PREFEITURA MUNICIPAL DE JERIQUARA

Rua Jonas Alves Costa, 559

45353315/0001-50

NOTA DE EMPENHO

311

NOTA DE EMPENHO Nº 311	FICHA: 123	DATA: 23/01/2015	REQUISIÇÃO Nº:
LICITAÇÃO: DISPENSA		DOCUMENTO: NOTA FISCAL Nº	VENCIMENTO: 04/02/2015

NOME: OFFICEFRAN COMERCIAL DE MOVEIS LTDA — 02.161.548/0001-49 — CÓDIGO: 2759

ENDEREÇO: AMELIA RAMOS RIZATTI — FRANCA

DESCRIÇÃO DO MATERIAL E/OU SERVIÇO	VALOR TOTAL
REFERENTE PAGAMENTO PELO FORNECIMENTO DE ARMARIO. 01 TESOURO 310 SAÚDE-GERAL 000 SAÚDE-GERAL	
OR - Ordinario — **SOMA**	**675,00**

CÓDIGO	CLASSIFICAÇÃO DA DESPESA EMPENHADA
02	EXECUTIVO
02 04 10	Fundo Municipal de Saúde
3.3.90.30.16	MATERIAL DE EXPEDIENTE
10.301.0150.2085.0000	Administração da Saúde Pública

DOTAÇÃO	EMPENHADO ATÉ A DATA	VALOR DESTE EMPENHO	SALDO ATUAL
500.000,00	29.262,60	675,00	470.062,40

VALOR A SER PAGO R$ **675,00**

seiscentos e setenta e cinco reais **********

EMPENHO AUTORIZADO EM 23/01/2015

A DESPESA REFERENTE A ESTE EMPENHO, FOI DEVIDAMENTE PROCESSADA, ENCONTRANDO-SE EM ORDEM PARA PAGAMENTO.

DATA

CONTABILIZADO

DATA

Gustavo Henrique Costa
CONTADOR

ORDEM DE PAGAMENTO. PAGUE-SE:

DATA

Sebastião Henrique Dal Pccolo
ORDENADOR DA DESPESA

DESPESA PAGA EM 04/02/15

BANCO	CONTA	CHEQUE	VALOR
001	100121-6	853603	

Letícia de Paula Almeida
TESOUREIRO

RECIBO

RECEBI(EMOS) O VALOR CONSTANTE DESTE EMPENHO.

NOME:

CNPJ/CPF: 02.161.548/0001-49

OFFICE FRAN COMERCIAL DE MOVEIS LTDA
RUA AMELIA RAMOS RIZATTI Nº 200
RECANTO ELIMAR - CEP 14 403-298
FRANCA – SP

PREFEITURA MUNICIPAL DE JERIQUARA
Rua Jonas Alves Costa, 559
CNPJ : 45353315/0001-50

PEDIDO DE COMPRA

Autorizado por :
Data : 23/01/2015

Pedido	Data Pedido	Data Entrega
00052/15	23/01/2015	23/01/2015

Fornecedor OFFICEFRAN COMERCIAL DE MOVEIS LTDA COD: 2759
Endereço: AMELIA RAMOS RIZATTI Nº: 200 CNPJ: 02.161.548/0001-49
FRANCA

Cod Prod	Discr.	Unid	Quant	$ Unit	Centro de Custo	Valor
016.000.301	ARMARIO COM PORTA PROJETADO	UN	1	675,00	MANUT DA ADMINISTR.	675,00
TOTAL PEDIDO						675,00

Reserva(s):
Empenho(s):

Obs.:

_
Interessado \ Responsável

Ana Carolina Ferreira de Souza
Almoxarife

RECEBEMOS DE OFFICEFRAN COMERCIAL DE MOVEIS LTDA OS PRODUTOS/SERVIÇOS CONSTANTES DA NOTA FISCAL INDICADA AO LADO		NF-e Nº 000.000.424 SÉRIE: 1
DATA DE RECEBIMENTO	IDENTIFICAÇÃO E ASSINATURA DO RECEBEDOR	

OFFICEFRAN COMERCIAL DE MOVEIS LTDA

AMELIA RAMOS RIZATTI, 200 - - ELIMAR, Franca, SP - CEP: 14403298

DANFE

Documento Auxiliar da Nota Fiscal Eletrônica

0 - Entrada
1 - Saída **1**

Nº 000.000.424
SÉRIE: 1
Página 1 de 1

CONTROLE DO FISCO

CHAVE DE ACESSO
3515 0102 1615 4800 0149 5500 1000 0004 2411 0110 6000

Consulta de autenticidade no portal nacional da NF-e www.nfe.fazenda.gov.br/portal ou no site da Sefaz Autorizadora

NATUREZA DA OPERAÇÃO	PROTOCOLO DE AUTORIZAÇÃO DE USO
VENDA	135150046720156 - 23/01/2015 11:30

INSCRIÇÃO ESTADUAL	INSCRIÇÃO ESTADUAL DO SUBST. TRIB.	CNPJ
310302518113		02.161.548/0001-49

DESTINATÁRIO/REMETENTE

NOME/RAZÃO SOCIAL			CNPJ/CPF	DATA DA EMISSÃO
PREFEITURA MUNICIPAL DE JERIQUARA			45.353.315/0001-50	23/01/2015
ENDEREÇO	**BAIRRO/DISTRITO**		**CEP**	**DATA DE ENTRADA/SAÍDA**
JOANAS ALVES COSTA, 559 -	CENTRO		14450-000	23/01/2015
MUNICÍPIO	**FONE/FAX**	**UF**	**INSCRIÇÃO ESTADUAL**	**HORA DE ENTRADA/SAÍDA**
Franca		SP	ISENTO	11:25:22

FATURA

PAGAMENTO À VISTA

CÁLCULO DO IMPOSTO

BASE DE CÁLCULO DO ICMS	VALOR DO ICMS	BASE DE CÁLCULO DO ICMS ST	VALOR DO ICMS ST	VALOR TOTAL DOS PRODUTOS
0,00	0,00	0,00	0,00	675,00

VALOR DO FRETE	VALOR DO SEGURO	DESCONTO	OUTRAS DESPESAS ACESSÓRIAS	VALOR DO IPI	VALOR TOTAL DA NOTA
0,00	0,00	0,00	0,00	0,00	675,00

TRANSPORTADOR/VOLUMES TRANSPORTADOS

RAZÃO SOCIAL	FRETE POR CONTA	CÓDIGO ANTT	PLACA DO VEÍCULO	UF	CNPJ/CPF
	0 - Emitente				

ENDEREÇO	MUNICÍPIO	UF	INSCRIÇÃO ESTADUAL

QUANTIDADE	ESPÉCIE	MARCA	NUMERAÇÃO	PESO BRUTO	PESO LÍQUIDO

DADOS DO PRODUTO/SERVIÇO

CÓDIGO	DESCRIÇÃO DO PRODUTO/SERVIÇO	NCM/SH	CST	CFOP	UNID.	QTD.	VLR. UNIT.	VLR. TOTAL	BC ICMS	VLR. ICMS	VLR. IPI	ALÍQ. ICMS	ALÍQ. IPI
61616	ARMARIO COM PORTA PROJETADO	94031000	0400	5102	01	1,0000	675,0000	675,00					

CÁLCULO DO ISSQN

INSCRIÇÃO MUNICIPAL	VALOR TOTAL DOS SERVIÇOS	BASE DE CÁLCULO DO ISSQN	VALOR DO ISSQN

DADOS ADICIONAIS

INFORMAÇÕES COMPLEMENTARES	RESERVADO AO FISCO
	Declaro que o material a que se refere esta Nota Fiscal, foi recebido em perfeita ordem. Em, 23 / 01 / 2015

PREFEITURA MUNICIPAL DE JERIQUARA

Rua Jonas Alves Costa, 559
45353315/0001-50 Exercício: 2015

ORDEM DE PAGAMENTO

ORDEM DE PAGAMENTO 00305

DATA: 23/01/2015 VENCTO:04/02/2015 PAGTO: 04/02/2015

Credor..: OFFICEFRAN COMERCIAL DE MOVEIS L' CNPJ: 02.161.548/0001-49 Cod: 2759
Endereço: AMELIA RAMOS RIZATTI
Cidade..: FRANCA CEP: 14403-298

Discriminação..:
REFERENTE PAGAMENTO PELO FORNECIMENTO DE ARMARIO.

Valor **675,00**
(seiscentos e setenta e cinco reais) * * *

PREFEITURA MUNICIPAL DE JERIQUARA

Rua Jonas Alves Costa, 559

45353315/0001-50

NOTA DE EMPENHO

408

NOTA DE EMPENHO Nº 408	FICHA: 125	DATA: 30/01/2015	REQUISIÇÃO Nº:
LICITAÇÃO: DISPENSA		DOCUMENTO: NOTA FISCAL Nº	VENCIMENTO: 10/02/2015

NOME: GUILHERME DO NSCIMENTO E SILVA — 18.701.424/0001-49 — CÓDIGO: 2906

ENDEREÇO: R ALTINO ALVES DE SOUZA — JERIQUARA

DESCRIÇÃO DO MATERIAL E/OU SERVIÇO	VALOR TOTAL
REFERENTE PAGAMENTO DE SERVIÇO DE CONFECÇÃO DE GRADE PARA PROTEÇÃO DE RAMPA DE ACESSO DO CENTRO DE SAUDE. 01 TESOURO 310 SAÚDE-GERAL 000 SAÚDE-GERAL	
OR - Ordinario	**SOMA** **686,00**

CÓDIGO	CLASSIFICAÇÃO DA DESPESA EMPENHADA
02	EXECUTIVO
02 04 10	Fundo Municipal de Saúde
3.3.90.39.99	OUTROS SERVIÇOS DE TERCEIROS - PESSOA JURÍDICA
10.301.0150.2085.0000	Administração da Saúde Pública

DOTAÇÃO	EMPENHADO ATÉ A DATA	VALOR DESTE EMPENHO	SALDO ATUAL
300.000,00	22.088,23	686,00	277.225,77

VALOR A SER PAGO R$ **686,00**

seiscentos e oitenta e seis reais **********

EMPENHO AUTORIZADO EM 30/01/2015

A DESPESA REFERENTE A ESTE EMPENHO, FOI DEVIDAMENTE PROCESSADA, ENCONTRANDO-SE EM ORDEM PARA PAGAMENTO.

DATA

CONTABILIZADO

DATA

Gustavo Henrique Costa
CONTADOR

ORDEM DE PAGAMENTO. PAGUE-SE:

DATA

Sebastião Henrique Dal Pccolo
ORDENADOR DA DESPESA

DESPESA PAGA EM 10/02/15

BANCO	CONTA	CHEQUE	VALOR
001	106121-6	853619	

Letícia de Paula Almeida
TESOUREIRO

RECIBO

RECEBI(EMOS) O VALOR CONSTANTE DESTE EMPENHO.

NOME:

CNPJ/CPF: RG 10.334.984-2

PREFEITURA MUNICIPAL JERIQUARA

PREFEITURA MUNICIPAL JERIQUARA

NOTA FISCAL DE SERVIÇOS ELETRÔNICA - NFS-e

Número da NFS-e
2

Código de Verificação de Autenticidade
JG9OZ51M2

Data e Hora de Emissão da NFS-e
02/02/2015 às 14:24:39

Chave de Acesso
25955VOSX6G06H3JIF8316Q0USIPL2KT

Para certificação da autenticidade acesse http://200.77.176.154:830/issweb, menu consultas e informe os dados desta NFS-e.

Informações Fiscais

Exigibilidade do ISS	Número do Processo	Município de Incidência do ISS		
Exigível		**JERIQUARA-SP**		
Número do RPS	Série do RPS	Tipo do RPS	Data Emissão do RPS	Competência
				02/2015
Optante Simples Nacional	Incentivo Fiscal	Regime Especial Tributação	Tipo ISS	
1 - Sim	**2 - Não**	**Microempresário Individual (MEI)**	**04 - Fixo**	

Prestador de Serviços

CPF/CNPJ	RG/Inscrição Estadual	Inscrição Municipal	Cadastro	Nome/Razão Social
18.701.424/0001-49	**402.006.905.110**	**0002-08/13**	**0002-08/13**	**GUILHERME DO NASCIMENTO E SILVA 40740709879**

Logradouro	Complemento	Bairro
R Altino Alves Souza, 179		**VILA ROSA**

CEP	Cidade	Telefone	E-mail
14450-000	**JERIQUARA-SP**	**(16) 9930-8502**	**escritoriopedregulho@yahoo.com.br**

Tomador de Serviços

CPF/CNPJ/Documento	RG/Inscrição Estadual	Inscrição Municipal	Nome/Razão Social
45.353.315/0001-50	**ISENTA**		**PREFEITURA MUNICIPAL DE JERIQUARA**

Logradouro	Complemento	Bairro
Rua: Jonas Alves Costa, 559		**CENTRO**

CEP/Cod.Postal	Cidade/País	Telefone	E-mail
14450-000	**JERIQUARA-SP**	**(16) 3134-1256**	**compras@jeriquara.sp.gov.br**

Discriminação dos Serviços

Qtde.	Un. Medida	Descrição	Vlr. Unitário	Total
1,00	UN	SERVIÇO DE CONFECÇÃO DE UMA GRADE DE METALÃO, PARA PROTEÇÃO DE RAMPA DE ACESSO DO CENTRO DE SAÚDE	R$ 686,00	R$ 686,00

Imposto Sobre Serviços de Qualquer Natureza - ISS

Item da LC 116/2003	Alíquota	Atividade do Município	Código CNAE
14.13	**0,00 %**	**0000140000013**	**2542000**

Valor Total dos Serviços	Desconto Incondicionado	Deduções Base de Cálculo	Base de Cálculo
R$ 686,00	**R$ 0,00**	**R$ 0,00**	**R$ 686,00**

Detalhamento Específico da Construção Civil

Código da Obra	Código ART

Total do ISS	ISS Retido	Desconto Condicionado
R$ 0,00	**1 - Sim**	**R$ 0,00**

Retenções de Impostos

PIS	COFINS	INSS	IRRF	CSLL	ISS	Outras Retenções
R$ 0,00	**R$ 0,00**	**R$ 0,00**	**R$ 0,00**	**R$ 0,00**	**R$ 0,00**	**R$ 0,00**

Valor Líquido da Nota Fiscal de Serviços **R$ 686,00**

Valor Aproximado dos Tributos: R$ 126,57 (18,45%) Fonte: IBPT

Informações Complementares

PREFEITURA MUNICIPAL DE JERIQUARA

Rua Jonas Alves Costa, 559
45353315/0001-50 Exercício: 2015

ORDEM DE PAGAMENTO

ORDEM DE PAGAMENTO 00400

DATA: 30/01/2015 VENCTO:10/02/2015 PAGTO: 10/02/2015

Credor..: GUILHERME DO NSCIMENTO E SILVA CNPJ: 18.701.424/0001-49 Cod: 2906
Endereço: R ALTINO ALVES DE SOUZA
Cidade..: JERIQUARA CEP: 14450-000

Discriminação..:
REFERENTE PAGAMENTO DE SERVIÇO DE CONFECÇÃO DE GRADE PARA PROTEÇÃO DE RAMPA DE ACESSO DO CENTRO DE SAUDE.

Valor **686,00**
(seiscentos e oitenta e seis reais) * * *

PREFEITURA MUNICIPAL DE JERIQUARA

Rua Jonas Alves Costa, 559
45353315/0001-50

NOTA DE EMPENHO

375

NOTA DE EMPENHO Nº 375	FICHA: 123	DATA: 28/01/2015	REQUISIÇÃO Nº:

LICITAÇÃO: DISPENSA	DOCUMENTO: NOTA FISCAL Nº	VENCIMENTO: 10/02/2015

NOME: LEANDRA C VILIONI JERIQUARA-ME — 03.325.100/0001-86 — CÓDIGO: 218
ENDEREÇO: Rua Jos, Bonif cio, 287 — JERIQUARA

DESCRIÇÃO DO MATERIAL E/OU SERVIÇO	VALOR TOTAL
referente pagamento pelo fornecimento de medicamentos. 01 TESOURO 310 SAÚDE-GERAL 000 SAÚDE-GERAL	
OR - Ordinario — **SOMA**	**1.006,76**

CÓDIGO	CLASSIFICAÇÃO DA DESPESA EMPENHADA
02	EXECUTIVO
02 04 10	Fundo Municipal de Saúde
3.3.90.30.09	MATERIAL FARMACOLÓGICO
10.301.0150.2085.0000	Administração da Saúde Pública

DOTAÇÃO	EMPENHADO ATÉ A DATA	VALOR DESTE EMPENHO	SALDO ATUAL
500.000,00	40.228,73	1.006,76	458.764,51

VALOR A SER PAGO R$ **1.006,76**

um mil e seis reais e setenta e seis centavos * * *

PREFEITURA MUNICIPAL DE JERIQUARA
Rua Jonas Alves Costa, 559
CNPJ : 45353315/0001-50

PEDIDO DE COMPRA

Autorizado por :
Data : 28/01/2015

Pedido	Data Pedido	Data Entrega
00083/15	28/01/2015	28/01/2015

Fornecedor LEANDRA C VILIONI JERIQUARA-ME
Endereço: Rua Jos, Bonif cio, 287 Nº: COD: 218
JERIQUARA CNPJ: 03.325.100/0001-86

Cod Prod	Discr.	Unid	Quant	$ Unit	Centro de Custo	Valor
009.012.041	EFEXOR XR75MG CX30 CAP	UN	2	216,11	MANUT DA ADMINISTR	432,22
009.000.127	TRILEPTAL 600 MG C/ 60 CPDS	CX	2	190,50	MANUT DA ADMINISTR	381,00
009.430.001	CONTRACTUBEX BG X50G	UN	2	96,77	MANUT DA ADMINISTR	193,54
TOTAL PEDIDO						1.006,76

Reserva(s):
Empenho(s):

Obs.:

_
Interessado \ Responsável

Ana Carolina Ferreira de Souza
Almoxarife

Farmácia Santa Margareth

LEANDRA CRISTINA VILIONI
JERIQUARA - ME

Av Nelson Ribeiro, 465
16 3134 1104
CENTRO
14450-000
JERIQUARA / SP

DANFE
Documento auxiliar da Nota Fiscal Eletrônica
Entrada: 0
Saida: 1 | 1
Nº: 000.000.084
SÉRIE: 1
Página 1 / 1

CONTROLE DO FISCO

Natureza da operação: VENDA

Protocolo de Autorização de Uso: 135150058166973 28/01/2015 16:27:56

Inscrição estadual	Inscrição estadual do subst. tributário	CNPJ	Chave de acesso da NF-e - Consulta no site www.nfe.fazenda.gov.br
402.001.267.114		03.325.100/0001-86	35150103325100000186550010000000841541022562

Destinatário/Remetente

Nome/Razão Social	CPF/CNPJ	Data da emissão
1578.00000 PREFEITURA MUNICIPAL DE JERIQUARA	45.353.315/0001-50	28/01/2015

Endereço	Bairro/Distrito	CEP	Data de Saída/Entrada
R JONAS ALVES COSTA	CENTRO	14450-000	28/01/2015

Município	Fone/Fax	UF	Inscrição estadual	Hora de saída
JERIQUARA	16 31341329	SP		15:00

Fatura

A VISTA:

Cálculo do imposto

Base de cálculo do ICMS	Valor do ICMS	Base de cálculo de ICMS Subst.	Valor do ICMS Substituição	Valor total dos produtos
0,00	0,00	0,00	0,00	1.006,76

Valor do frete	Valor do seguro	Desconto	Outras despesas acessórias	Valor do IPI	Valor total da nota
0,00	0,00	0,00	0,00	0,00	1.006,76

Transportador/Volumes transportados

Razão Social	Frete por conta (0 - Emitente, 1 - Destinatário)	Código ANTT	Placa do veículo	UF	CPF/CNPJ
	0				

Endereço	Município	UF	Inscrição estadual

Quantidade	Espécie	Marca	Numeração	Peso bruto	Peso líquido
0,00				0,00	0,00

Dados do Produto/Serviço

Cód. Produto	Descrição do produto/Serviço	NCM/SH	CST	CFOP	UNID	QTDE	VLR. UNIT	VLR. TOTAL	BC ICMS	VLR. ICMS	VLR. IPI	ALIQ ICMS	ALIQ IP
34.750	EFEXOR XR 75mg cx 30 cap PADRÃO	30049039	050	5.405	UN	2,0000	216,1100	432,22					
511	TRILEPTAL 600MG CX 60 COMP PADRÃO	30049069	050	5.405	UN	2,0000	190,5000	381,00					
39.045	CONTRACTUBEX bg x 50g	30049099	050	5.405	UN	2,0000	96,7700	193,54					

Inscrição Municipal	Valor total dos serviços	Base de cálculo do ISSQN	Valor do ISSQN
	0,00	0,00	0,00

Dados adicionais

Informações complementares

Val Aprox Tributos R$238,83(23,72o/o)Fonte:IBPTDOCUMENTO EMITIDO POR ME OU EPP OPTANTE PELO SIMPLES NACIONAL - NAO GERA DIREITO A CREDITO FISCAL DE IPI -> 0500 - 1.006,76

Reservado ao Fisco

Declaro que o material a que se refere esta Nota Fiscal, foi recebido em perfeita ordem.

Em, 28/01/2015

MEDICAÇÃO DE ORÇAMENTO FORNECIDA

PELA PREFEITURA MUNICIPAL DE JERIQUARA

FARMACIA CENTRAL DE JERIQUARA

PACIENTES:

1- LEONARDO ALVES CINTRA

EFEXOR XR 75mg 2 CX P/ 2 MESES

VALOR 216,11 **2 CX = 432,22**

2- LETICIA VIEIRA DE OLIVEIRA

TRILEPTAL 600mg CX C/ 60 COMP 120 COMP

VALOR= 190,50 **2CX = 381,00**

3-YASMIN DOMENEGUETHE DIAS DOS SANTOS

CONTRACTUBEX GEL COM 50G 2 TUBOS

VALOR = 96,77 2 **TUBOS = 193,54**

DATA: 28/01/15

Oliene Macedo Pimentel Rocion
Assessor Administrativo

RE: ORÇAMENTO MEDICAÇÃO JERIQUARA

leandra

08:55

Para: oliene p.saude

De: **farmacia central jeriquara jeriquara** (farmaciacentraljeriquara@hotmail.com)

Enviada:segunda-feira, 3 de novembro de 2014 08:55:10

Para: oliene p.saude (olienerecieri@hotmail.com)

Bom dia, Oliene

1-Cataflan gel 30g: 8,44

2-Concor 2,5 mg: 58,91

3-Efexor 75mg 30 comp (só original): 216,11

4-Morfina 3Omg: 65,20

5-Resolor 2 mg (em falta)

6-Sulfadiazina De Prata 1 % 50g (em falta)

7-Trileptal 600mg (só original): 190,50 c/60

8- sorine infantil 30ml: 7,54

att

Leandra

RE: ORÇAMENTO MEDICAÇÃO

lorena cintra draga sol

31/10/2014

Para: oliene macedo pimentel recieri

De: **Lorena Cintra** (lorena-cintra@hotmail.com)

Enviada:sexta-feira, 31 de outubro de 2014 14:35:13

Para: oliene macedo pimentel recieri (olienerecieri@hotmail.com)

1-Cataflan gel 30g 4,50

2-Concor 2,5 mg 45,00

3-Efexor 75mg 30 comp (só original) 230,00

4-Morfina 3Omg 65,00

5-Resolor 2 mg 190,00

6-Sulfadiazina De Prata 1 % 50g 15,00

7-Trileptal 600mg (só original) 195,00 60 CP.

8- Sorine infantil 30ml 7,50

FMRP-USP
RIBEIRÃO PRETO

HOSPITAL DAS CLÍNICAS DA FACULDADE DE MEDICINA FMRP USP - CAMPUS

CAMPUS UNIVERSITARIO, S/N - MONTE ALEGRE - CEP: 14048900 - RIBEIRAO PRETO-SP - Fone: (16)3602-1000

RECEITA MÉDICA Nº 2841752

Paciente: 1276000E - YASMIN DOMENEGHETE DIAS DOS SANTOS - 10 anos

Num CNS: 162672271470006

1 - USO EXTERNO

BETAMETASONA VALERATO POMADA 30G---------- USO CONTINUO

aplicar nas lesões das costas e ocluir á noite por 20 dias e parar 10 dias e recomeçar novamente

2 - USO EXTERNO

COBTRACTUBEX---------- 1 Frascos

aplicar nas lesões das costas e massagear 2x ao dia

RIBEIRAO PRETO, 21 de OUTUBRO de 2014

Este receituário somente é válido com assinatura do MEDICO

RENATA CHRISTINA DE MELO FIGUEIREDO DELFINO

CRM - 157616 MEDICO

RE: ORÇAMENTO 03/11/2014

leandra

03/11/2014

Para: oliene p.saude

De: **farmacia central jeriquara jeriquara** (farmaciacentraljeriquara@hotmail.com)

Enviada: segunda-feira, 3 de novembro de 2014 20:25:02

Para: oliene p.saude (olienerecieri@hotmail.com)

Boa noite

Contractubex Gel Com 50 Gramas: **96,77**

att

Leandra

RE: ORÇAMENTO 03/11/2014

lorena cintra draga sol

03/11/2014

Para: oliene macedo pimentel recieri

De: **Lorena Cintra** (lorena-cintra@hotmail.com)

Enviada:segunda-feira, 3 de novembro de 2014 13:13:15

Para: oliene macedo pimentel recieri (olienerecieri@hotmail.com)

Contractubex Gel Com 50 Gramas 103,00

LUMAR
COMÉRCIO DE PRODUTOS FARMACÊUTICOS LTDA.

PREFEITURA MUNICIPAL DE JERIQUARA

Compra direta

item	QT	UN	DESCRIÇÃO	VALOR UN	TOTAL
01	01	TB	CONTRACTUBEX 50GR	Não	Cotamos

Franca; 03 de Novembro de 2014

Eleonice - Lumar (16) 3721-1102

e-mail/Skype : pedidos@lumarfranca.com.br

PREFEITURA MUNICIPAL DE JERIQUARA
Rua Jonas Alves Costa, 559
45353315/0001-50 Exercício: 2015

ORDEM DE PAGAMENTO

ORDEM DE PAGAMENTO 00395

DATA: 28/01/2015 VENCTO:10/02/2015 PAGTO: 10/02/2015

Credor..: LEANDRA C VILIONI JERIQUARA-ME CNPJ: 03.325.100/0001-86 Cod: 218
Endereço: Rua Jos, Bonif cio, 287
Cidade..: JERIQUARA CEP: 14450-000

Discriminação..:
REFERENTE PAGAMENTE PELO FORNECIMENTO DE MEIAS SIGVARIS.

Valor **1.522,76**
(um mil, quinhentos e vinte e dois reais e setenta e seis centavos) * * *

PREFEITURA MUNICIPAL DE JERIQUARA

Rua Jonas Alves Costa, 559
45353315/0001-50

NOTA DE EMPENHO

494

NOTA DE EMPENHO Nº **494**	FICHA: 123	DATA: 03/02/2015	REQUISIÇÃO Nº:

LICITAÇÃO: 000019/14	PREGÃO PRESENCIAL	0013/14	DOCUMENTO: NOTA FISCAL Nº	VENCIMENTO: 18/02/2015

NOME: CUORE DISTRIBUIDORA DE MEDICAMENTOS LTDA ME — 08.791.248/0001-20 — CÓDIGO: 2370
ENDEREÇO: RUA ALBERTO SCHIRATO — FRANCA

DESCRIÇÃO DO MATERIAL E/OU SERVIÇO	VALOR TOTAL
AQUISIÇÃO DE MATERIAL DE CONSUMO PARA A SAUDE. 01 TESOURO 310 SAÚDE-GERAL 000 SAÚDE-GERAL	
OR - Ordinario — **SOMA**	**322,80**

CÓDIGO	CLASSIFICAÇÃO DA DESPESA EMPENHADA
02	EXECUTIVO
02 04 10	Fundo Municipal de Saúde
3.3.90.30.35	MATERIAL LABORATORIAL
10.301.0150.2085.0000	Administração da Saúde Pública

DOTAÇÃO	EMPENHADO ATÉ A DATA	VALOR DESTE EMPENHO	SALDO ATUAL
500.000,00	49.905,10	322,80	449.772,10

VALOR A SER PAGO R$ **322,80**

trezentos e vinte e dois reais e oitenta centavos ********** ******

EMPENHO AUTORIZADO EM 03/02/2015

A DESPESA REFERENTE A ESTE EMPENHO, FOI DEVIDAMENTE PROCESSADA, ENCONTRANDO-SE EM ORDEM PARA PAGAMENTO.

DATA

CONTABILIZADO

DATA

Gustavo Henrique Costa
CONTADOR

ORDEM DE PAGAMENTO. PAGUE-SE:

DATA

Sebastião Henrique Dal Pccolo
ORDENADOR DA DESPESA

DESPESA PAGA EM 19/02/15

BANCO	CONTA	CHEQUE	VALOR
001	100121-6	853638	

Letícia de Paula Almeida
TESOUREIRO

RECIBO

RECEBI(EMOS) O VALOR CONSTANTE DESTE EMPENHO.

NOME:
CNPJ/CPF:

PREFEITURA MUNICIPAL DE JERIQUARA
Rua Jonas Alves Costa, 559
CNPJ : 45353315/0001-50

PEDIDO DE COMPRA

Autorizado por :
Data : 03/02/2015

Pedido	Data Pedido	Data Entrega
00121/15	03/02/2015	03/02/2015

Fornecedor CUORE DISTRIBUIDORA DE MEDICAMENTOS LTDA ME COD: 2370
Endereço: RUA ALBERTO SCHIRATO Nº: 1041 CNPJ: 08.791.248/0001-20
FRANCA

Cod Prod	Discr.	Unid	Quant	$ Unit	Centro de Custo	Valor
036.011.003	ESFIGMOMANOMETRO ANAEROIDE S/MERCURIO	UN	6	52,97	MANUT DA ADMINISTR	317,82
009.047.010	SONDA FOLEY N° 14	UN	3	1,66	MANUT DA ADMINISTR	4,98
TOTAL PEDIDO						322,80

Reserva(s):
Empenho(s):

Obs.:

_
Interessado \ Responsável

Ana Carolina Ferreira de Souza
Almoxarife

Cuore

Distribuidora de Medicamentos e Materiais Hospitalares

Cuore Distribuidora de Medicamentos Ltda. EPP

Rua Alberto Schirato, 1041 - Parque Progresso
Cep: 14403-105 - Franca - SP
Fone: (16) 3403-8510 / 3702-5995
E-mail: cuoremed@uol.com.br

DANFE

Documento Auxiliar da Nota Fiscal Eletrônica

Entrada: 0
Saída: 1 | 1

N°: 000.016.357

SÉRIE: 1

Página: 01/01

CHAVE DE ACESSO DA NF-e
3515 0208 7912 4800 0120 5500 1000 0163 5719 0564 5770

CONSULTA DE AUTENTICIDADE DO PORTAL NACIONAL DA NF-e
www.nfe.fazenda.gov.br/portal OU NO SITE DA SEFAZ AUTORIZADORA

NATUREZA DA OPERAÇÃO			
5102 - VENDA DE MERCADORIA			
INSCRIÇÃO ESTADUAL	**INSCRIÇÃO ESTADUAL DO SUBST. TRIBUTÁRIO**	**CNPJ**	**DADOS DA NF-e (PROTOCOLO)**
310.425.248.112		08.791.248/0001-20	Autorizada -> Protocolo: 135150070979466 Data: 03/02/15 Hora: 11:02

DESTINATÁRIO/REMETENTE

NOME/RAZÃO SOCIAL				CNPJ	DATA DA EMISSÃO
PREFEITURA MUNICIPAL DE JERIQUARA				45.353.315/0001-50	03/02/15
ENDEREÇO			**BAIRRO/DISTRITO**	**CEP**	**DATA DA ENTRADA/SAÍDA**
Rua JONAS ALVES COSTA, 559			CENTRO	14450-000	03/02/15
MUNICÍPIO	**UF**	**FONE/FAX**	**INSCRIÇÃO MUNICIPAL**	**INSCRIÇÃO ESTADUAL**	**HORA DA ENTRADA/SAÍDA**
JERIQUARA	SP	16 3134-1205		ISENTO	09:56

FATURA

DOCUMENTO	VENCIMENTO	VALOR
16357-01/01	05/03/15	322,80

CÁLCULO DO IMPOSTO

BASE DE CÁLCULO DO ICMS	VALOR DO ICMS	BASE DE CÁLCULO DO ICMS SUBSTITUIÇÃO	VALOR DO ICMS SUBSTITUIÇÃO	VALOR TOTAL DOS PRODUTOS
0,00	0,00	0,00	0,00	322,80

VALOR DO FRETE	VALOR DO SEGURO	DESCONTO	OUTRAS DESPESAS ACESSÓRIAS	VALOR DO IPI	VALOR TOTAL DA NOTA
0,00	0,00	0,00	0,00	0,00	322,80

TRANSPORTADOR/VOLUMES TRANSPORTADOS

RAZÃO SOCIAL	FRETE POR CONTA (1-Emitente, 2-Destinatário)	CÓDIGO ANTT	PLACA DO VEÍCULO	UF	CNPJ/CPF
O MESMO	1				. . -

ENDEREÇO	MUNICÍPIO	UF	INSCRIÇÃO ESTADUAL
	FRANCA	SP	

QUANTIDADE	ESPÉCIE	MARCA	NUMERAÇÃO	PESO BRUTO	PESO LÍQUIDO
3	VOL			0,00	0,00

DADOS DO PRODUTO/SERVIÇO

CÓDIGO	DESCRIÇÃO DO PRODUTO/SERVIÇO	NCM/SH	CSOSN	CFOP	UNID	QTD	VLR UNIT	VLR TOTAL	Vlr Aprox. Tributos	BC ICMS	VLR ICMS	VLR IPI	ALÍQ ICMS	ALÍQ IPI
03533	ESFIGMOMANOMETRO ANEROIDE S/MERCURIO	90189092	0101	5102	UND	6	52.9700	317.82	110,95			0,00		0
00630	SONDA FOLEY N.14	90183921	0101	5102	UND	3	1.6600	4.98	1.07			0,00		0

CÁLCULO DO ISSQN

INSCRIÇÃO MUNICIPAL	VALOR TOTAL DOS SERVIÇOS	BASE DE CÁLCULO DO ISSQN	VALOR DO ISSQN
	0,00	0,00	0,00

DADOS ADICIONAIS

DADOS ADICIONAIS	RESERVADO AO FISCO
Valor aproximado dos tributos: R$ 112,02 (34,70%) Fonte: IBPT (v0.0.2) Permite o aproveitamento do credito de ICMS no valor de R$ 9,17, correspondente a aliquota de 2,84%, nos termos do art.23 da lei LC 123 DOCUMENTO EMITIDO POR ME OU EPP OPTANTE PELO SIMPLES NACIONAL. NAO GERA DIREITO A CREDITO FISCAL DE IPI. BOLETO REF PREGAO 013/2014 PROCESSO 019/2014 ORDEM DE FORNECIMENTO 218/2015 Cond. de Pagamento: 1 PGTO Funcionário: NATHALIA	Declaro que o material a que se refere esta Nota Fiscal, foi recebido em perfeita ordem. Em, 03/02/2015

CAIXA | 104-0 | **Recibo do Pagador**

Local de Pagamento Pagável em qualquer banco até o vencimento Pagável preferencialmente em lotéricas , Ag.Caixa					Vencimento 05/03/2015
Beneficiário CUORE DISTR. DE MEDICAMENTOS CNPJ: 08.791.248/0001-20					Agência / Código do Beneficiário 304287000000153-7
Data do Documento 03/02/2015	Número do Documento 16357-01/01	Espécie Doc. DM	Aceite S	Data do Processamento 03/02/2015	Nosso Número 9200005842-6
Uso do Banco	Carteira CR *	Espécie R$	Quantidade	Valor	(=) Valor do Documento 322,80

Instruções (Todas as informações deste bloqueto são de exclusiva responsabilidade do beneficiário)

Após o vencimento cobrar mora diária de R$ 1,07. Multa de R$ 6,46 após 1 dia(s) do vencimento

NÃO RECEBER APÓS 30 DIAS DE ATRASO

SUJEITO A PROTESTO APÓS 5 DIAS

(-) Desconto / Abatimento

(-) Outras Deduções

(+) Mora / Multa

(+) Outros Acréscimos

(=) Valor Cobrado

Pagador PREFEITURA MUNICIPAL DE JERIQUARA 00388
Rua JONAS ALVES COSTA, 559 - CENTRO CNPJ: 45.353.315/0001-50
JERIQUARA-SP CEP: 14450-000

Sacador/Avalista Código de Baixa

Recebimento através do cheque nº _____ do Banco _____. Esta quitação só terá validade após efetuada a compensação do cheque.

Autenticação Mecânica

20/02/2015 - BANCO DO BRASIL - 13:21:29
694918449 0233

COMPROVANTE DE PAGAMENTO DE TITULOS

CAIXA ECONOMICA FEDERAL

10499200000058423042887000000153016358000000032280
DATA DO PAGAMENTO 20/02/2015
VALOR DO DOCUMENTO 322,80
VALOR COBRADO 322,80

NR.AUTENTICACAO 4.2BD.867.102.AAB.98E
LEIA NO VERSO COMO CONSERVAR ESTE DOCUMENTO,
ENTRE OUTRAS INFORMACOES.

PREFEITURA MUNICIPAL DE JERIQUARA

Rua Jonas Alves Costa, 559
45353315/0001-50 Exercício: 2015

ORDEM DE PAGAMENTO

ORDEM DE PAGAMENTO 00473

DATA: 03/02/2015 VENCTO:19/02/2015 PAGTO: 19/02/2015

Credor..: CUORE DISTRIBUIDORA DE MEDICAMEN' CNPJ: 08.791.248/0001-20 Cod: 2370
Endereço: RUA ALBERTO SCHIRATO
Cidade..: FRANCA CEP: 14403-105

Discriminação..:
AQUISIÇÃO DE MATERIAL DE CONSUMO PARA A SAUDE.

Valor **322,80**
(trezentos e vinte e dois reais e oitenta centavos) * * *

PREFEITURA MUNICIPAL DE JERIQUARA

Rua Jonas Alves Costa, 559
45353315/0001-50

NOTA DE EMPENHO

497

NOTA DE EMPENHO Nº **497**	FICHA: 123	DATA: 03/02/2015	REQUISIÇÃO Nº:

LICITAÇÃO: 000020/14	PREGÃO PRESENCIAL	0014/14	DOCUMENTO: NOTA FISCAL Nº	VENCIMENTO: 18/02/2015

NOME: DROGAFARMA DE FRANCA LTDA — 49.219.686/0001-03 — CÓDIGO: 3175
ENDEREÇO: RUA FRANCISCO MARQUES — FRANCA

DESCRIÇÃO DO MATERIAL E/OU SERVIÇO	VALOR TOTAL
referente pagamento pelo fornecimento de medicamentos. 01 TESOURO 310 SAÚDE-GERAL 000 SAÚDE-GERAL	
OR - Ordinario — **SOMA**	**47,25**

CÓDIGO	CLASSIFICAÇÃO DA DESPESA EMPENHADA
02	EXECUTIVO
02 04 10	Fundo Municipal de Saúde
3.3.90.30.09	MATERIAL FARMACOLÓGICO
10.301.0150.2085.0000	Administração da Saúde Pública

DOTAÇÃO	EMPENHADO ATÉ A DATA	VALOR DESTE EMPENHO	SALDO ATUAL
500.000,00	52.190,13	47,25	447.762,62

VALOR A SER PAGO R$ **47,25**

quarenta e sete reais e vinte e cinco centavos ********** ********

EMPENHO AUTORIZADO EM 03/02/2015

A DESPESA REFERENTE A ESTE EMPENHO, FOI DEVIDAMENTE PROCESSADA, ENCONTRANDO-SE EM ORDEM PARA PAGAMENTO.

DATA

CONTABILIZADO

DATA — Gustavo Henrique Costa — CONTADOR

ORDEM DE PAGAMENTO. PAGUE-SE:

DATA — Sebastião Henrique Dal Pccolo — ORDENADOR DA DESPESA

DESPESA PAGA EM 19/02/15

BANCO	CONTA	CHEQUE	VALOR
001	106121-6	853691	

Letícia de Paula Almeida
TESOUREIRO

RECIBO

RECEBI(EMOS) O VALOR CONSTANTE DESTE EMPENHO.

NOME:
CNPJ/CPF:

PREFEITURA MUNICIPAL DE JERIQUARA
Rua Jonas Alves Costa, 559
CNPJ : 45353315/0001-50

PEDIDO DE COMPRA

Autorizado por :
Data : 03/02/2015

Pedido	Data Pedido	Data Entrega
00124/15	03/02/2015	04/02/2015

Fornecedor DROGAFARMA DE FRANCA LTDA
Endereço: RUA FRANCISCO MARQUES Nº: 780 COD: 3175
FRANCA CNPJ: 49.219.686/0001-03

Cod Prod	Discr.	Unid	Quant	$ Unit	Centro de Custo	Valor
009.315.001	INFRALAX 15CPR	UN	15	3,15	MANUT DA ADMINISTR	47,25
TOTAL PEDIDO						47,25

Reserva(s):
Empenho(s):

Obs.:

_
Interessado \ Responsável

Ana Carolina Ferreira de Souza
Almoxarife

Drogafarma de Franca Ltda

RUA FRANCISCO MARQUES Nº 780
VILA NOVA - FRANCA-SP
CEP 14405-342
FONE (16)3720-3777

DANFE
Documento Auxiliar da Nota Fiscal Eletrônica
0- ENTRADA
1- SAÍDA [1]
Nº 000.056.289
SÉRIE 1
FOLHA 1/1

CHAVE DE ACESSO
3515 0249 2196 8600 0103 5500 1000 0562 8910 0056 2898

Consulta de autenticidade no portal nacional da NF-e www.nfe.fazenda.gov.br/portal ou no site da Sefaz autorizadora

NATUREZA OPERAÇÃO	PROTOCOLO DE AUTORIZAÇÃO DE USO
Nota Fiscal Emitida para ECF	135150073540925 04/02/2015 08:39:20

INSCRIÇÃO ESTADUAL	INSC. ESTADUAL DO SUBST. TRIBUTÁRIO	CNPJ
310049167110		49.219.686/0001-03

DESTINATÁRIO/REMETENTE

NOME/RAZÃO SOCIAL	CNPJ/CPF	DATA DA EMISSÃO
PREFEITURA MUN DE JERIQUARA	45.353.315/0001-50	04/02/2015

ENDEREÇO	BAIRRO/DISTRITO	CEP	DATA DA SAIDA / ENTRADA
RUA JONAS ALVES COSTA 559	CENTRO	14450-000	04/02/2015

MUNICÍPIO	FONE/FAX	UF	INSCRIÇÃO ESTADUAL	HORA DE SAÍDA
JERIQUARA	(16)3134-1329	SP		

NATURA

PAGAMENTO À VISTA

CÁLCULO DO IMPOSTO

BASE DE CÁLCULO DO ICMS	VALOR DO ICMS	BASE DE CÁLCULO DO ICMS SUBSTITUIÇÃO	VALOR DO ICMS SUBSTITUIÇÃO	VALOR TOTAL DOS PRODUTOS
0,00	0,00	0,00	0,00	47,25

VALOR DO FRETE	VALOR DO SEGURO	DESCONTO	OUTRAS DESPESAS ACESSÓRIAS	VALOR DO IPI	VALOR TOTAL DA NOTA
0,00	0,00	0,00	0,00	0,00	47,25

TRANSPORTADOR/VOLUMES TRANSPORTADOS

NOME/RAZÃO SOCIAL	FRETE POR CONTA	CÓDIGO ANTT	PLACA DO VEÍCULO	UF	CNPJ/CPF
	0-EMITENTE				

ENDEREÇO	MUNICÍPIO	UF	INSCRIÇÃO ESTADUAL

DADOS DO PRODUTO/SERVIÇO

CÓD.PROD.	DESCRIÇÃO DO PRODUTO/SERVIÇO	NCM/SH	CST	CFOP	UNID.	QUANT.	V.UNITÁRIO	V.DESC.	V.TOTAL	BC.ICMS	V.ICMS	V.IPI	ALÍQ. ICMS	ALÍQ. IPI
1443	INFRALAX 15CPR EMS	30049045	060	5929	UN	15,00	3,15	0,00	47,25	0,00	0,00	0,00	0,00	0,00

CÁLCULO DO ISSQN

INSCRIÇÃO MUNICIPAL	VALOR TOTAL DOS SERVIÇOS	BASE DE CÁLCULO DO ISSQN	VALOR TOTAL DO ISSQN
	0,00	0,00	0,00

DADOS ADICIONAIS

INFORMAÇÕES COMPLEMENTARES
MD-5:9d9451f605f734c294ea3a392d009674
DANFE REF ORDEM DE FORNECIMENTO: 221/2015
REF ECF: 790836 - DATA: 04/02/2015
DEPÓSITO EM CONTA - BANCO: SANTANDER
AGENCIA: 1543
CONTA: 130001105

Val Aprox Tributos R$ 12,64 (26,75%) Fonte: IBPT

RESERVADO AO FISCO

Declaro que o material a que se refere esta Nota Fiscal, foi recebido em perfeita ordem.
Em, 04 / 02 / 2015

DATA E HORA DA IMPRESSÃO: 04/02/2015 08:39

Desenvolvido por Projeto ACBr - http://acbr.sf.net

MEDICAMENTOS

Ordem de fornecimento nº221: /2015

Autorizo a empresa **DROGAFARMA DE FRANCA LTDA** com o CNPJ: 49.219.686/0001-03 inscrição estadual sob o nº 310.049.167.110, a entregar os medicamentos descriminados abaixo, referente ao pregão presencial n. 014/2014, processo n. 020/2014. Os medicamentos deverão ser entregues na Praça São Sebastião nº: 100 – Centro – Jeriquara – SP, o prazo máximo para entrega será de 05 (cinco) dias úteis a contar à partir da ordem de fornecimento, conforme consta no edital.

Item	Produto	Qtde	Marca	Valor	Valor total
81	Cafeina+carisoprodol+diclof. Sodico+paracet. 15 comp	15 CX	EMS	3,15	47,25
				Total	**47,25**

Jeriquara, 03 Fevereiro de 2015

Juliana Sarreta Lucindo

Secretaria de Saúde



DrogaFarma

Sempreomelhorparavocê

DrogaFarma de Franca Ltda
Rua Francisco Marques,780
CEP 14405-342 Franca-SP

CNPJ:49.219.686/0001-06
IE:310.049.167.110
IM:ISENTO
04/02/2015 07:12:13 CCF:181310 COO:270

CUPOM FISCAL

ITEM CODIGO DESCRIÇÃO QTD UN VL UNIT(R$) ST VL ITEM(
1 181443 INFRALAX 15CPR EMS 15UNx14,18 F1 2,12

Subtotal R$ 2,12
desconto -0,65
TOTAL R$ 47,
Convenio 47,
MD-5:a4d4acf4cb7c7b00f781e6be2a89270a
PV0000151373 C:790830 V:217460
Val Aprox Tributos R$12,64 (26,75%) Fonte:IBP
000999 - PREFEITURA MUN DE JERIQUARA
055617 - PREFEITURA MUN DE JERIQUARA
CNPJ: 45853315000150
I.E.: ISENTO

IGSDGGFD G91387SC PHYTNJ&D G9S4FBMA F6F233FFD
BEMATECH MP-4000 TH FI ECF-IF
VERSÃO:01.00.02 ECF:009 LJ:0001
QQQQQQQQUTORORYCE 04/02/2015 07:12:19

20/02/2015 BANCO DO BRASIL 13:11:27
694918449 0202

COMPROVANTE DE DEPOSITO EM CONTA CORRENTE
EM CHEQUE

CLIENTE: DROGAFARMA DE FRANCA LTDA
AGENCIA: 4618-3 CONTA: 14.000-7

DATA	20/02/2015
NR. DOCUMENTO	69.491.844.900.202
VALOR CHEQUE	47,25
VALOR TOTAL	47,25

NR.AUTENTICACAO 3.C9C.C50.28C.8A8.783
LEIA NO VERSO COMO CONSERVAR ESTE DOCUMENTO,
ENTRE OUTRAS INFORMACOES.

PREFEITURA MUNICIPAL DE JERIQUARA

Rua Jonas Alves Costa, 559
45353315/0001-50 Exercício: 2015

ORDEM DE PAGAMENTO

ORDEM DE PAGAMENTO 00476

DATA: 03/02/2015 VENCTO:19/02/2015 PAGTO: 19/02/2015

Credor..: DROGAFARMA DE FRANCA LTDA CNPJ: 49.219.686/0001-03 Cod: 3175
Endereço: RUA FRANCISCO MARQUES
Cidade..: FRANCA CEP: 14405-342

Discriminação..:
referente pagamento pelo fornecimento de medicamentos.

Valor **47,25**
(quarenta e sete reais e vinte e cinco centavos) * * *

PREFEITURA MUNICIPAL DE JERIQUARA

Rua Jonas Alves Costa, 559
45353315/0001-50

NOTA DE EMPENHO

567

NOTA DE EMPENHO Nº **567**	FICHA: 123	DATA: 09/02/2015	REQUISIÇÃO Nº:
LICITAÇÃO: 000020/14	PREGÃO PRESENCIAL 0014/14	DOCUMENTO: NOTA FISCAL Nº	VENCIMENTO: 25/02/2015

NOME: DROGARIA BRAZUL FARMA LTDA ME — 07.157.053/0001-60 — CÓDIGO: 1052
ENDEREÇO: RUA CEL FRANCISCO LINO, 551 — JERIQUARA

DESCRIÇÃO DO MATERIAL E/OU SERVIÇO	VALOR TOTAL
referente pagamento pelo fornecimento de medicamentos. 01 TESOURO 310 SAÚDE-GERAL 000 SAÚDE-GERAL	
OR - Ordinario	**SOMA** **4.610,88**

CÓDIGO	CLASSIFICAÇÃO DA DESPESA EMPENHADA
02	EXECUTIVO
02 04 10	Fundo Municipal de Saúde
3.3.90.30.09	MATERIAL FARMACOLÓGICO
10.301.0150.2085.0000	Administração da Saúde Pública

DOTAÇÃO	EMPENHADO ATÉ A DATA	VALOR DESTE EMPENHO	SALDO ATUAL
500.000,00	59.262,42	4.610,88	436.126,70

VALOR A SER PAGO R$ **4.610,88**

quatro mil, seiscentos e dez reais e oitenta e oito centavos **********

EMPENHO AUTORIZADO EM 09/02/2015

A DESPESA REFERENTE A ESTE EMPENHO, FOI DEVIDAMENTE PROCESSADA, ENCONTRANDO-SE EM ORDEM PARA PAGAMENTO.

DATA

CONTABILIZADO

DATA — Gustavo Henrique Costa — CONTADOR

ORDEM DE PAGAMENTO: PAGUE-SE:

DATA — Sebastião Henrique Dal Pccolo — ORDENADOR DA DESPESA

DESPESA PAGA EM 25/02/15

BANCO	CONTA	CHEQUE	VALOR
001	106121-6	853646	

Letícia de Paula Almeida
TESOUREIRO

RECIBO

RECEBI(EMOS) O VALOR CONSTANTE DESTE EMPENHO.

NOME: Manoel Renato Coelho
CNPJ/CPF: 917-927

PREFEITURA MUNICIPAL DE JERIQUARA
Rua Jonas Alves Costa, 559
CNPJ : 45353315/0001-50

PEDIDO DE COMPRA

Autorizado por :
Data : 09/02/2015

Pedido	Data Pedido	Data Entrega
00163/15	09/02/2015	09/02/2015

Fornecedor DROGARIA BRAZUL FARMA LTDA ME
Endereço: RUA CEL FRANCISCO LINO, 551 Nº: COD: 1052
JERIQUARA CNPJ: 07.157.053/0001-60

Cod Prod	Discr.	Unid	Quant	$ Unit	Centro de Custo	Valor
009.124.004	ALLEGRA PEDIATRICO SUSP 150ML	UN	10	36,42	MANUT DA ADMINISTR	364,20
009.001.457	ANNITA 20MG/ML SUSP 100ML	UN	2	41,35	MANUT DA ADMINISTR	82,70
.000.724	CARDIZEM CD 180 MG C/16CPDS	UN	6	30,93	MANUT DA ADMINISTR	185,58
009.001.421	CEFALIUM 12 CPDS	UN	10	10,50	MANUT DA ADMINISTR	105,00
009.086.001	CERUMIN 8 Ml.	FR.	6	8,03	MANUT DA ADMINISTR	48,18
009.128.012	CETOCONAZOL+DIPRO+BETA CR 30GR	UN	6	5,99	MANUT DA ADMINISTR	35,94
009.001.566	CETOPROFENO 100MG C/20COMP	UN	6	7,58	MANUT DA ADMINISTR	45,48
009.001.306	CILOSTAZOL 50MG 30CP	CX	10	8,90	MANUT DA ADMINISTR	89,00
009.087.033	CLORIDRATO DE CLOMIPRAMINA 25MG CX20 COMP	UN	2	11,20	MANUT DA ADMINISTR	22,40
009.176.005	COMBIRON C/45 COMP	UN	3	20,15	MANUT DA ADMINISTR	60,45
009.001.822	DEPAKOTE SPRINKLE 125MG 30CP	CX	6	15,40	MANUT DA ADMINISTR	92,40
009.226.002	DEXALGEN AMP. F.V.	UN	5	22,20	MANUT DA ADMINISTR	111,00
009.400.001	FLORAX SM PEDIATRICO C/5 FLACONETES DE 5 ML	UN	6	18,48	MANUT DA ADMINISTR	110,88
009.001.846	GINGILONE POMADA 10GR	TB	1	9,80	MANUT DA ADMINISTR	9,80
009.171.006	HEXOMEDINE COLUTORIO 50ML	UN	6	27,73	MANUT DA ADMINISTR	166,38
009.001.576	LANTUS 100UI/ML 1 REFIL DE 3ML	UN	8	75,75	MANUT DA ADMINISTR	606,00
009.001.494	LASILACTONA 100MG 30CAPS	UN	3	34,40	MANUT DA ADMINISTR	103,20
009.308.004	LEVOTIROXINA SODICA 100MCG	UN	1.020	0,12	MANUT DA ADMINISTR	122,40
009.308.002	LEVOTIROXINA 75MCG	UN	1.020	0,15	MANUT DA ADMINISTR	153,00
.388.001	MAXIDEX SOL.OFT.5ML	UN	20	2,80	MANUT DA ADMINISTR	56,00
009.001.272	MERITOR 4/1000MG 30CPDS	UN	6	39,89	MANUT DA ADMINISTR	239,34
009.350.001	MIONEVRIX 20 CPDS	UN	6	17,90	MANUT DA ADMINISTR	107,40
009.001.719	ORAP 1MG CX 20COMP	UN	9	8,39	MANUT DA ADMINISTR	75,51
009.433.001	PASALIX DRGS	UN	120	0,91	MANUT DA ADMINISTR	109,20
009.000.968	RITALINA LA 20MG C/ 30CP	CX	1	128,49	MANUT DA ADMINISTR	128,49
009.001.637	STAVIGILE 200MG 30CPS	CX	2	145,28	MANUT DA ADMINISTR	290,56
009.001.894	SUSTRATE 50 CPDS	UN	12	17,31	MANUT DA ADMINISTR	207,72
009.001.357	SYSTANE COL 10ML	FR	2	24,65	MANUT DA ADMINISTR	49,30
009.414.001	TORAGESIC GTS 20MG/ML 10ML	UN	3	26,00	MANUT DA ADMINISTR	78,00
009.001.619	UTROGESTAN 200MG C/14CAPS	UN	6	34,90	MANUT DA ADMINISTR	209,40
009.045.006	XARELTO 20MG CX 28 COMP	UN	3	181,99	MANUT DA ADMINISTR	545,97
	TOTAL PEDIDO					4.610,88

Reserva(s):
Empenho(s):

Obs.:

NF 366
09/02/15

PEDIDO DE COMPRA

Autorizado por :
Data : 09/02/2015

Pedido	Data Pedido	Data Entrega
00163/15	09/02/2015	09/02/2015

Fornecedor DROGARIA BRAZUL FARMA LTDA ME
Endereço: RUA CEL FRANCISCO LINO, 551 Nº: COD: 1052
JERIQUARA CNPJ: 07.157.053/0001-60

Cod Prod	Discr.	Unid	Quant	$ Unit	Centro de Custo	Valor

_
Interessado \ Responsável

Ana Carolina Ferreira de Souza
Almoxarife

Recebemos de DROGARIA BRAZUL FARMA LTDA ME os produtos/serviços constantes da NFe indicada ao lado

DATA DE RECEBIMENTO	IDENTIFICAÇÃO E ASSINATURA DO RECEBEDOR

NF-e
Nº: 000.000.230
SÉRIE: 1

IDENTIFICAÇÃO DO EMITENTE

DROGARIA BRAZUL FARMA LTDA ME

RUA CORONEL FRANCISCO LINO 551
BRASIL - 14450-000
JERIQUARA - SP
FONE: (16)3134-1271

DANFE

Documento Auxiliar da Nota Fiscal Eletrônica

0 - ENTRADA
1 - SAÍDA [1]

N.º 000.000.230
SÉRIE 1-FOLHA 1/1

CHAVE DE ACESSO
3515 0207 1570 5300 0160 5500 1000 0002 3010 0080 1670

Consulta de autenticidade no portal nacional da NF-e www.nfe.fazenda.gov.br/portal ou no site da Sefaz Autorizadora

NATUREZA DA OPERAÇÃO	PROTOCOLO DE AUTORIZAÇÃO DE USO
VENDA SUBST TRIB*	135150083795774 09/02/2015 10:12:13

INSCRIÇÃO ESTADUAL	INSCRIÇÃO ESTADUAL DO SUBST. TRIBUTÁRIO	C.N.P.J.
402052172118		07.157.053/0001-60

DESTINATÁRIO / REMETENTE

NOME / RAZÃO SOCIAL		CNPJ / CPF	DATA DE EMISSÃO
PREFEITURA MUNICIPAL DE JERIQUARA		45.353.315/0001-50	09/02/2015
ENDEREÇO	**BAIRRO**	**CEP**	**DATA DE SAIDA**
R JONAS ALVES COSTA 559	CENTRO	14450-000	09/02/2015
MUNICÍPIO	**FONE / FAX**	**ESTADO / INSCRIÇÃO ESTADUAL**	**HORA DE SAIDA**
JERIQUARA	( )3134-1256	SP	10:09:35

FATURA/DUPLICATAS

NÚMERO DA FATURA	VALOR ORIGINAL	VALOR DO DESCONTO	VALOR LÍQUIDO
230	4.610,88	0,00	4.610,88

CÁLCULO DO IMPOSTO

BASE DE CÁLC. ICMS	VALOR DO ICMS	BASE CÁLC. ICMS SUBST.	VALOR ICMS SUBST.	VALOR TOTAL DOS PRODUTOS
0,00	0,00	0,00	0,00	4.610,88

VALOR DO FRETE	VALOR DO SEGURO	DESCONTO	OUTRAS DESP. ACESSÓRIAS	VALOR DO IPI	VALOR TOTAL DA NOTA FISCAL
0,00	0,00	0,00	0,00	0,00	4.610,88

TRANSPORTADOR / VOLUMES TRANSPORTADOS

NOME / RAZÃO SOCIAL	FRETE POR CONTA	CÓDIGO ANTT	PLACA DO VEÍCULO	UF	CNPJ / CPF
	0-EMITENTE				
ENDEREÇO	**MUNICÍPIO**			**UF**	**INSCRIÇÃO ESTADUAL**

QUANTIDADE	ESPÉCIE	MARCA	NUMERO	PESO BRUTO	PESO LÍQUIDO
2326				0,000	0,000

DADOS DOS PRODUTOS / SERVIÇOS

CÓDIGO	DESCRIÇÃO DO PRODUTO / SERVIÇO	NCM/SH	CST	CFOP	UND	QUANT.	VALOR UNITÁRIO	VALOR TOTAL	VALOR DESC.	B.CÁLC. DO ICMS	VALOR ICMS	VALOR IPI	ALÍQ. ICMS	ALÍQ. IPI
6959	ALLEGRA PEDIATRICO SUSP 150ML	30049069	000	5405	UN	10,00	36,42	364,20	0,00	0,00	0,00	0,00	0,00	0,00
47892	ANNITA 20MG/ML SUSP.100ML	30049099	000	5405	UN	2,00	41,35	82,70	0,00	0,00	0,00	0,00	0,00	0,00
5753	CARDIZEM CD180MG C/16 CAPS	30049079	000	5405	UN	6,00	30,93	185,58	0,00	0,00	0,00	0,00	0,00	0,00
113	CEFALIUM 12 CPDS	30044090	000	5405	UN	10,00	10,50	105,00	0,00	0,00	0,00	0,00	0,00	0,00
155	CERUMIN GOTAS 8ML	30049099	000	5405	UN	6,00	8,03	48,18	0,00	0,00	0,00	0,00	0,00	0,00
17951	CETOCONAZOL+DIPRO+BETA CR.30G EUROF	30049077	000	5405	UN	6,00	5,99	35,94	0,00	0,00	0,00	0,00	0,00	0,00
43722	CETOPROFENO 100MG C/20COMP MEDLEY	30039099	000	5405	UN	6,00	7,58	45,48	0,00	0,00	0,00	0,00	0,00	0,00
8317	CILOSTAZOL 50MG C/30CPR EUROFARMA	30049069	000	5405	UN	10,00	8,90	89,00	0,00	0,00	0,00	0,00	0,00	0,00
21864	CLORIDRATO DE CLOMIPRAMINA 25MG C/ 20 CPS	30049099	000	5405	UN	2,00	11,20	22,40	0,00	0,00	0,00	0,00	0,00	0,00
4950	COMBIRON C/45 COMP	30045090	000	5405	UN	3,00	20,15	60,45	0,00	0,00	0,00	0,00	0,00	0,00
21864	DEPAKOTE SPRINKLE 125MG C/ 30 CPS	30049099	000	5405	UN	6,00	15,40	92,40	0,00	0,00	0,00	0,00	0,00	0,00
2790	DEXALGEN AMPS. F.V.	30049069	000	5405	UN	5,00	22,20	111,00	0,00	0,00	0,00	0,00	0,00	0,00
7020	FLORAX SM PEDIATRICO C/5 FLACONETES DE 5ML	30049099	000	5405	UN	6,00	18,48	110,88	0,00	0,00	0,00	0,00	0,00	0,00
21864	GINGILONE POMADA 10G	30049099	000	5405	UN	1,00	9,80	9,80	0,00	0,00	0,00	0,00	0,00	0,00
1665	HEXOMEDINE COLUT.50ML	30049039	000	5405	UN	6,00	27,73	166,38	0,00	0,00	0,00	0,00	0,00	0,00
18770	LANTUS 100UI/ML 1 REFIL DE 3ML	30043929	000	5405	UN	8,00	75,75	606,00	0,00	0,00	0,00	0,00	0,00	0,00
1167	LASILACTONA 100MG 30CAPS	30043994	000	5405	UN	3,00	34,40	103,20	0,00	0,00	0,00	0,00	0,00	0,00
9479	LEVOTIROXINA SODICA 100MCG	30043981	000	5405	UN	1020,00	0,12	122,40	0,00	0,00	0,00	0,00	0,00	0,00
14255	LEVOTIROXINA SODICA 75MCG	30043981	000	5405	UN	1020,00	0,15	153,00	0,00	0,00	0,00	0,00	0,00	0,00
165	MAXIDEX SOL.OFT.5ML	30043990	000	5405	UN	20,00	2,80	56,00	0,00	0,00	0,00	0,00	0,00	0,00
17519	MERITOR 4/1000MG 30CPDS ACHE	30049049	000	5405	UN	6,00	39,89	239,34	0,00	0,00	0,00	0,00	0,00	0,00
47	MIONEVRIX 20 CPDS	30049099	000	5405	UN	6,00	17,90	107,40	0,00	0,00	0,00	0,00	0,00	0,00
21864	ORAP 1MG C/ 20 CPS	30049099	000	5405	UN	9,00	8,39	75,51	0,00	0,00	0,00	0,00	0,00	0,00
1386	PASALIX DRGS	30049099	000	5405	UN	120,00	0,91	109,20	0,00	0,00	0,00	0,00	0,00	0,00
21864	RITALINA LA 20MG C/ 30 CPS	30049099	000	5405	UN	1,00	128,49	128,49	0,00	0,00	0,00	0,00	0,00	0,00
21864	STAVIGILE 200MG C/ 30 CPS	30049099	000	5405	UN	2,00	145,28	290,56	0,00	0,00	0,00	0,00	0,00	0,00
645	SUSTRATE 50 CPDS	30049021	000	5405	UN	12,00	17,31	207,72	0,00	0,00	0,00	0,00	0,00	0,00
11796	SYSTANE COL.10ML	30049099	000	5405	UN	2,00	24,65	49,30	0,00	0,00	0,00	0,00	0,00	0,00
44410	TORAGESIC GTS 20MG/ML 10ML	30049099	000	5405	UN	3,00	26,00	78,00	0,00	0,00	0,00	0,00	0,00	0,00
46670	UTROGESTAN 200MG C/14CAPS	30049099	000	5405	UN	6,00	34,90	209,40	0,00	0,00	0,00	0,00	0,00	0,00
22568	XARELTO 20MG C/ 28 CPS	30049079	000	5405	UN	3,00	181,99	545,97	0,00	0,00	0,00	0,00	0,00	0,00

DADOS ADICIONAIS

INFORMAÇÕES COMPLEMENTARES

Trib Aprox R$ 612,62 Federal e 181,37 Estadual - Fonte : IBPT 9oi3aC referente ao pregao presencial n 014/2014 processo 020/2014DOCUMENTO EMITIDO POR ME OU EPP OPTANTE PELO SIMPLES NACIONAL. NAO GERA DIREITO A CREDITO FISCAL DE ICMS E DE IPI

RESERVADO AO FISCO

Declaro que o material a que se refere esta Nota Fiscal, foi recebido em perfeita ordem.

Em, 09/02/2015

DATA E HORA DA IMPRESSÃO: 09/02/2015 10:12:38

PREFEITURA MUNICIPAL DE JERIQUARA

Rua Jonas Alves Costa, 559
45353315/0001-50 Exercício: 2015

ORDEM DE PAGAMENTO

ORDEM DE PAGAMENTO 00533

DATA: 12/01/2015 VENCTO:25/02/2015 PAGTO: 25/02/2015

Credor..: DROGARIA BRAZUL FARMA LTDA ME CNPJ: 07.157.053/0001-60 Cod: 1052
Endereço: RUA CEL FRANCISCO LINO, 551
Cidade..: JERIQUARA CEP: 14450000

Discriminação..:
referente pagamento pelo fornecimento de medicamentos.

Valor **7.452,50**
(sete mil, quatrocentos e cinquenta e dois reais e cinquenta centavos) * * *

PREFEITURA MUNICIPAL DE JERIQUARA

Rua Jonas Alves Costa, 559
45353315/0001-50

NOTA DE EMPENHO

136

NOTA DE EMPENHO Nº **136**	FICHA: 123	DATA: 12/01/2015	REQUISIÇÃO Nº:

LICITAÇÃO: 000020/14	PREGÃO PRESENCIAL	0014/14	DOCUMENTO: NOTA FISCAL Nº	VENCIMENTO: 28/01/2015

NOME: DROGARIA BRAZUL FARMA LTDA ME — 07.157.053/0001-60 — CÓDIGO: 1052
ENDEREÇO: RUA CEL FRANCISCO LINO, 551 — JERIQUARA

DESCRIÇÃO DO MATERIAL E/OU SERVIÇO	VALOR TOTAL
referente pagamento pelo fornecimento de medicamentos. 01 TESOURO 310 SAÚDE-GERAL 000 SAÚDE-GERAL	
OR - Ordinario	**SOMA** **2.841,62**

CÓDIGO	CLASSIFICAÇÃO DA DESPESA EMPENHADA
02	EXECUTIVO
02 04 10	Fundo Municipal de Saúde
3.3.90.30.09	MATERIAL FARMACOLÓGICO
10.301.0150.2085.0000	Administração da Saúde Pública

DOTAÇÃO	EMPENHADO ATÉ A DATA	VALOR DESTE EMPENHO	SALDO ATUAL
500.000,00	13.626,11	2.841,62	483.532,27

VALOR A SER PAGO R$ **2.841,62**

dois mil, oitocentos e quarenta e um reais e sessenta e dois centavos **********

EMPENHO AUTORIZADO EM 12/01/2015

A DESPESA REFERENTE A ESTE EMPENHO, FOI DEVIDAMENTE PROCESSADA, ENCONTRANDO-SE EM ORDEM PARA PAGAMENTO.

DATA

CONTABILIZADO

DATA — Gustavo Henrique Costa — CONTADOR

ORDEM DE PAGAMENTO. PAGUE-SE:

DATA — Sebastião Henrique Dal Pccolo — ORDENADOR DA DESPESA

DESPESA PAGA EM 25/02/15

BANCO	CONTA	CHEQUE	VALOR
001	106121-6	853646	

Letícia de Paula Almeida
TESOUREIRO

RECIBO

RECEBI(EMOS) O VALOR CONSTANTE DESTE EMPENHO.

NOME: Manoel Leonardo Calls
CNPJ/CPF: 1917-927

PREFEITURA MUNICIPAL DE JERIQUARA
Rua Jonas Alves Costa, 559
CNPJ : 45353315/0001-50

PEDIDO DE COMPRA

Autorizado por :
Data : 12/01/2015

Pedido	Data Pedido	Data Entrega
00021/15	12/01/2015	12/01/2015

Fornecedor DROGARIA BRAZUL FARMA LTDA ME — COD: 1052
Endereço: RUA CEL FRANCISCO LINO, 551 — Nº: — CNPJ: 07.157.053/0001-60
JERIQUARA

Cod Prod	Discr.	Unid	Quant	$ Unit	Centro de Custo	Valor
009.001.789	AD-TIL GOTAS 20ML	UN	6	10,00	MANUT DA ADMINISTR.	60,00
009.001.226	ANNITA 20MG/ML SUSP.45 ML	UN	10	19,98	MANUT DA ADMINISTR.	199,80
).001.111	AVAMYS 120DOSES SPRAY	FR	10	35,07	MANUT DA ADMINISTR.	350,70
009.423.001	BRONCHO VACHOM 7MG C/30 CP OM	UN	1	134,85	MANUT DA ADMINISTR.	134,85
009.001.211	BUSONID AQUOSO NASAL 32MCG 120 DOSES	UN	4	12,35	MANUT DA ADMINISTR.	49,40
009.128.012	CETOCONAZOL+DIPRO+BETA CR 30GR	UN	10	5,99	MANUT DA ADMINISTR.	59,90
009.000.819	CETOPROFENO 100MG C/20	CX	6	7,58	MANUT DA ADMINISTR.	45,48
009.000.110	CITONEURIM 5000	AMP	10	8,99	MANUT DA ADMINISTR.	89,90
009.087.033	CLORIDRATO DE CLOMIPRAMINA 25MG CX20 COMP	UN	6	11,20	MANUT DA ADMINISTR.	67,20
009.021.006	DEXA-CITONEURIN DOSES	UN	10	19,23	MANUT DA ADMINISTR.	192,30
009.341.003	DONAREN 50MG C/60CPS	UN	1	50,39	MANUT DA ADMINISTR.	50,39
009.001.576	LANTUS 100UI/ML 1 REFIL DE 3ML	UN	6	75,75	MANUT DA ADMINISTR.	454,50
009.388.001	MAXIDEX SOL.OFT.5ML	UN	5	2,80	MANUT DA ADMINISTR.	14,00
009.424.001	MONONITRATO ISOSSORBIDA 20MG C/30CP	UN	360	0,13	MANUT DA ADMINISTR.	46,80
009.389.001	ORLISTATE 120MG C/42 CPS	UN	6	79,98	MANUT DA ADMINISTR.	479,88
009.001.993	PHITOSS HEDERA HELIX L. BRASTERAPICA 100ML	UN	7	7,52	MANUT DA ADMINISTR.	52,64
009.109.004	SERETIDE 25/125MCG SPRAY 120 DOSES	UN	2	64,95	MANUT DA ADMINISTR.	129,90
009.045.006	XARELTO 20MG CX 28 COMP	UN	2	181,99	MANUT DA ADMINISTR.	363,98
TOTAL PEDIDO						2.841,62

Reserva(s):
Empenho(s):

Obs.:

Interessado \ Responsável

Ana Carolina Ferreira de Souza
Almoxarife

Recebemos de DROGARIA BRAZUL FARMA LTDA ME os produtos constantes da Nota Fiscal indicada ao lado

DATA DE RECEBIMENTO	IDENTIFICAÇÃO E ASSINATURA DO RECEBEDOR

NF-e
Nº: 000.000.225
SÉRIE: 1

IDENTIFICAÇÃO DO EMITENTE

DROGARIA BRAZUL FARMA LTDA ME

RUA CORONEL FRANCISCO LINO 551
BRASIL - 14450-000
JERIQUARA - SP
FONE: (16)3134-1271

DANFE

Documento Auxiliar da Nota Fiscal Eletrônica

0 - ENTRADA
1 - SAÍDA [1]

N.º 000.000.225
SÉRIE 1-FOLHA 1/1

CHAVE DE ACESSO
3515 0107 1570 5300 0160 5500 1000 0002 2510 0078 1721

Consulta de autenticidade no portal nacional da NF-e www.nfe.fazenda.gov.br/portal ou no site da Sefaz Autorizadora

NATUREZA DA OPERAÇÃO	PROTOCOLO DE AUTORIZAÇÃO DE USO
VENDA SUBST TRIB*	135150018784617 12/01/2015 13:01:18

INSCRIÇÃO ESTADUAL	INSCRIÇÃO ESTADUAL DO SUBST. TRIBUTÁRIO	C.N.P.J.
402052172118		07.157.053/0001-60

DESTINATÁRIO / REMETENTE

NOME / RAZÃO SOCIAL	CNPJ / CPF	DATA DE EMISSÃO
PREFEITURA MUNICIPAL DE JERIQUARA	45.353.315/0001-50	12/01/2015

ENDEREÇO	BAIRRO	CEP	DATA DE SAIDA
R JONAS ALVES COSTA 559	CENTRO	14450-000	12/01/2015

MUNICÍPIO	FONE / FAX	ESTADO	INSCRIÇÃO ESTADUAL	HORA DE SAIDA
JERIQUARA	( )3134-1256	SP		

FATURA/DUPLICATAS

NÚMERO DA FATURA	VALOR ORIGINAL	VALOR DO DESCONTO	VALOR LÍQUIDO
225	2.841,62	0,00	2.841,62

CÁLCULO DO IMPOSTO

BASE DE CÁLCULO DO ICMS	VALOR DO ICMS	BASE CÁLCULO DO ICMS SUBST.	VALOR DO ICMS SUBST.	VALOR TOTAL DOS PRODUTOS
0,00	0,00	0,00	0,00	2.841,62

VALOR DO FRETE	VALOR DO SEGURO	DESCONTO	OUTRAS DESP. ACESSÓRIAS	VALOR DO IPI	VALOR TOTAL DA NOTA FISCAL
0,00	0,00	0,00	0,00	0,00	2.841,62

TRANSPORTADOR / VOLUMES TRANSPORTADOS

NOME / RAZÃO SOCIAL	FRETE POR CONTA	CÓDIGO ANTT	PLACA DO VEÍCULO	UF	CNPJ / CPF
	0-EMITENTE				

ENDEREÇO	MUNICÍPIO	UF	INSCRIÇÃO ESTADUAL

QUANTIDADE	ESPÉCIE	MARCA	NUMERO	PESO BRUTO	PESO LÍQUIDO
462				0,000	0,000

DADOS DOS PRODUTOS / SERVIÇOS

CÓDIGO	DESCRIÇÃO DO PRODUTO / SERVIÇO	NCM/SH	CST	CFOP	UNID	QUANT.	VALOR UNITÁRIO	VALOR TOTAL	VALOR DESC.	B.CÁLC. DO ICMS	VALOR ICMS	VALOR IPI	ALÍQ. ICMS	ALÍQ IPI
18576	AD-TIL GOTAS 20ML	30045040	000	5405	UN	6,00	10,00	60,00	0,00	0,00	0,00	0,00	0,00	0,00
47893	ANNITA 20MG/ML SUSP.45ML	30049099	000	5405	UN	10,00	19,98	199,80	0,00	0,00	0,00	0,00	0,00	0,00
7533	AVAMYS SPRAY 120DOSES	30043990	000	5405	UN	10,00	35,07	350,70	0,00	0,00	0,00	0,00	0,00	0,00
22660	BRONCHO VACHOM 7MG C/ 30 CP OM PHARMA	30049039	000	5405	UN	1,00	134,85	134,85	0,00	0,00	0,00	0,00	0,00	0,00
8142	BUSONID AQUOSO NASAL 32MCG 120DOSES	30043999	000	5405	UN	4,00	12,35	49,40	0,00	0,00	0,00	0,00	0,00	0,00
17951	CETOCONAZOL+DIPRO+BETA CR.30G EUROF	30049077	000	5405	UN	10,00	5,99	59,90	0,00	0,00	0,00	0,00	0,00	0,00
43722	CETOPROFENO 100MG C/20COMP MEDLEY	30039099	000	5405	UN	6,00	7,58	45,48	0,00	0,00	0,00	0,00	0,00	0,00
3780	CITONEURIN 5000 AMP	30045090	000	5405	UN	10,00	8,99	89,90	0,00	0,00	0,00	0,00	0,00	0,00
21864	CL. DE CLOMIPRAMINA 25MG C/ 20 CPS	30049099	000	5405	UN	6,00	11,20	67,20	0,00	0,00	0,00	0,00	0,00	0,00
1428	DEXA-CITONEURIN DOSES	30043210	000	5405	UN	10,00	19,23	192,30	0,00	0,00	0,00	0,00	0,00	0,00
21864	DONAREN 50MG C/ 60 CPS	30049099	000	5405	UN	1,00	50,39	50,39	0,00	0,00	0,00	0,00	0,00	0,00
18770	LANTUS 100UI/ML 1 REFIL DE 3ML	30043929	000	5405	UN	6,00	75,75	454,50	0,00	0,00	0,00	0,00	0,00	0,00
165	MAXIDEX SOL.OFT.5ML	30043990	000	5405	UN	5,00	2,80	14,00	0,00	0,00	0,00	0,00	0,00	0,00
47170	MONONITRATO ISOSSORBIDA 20MG C/30CP	30049059	000	5405	UN	360,00	0,13	46,80	0,00	0,00	0,00	0,00	0,00	0,00
22304	ORLISTATE 120MG 42 CPS GERMED	30049099	000	5405	UN	6,00	79,98	479,88	0,00	0,00	0,00	0,00	0,00	0,00
18547	PHITOSS HEDERA HELIX L. BRASTERAPICA 100ML	30049099	000	5405	UN	7,00	7,52	52,64	0,00	0,00	0,00	0,00	0,00	0,00
16530	SERETIDE 25/125MCG SPRAY 120 DOSES	30049039	000	5405	UN	2,00	64,95	129,90	0,00	0,00	0,00	0,00	0,00	0,00
22568	XARELTO 20MG C/ 28 CPS	30049079	000	5405	UN	2,00	181,99	363,98	0,00	0,00	0,00	0,00	0,00	0,00

DADOS ADICIONAIS

INFORMAÇÕES COMPLEMENTARES	RESERVADO AO FISCO
Valor Aprox. Tributos RS 663,67(23,36%) Fonte: IBPT referente ao pregao presencial n 014/2014 processo 020/2014DOCUMENTO EMITIDO POR ME OU EPP OPTANTE PELO SIMPLES NACIONAL. NAO GERA DIREITO A CREDITO FISCAL DE ICMS E DE IPI	Declaro que o material a que se refere esta Nota Fiscal, foi recebido em perfeita ordem. Em, 12/01/2015

DATA E HORA DA IMPRESSÃO: 12/01/2015 13:01:28

Desenvolvido por Sge Informatica

PREFEITURA MUNICIPAL DE JERIQUARA
Rua Jonas Alves Costa, 559
45353315/0001-50 Exercício: 2015

ORDEM DE PAGAMENTO

ORDEM DE PAGAMENTO 00533

DATA: 12/01/2015 VENCTO:25/02/2015 PAGTO: 25/02/2015

Credor..: DROGARIA BRAZUL FARMA LTDA ME CNPJ: 07.157.053/0001-60 Cod: 1052
Endereço: RUA CEL FRANCISCO LINO, 551
Cidade..: JERIQUARA CEP: 14450000

Discriminação..:
referente pagamento pelo fornecimento de medicamentos.

Valor **7.452,50**
(sete mil, quatrocentos e cinquenta e dois reais e cinquenta centavos) * * *

PREFEITURA MUNICIPAL DE JERIQUARA

Rua Jonas Alves Costa, 559
45353315/0001-50

NOTA DE EMPENHO

493

NOTA DE EMPENHO Nº 493	FICHA: 123	DATA: 03/02/2015	REQUISIÇÃO Nº:

LICITAÇÃO: 000020/14	PREGÃO PRESENCIAL	0014/14	DOCUMENTO: NOTA FISCAL Nº	VENCIMENTO: 18/02/2015

NOME: LUMAR COM PROD FARMACEUT LTDA — 49.228.695/0001-52 — CÓDIGO: 81
ENDEREÇO: Rua Libero Badaro, 1399 — FRANCA

DESCRIÇÃO DO MATERIAL E/OU SERVIÇO	VALOR TOTAL
referente pagamento pelo fornecimento de medicamentos. 01 TESOURO 310 SAÚDE-GERAL 000 SAÚDE-GERAL	
OR - Ordinario — **SOMA**	**82,00**

CÓDIGO	CLASSIFICAÇÃO DA DESPESA EMPENHADA
02	EXECUTIVO
02 04 10	Fundo Municipal de Saúde
3.3.90.30.09	MATERIAL FARMACOLÓGICO
10.301.0150.2085.0000	Administração da Saúde Pública

DOTAÇÃO	EMPENHADO ATÉ A DATA	VALOR DESTE EMPENHO	SALDO ATUAL
500.000,00	49.823,10	82,00	450.094,90

VALOR A SER PAGO R$ **82,00**

oitenta e dois reais * * *

PREFEITURA MUNICIPAL DE JERIQUARA
Rua Jonas Alves Costa, 559
CNPJ : 45353315/0001-50

PEDIDO DE COMPRA

Autorizado por :
Data : 03/02/2015

Pedido	Data Pedido	Data Entrega
00120/15	03/02/2015	03/02/2015

Fornecedor LUMAR COM PROD FARMACEUT LTDA COD: 81
Endereço: Rua Libero Badaro, 1399 Nº: CNPJ: 49.228.695/0001-52
FRANCA

Cod Prod	Discr.	Unid	Quant	$ Unit	Centro de Custo	Valor
009.090.020	AMOXILINA 250MG/5ML SUSP.60ML	FR	50	1,64	MANUT DA ADMINISTR	82,00
TOTAL PEDIDO						82,00

Reserva(s):
Empenho(s):

Obs.:

_
Interessado \ Responsável

Ana Carolina Ferreira de Souza
Almoxarife

Recebemos de Lumar Comércio de Produtos Farmacêuticos Ltda os produtos constantes da Nota Fiscal indicada ao lado Emissão: 3/2/2015 Pedido: 414414 DEST.: (448) Prefeitura Municipal de Jeriquara - Valor Total: 82,00		NF-e Nº: 000.108.983 SÉRIE: 0
DATA DE RECEBIMENTO	IDENTIFICAÇÃO E ASSINATURA DO RECEBEDOR	

IDENTIFICAÇÃO DO EMITENTE

Lumar Comércio de Produtos Farmacêuticos Ltda
Av. Wilson Bego,745
Distrito Industrial Franca - SP
CEP:14406-091 Fone: (16)37211102

DANFE

Documento Auxiliar da Nota Fiscal Eletrônica

0 - ENTRADA
1 - SAÍDA [1]

Nº: 000.108.983
SÉRIE:0 FOLHA 1/1

CHAVE DE ACESSO
3515 0249 2286 9500 0152 5500 0000 1089 8310 0003 0402

Consulta de autenticidade no portal nacional da NF-e www.nfe.fazenda.gov.br/portal ou no site da Sefaz Autorizadora

NATUREZA DA OPERAÇÃO		PROTOCOLO DE AUTORIZAÇÃO DE USO
VENDA		135150072259288 03/02/2015 16:58:54
INSCRIÇÃO ESTADUAL	INSCRIÇÃO ESTADUAL DO SUBST. TRIBUTÁRIO	CNPJ
310049440111		49.228.695/0001-52

DESTINATÁRIO / REMETENTE

NOME / RAZÃO SOCIAL			CNPJ / CPF	DATA DE EMISSÃO
Prefeitura Municipal de Jeriquara			45.353.315/0001-50	3/2/2015
ENDEREÇO	BAIRRO		CEP	DATA DE SAIDA
Rua Jonas Alves Costa, 559	Centro		14450-000	3/2/2015
MUNICÍPIO	FONE / FAX	ESTADO	INSCRIÇÃO ESTADUAL	HORA DE SAÍDA
Jeriquara	(16)3134-1256	SP	ISENTO	

FATURA / DUPLICATAS

Número	Vencto	Valor
481651	05/03/2015	82.00

CÁLCULO DO IMPOSTO

BASE DE CÁLCULO DO ICMS		VALOR DO ICMS	BASE CÁLCULO DO ICMS SUBST.	VALOR DO ICMS SUBST.	VALOR TOTAL DOS PRODUTOS
82,00		14,76	0,00	0,00	82,00
VALOR DO FRETE	VALOR DO SEGURO	DESCONTO	OUTRAS DESP. ACESSÓRIAS	VALOR DO IPI	VALOR TOTAL DA NOTA FISCAL
0,00		0,00	0,00		82,00

TRANSPORTADOR / VOLUMES TRANSPORTADOS

NOME / RAZÃO SOCIAL	FRETE POR CONTA 0-EMITEMTE 1-DESTINATÁRIO [0]	CODIGO ANTT	PLACA VEÍCULO	UF	CNPJ
ENDEREÇO	MUNICÍPIO			UF	INSCRIÇÃO ESTADUAL

QUANTIDADE	ESPÉCIE	MARCA	NUMERAÇÃO	PESO BRUTO	PESO LIQUIDO
0	Caixa(s)			0,00	0,00

DADOS DOS PRODUTOS / SERVIÇOS

COD PROD	DESCRIÇÃO DO PRODUTO / SERVIÇO	NCM/SH	CST	CFOP	UNID	QUANT.	VALOR UNITÁRIO	VALOR TOTAL	VALOR DESC.	BASE CALC ICMS	VALOR ICMS	VALOR IPI	ALÍQUOTAS ICMS	ALÍQUOTAS IPI
052515	AMOXICILINA 250MG/5ML SUSP.60ML(G) Lote:15A538 Qtde:50 Venc: 12/12/2016	3004.10.12	000	5102	FR	50,00	1,6400	82,00	0,00	82,00	14,76	0,00	18,00	0,00

DADOS ADICIONAIS

INFORMAÇÕES COMPLEMENTARES	RESERVADO AO FISCO
Lista Negativa (82,00) Televendas: LUMAR - LICITAÇÃO - Comerente: Vera - End. Conf.: A Local Entrega: Praça São Sebastião, 100 Bairro: Centro BANCO DO BRASIL AG.: 6520-X C/C.: 104069-3 PREGÃO Nº 14/2014-30 O.F. Nº 199/2014 PROC. Nº 20/2014 **Cliente: 448 Pedido: 414414**	Declaro que o material a que se refere esta Nota Fiscal, foi recebido em perfeita ordem. Em, 03/02/2015

20/02/2015 - BANCO DO BRASIL - 13:07:33
694918449 0198
COMPROVANTE DE DEPOSITO EM CONTA CORRENTE
EM CHEQUE

CLIENTE: LUMAR COM PROD FARM
AGENCIA: 6520-X CONTA: 104.069-3

DATA 20/02/2015
NR. DOCUMENTO 69.491.844.900.198
VALOR CHEQUE 630,00
VALOR TOTAL 630,00

NR.AUTENTICACAO 6.932.3FB.A16.16B.172

LEIA NO VERSO COMO CONSERVAR ESTE DOCUMENTO,
ENTRE OUTRAS INFORMACOES.

PREFEITURA MUNICIPAL DE JERIQUARA

Rua Jonas Alves Costa, 559
45353315/0001-50 Exercício: 2015

ORDEM DE PAGAMENTO

ORDEM DE PAGAMENTO 00472

DATA: 03/02/2015 VENCTO:19/02/2015 PAGTO: 19/02/2015

Credor..: LUMAR COM PROD FARMACEUT LTDA CNPJ: 49.228.695/0001-52 Cod: 81
Endereço: Rua Libero Badaro, 1399
Cidade..: FRANCA CEP: 14400-570

Discriminação..:
referente pagamento pelo fornecimento de medicamentos.

Valor **630,00**
(seiscentos e trinta reais) * * *

PREFEITURA MUNICIPAL DE JERIQUARA

Rua Jonas Alves Costa, 559
45353315/0001-50

NOTA DE EMPENHO

432

NOTA DE EMPENHO Nº 432	FICHA: 123	DATA: 30/01/2015	REQUISIÇÃO Nº:

LICITAÇÃO: 000020/14	PREGÃO PRESENCIAL	0014/14	DOCUMENTO: NOTA FISCAL Nº	VENCIMENTO: 12/02/2015

NOME: DROGAFARMA DE FRANCA LTDA — 49.219.686/0001-03 — CÓDIGO: 3175
ENDEREÇO: RUA FRANCISCO MARQUES — FRANCA

DESCRIÇÃO DO MATERIAL E/OU SERVIÇO	VALOR TOTAL
referente pagamento pelo fornecimento de medicamentos. 01 TESOURO 310 SAÚDE-GERAL 000 SAÚDE-GERAL	
OR - Ordinario — **SOMA**	**457,00**

CÓDIGO	CLASSIFICAÇÃO DA DESPESA EMPENHADA
02	EXECUTIVO
02 04 10	Fundo Municipal de Saúde
3.3.90.30.09	MATERIAL FARMACOLÓGICO
10.301.0150.2085.0000	Administração da Saúde Pública

DOTAÇÃO	EMPENHADO ATÉ A DATA	VALOR DESTE EMPENHO	SALDO ATUAL
500.000,00	48.440,03	457,00	451.102,97

VALOR A SER PAGO R$ **457,00**

quatrocentos e cinquenta e sete reais * * *

PREFEITURA MUNICIPAL DE JERIQUARA
Rua Jonas Alves Costa, 559
CNPJ : 45353315/0001-50

PEDIDO DE COMPRA

Autorizado por :
Data : 30/01/2015

Pedido	Data Pedido	Data Entrega
00106/15	30/01/2015	30/01/2015

Fornecedor DROGAFARMA DE FRANCA LTDA
Endereço: RUA FRANCISCO MARQUES
FRANCA

Nº: 780

COD: 3175
CNPJ: 49.219.686/0001-03

Cod Prod	Discr.	Unid	Quant	$ Unit	Centro de Custo	Valor
009.431.001	ESCOPEN 10 250MG 20CPR	UN	50	5,00	MANUT DA ADMINISTR	250,00
009.378.001	FORFIG 200MG 20CPR	UN	4	51,75	MANUT DA ADMINISTR	207,00
	TOTAL PEDIDO					457,00

Reserva(s):
Empenho(s):

Obs.:

Interessado \ Responsável

Ana Carolina Ferreira de Souza
Almoxarife

Drogafarma de Franca Ltda

RUA FRANCISCO MARQUES Nº 780
VILA NOVA - FRANCA-SP
CEP 14405-342
FONE (16)3720-3777

DANFE
Documento Auxiliar da Nota Fiscal Eletrônica
0- ENTRADA
1- SAÍDA [1]
Nº 000.056.249
SÉRIE 1
FOLHA 1/1

CHAVE DE ACESSO
3515 0149 2196 8600 0103 5500 1000 0562 4910 0056 2490

Consulta de autenticidade no portal nacional da NF-e www.nfe.fazenda.gov.br/portal ou no site da Sefaz autorizadora

NATUREZA OPERAÇÃO	PROTOCOLO DE AUTORIZAÇÃO DE USO
Nota Fiscal Emitida para ECF	135150063099123 30/01/2015 09:45:51

INSCRIÇÃO ESTADUAL	INSC. ESTADUAL DO SUBST. TRIBUTÁRIO	CNPJ
310049167110		49.219.686/0001-03

DESTINATÁRIO/REMETENTE

NOME/RAZÃO SOCIAL			CNPJ/CPF	DATA DA EMISSÃO
PREFEITURA MUN DE JERIQUARA			45.353.315/0001-50	30/01/2015
ENDEREÇO	**BAIRRO/DISTRITO**	**CEP**		**DATA DA SAIDA / ENTRADA**
RUA JONAS ALVES COSTA 559	CENTRO	14450-000		30/01/2015
MUNICÍPIO	**FONE/FAX**	**UF**	**INSCRIÇÃO ESTADUAL**	**HORA DE SAÍDA**
JERIQUARA	(16)3134-1329	SP		

FATURA

PAGAMENTO À VISTA

CÁLCULO DO IMPOSTO

BASE DE CÁLCULO DO ICMS	VALOR DO ICMS	BASE DE CÁLCULO DO ICMS SUBSTITUIÇÃO	VALOR DO ICMS SUBSTITUIÇÃO	VALOR TOTAL DOS PRODUTOS
0,00	0,00	0,00	0,00	457,00

VALOR DO FRETE	VALOR DO SEGURO	DESCONTO	OUTRAS DESPESAS ACESSÓRIAS	VALOR DO IPI	VALOR TOTAL DA NOTA
0,00	0,00	0,00	0,00	0,00	457,00

TRANSPORTADOR/VOLUMES TRANSPORTADOS

NOME/RAZÃO SOCIAL	FRETE POR CONTA	CÓDIGO ANTT	PLACA DO VEÍCULO	UF	CNPJ/CPF
	0-EMITENTE				

ENDEREÇO	MUNICÍPIO	UF	INSCRIÇÃO ESTADUAL

DADOS DO PRODUTO/SERVIÇO

CÓD.PROD.	DESCRIÇÃO DO PRODUTO/SERVIÇO	NCM/SH	CST	CFOP	UNID.	QUANT.	V.UNITÁRIO	V.DESC.	V.TOTAL	BC.ICMS	V.ICMS	V.IPI	ALÍQ. ICMS	ALÍQ. IPI
73892	ESCOPEN 10 250MG 20CPR PHARLAB	30049069	060	5929	UN	50,00	5,00	0,00	250,00	0,00	0,00	0,00	0,00	0,00
66044	FORFIG 200MG 20CPR	30049094	060	5929	UN	4,00	51,75	0,00	207,00	0,00	0,00	0,00	0,00	0,00

CÁLCULO DO ISSQN

INSCRIÇÃO MUNICIPAL	VALOR TOTAL DOS SERVIÇOS	BASE DE CÁLCULO DO ISSQN	VALOR TOTAL DO ISSQN
	0,00	0,00	0,00

DADOS ADICIONAIS

INFORMAÇÕES COMPLEMENTARES
MD-5:9d9451f605f734c294ea3a392d009674
DANFE REF ORDEM DE FORNECIMENTO: 188/2014
REF ECF: 785412 - DATA: 30/01/2015
DEPÓSITO EM CONTA - BANCO: SANTANDER
AGENCIA: 1543
CONTA: 130001105

Val Aprox Tributos R$ 102,25 (22,37%) Fonte: IBPT

RESERVADO AO FISCO

Declaro que o material a que se refere esta Nota Fiscal, foi recebido em perfeita ordem.
Em, 30/01/2015

DATA E HORA DA IMPRESSÃO: 30/01/2015 09:46

Desenvolvido por Projeto ACBr - http://acbr.sf.net

MEDICAMENTOS

Ordem de fornecimento nº: 188/2014

Autorizo a empresa **DROGAFARMA DE FRANCA LTDA** com o CNPJ: 49.219.686/0001-03 inscrição estadual sob o nº 310.049.167.110, a entregar os medicamentos descriminados abaixo, referente ao pregão presencial n. 014/2014, processo n. 020/2014. Os medicamentos deverão ser entregues na Praça São Sebastião nº: 100 – Centro – Jeriquara – SP, o prazo máximo para entrega será de 05 (cinco) dias úteis a contar à partir da ordem de fornecimento, conforme consta no edital.

Item	Produto	Qtde	Marca	Valor	Valor total
227	Escopolamina+dipirona	1000	Teuto	0,25	250,00
483	Sylybium Marianum 200mg 20 cap	4 cx	Eurofarma	51,75	207,00
				TOTAL	**457,00**

Jeriquara, 18 dezembro de 2014

Juliana Sarreta Lucindo

Secretaria de Saúde

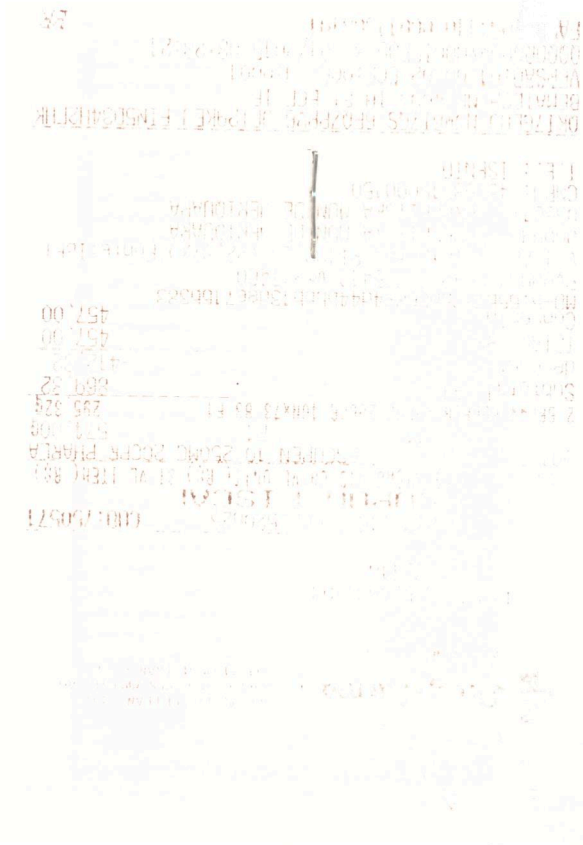

PREFEITURA MUNICIPAL DE JERIQUARA

Rua Jonas Alves Costa, 559
45353315/0001-50 Exercício: 2015

ORDEM DE PAGAMENTO

ORDEM DE PAGAMENTO 00437

DATA: 30/01/2015 VENCTO:13/02/2015 PAGTO: 13/02/2015

Credor..: DROGAFARMA DE FRANCA LTDA CNPJ: 49.219.686/0001-03 Cod: 3175
Endereço: RUA FRANCISCO MARQUES
Cidade..: FRANCA CEP: 14405-342

Discriminação..:
referente pagamento pelo fornecimento de medicamentos.

Valor **3.349,32**
(três mil, trezentos e quarenta e nove reais e trinta e dois centavos) * * *

PREFEITURA MUNICIPAL DE JERIQUARA

Rua Jonas Alves Costa, 559
45353315/0001-50

NOTA DE EMPENHO

772

NOTA DE EMPENHO Nº 772	FICHA: 123	DATA: 18/02/2015	REQUISIÇÃO Nº:
LICITAÇÃO: DISPENSA		DOCUMENTO: NOTA FISCAL Nº	VENCIMENTO: 26/02/2015

NOME: L.A. INFORMATICA LTDA ME — 11.368.254/0001-83 — CÓDIGO: 2197
ENDEREÇO: RUA CLEMENTINO TEIXEIRA, 190 — PEDREGULHO

DESCRIÇÃO DO MATERIAL E/OU SERVIÇO	VALOR TOTAL
referente pagamento pelo fornecimento de materiais de escritorio/expediente/papelaria. 01 TESOURO 310 SAÚDE-GERAL 000 SAÚDE-GERAL	
OR - Ordinario — **SOMA**	**1.975,00**

CÓDIGO	CLASSIFICAÇÃO DA DESPESA EMPENHADA
02	EXECUTIVO
02 04 10	Fundo Municipal de Saúde
3.3.90.30.16	MATERIAL DE EXPEDIENTE
10.301.0150.2085.0000	Administração da Saúde Pública

DOTAÇÃO	EMPENHADO ATÉ A DATA	VALOR DESTE EMPENHO	SALDO ATUAL
500.000,00	73.636,59	1.975,00	424.388,41

VALOR A SER PAGO R$ **1.975,00**

um mil, novecentos e setenta e cinco reais ********** ********

EMPENHO AUTORIZADO EM 18/02/2015

A DESPESA REFERENTE A ESTE EMPENHO, FOI DEVIDAMENTE PROCESSADA, ENCONTRANDO-SE EM ORDEM PARA PAGAMENTO.

DATA

CONTABILIZADO

DATA

Gustavo Henrique Costa
CONTADOR

ORDEM DE PAGAMENTO. PAGUE-SE:

DATA

Sebastião Henrique Dal Pccolo
ORDENADOR DA DESPESA

DESPESA PAGA EM 27/02/15

BANCO	CONTA	CHEQUE	VALOR
001	106121-6	853657	

Letícia de Paula Almeida
TESOUREIRO

RECIBO

RECEBI(EMOS) O VALOR CONSTANTE DESTE EMPENHO.

NOME: Edileuza Feitosa Souza
CNPJ/CPF: 286.734.828-82

11 368 254/0001-83
L.A. INFORMÁTICA LTDA - ME
Rua Clementino Teixeira N.º 190
Bela Vista CEP 14.470-000
PEDREGULHO — SP

PREFEITURA MUNICIPAL DE JERIQUARA
Rua Jonas Alves Costa, 559
CNPJ : 45353315/0001-50

PEDIDO DE COMPRA

Autorizado por :
Data : 18/02/2015

Pedido	Data Pedido	Data Entrega
00198/15	18/02/2015	26/02/2015

Fornecedor L.A. INFORMATICA LTDA ME
Endereço: RUA CLEMENTINO TEIXEIRA, 190 Nº: COD: 2197
PEDREGULHO CNPJ: 11.368.254/0001-83

Cod Prod	Discr.	Unid	Quant	$ Unit	Centro de Custo	Valor
016.061.067	TONER LASERJET HP 85A	UN	5	199,00	MANUT DA ADMINISTR	995,00
016.061.068	TONER LASERJET HP 12A	UN	2	210,00	MANUT DA ADMINISTR	420,00
6.061.069	TONER SANSUNG ORIGINAL	UN	2	280,00	MANUT DA ADMINISTR	560,00
TOTAL PEDIDO						1.975,00

Reserva(s):
Empenho(s):

Obs.:

_
Interessado \ Responsável

Ana Carolina Ferreira de Souza
Almoxarife

RECEBEMOS DE L.A. INFORMÁTICA LTDA - ME OS PRODUTOS/SERVIÇOS CONSTANTES DA NOTA FISCAL INDICADA AO LADO		NF-e Nº 000.000.435 SÉRIE: 1
DATA DE RECEBIMENTO	IDENTIFICAÇÃO E ASSINATURA DO RECEBEDOR	

L.A. INFORMÁTICA LTDA - ME

AVENIDA CLEMENTINO TEIXEIRA, 190 - - BELA VISTA,
Pedregulho, SP - CEP: 14470000 - Fone/Fax: 1631712071

DANFE

Documento Auxiliar da Nota Fiscal Eletrônica

0 - Entrada
1 - Saída [1]

Nº 000.000.435
SÉRIE: 1
Página 1 de 1

CONTROLE DO FISCO

CHAVE DE ACESSO
3515 0211 3682 5400 0183 5500 1000 0004 3514 0081 0052

Consulta de autenticidade no portal nacional da NF-e www.nfe.fazenda.gov.br/portal ou no site da Sefaz Autorizadora

NATUREZA DA OPERAÇÃO		PROTOCOLO DE AUTORIZAÇÃO DE USO
VENDA		135150121567416 - 26/02/2015 09:37
INSCRIÇÃO ESTADUAL	INSCRIÇÃO ESTADUAL DO SUBST. TRIB.	CNPJ
518073885111		11.368.254/0001-83

DESTINATÁRIO/REMETENTE

NOME/RAZÃO SOCIAL			CNPJ/CPF	DATA DA EMISSÃO
PREFEITURA MUNICIPAL DE JERIQUARA			45.353.315/0001-50	26/02/2015
ENDEREÇO	BAIRRO/DISTRITO		CEP	DATA DE ENTRADA/SAÍDA
JONAS ALVES COSTA, 559 -	CENTRO		14450-000	
MUNICÍPIO	FONE/FAX	UF	INSCRIÇÃO ESTADUAL	HORA DE ENTRADA/SAÍDA
Jeriquara	1631341256	SP		

FATURA

PAGAMENTO À VISTA

CÁLCULO DO IMPOSTO

BASE DE CÁLCULO DO ICMS	VALOR DO ICMS	BASE DE CÁLCULO DO ICMS ST	VALOR DO ICMS ST	VALOR TOTAL DOS PRODUTOS
0,00	0,00	0,00	0,00	1.975,00

VALOR DO FRETE	VALOR DO SEGURO	DESCONTO	OUTRAS DESPESAS ACESSÓRIAS	VALOR DO IPI	VALOR TOTAL DA NOTA
0,00	0,00	0,00	0,00	0,00	1.975,00

TRANSPORTADOR/VOLUMES TRANSPORTADOS

RAZÃO SOCIAL	FRETE POR CONTA	CÓDIGO ANTT	PLACA DO VEÍCULO	UF	CNPJ/CPF
	0 - Emitente				

ENDEREÇO	MUNICÍPIO	UF	INSCRIÇÃO ESTADUAL

QUANTIDADE	ESPÉCIE	MARCA	NUMERAÇÃO	PESO BRUTO	PESO LÍQUIDO

DADOS DO PRODUTO/SERVIÇO

CÓDIGO	DESCRIÇÃO DO PRODUTO/SERVIÇO	NCM/SH	CST	CFOP	UNID.	QTD.	VLR. UNIT.	VLR. TOTAL	BC ICMS	VLR. ICMS	VLR. IPI	ALÍQ. ICMS	ALÍQ. IPI
84439929	TONER LASERJET HP 85 A	84439929	0500	5405	UN	5,0000	199,0000	995,00					
84439929	TONER LASERJET HP 12 A	84439929	0500	5405	UN	2,0000	210,0000	420,00					
84439929	TONER SANSUNG ORIGINAL	84439929	0500	5405	UN	2,0000	280,0000	560,00					

Declaro que o material a que se refere esta Nota Fiscal, foi recebido em perfeita ordem.
Em, 26/02/2015

CÁLCULO DO ISSQN

INSCRIÇÃO MUNICIPAL	VALOR TOTAL DOS SERVIÇOS	BASE DE CÁLCULO DO ISSQN	VALOR DO ISSQN
30724			

DADOS ADICIONAIS

INFORMAÇÕES COMPLEMENTARES	RESERVADO AO FISCO

PREFEITURA MUNICIPAL DE JERIQUARA

Rua Jonas Alves Costa, 559
45353315/0001-50 Exercício: 2015

ORDEM DE PAGAMENTO

ORDEM DE PAGAMENTO 00628

DATA: 18/02/2015 VENCTO:27/02/2015 PAGTO: 27/02/2015

Credor..: L.A. INFORMATICA LTDA ME CNPJ: 11.368.254/0001-83 Cod: 2197
Endereço: RUA CLEMENTINO TEIXEIRA, 190
Cidade..: PEDREGULHO CEP:

Discriminação..:
referente pagamento pelo fornecimento de materiais de escritorio/expediente/ papelaria.

Valor **2.975,00**
(dois mil, novecentos e setenta e cinco reais) * * *

Micro Fran

Rua Cap. Antônio Joaquim, 429 – CEP 14.450-000
Telefone:(16) 3134-1182 // 9104-1279
CNPJ.: 06.130.146/0001-38

Orçamento
Cliente: PREFEITURA MUNICIPAL DE JERIQUARA

DESCRIÇÃO DO PRODUTO	*V. UN.*
DISCO RÍGIDO SAMSUNG 500GB	289,00
LEITOR DE DVD RW	76,00
TONER LASERJET HP 85A	205,00
TONER LASERJET HP 12A	218,00
TONER SAMSUNG ORIGINAL	287,00
TONER LASERJET HP 36A	203,00
TONER BROTHER	203,00
TONER XEROX PHASER	203,00
TONER SAMSUNG SCX 4200	250,00

Jeriquara, 19 de Fevereiro de 2015

06.130.146/0001-38
GIULLIANO FREITAS BARBOSA - ME
Rua: Mercídio Rodrigues de Oliveira, 415
Centro - CEP: 14450-000
JERIQUARA - SP

N.C. CHIEREGUINI RODRIGUES ME

Rua Joaquim Ferreira Coelho nº 96A - Pedregulho/SP

Tel.: (16) 3191-2005 / (16) 9.9303-8955 - CNPJ: 11.702.542/0001-40

PARA: PREFEITURA MUNICIPAL DE JERIQUARA
JERIQUARA/SP

DESCRIÇÃO DO PRODUTO	***VALOR***
DISCO RÍGIDO SAMSUNG 500GB	290,00
LEITOR DE DVD RW	75,00
TONER LASERJET HP 85A	205,00
TONER LASERJET HP 12A	215,00
TONER SAMSUNG ORIGINAL	285,00
TONER LASERJET HP 36A	205,00
TONER BROTHER	205,00
TONER XEROX PHASER	205,00
TONER SAMSUNG SCX 4200	245,00

20 DE FEVEREIRO DE 2015

Contato: Waguim

L.A. INFORMÁTICA
WWW.LAONLINE.COM.BR
COMPUTADORES - REDES SEM FIO
ASSISTÊNCIA TÉCNICA

LA INFORMÁTICA

La Informática Ltda Me
Rua Clementino Teixeira, 190 – Pedregullho-SP
Telefone: (16) 3171-2071
CNPJ.: 11.368.254/0001-83

ESCOLA: PREFEITURA MUNICIPAL DE JERIQUARA

DATA: 19/02/2015

DESCRIÇÃO DO PRODUTO	***VALOR***
DISCO RÍGIDO SAMSUNG 500GB	285,00
LEITOR DE DVD RW	72,50
TONER LASERJET HP 85A	199,00
TONER LASERJET HP 12A	210,00
TONER SAMSUNG ORIGINAL	280,00
TONER LASERJET HP 36A	199,00
TONER BROTHER	200,00
TONER XEROX PHASER	199,00
TONER SAMSUNG SCX 4200	239,00

LA – INFORMATICA
Vendedor: Leomar
Telefone: (16) 3171-2071

Departamento de Compras

11 368 254/0001-83
L.A. INFORMÁTICA LTDA - ME
Rua Clementino Teixeira N.º 190
Bela Vista CEP 14.470-000
PEDREGULHO — SP

PREFEITURA MUNICIPAL DE JERIQUARA

Rua Jonas Alves Costa, 559
45353315/0001-50

NOTA DE EMPENHO

431

NOTA DE EMPENHO Nº **431**	FICHA: 123	DATA: 30/01/2015	REQUISIÇÃO Nº:

LICITAÇÃO: 000020/14	PREGÃO PRESENCIAL	0014/14	DOCUMENTO: NOTA FISCAL Nº	VENCIMENTO: 12/02/2015

NOME: DROGAFARMA DE FRANCA LTDA — 49.219.686/0001-03 — CÓDIGO: 3175
ENDEREÇO: RUA FRANCISCO MARQUES — FRANCA

DESCRIÇÃO DO MATERIAL E/OU SERVIÇO	VALOR TOTAL
referente pagamento pelo fornecimento de medicamentos. 01 TESOURO 310 SAÚDE-GERAL 000 SAÚDE-GERAL	
OR - Ordinario	**SOMA** **2.892,32**

CÓDIGO	CLASSIFICAÇÃO DA DESPESA EMPENHADA
02	EXECUTIVO
02 04 10	Fundo Municipal de Saúde
3.3.90.30.09	MATERIAL FARMACOLÓGICO
10.301.0150.2085.0000	Administração da Saúde Pública

DOTAÇÃO	EMPENHADO ATÉ A DATA	VALOR DESTE EMPENHO	SALDO ATUAL
500.000,00	45.547,71	2.892,32	451.559,97

VALOR A SER PAGO R$ **2.892,32**

dois mil, oitocentos e noventa e dois reais e trinta e dois centavos * * *

PEDIDO DE COMPRA

Autorizado por :
Data : 30/01/2015

Pedido	Data Pedido	Data Entrega
00105/15	30/01/2015	30/01/2015

Fornecedor DROGAFARMA DE FRANCA LTDA COD: 3175
Endereço: RUA FRANCISCO MARQUES Nº: 780 CNPJ: 49.219.686/0001-03
FRANCA

Cod Prod	Discr.	Unid	Quant	$ Unit	Centro de Custo	Valor
009.404.001	CETOPROFENO GTS 20ML	UN	50	4,44	MANUT DA ADMINISTR	222,00
009.306.002	CLONAZEPAM 2MG 30CPR	UN	134	3,59	MANUT DA ADMINISTR	481,06
.087.038	CLORID. NORTRIPTILINA 25MG 30CPR	UN	34	6,80	MANUT DA ADMINISTR	231,20
009.431.001	ESCOPEN 10 250MG 20CPR	UN	250	5,00	MANUT DA ADMINISTR	1.250,00
009.001.405	LEVOTIROXINA SODICA 50MCG CX 30 COMP	UN	34	4,09	MANUT DA ADMINISTR	139,06
009.000.261	PROTOVIT PLUS GTS 20ML	FR	50	11,38	MANUT DA ADMINISTR	569,00
TOTAL PEDIDO						2.892,32

Reserva(s):
Empenho(s):

Obs.:

_
Interessado \ Responsável

Ana Carolina Ferreira de Souza
Almoxarife

Drogafarma de Franca Ltda

RUA FRANCISCO MARQUES N° 780
VILA NOVA - FRANCA-SP
CEP 14405-342
FONE (16)3720-3777

DANFE
Documento Auxiliar da Nota Fiscal Eletrônica
0- ENTRADA
1- SAÍDA [1]
Nº 000.056.248
SÉRIE 1
FOLHA 1/1

CHAVE DE ACESSO
3515 0149 2196 8600 0103 5500 1000 0562 4810 0056 2484

Consulta de autenticidade no portal nacional da NF-e www.nfe.fazenda.gov.br/portal ou no site da Sefaz autorizadora

NATUREZA OPERAÇÃO	PROTOCOLO DE AUTORIZAÇÃO DE USO
Nota Fiscal Emitida para ECF	135150063082199 30/01/2015 09:41:39

INSCRIÇÃO ESTADUAL	INSC. ESTADUAL DO SUBST. TRIBUTÁRIO	CNPJ
310049167110		49.219.686/0001-03

DESTINATÁRIO/REMETENTE

NOME/RAZÃO SOCIAL	CNPJ/CPF	DATA DA EMISSÃO
PREFEITURA MUN DE JERIQUARA	45.353.315/0001-50	30/01/2015

ENDEREÇO	BAIRRO/DISTRITO	CEP	DATA DA SAIDA / ENTRADA
RUA JONAS ALVES COSTA 559	CENTRO	14450-000	30/01/2015

MUNICÍPIO	FONE/FAX	UF	INSCRIÇÃO ESTADUAL	HORA DE SAÍDA
JERIQUARA	(16)3134-1329	SP		

FATURA

PAGAMENTO À VISTA

CÁLCULO DO IMPOSTO

BASE DE CÁLCULO DO ICMS	VALOR DO ICMS	BASE DE CÁLCULO DO ICMS SUBSTITUIÇÃO	VALOR DO ICMS SUBSTITUIÇÃO	VALOR TOTAL DOS PRODUTOS
0,00	0,00	0,00	0,00	2.892,32

VALOR DO FRETE	VALOR DO SEGURO	DESCONTO	OUTRAS DESPESAS ACESSÓRIAS	VALOR DO IPI	VALOR TOTAL DA NOTA
0,00	0,00	0,00	0,00	0,00	2.892,32

TRANSPORTADOR/VOLUMES TRANSPORTADOS

NOME/RAZÃO SOCIAL	FRETE POR CONTA	CÓDIGO ANTT	PLACA DO VEÍCULO	UF	CNPJ/CPF
	0-EMITENTE				

ENDEREÇO	MUNICÍPIO	UF	INSCRIÇÃO ESTADUAL

DADOS DO PRODUTO/SERVIÇO

CÓD.PROD.	DESCRIÇÃO DO PRODUTO/SERVIÇO	NCM/SH	CST	CFOP	UNID.	QUANT.	V.UNITÁRIO	V.DESC.	V.TOTAL	BC.ICMS	V.ICMS	V.IPI	ALÍQ. ICMS	ALÍQ. IPI
71853	CETOPROFENO GTS 20ML TEUTO	30049029	060	5929	UN	50,00	4,44	0,00	222,00	0,00	0,00	0,00	0,00	0,00
63551	CLONAZEPAM 2MG 30CPR GERMED	30049069	060	5929	UN	134,00	3,59	0,00	481,06	0,00	0,00	0,00	0,00	0,00
64872	CLORID NORTRIPTILINA 25MG 30CPR RANBAXXY	30049039	060	5929	UN	34,00	6,80	0,00	231,20	0,00	0,00	0,00	0,00	0,00
73892	ESCOPEN 10 250MG 20CPR PHARLAB	30049069	060	5929	UN	250,00	5,00	0,00	1.250,00	0,00	0,00	0,00	0,00	0,00
64561	LEVOTIROXINA SODICA 50MG 30CPR MERCK	30043981	060	5929	UN	34,00	4,09	0,00	139,06	0,00	0,00	0,00	0,00	0,00
45699	PROTOVIT PLUS GTS 20ML	30045090	060	5929	UN	50,00	11,38	0,00	569,00	0,00	0,00	0,00	0,00	0,00

CÁLCULO DO ISSQN

INSCRIÇÃO MUNICIPAL	VALOR TOTAL DOS SERVIÇOS	BASE DE CÁLCULO DO ISSQN	VALOR TOTAL DO ISSQN
	0,00	0,00	0,00

DADOS ADICIONAIS

INFORMAÇÕES COMPLEMENTARES
MD-5:9d9451f605f734c294ea3a392d009674 DANFE REF ORDEM DE FORNECIMENTO: 207/2015 REF DANFE: 785413
DEPOSITO EM CONTA - BANCO: SANTANDER AGENCIA: 1543 CONTA: 130001105
Val Aprox Tributos R$ 663,55 (22,94%) Fonte: IBPT

RESERVADO AO FISCO
Declaro que o material a que se refere esta Nota Fiscal, foi recebido em perfeita ordem.
Em, 30/01/2015

Desenvolvido por Projeto ACBr - http://acbr.sf.net

Centro de Saúde III João Alves Costa

Praça São Sebastião, 100 Cep 14 450-000

Centro Jeriquara SP

Farmácia

Ordem de Fornecimento nº 207 /2015

Autorizo a empresa **DROGA FARMA DE FRANCA LTDA** com o CNPJ: 49.219.686/0001-03, INSCRIÇÃO ESTADUAL SOB O Nº 310.049.167.110,a entregar os medicamentos descriminados abaixo, referente ao pregão presencial nº 014/2014, processo nº 020/2014. Os medicamentos deverão ser entregues na Rua Rodrigo Chacon Molina nº 239 – Centro – Jeriquara – SP, o prazo máximo para entrega será de 05 (cinco) dias úteis a contar á partir da ordem de fornecimento, conforme consta no edital.

Item	Produto	Marca	Qtde	Valor Un.	Total
108	Cetoprofeno 20ml gotas	Medley	50 frascos	4,44	222,00
135	Clonazepam 2 mg	Germed	4000 cp.	0,12	480,00
157	Cloridrato de Nortriptilina 25mg	Ranbaxxy	1000 cp.	0,29	290,00
227	Escopolamina + Dipirona cp.	Teuto	5000 cp.	0,25	1.250,00
324	Levotiroxina 50 mcg	Merck	1000 cp.	0,1380	138,00
431	Polivitaminico gotas	EMS	50 frascos	34,88	1.744,00
				Total	4.124,00

Jeriquara, 19 de Outubro de 2015

Oliene Marcelo Pimentel Recieri
Assessor Administrativo

Juliana Sarreta Lucindo

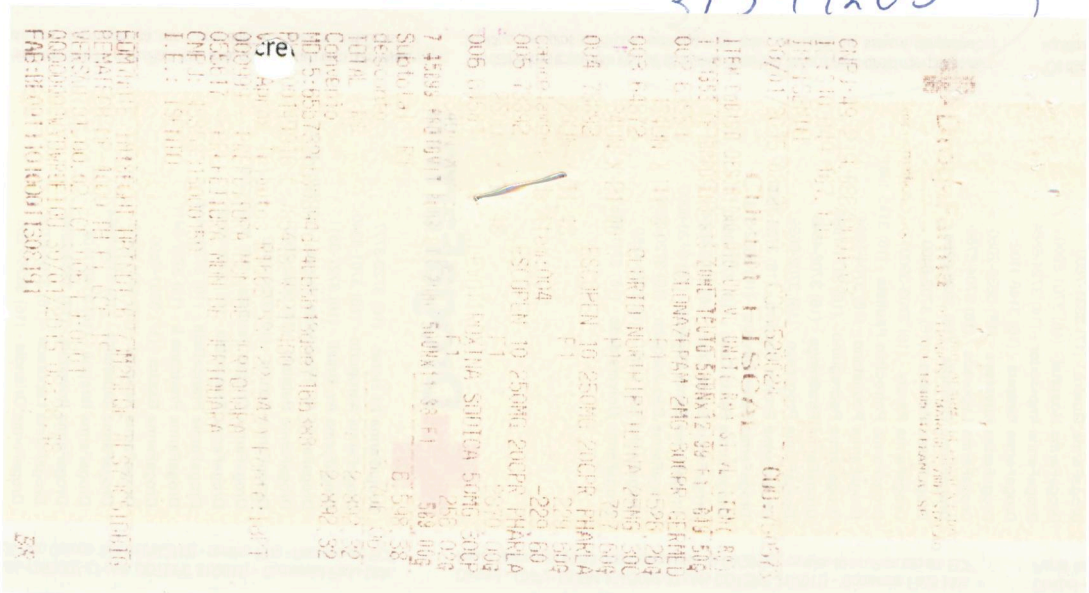

DROGAFARMA DE FRANCA LTDA

AGENCIA: 4618-3 CONTA: 14.000-7

DATA 20/02/2015

NR. DOCUMENTO 69.491.844.900.201

VALOR CHEQUE 3.349,32

VALOR TOTAL 3.349,32

NR.AUTENTICACAO A.29C.DE7.541.87F.12A

LEIA NO VERSO COMO CONSERVAR ESTE DOCUMENTO, ENTRE OUTRAS INFORMACOES.

PREFEITURA MUNICIPAL DE JERIQUARA

Rua Jonas Alves Costa, 559
45353315/0001-50 Exercício: 2015

ORDEM DE PAGAMENTO

ORDEM DE PAGAMENTO 00437

DATA: 30/01/2015 VENCTO:13/02/2015 PAGTO: 13/02/2015

Credor..: DROGAFARMA DE FRANCA LTDA CNPJ: 49.219.686/0001-03 Cod: 3175
Endereço: RUA FRANCISCO MARQUES
Cidade..: FRANCA CEP: 14405-342

Discriminação..:
referente pagamento pelo fornecimento de medicamentos.

Valor **3.349,32**
(três mil, trezentos e quarenta e nove reais e trinta e dois centavos) * * *

PREFEITURA MUNICIPAL DE JERIQUARA

Rua Jonas Alves Costa, 559
45353315/0001-50

NOTA DE EMPENHO

616

NOTA DE EMPENHO Nº **616**	FICHA: 114	DATA: 11/02/2015	REQUISIÇÃO Nº:

LICITAÇÃO: 000020/14	PREGÃO PRESENCIAL	0014/14	DOCUMENTO: NOTA FISCAL Nº	VENCIMENTO: 25/02/2015

NOME: COMERCIAL CIRURGICA RIOCLARENSE — 67.729.178/0004-91 — CÓDIGO: 2113
ENDEREÇO: AV. DA SAUDADE, 45 — POCOS DE CALDAS

DESCRIÇÃO DO MATERIAL E/OU SERVIÇO	VALOR TOTAL
referente pagamento pelo fornecimento de medicamentos. 05 TRANSFERÊNCIAS E CONVÊNIOS FEDERAIS-VINCULADOS 300 SAÚDE 009 ATENÇÃO BÁSCIA ESTADUAL	
OR - Ordinario — **SOMA**	**43,11**

CÓDIGO	CLASSIFICAÇÃO DA DESPESA EMPENHADA
02	EXECUTIVO
02 04 10	Fundo Municipal de Saúde
3.3.90.30.09	MATERIAL FARMACOLÓGICO
10.301.0150.2084.0000	Manut ATenção Básica Estadual

DOTAÇÃO	EMPENHADO ATÉ A DATA	VALOR DESTE EMPENHO	SALDO ATUAL
75.000,00	1.337,56	43,11	73.619,33

VALOR A SER PAGO R$ **43,11**

quarenta e três reais e onze centavos * * *

PREFEITURA MUNICIPAL DE JERIQUARA
Rua Jonas Alves Costa, 559
CNPJ : 45353315/0001-50

PEDIDO DE COMPRA

Autorizado por :
Data : 11/02/2015

Pedido	Data Pedido	Data Entrega
00178/15	11/02/2015	11/02/2015

Fornecedor COMERCIAL CIRURGICA RIOCLARENSE
Endereço: AV. DA SAUDADE, 45 Nº: COD: 2113
POCOS DE CALDAS CNPJ: 67.729.178/0004-91

Cod Prod	Discr.	Unid	Quant	$ Unit	Centro de Custo	Valor
009.125.006	ATENOLOL 50MG	CP	150	0,1847	MANUT DA ADMINISTR	27,705
009.215.002	PREDNISONA 5 MG	UN	240	0,0642	MANUT DA ADMINISTR	15,41
TOTAL PEDIDO						43,12

Reserva(s):
Empenho(s):

Obs.:

_____
Interessado \ Responsável

Ana Carolina Ferreira de Souza
Almoxarife

RECEBEMOS DE COMERCIAL CIRURGICA RIOCLARENSE LTDA OS PRODUTOS CONSTANTES DA NOTA FISCAL INDICADA AO LADO		
DATA DE RECEBIMENTO	IDENTIFICAÇÃO E ASSINATURA DO RECEBEDOR	NF-e N. 000595751 SÉRIE 1

Identificação do emitente

COMERCIAL CIRURGICA RIOCLARENSE LTDA
RUA DA SAUDADE, 45
Complemento: A
CAMPO MOGIANA Cep:37701-331
POCOS DE CALDAS/MG
Fone: 3537213913

DANFE

DOCUMENTO AUXILIAR DA NOTA FISCAL ELETRÔNICA
0-ENTRADA [1]
1-SAÍDA

N. 000595751
SÉRIE 1
FOLHA 01/01

CHAVE DE ACESSO DA NF-E
3115 0267 7291 7800 0491 5500 1000 5957 5114 9830 3124

Consulta de autenticidade no portal nacional da NF-e www.nfe.fazenda.gov.br/portal ou no site da SEFAZ Autorizada

NATUREZA DA OPERAÇÃO	PROTOCOLO DE AUTORIZAÇÃO DE USO
VENDA DE MERC ADQ E REC DE TERC, DEST A NAO CONTRIBUINTE	131151671397895 11/02/2015 13:11:34

INSCRIÇÃO ESTADUAL	INSC.ESTADUAL DO SUBST.TRIB.	CNPJ
0629965800102		67.729.178/0004-91

DESTINATARIO/REMETENTE

NOME/RAZÃO SOCIAL			CNPJ/CPF		DATA DE EMISSÃO
PREF MUN DE JERIQUARA			45.353.315/0001-50		11/02/2015
ENDEREÇO		**BAIRRO/DISTRITO**		**CEP**	**DATA ENTRADA/SAÍDA**
RUA JONAS ALVES COSTA, 559		CENTRO		14450-000	11/02/2015
MUNICIPIO	**FONE/FAX**	**UF**	**INSCRIÇÃO ESTADUAL**		**HORA ENTRADA/SAÍDA**
JERIQUARA	1631341256	SP	ISENTO		

FATURA

0595751/01 16/03/2015 43,12								

CALCULO DO IMPOSTO

BASE DE CALCULO DO ICMS	VALOR DO ICMS	BASE DE CALCULO DO ICMS SUBSTITUIÇÃO	VALOR DO ICMS SUBSTITUIÇÃO	VALOR TOTAL DOS PRODUTOS
43,12	5,17			43,12

VALOR DO FRETE	VALOR DO SEGURO	DESCONTO	OUTRAS DESPESAS ACESSÓRIAS	VALOR DO IPI	VALOR TOTAL DA NOTA
					43,12

TRANSPORTADOR/VOLUMES TRANSPORTADOS

RAZÃO SOCIAL	FRETE POR CONTA	CÓDIGO ANTT	PLACA DO VEÍCULO	UF	CNPJ/CPF
QUALITY TRANSP. E ENTREGAS RAPIDAS LTDA	0-EMITENTE				16.516.706/0001-40

ENDEREÇO	MUNICIPIO	UF	INSCRIÇÃO ESTADUAL
RUA GENERAL CAMISAO 193	SAO PAULO	SP	ISENTO

QUANTIDADE	ESPECIE	MARCA	NUMERAÇÃO	PESO BRUTO	PESO LIQUIDO
1	VOLUME(S)		0,00001	1,000	1,000

DADOS DO PRODUTO / SERVIÇO

COD. PROD	DESCRIÇÃO DO PROD./SER.	NCM/SH	CST	CFOP	UN	QUANT.	V.UNITARIO	V.TOTAL	BC.ICMS	V.ICMS	V.IPI	A.ICMS	A.IPI
000206	ATENOLOL 50MG, CLORTALI DONA 12,5MG L: 28395 Q : 150,0000 F: 01/0 9/13 V: 30/09/15	30049042	000	6108	CP	150,0000	0,1847	27,71	27,71	3,32	0,00	12,00%	0,00%
000413	PREDNISONA 5MG L: 3475 5 Q: 240,0000 F: 0 1/12/14 V: 31/12/16	30043210	000	6108	CP	240,0000	0,0642	15,41	15,41	1,85	0,00	12,00%	0,00%

CALCULO DO ISSQN

INSCRIÇÃO MUNICIPAL	VALOR TOTAL DOS SERVIÇOS	BASE DE CÁLCULO DO ISSQN	VALOR DO ISSQN

DADOS ADICIONAIS

INFORMAÇÕES COMPLEMENTARES

Protocolo: 131151671397895
LOCAL DE ENTREGA: 45353315000150-RUA RODRIGO CHACON MOLINA 239
Bairro/Distrito: CENTRO Municipio: JERIQUARA UF: SP Pais: BRASILPedido
Referente a licitacao de numero: 320367 CONSTAR NA NOTA FISCAL: PREGAO
PRESENCIAL 014/2014 Valor Aproximado dos Tributos: 12,15 Pedido: 541307 Pedido
Cliente: OF201/15 NR.PROCESSO CLIENTE: 020/2014 *** BANCO BANCO DO BRASIL : 001
AG. 3149-6 C/C: 700.000-6 DEP. INDENTIFICADO COM N. CNPJ *** Licitacao Nr
320367 - PREGAO PRESENCIAL 014/2014AFE: 1.04397-7 ** AE: 1.22375-2 ** ASS:
427/2014 Validade: 11/08/2015MODAL: ROD / TIPO ENTREGA: NORMAL (Codigo Interno
Emitente: 5888)

RESERVADO AO FISCO

Declaro que o material a que se refere esta Nota Fiscal, foi recebido em perfeita ordem.

Em, 11 / 02 / 2015

541307

Expediente da Petição: 553518/10-2	
Certificado de Boas Práticas de Fabricação de Produtos para Saúde:	
Materiais e Equipamentos de uso médico fabricados na planta acima mencionada, devidamente registrados junto à ANVISA, enquadrados na(s) classe(s) de risco II e III, conforme regras de classificação definidas na Resolução RDC nº 185, de 22 de outubro de 2001.	

Fabricante: FISCHER DIAGNOSTICS, A DIVISION OF FISHER SCIENTIFIC COMPANY LLC, A PART OF THERMO FISCHER (THERMO FISHER SCIENTIFIC INC)	
Endereço: 8365 VALLEY PIKE, MIDDLETOWN, VIRGINIA	
País: EUA	
Importador: ABBOTT LABORATÓRIOS DO BRASIL LTDA	CNPJ: 56.998.701/0001-16
Autorização de Funcionamento Comum nº: 8.01465-0	
Expediente da Petição: 722221/10-1	
Certificado de Boas Práticas de Fabricação de Produtos para Saúde:	
Produtos para diagnóstico de uso in vitro, fabricados na planta acima mencionada, devidamente registrados junto à ANVISA, enquadrados nas classes de risco I, II e III, conforme regras de classificação definidas na Resolução RDC nº 61, de 18 de novembro de 2011.	

RESOLUÇÃO - RE Nº 928, DE 14 DE MARÇO DE 2014

A Gerente-Geral Substituta de Inspeção, Monitoramento da Qualidade, Controle e Fiscalização de Insumos, Medicamentos, Produtos, Propaganda e Publicidade da Agência Nacional de Vigilância Sanitária no uso de suas atribuições legais conferidas pela Portaria nº 340, de 5 de março de 2012, tendo em vista o disposto nos incisos I, II, IV e V do art. 41 e no inciso I, § 1º do art. 55 do Regimento Interno aprovado nos termos do Anexo I da Portaria nº 354 de 11 de agosto de 2006, republicada no DOU de 21 de agosto de 2006,

considerando o parecer da área técnica e que as empresas cumprem os requisitos de Boas Práticas de Distribuição e/ou Armazenagem - área de produtos para a saúde, resolve:

Art. 1º Conceder à(s) empresa(s), na forma do ANEXO, a Certificação de Boas Práticas de Distribuição e/ou Armazenagem de Produtos para Saúde.

Art. 2º A presente certificação terá validade de 2 (dois) anos a partir de sua publicação.

Art. 3º Esta Resolução entra em vigor na data de sua publicação.

SIMONE DE OLIVEIRA REIS RODERO

ANEXO

Razão Social: NL COMÉRCIO EXTERIOR LTDA	CNPJ: 52.541.273/0001-47
Endereço: RUA VIGÁRIO ALBERNAZ, 371	
Bairro: VILA GUMERCINDO	CEP: 04.134-020
Município: SAO PAULO	UF: SP
Autorização de Funcionamento Comum nº: 102.307-3	
Expediente da Petição: 740498/09-1	
Certificado de Boas Práticas de Distribuição e Armazenagem de Produtos para Saúde	

Razão Social: BIOMEDICAL DISTRIBUTION MERCOSUR	CNPJ: 02.426.290/0007-50
Endereço: RODOVIA SC 486 KM 4 SN, parte 3	
Bairro: ITAIPAVA	CEP: 88.316-003
Município: ITAJAI	UF: SC
Autorização de Funcionamento Comum nº: 8.09773-4	
Expediente da Petição: 0195422/12-9	
Certificado de Boas Práticas de Armazenagem de Produtos para Saúde	

Razão Social: DROGA ROCHA DISTRIBUIDORA DE MEDICAMENTOS LTDA	CNPJ: 05.348.580/0001-26
Endereço: AVENIDA NAÇÕES UNIDAS, Nº 1069	
Bairro: VERMELHA	CEP: 64.019-230
Cidade / Município: TERESINA	UF: PI
Autorização de Funcionamento Comum nº: 805.758-8	
Expediente da Petição: 0269746/13-7	
Certificado de Boas Práticas de Distribuição e Armazenagem de Produtos para Saúde	
Razão Social: A P MANGINI COMERCIO DE MATERIAL CIRURGICO LTDA	CNPJ: 06.210.501/0001-89
Endereço: RUA RAFAEL PUCHETTI, 940	
Bairro: BRAGA	CEP: 83.020-330
Cidade / Município: SÃO JOSÉ DOS PINHAIS	UF: PR
Autorização de Funcionamento Comum nº: 808.085-1	
Expediente da Petição: 0161954/12-3	
Certificado de Boas Práticas de Distribuição e Armazenagem de Produtos para Saúde	

Razão Social: NIPRO MEDICAL LTDA	CNPJ: 00.762.455/0001-44
Endereço: AVENIDA NIPRO Nº 451	
Bairro: REGIAO NORTE	CEP: 18.087-127
Cidade / Município: SOROCABA	UF: SP
Autorização de Funcionamento Comum nº: 103.248-6	
Expediente da Petição: 0242470/13-3	
Certificado de Boas Práticas de Distribuição e Armazenagem de Produtos para Saúde	

Razão Social: IMED INSTRUMENTOS MÉDICOS ODONTOLÓGICOS LTDA	CNPJ: 06.651.084/0001-00
Endereço: AV. PAULO DE FRONTIN 590, SALAS 905, 906, 907 E 908	
Bairro: ATERRADO	CEP: 27.213-270
Cidade / Município: VOLTA REDONDA	UF: RJ
Autorização de Funcionamento Comum nº: 802.605-0	
Expediente da Petição: 0498086/13-7	
Certificado de Boas Práticas de Distribuição e Armazenagem de Produtos para Saúde	

Razão Social: AGF MEDICAL LTDA	CNPJ: 09.511.423/0001-40
Endereço: RUA GONÇALVES LEDO N. 1414	
Bairro: CENTRO	CEP: 60.110-261
Cidade / Município: FORTALEZA	UF: CE
Autorização de Funcionamento Comum nº: 807.051-7	
Expediente da Petição: 0789400/12-7	
Certificado de Boas Práticas de Distribuição e Armazenagem de Produtos para Saúde	

Razão Social: HOSPEQ COMERCIO E MANUTENÇÃO DE EQUIPAMENTOS LTDA- EPP	CNPJ: 03.777.597/0001-73
Endereço: RUA MEXICO Nº 1141	
Bairro: VILA MARIANA	CEP: 14.075-230
Cidade / Município: RIBEIRAO PRETO	UF: SP
Autorização de Funcionamento Comum nº: 804.754-7	
Expediente da Petição: 0817794/12-5	
Certificado de Boas Práticas de Distribuição e Armazenagem de Produtos para Saúde	

Razão Social: FUSAO SOLUCOES PARA MEDICINA LTDA. ME	CNPJ: 05.341.148/0002-94
Endereço: ST SIHN CA 1 LOTE A BL A - S/N - SALA 201, 276, 301, 373, 374, SALA 375, 376	
Bairro: LAGO NORTE	CEP: 71.503-501
Município: BRASILIA	UF: DF
Autorização de Funcionamento Comum nº: 8019782	
Expediente da Petição: 0977892/12-6	
Certificado de Boas Práticas de Distribuição e Armazenagem de Produtos para Saúde	

RESOLUÇÃO - RE Nº 934, DE 14 DE MARÇO DE 2014

A Gerente-Geral Substituta de Inspeção, Monitoramento da Qualidade, Controle e Fiscalização de Insumos, Medicamentos, Produtos, Propaganda e Publicidade da Agência Nacional de Vigilância Sanitária no uso de suas atribuições legais conferidas pela Portaria nº 340, de 5 de março de 2012, tendo em vista o disposto nos incisos I, II, IV e V do art. 41 e no inciso I, § 1º do art. 55 do Regimento Interno aprovado nos termos do Anexo I da Portaria nº 354 de 11 de agosto de 2006, republicada no DOU de 21 de agosto de 2006,

considerando o parecer da área técnica e que as empresas foram inspecionadas cumprindo os requisitos de Boas Práticas de Fabricação - área farmacêutica, resolve:

Art. 1º Conceder à(s) Empresa(s) constante(s) no ANEXO, a Certificação de Boas Práticas de Fabricação.

Art. 2º A presente Certificação terá validade de 2 (dois) anos a partir da sua publicação.

Art. 3º Esta Resolução entra em vigor na data de sua publicação.

SIMONE DE OLIVEIRA REIS RODERO

ANEXO

EMPRESA SOLICITANTE: Bayer S.A.
CNPJ: 18.459.628/0001-15
AUTORIZAÇAO DE FUNCIONAMENTO N.º: 1.07.056-8
EMPRESA CERTIFICADA: Bayer Pharma AG
ENDEREÇO: Friedrich-Ebert-Str. 217-333, D-42117, Wuppertal
PAÍS: Alemanha
Certificado de Boas Práticas para Insumo(s):
Insumos farmacêuticos ativos biológicos: Acarbose

EMPRESA SOLICITANTE: Aspen Pharma Indústria Farmacêutica Ltda.
CNPJ: 02.433.631/0001-20
AUTORIZAÇAO DE FUNCIONAMENTO N.º: 1.03.764-8
EMPRESA CERTIFICADA: Biocon Limited
ENDEREÇO: 20th k.m, Hosur Road, Electronics City, Bangalore 560100
PAÍS: India
Certificado de Boas Práticas para Insumos:
Insumos farmacêuticos biológicos ativos: insulina humana e insulina glargina.

EMPRESA: CPM Concessionaria Paulista de Medicamentos S/A		**CNPJ:** 18.676.762/0001-78
ENDEREÇO: Alameda Aldo Lupo		
N.º: 1.200	**BAIRRO:** Vista Alegre	**CEP:** 14820-000
MUNICÍPIO: Américo Brasiliense		**UF:** SP
Autorização de Funcionamento n.º: 1.09.987-7		
Autorização Especial n.º: 1.23.639-1		
Certificado de Boas Práticas para a(s) Linha(s) de Produção/Forma(s) Farmacêutica(s):		
Sólidos não estéreis: comprimidos.		

EMPRESA: Cristália Produtos Químicos Farmacêuticos Ltda.		**CNPJ:** 44.734.671/0001-51
ENDEREÇO: Rodovia Itapira - Lindóia		
N.º: Km 14	**BAIRRO:** Ponte Preta	**CEP:** 13974-900
MUNICÍPIO: Itapira		**UF:** SP
Autorização de Funcionamento n.º: 1.00.298-1		
Certificado de Boas Práticas para Insumos:		
Insumos farmacêuticos ativos biológicos: trastuzumabe, etanercept e somatropina.		

EMPRESA: Distribuidora Amaral Ltda		**CNPJ:** 21.759.758/0001-88
ENDEREÇO: Rua Luis Guilherme da Silva		
N.º: 1001	**BAIRRO:** Centro Industrial Coronel Jovelino Rabelo	**CEP:** 35.502-254
MUNICÍPIO: Divinópolis		**UF:** MG
Autorização de Funcionamento n.º: 1.03.647-4		
Certificado de Boas Práticas para as Linhas de Produção/Formas Farmacêuticas:		
Sólidos não estéreis: comprimidos e pós.		
Semi-sólidos não estéreis: cremes, géis, loções, pastas e pomadas.		
Líquidos não estéreis: óleos, soluções e xaropes.		

EMPRESA SOLICITANTE: Sandoz do Brasil Indústria Farmacêutica Ltda.
CNPJ: 61.286.647/0001-16
AUTORIZAÇAO DE FUNCIONAMENTO N.º: 1.00.047-2
EMPRESA CERTIFICADA: Ebewe Pharma Ges.m.b.H Nfg.KG
ENDEREÇO: Mondseestrasse, 11 - a-4866, Unterach am Attersee
PAÍS: Austria
Certificado de Boas Práticas para a(s) Linha(s) de Produção/ Forma(s) Farmacêutica(s):
Produtos estéreis citotóxicos: soluções parenterais de pequeno volume (com preparação asséptica).

Este documento pode ser verificado no endereço eletrônico http://www.in.gov.br/autenticidade.html, pelo código 10102014031700100

Documento assinado digitalmente conforme MP nº 2.200-2 de 24/08/2001, que institui a Infraestrutura de Chaves Públicas Brasileira - ICP-Brasil.

EMPRESA SOLICITANTE: Laboratórios Ferring Ltda
CNPJ: 74.232.034/0001-48
AUTORIZAÇÃO DE FUNCIONAMENTO N.º: 1.02.876-9
EMPRESA CERTIFICADA: Ferring Pharmaceutical China CO., Ltd.
ENDEREÇO: Ferring Road, National Health Technology Park, Zhongshan City, Guangdong Province
PAÍS: China
Certificado de Boas Práticas para a(s) Linha(s) de Produção/ Forma(s) Farmacêutica(s):
Sólidos não estéreis: pós

EMPRESA SOLICITANTE: Abbott Laboratórios do Brasil Ltda.
CNPJ: 56.998.701/00001-16
AUTORIZAÇÃO DE FUNCIONAMENTO N.º: 1.00.553-1
EMPRESA CERTIFICADA: Fournier Laboratories Ireland Ltd.
ENDEREÇO: Anngrove, Carrigtwohill, Co. Cork
PAÍS: Irlanda
Certificado de Boas Práticas para a(s) Linha(s) de Produção/ Forma(s) Farmacêutica(s):
Sólidos não estéreis: cápsulas e comprimidos revestidos.

EMPRESA SOLICITANTE: Biotest Farmacêutica Ltda.
CNPJ: 33.348.731/0001-81
AUTORIZAÇÃO DE FUNCIONAMENTO N.º: 1.00.914-7
EMPRESA CERTIFICADA: Human BioPlazma LLC
ENDEREÇO: H-2100 Gödöllö, Táncsics Mihály út 80
PAÍS: Hungria
Certificado de Boas Práticas para Insumo(s):
Insumos farmacêuticos ativos biológicos: Criopasta de fator VIII de coagulação, fração II da imunoglobulina, fração III da imunoglobulina, criopasta de fração II/III da imunoglobulina e fração III da imunoglobulina tratada com ácido octanóico.

EMPRESA: Johnson & Johnson Industrial Ltda | **CNPJ:** 59.748.988/0001-14
ENDEREÇO: Rodovia Presidente Dutra S/N Km 154
N.º: S/N | **BAIRRO:** Jd das Indústrias | **CEP:** 12240-907
MUNICÍPIO: São José dos Campos | **UF:** SP
Autorização de Funcionamento n.º: 1.05.721-1
Autorização Especial n.º: 1.21.325-3
Certificado de Boas Práticas para as Linhas de Produção/Formas Farmacêuticas:
Sólidos não estéreis: Adesivos.

EMPRESA SOLICITANTE: Merck S.A.
CNPJ: 33.069.212/0001-84
AUTORIZAÇÃO DE FUNCIONAMENTO N.º: 1.00.089-8
EMPRESA CERTIFICADA: Merck Serono S.p.A.
ENDEREÇO: Zona Industriale di Modugno, I-70123, Bari
PAÍS: Itália.
Certificado de Boas Práticas para a(s) Linha(s) de Produção/ Forma(s) Farmacêutica(s):
Produtos estéreis: soluções parenterais de pequeno volume (com esterilização terminal e preparação asséptica) e pós liofilizados.

EMPRESA SOLICITANTE: Novo Nordisk Farmacêutica do Brasil Ltda.
CNPJ: 82.277.955/0001-55
AUTORIZAÇÃO DE FUNCIONAMENTO N.º: 1.01.766-2
EMPRESA CERTIFICADA: Novo Nordisk A/S
ENDEREÇO: Hallas Alle, 4400 Kalunborg
PAÍS: Dinamarca
Certificado de Boas Práticas para a(s) Linha(s) de Produção/ Forma(s) Farmacêutica(s):
Embalagem secundária de produtos estéreis.

EMPRESA: Solabiá Biotecnológica Ltda | **CNPJ:** 03.402.014/0001-20
ENDEREÇO: Rua 52001, s/nº, Lotes 236 B e 237 C
N.º: s/nº | **BAIRRO:** Distrito Floriano | **CEP:** 87105-060
MUNICÍPIO: Maringá | **UF:** PR
Autorização de Funcionamento n.º: 1.05.194 -1
Certificado de Boas Práticas para Insumo(s):
Insumo farmacêutico ativo biológico: Sulfato de Condroitina

EMPRESA: Vitapan Indústria Farmacêutica Ltda. | **CNPJ:** 30.222.814/0001-31
ENDEREÇO: Rua VP 01 Qd 2 Módulo 01
N.º: s/n | **BAIRRO:** DAIA | **CEP:** 75132-020
MUNICÍPIO: Anápolis | **UF:** GO
Autorização de Funcionamento n.º: 1.00.392-3
Certificado de Boas Práticas para as Linhas de Produção/Formas Farmacêuticas:
Sólidos não estéreis: cápsulas, comprimidos e comprimidos revestidos.
Semissólidos não estéreis: cremes, géis e pomadas.
Líquidos não estéreis: elixires, soluções, suspensões, emulsões, xaropes e xampus.

RESOLUÇÃO - RE Nº 935, DE 14 DE MARÇO DE 2014

A Gerente-Geral Substituta de Inspeção, Monitoramento da Qualidade, Controle e Fiscalização de Insumos, Medicamentos, Produtos, Propaganda e Publicidade da Agência Nacional de Vigilância Sanitária no uso de suas atribuições legais conferidas pela Portaria nº 340, de 5 de março de 2012, tendo em vista o disposto nos incisos I, II, IV e V do art. 41 e no inciso I, § 1º do art. 55 do Regimento Interno aprovado nos termos do Anexo I da Portaria nº 354 de 11 de agosto de 2006, republicada no DOU de 21 de agosto de 2006,

considerando o disposto no inciso X do art. 7º, da Lei 9.782, de 26 de janeiro de 1999;

considerando o disposto no inciso IV do art. 41, da Portaria n.º 354, de 11 de agosto de 2006;

considerando o disposto no inciso VI do art. 2º, da Resolução RDC nº 204 de 6 de julho de 2005;

considerando o parecer da área técnica competente, resolve:

Art. 1º Indeferir o(s) Pedido(s) de Concessão de Certificado de Boas Práticas da(s) empresa(s) constante(s) no anexo desta Resolução.

Art. 2º Esta Resolução entra em vigor na data de sua publicação.

SIMONE DE OLIVEIRA REIS RODERO

ANEXO

RAZÃO SOCIAL: Laboratório de Extratos Alergênicos Ltda.
CNPJ: 28.614.626/0001-07.
ASSUNTO DA PETIÇÃO: 7329 - MEDICAMENTOS - (Certificação de BPF) de INDÚSTRIA NACIONAL de PRODUTOS ESTÉREIS.
NÚMERO(S) DO(S) EXPEDIENTE(S): 0293709/12-3.
MOTIVO: Descumprimento das Boas Práticas de Fabricação de Medicamentos (RDC Nº 17/2010).
RAZÃO SOCIAL DA EMPRESA SOLICITANTE: LFB - HEMODERIVADOS E BIOTECNOLOGIA LTDA CNPJ: 07.207.572/0001-95
INDÚSTRIA INTERNACIONAL: LFB BIOMEDICAMENTS
ASSUNTO(S) DA(S) PETIÇÃO(ÕES): 70141 - MEDICAMENTOS - (Certificação de BPF) de INDÚSTRIA INTERNACIONAL de BIOLÓGICOS E BIOTECNOLÓGICOS exceto MERCOSUL
NÚMERO(S) DO(S) EXPEDIENTE(S): 0013558/12-5
MOTIVO: Descumprimento das Boas Práticas de Fabricação (Artigos 140, 147 e 477 da Resolução RDC nº 17/10 e item 12.4 do anexo I da Resolução RDC 249/05).

RESOLUÇÃO - RE Nº 936, DE 14 DE MARÇO DE 2014

A Gerente-Geral Substituta de Inspeção, Monitoramento da Qualidade, Controle e Fiscalização de Insumos, Medicamentos, Produtos, Propaganda e Publicidade da Agência Nacional de Vigilância Sanitária no uso de suas atribuições legais conferidas pela Portaria nº 340, de 5 de março de 2012, tendo em vista o disposto nos incisos I, II, IV e V do art. 41 e no inciso I, § 1º do art. 55 do Regimento Interno aprovado nos termos do Anexo I da Portaria nº 354 de 11 de agosto de 2006, republicada no DOU de 21 de agosto de 2006,

considerando o parecer da área técnica e que as empresas foram inspecionadas cumprindo os requisitos de Boas Práticas de Distribuição e Armazenagem - área farmacêutica, resolve:

Art. 1º Conceder à(s) Empresa(s) constante(s) no ANEXO, a Certificação de Boas Práticas de Distribuição e Armazenagem.

Art. 2º A presente Certificação terá validade de 2 (dois) anos a partir da sua publicação.

Art. 3º Esta Resolução entra em vigor na data de sua publicação.

SIMONE DE OLIVEIRA REIS RODERO

ANEXO

EMPRESA: CIAMED - Distribuidora de Medicamentos Ltda. | **CNPJ:** 05.782.733/0001-49
ENDEREÇO: Rua Severino Augusto Pretto
N.º: 560 | **BAIRRO:** Santo Antão | **CEP:** 95960-000
MUNICÍPIO: Encantado | **UF:** RS
Autorização de Funcionamento n.º: 1.05.785-3
Autorização Especial n.º: 1.21.499-5
Certificado de Boas Práticas de Distribuição e Armazenagem
Medicamentos.

EMPRESA: OCS Distribuidora de Produtos Hospitalares Ltda. | **CNPJ:** 05.390.782/0001-36
ENDEREÇO: Rua Japura
N.º: 1267 | **BAIRRO:** Praça 14 | **CEP:** 69025-020
MUNICÍPIO: Manaus | **UF:** AM
Autorização de Funcionamento n.º: 1.06.785-0
Certificado de Boas Práticas de Distribuição e Armazenagem
Medicamentos.

RESOLUÇÃO - RE Nº 938, DE 14 DE MARÇO DE 2014

A Gerente-Geral Substituta de Inspeção, Monitoramento da Qualidade, Controle e Fiscalização de Insumos, Medicamentos, Produtos, Propaganda e Publicidade da Agência Nacional de Vigilância Sanitária no uso de suas atribuições legais conferidas pela Portaria nº 340, de 5 de março de 2012, tendo em vista o disposto nos incisos I, II, IV e V do art. 41 e no inciso I, § 1º do art. 55 do Regimento Interno aprovado nos termos do Anexo I da Portaria nº 354 de 11 de agosto de 2006, republicada no DOU de 21 de agosto de 2006.

considerando o art. 43, da Resolução RDC nº 39, de 14 de agosto de 2013, resolve:

Art. 1º Conceder à(s) Empresa(s) constante(s) no ANEXO, a Certificação de Boas Práticas de Fabricação por meio de sua renovação automática.

Art. 2º A(s) presente(s) Certificação(ões) terá(ão) validade de 2 (dois) anos a partir da sua publicação.

Art. 3º Esta Resolução entra em vigor na data de sua publicação.

SIMONE DE OLIVEIRA REIS RODERO

ANEXO

EMPRESA SOLICITANTE: Abbott Laboratórios do Brasil Ltda.
CNPJ: 56.998.701/0001-16
AUTORIZAÇÃO DE FUNCIONAMENTO N.º: 1.00553-1
AUTORIZAÇÃO ESPECIAL N.º: 1.20003-4
EMPRESA CERTIFICADA: Abbott Healthcare SAS
ENDEREÇO: Route de Belleville, Lieu dit Maillard, 01400 Chatillon sur Chalaronne
PAÍS: França
PROCESSO: 25351.557800/2013-37
Certificado de Boas Práticas para a(s) Linha(s) de Produção/ Forma(s) Farmacêutica(s):
Sólidos não estéreis: Cápsulas, comprimidos e comprimidos revestidos.

EMPRESA SOLICITANTE: Novartis Biociências S.A.
CNPJ: 56.994.502/0001-30
AUTORIZAÇÃO DE FUNCIONAMENTO N.º: 1.00068-5
AUTORIZAÇÃO DE ESPECIAL N.º: 1.20400-5
EMPRESA CERTIFICADA: Delpharm Huningue S.A.S
ENDEREÇO: 26 rue de La Chapelle, 68330 Huningue
PAÍS: França
PROCESSO: 25351.558012/2013-38
Certificado de Boas Práticas para a(s) Linha(s) de Produção/ Forma(s) Farmacêutica(s):
Líquidos não estéreis: soluções e suspensões.

Este documento pode ser verificado no endereço eletrônico http://www.in.gov.br/autenticidade.html, pelo código 10102014031700100

Documento assinado digitalmente conforme MP nº 2.200-2 de 24/08/2001, que institui a Infraestrutura de Chaves Públicas Brasileira - ICP-Brasil.

Ministério da Saúde

Agência Nacional de Vigilância Sanitária
www.anvisa.gov.br

Consulta de Produtos



Institucional | Anvisa Divulga | Serviços | Áreas de Atuação | Legislação | Espaço Cidadão | Profissional de Saúde | Setor Regulado

Detalhe do Produto : ATENOCLOR

Nome da Empresa:	VITAPAN INDUSTRIA FARMACEUTICA LTDA		
CNPJ:	30.222.814/0001-31	**Autorização:**	1003923
Nome Comercial:	ATENOCLOR		
Princípio Ativo:	ATENOLOL / CLORTALIDONA		
Categoria:	ANTI-HIPERTENSIVOS-ASSOCIACOES MEDICAMENTOSAS		
Registro:	103920091		
Processo:	25000.018429/99-33		
Vencimento do Registro:	09/2015		

Apresentação	**Forma Física**	**Nº Apres.**	**Data de Publicação**
50 MG / 12,5 MG COM CT BL AL PLAS INC X 28	COMPRIMIDO SIMPLES	1	28/03/2001
Validade:	24 meses	**Registro:**	1039200910011
Embalagem:	BLISTER DE ALUMINIO/PLASTICO INCOLOR - Primária CAIXA OU CARTUCHO DE PAPELAO - Secundária		
Local de Fabricação:	Fabricantes Nacionais *[sem dados cadastrados]* Fabricantes Internacionais *[sem dados cadastrados]*		

Apresentação	**Forma Física**	**Nº Apres.**	**Data de Publicação**
100 MG / 25 MG COM CT BL AL PLAS INC X 28	COMPRIMIDO SIMPLES	2	28/03/2001
Validade:	24 meses	**Registro:**	1039200910028
Embalagem:	BLISTER DE ALUMINIO/PLASTICO INCOLOR - Primária CAIXA OU CARTUCHO DE PAPELAO - Secundária		
Local de Fabricação:	Fabricantes Nacionais *[sem dados cadastrados]* Fabricantes Internacionais *[sem dados cadastrados]*		

VOLTAR

SIA, Trecho 5, Área Especial 57, Bloco B, Térreo Brasília -DF - CEP: 71205-050 - Central de Atendimento Anvisa - 0800 642 9782

Copyright © ANVISA. Todos os direitos reservados

Detalhe do Produto : PREDCORT

Nome da Empresa:	VITAPAN INDUSTRIA FARMACEUTICA LTDA		
CNPJ:	30.222.814/0001-31	**Autorização:**	1003923
Nome Comercial:	PREDCORT		
Princípio Ativo:	PREDNISONA		
Categoria:	HORMONIOS CORTICOSTEROIDES		
Registro:	103920080		
Processo:	25000.018528/99-15		
Vencimento do Registro:	08/2015		

Apresentação [*** INATIVA ***]	**Forma Física**	**Nº Apres.**	**Data de Publicação**
5 MG COM CT BL AL PLAS INC X 10	COMPRIMIDO SIMPLES	1	16/04/2001
Validade:	24 meses	**Registro:**	1039200800011
Embalagem:	BLISTER DE ALUMINIO/PLASTICO INCOLOR - Primária CARTUCHO DE CARTOLINA - Secundária		
Local de Fabricação:	Fabricantes Nacionais [sem dados cadastrados] Fabricantes Internacionais [sem dados cadastrados]		

Apresentação [*** INATIVA ***]	**Forma Física**	**Nº Apres.**	**Data de Publicação**
20 MG COM CT BL AL PLAS INC X 10	COMPRIMIDO SIMPLES	2	16/04/2001
Validade:	24 meses	**Registro:**	1039200800028
Embalagem:	BLISTER DE ALUMINIO/PLASTICO INCOLOR - Primária CARTUCHO DE CARTOLINA - Secundária		
Local de Fabricação:	Fabricantes Nacionais [sem dados cadastrados] Fabricantes Internacionais [sem dados cadastrados]		

Apresentação	**Forma Física**	**Nº Apres.**	**Data de Publicação**
20 MG COM CT 50 BL AL PLAS INC X 10	COMPRIMIDO SIMPLES	3	05/06/2002
Validade:	24 meses	**Registro:**	1039200800036
Embalagem:	BLISTER DE ALUMINIO/PLASTICO INCOLOR - Primária CARTUCHO DE CARTOLINA - Secundária		
Local de Fabricação:	Fabricantes Nacionais VITAPAN INDUSTRIA FARMACEUTICA LTDA - BRASIL Fabricantes Internacionais [sem dados cadastrados]		

Apresentação	**Forma Física**	**Nº Apres.**	**Data de Publicação**
20 MG COM CT BL AL PLAS INC X 10	COMPRIMIDO SIMPLES	4	05/06/2002
Validade:	24 meses	**Registro:**	1039200800044
Embalagem:	BLISTER DE ALUMINIO/PLASTICO INCOLOR - Primária CARTUCHO DE CARTOLINA - Secundária		
Local de Fabricação:	Fabricantes Nacionais VITAPAN INDUSTRIA FARMACEUTICA LTDA - BRASIL Fabricantes Internacionais [sem dados cadastrados]		

Apresentação	Forma Física	Nº Apres.	Data de Publicação
5,0 MG COM CT BL AL PLAS INC X 20	COMPRIMIDO SIMPLES	5	05/06/2002
Validade:	24 meses	**Registro:**	1039200800052
Embalagem:	BLISTER DE ALUMINIO/PLASTICO INCOLOR - Primária CARTUCHO DE CARTOLINA - Secundária		
Local de Fabricação:	Fabricantes Nacionais [sem dados cadastrados] Fabricantes Internacionais [sem dados cadastrados]		

Apresentação	Forma Física	Nº Apres.	Data de Publicação
5,0 MG COM CT BL AL PLAS INC X 10	COMPRIMIDO SIMPLES	6	05/06/2002
Validade:	24 meses	**Registro:**	1039200800060
Embalagem:	BLISTER DE ALUMINIO/PLASTICO INCOLOR - Primária CARTUCHO DE CARTOLINA - Secundária		
Local de Fabricação:	Fabricantes Nacionais [sem dados cadastrados] Fabricantes Internacionais [sem dados cadastrados]		

Apresentação	Forma Física	Nº Apres.	Data de Publicação
5,0 MG COM CT 25 BL AL PLAS INC X 20	COMPRIMIDO SIMPLES	7	05/06/2002
Validade:	24 meses	**Registro:**	1039200800079
Embalagem:	BLISTER DE ALUMINIO/PLASTICO INCOLOR - Primária CARTUCHO DE CARTOLINA - Secundária		
Local de Fabricação:	Fabricantes Nacionais [sem dados cadastrados] Fabricantes Internacionais [sem dados cadastrados]		

Apresentação ATIVA	Forma Física	Nº Apres.	Data de Publicação
20 MG COM CT BL AL PLAS INC X 20	COMPRIMIDO SIMPLES	8	01/09/2000
Validade:	24 meses	**Registro:**	1039200800087
Embalagem:	BLISTER DE ALUMINIO/PLASTICO INCOLOR - Primária CARTUCHO DE CARTOLINA - Secundária		
Local de Fabricação:	Fabricantes Nacionais VITAPAN INDUSTRIA FARMACEUTICA LTDA - BRASIL Fabricantes Internacionais [sem dados cadastrados]		

VOLTAR

Copyright © ANVISA. Todos os direitos reservados

PREFEITURA MUNICIPAL DE JERIQUARA

Rua Jonas Alves Costa, 559
45353315/0001-50 Exercício: 2015

ORDEM DE PAGAMENTO

ORDEM DE PAGAMENTO 00518

DATA: 11/02/2015 VENCTO:25/02/2015 PAGTO: 25/02/2015

Credor..: COMERCIAL CIRURGICA RIOCLARENSE CNPJ: 67.729.178/0004-91 Cod: 2113
Endereço: AV. DA SAUDADE, 45
Cidade..: POCOS DE CALDAS CEP: 37701-027

Discriminação..:
referente pagamento pelo fornecimento de medicamentos.

Valor **43,11**
(quarenta e três reais e onze centavos) * * *

BANCO DO BRASIL | 001-9 | RECIBO DO SACADO

VENCIMENTO	AGÊNCIA / CÓDIGO CEDENTE	ESPÉCIE	QUANTIDADE
16/03/2015	3149-6 / 006406-8	R$	
(=) VALOR DO DOCUMENTO	(-) DESCONTO / ABATIMENTO	(+) JUROS / MULTA	
43,12			
(=) VALOR COBRADO	NOSSO NÚMERO	Nº DO DOCUMENTO	
	17115370000412617	0595751/01	

SACADO

PREF MUN DE JERIQUARA

AUTENTICAÇÃO MECÂNICA

BANCO DO BRASIL | 001-9 | RECIBO DE ENTREGA

VENCIMENTO	AGÊNCIA / CÓDIGO CEDENTE	ESPÉCIE	QUANTIDADE
16/03/2015	3149-6 / 006406-8	R$	
(=) VALOR DO DOCUMENTO	NOSSO NÚMERO		
43,12	17115370000412617		

SACADO

PREF MUN DE JERIQUARA

ASSINATURA DO RECEBEDOR	DATA DE ENTREGA

CORTE NA LINHA PONTILHADA

BANCO DO BRASIL | 001-9 | 00190.00009 01711.537009 00412.617185 5 63690000004312

LOCAL DE PAGAMENTO

QUALQUER BANCO ATÉ O VENCIMENTO

VENCIMENTO: 16/03/2015

CEDENTE

COMERCIAL CIRURGICA RIOCLARENSE LTDA - CNPJ: 67.729.178/0004-91

AGÊNCIA / CÓDIGO CEDENTE: 3149-6 / 006406-8

DATA DO DOCUMENTO	NÚMERO DO DOCUMENTO	ESPÉCIE DO DOCUMENTO	ACEITE	DATA DO PROCESSAMENTO
11/02/2015	0595751/01	DM	N	11/02/2015

NOSSO NÚMERO: 17115370000412617

USO DO BANCO	CARTEIRA	ESPÉCIE	QUANTIDADE	VALOR
	18-019	R$		

VALOR DO DOCUMENTO: 43,12

INSTRUÇÕES (TEXTO DE RESPONSABILIDADE DO CEDENTE)

JUROS DE MORA DE 2.0% MENSAL (R$ 0,86)
MULTA DE 2.0% A PARTIR DE 17/03/15

(-) DESCONTO / ABATIMENTO

(-) OUTRAS DEDUÇÕES

(+) JUROS / MULTA

(+) OUTROS ACRÉSCIMOS

(=) VALOR COBRADO

SACADO

PREF MUN DE JERIQUARA - CNPJ: 45.353.315/0001-50
RUA JONAS ALVES COSTA,559
JERIQUARA - SP - CEP: 14450-000

CÓDIGO DE BAIXA

1ª VIA

SACADOR / AVALISTA

AUTENTICAÇÃO MECÂNICA – FICHA DE COMPENSAÇÃO

PREFEITURA MUNICIPAL DE JERIQUARA

Rua Jonas Alves Costa, 559
45353315/0001-50

NOTA DE EMPENHO

566

NOTA DE EMPENHO Nº **566**	FICHA: 123	DATA: 09/02/2015	REQUISIÇÃO Nº:

LICITAÇÃO: 000020/14	PREGÃO PRESENCIAL	0014/14	DOCUMENTO: NOTA FISCAL Nº	VENCIMENTO: 25/02/2015

NOME: DROGAFARMA DE FRANCA LTDA — 49.219.686/0001-03 — CÓDIGO: 3175
ENDEREÇO: RUA FRANCISCO MARQUES — FRANCA

DESCRIÇÃO DO MATERIAL E/OU SERVIÇO	VALOR TOTAL
referente pagamento pelo fornecimento de medicamentos. 01 TESOURO 310 SAÚDE-GERAL 000 SAÚDE-GERAL	
OR - Ordinario — **SOMA**	**197,94**

CÓDIGO	CLASSIFICAÇÃO DA DESPESA EMPENHADA
02	EXECUTIVO
02 04 10	Fundo Municipal de Saúde
3.3.90.30.09	MATERIAL FARMACOLÓGICO
10.301.0150.2085.0000	Administração da Saúde Pública

DOTAÇÃO	EMPENHADO ATÉ A DATA	VALOR DESTE EMPENHO	SALDO ATUAL
500.000,00	59.064,48	197,94	440.737,58

VALOR A SER PAGO R$ **197,94**

cento e noventa e sete reais e noventa e quatro centavos **********

EMPENHO AUTORIZADO EM 09/02/2015

A DESPESA REFERENTE A ESTE EMPENHO, FOI DEVIDAMENTE PROCESSADA, ENCONTRANDO-SE EM ORDEM PARA PAGAMENTO.

DATA

CONTABILIZADO

DATA — Gustavo Henrique Costa — CONTADOR

ORDEM DE PAGAMENTO, PAGUE-SE:

DATA — Sebastião Henrique Dal Pccolo — ORDENADOR DA DESPESA

DESPESA PAGA EM 25/02/15

BANCO	CONTA	CHEQUE	VALOR
001	106121-6	853649	

Letícia de Paula Almeida
TESOUREIRO

RECIBO

RECEBI(EMOS) O VALOR CONSTANTE DESTE EMPENHO.

NOME:
CNPJ/CPF:

PREFEITURA MUNICIPAL DE JERIQUARA
Rua Jonas Alves Costa, 559
CNPJ : 45353315/0001-50

PEDIDO DE COMPRA

Autorizado por :
Data : 09/02/2015

Pedido	Data Pedido	Data Entrega
00162/15	09/02/2015	09/02/2015

Fornecedor DROGAFARMA DE FRANCA LTDA
Endereço: RUA FRANCISCO MARQUES Nº: 780 COD: 3175
FRANCA CNPJ: 49.219.686/0001-03

Cod Prod	Discr.	Unid	Quant	$ Unit	Centro de Custo	Valor
009.001.832	OXALATO ESCITALOPRAM 10MG 30CP	CX	6	32,99	MANUT DA ADMINISTR	197,94
TOTAL PEDIDO						197,94

Reserva(s):
Empenho(s):

Obs.:

_____
Interessado \ Responsável

Ana Carolina Ferreira de Souza
Almoxarife

Drogafarma de Franca Ltda

RUA FRANCISCO MARQUES N° 780
VILA NOVA - FRANCA-SP
CEP 14405-342
FONE (16)3720-3777

DANFE
Documento Auxiliar da Nota Fiscal Eletrônica
0- ENTRADA
1- SAÍDA [1]
N° 000.056.315
SÉRIE 1
FOLHA 1/1

CHAVE DE ACESSO
3515 0249 2196 8600 0103 5500 1000 0563 1510 0056 3152

Consulta de autenticidade no portal nacional da NF-e
www.nfe.fazenda.gov.br/portal ou no site da Sefaz autorizadora

NATUREZA OPERAÇÃO	PROTOCOLO DE AUTORIZAÇÃO DE USO
Nota Fiscal Emitida para ECF	135150083856658 09/02/2015 10:28:04

INSCRIÇÃO ESTADUAL	INSC. ESTADUAL DO SUBST. TRIBUTÁRIO	CNPJ
310049167110		49.219.686/0001-03

DESTINATÁRIO/REMETENTE

NOME/RAZÃO SOCIAL	CNPJ/CPF	DATA DA EMISSÃO
PREFEITURA MUN DE JERIQUARA	45.353.315/0001-50	09/02/2015

ENDEREÇO	BAIRRO/DISTRITO	CEP	DATA DA SAIDA / ENTRADA
RUA JONAS ALVES COSTA 559	CENTRO	14450-000	09/02/2015

MUNICÍPIO	FONE/FAX	UF	INSCRIÇÃO ESTADUAL	HORA DE SAÍDA
JERIQUARA	(16)3134-1329	SP		

FATURA

PAGAMENTO À VISTA

CÁLCULO DO IMPOSTO

BASE DE CÁLCULO DO ICMS	VALOR DO ICMS	BASE DE CÁLCULO DO ICMS SUBSTITUIÇÃO	VALOR DO ICMS SUBSTITUIÇÃO	VALOR TOTAL DOS PRODUTOS
0,00	0,00	0,00	0,00	197,94

VALOR DO FRETE	VALOR DO SEGURO	DESCONTO	OUTRAS DESPESAS ACESSÓRIAS	VALOR DO IPI	VALOR TOTAL DA NOTA
0,00	0,00	0,00	0,00	0,00	197,94

TRANSPORTADOR/VOLUMES TRANSPORTADOS

NOME/RAZÃO SOCIAL	FRETE POR CONTA	CÓDIGO ANTT	PLACA DO VEÍCULO	UF	CNPJ/CPF
	0-EMITENTE				

ENDEREÇO	MUNICÍPIO	UF	INSCRIÇÃO ESTADUAL

DADOS DO PRODUTO/SERVIÇO

CÓD.PROD.	DESCRIÇÃO DO PRODUTO/SERVIÇO	NCM/SH	CST	CFOP	UNID.	QUANT.	V.UNITÁRIO	V.DESC.	V.TOTAL	BC.ICMS	V.ICMS	V.IPI	ALÍQ. ICMS	ALÍQ. IPI
74572	OXALATO ESCITALOPRAM 10MG 30CPR TORRENT	30049059	060	5929	UN	6,00	32,99	0,00	197,94	0,00	0,00	0,00	0,00	0,00

CÁLCULO DO ISSQN

INSCRIÇÃO MUNICIPAL	VALOR TOTAL DOS SERVIÇOS	BASE DE CÁLCULO DO ISSQN	VALOR TOTAL DO ISSQN
	0,00	0,00	0,00

DADOS ADICIONAIS

INFORMAÇÕES COMPLEMENTARES
MD-5:9d9451f605f734c294ea3a392d009674
NOTA REF ORDEM DE FORNECIMENTO: 230/2015
REF ECF: 796482 - 09/02/2015
DEPÓSITO EM CONTA - BANCO: SANTANDER
CONTA: 130001105
AGENCIA: 1543
Val Aprox Tributos R$ 52,95 (26,75%) Fonte: IBPT

RESERVADO AO FISCO

Declaro que o material a que se refere esta Nota Fiscal, foi recebido em perfeita ordem.
Em, 09/02/2015

DATA E HORA DA IMPRESSÃO: 09/02/2015 09:28

Desenvolvido por Projeto ACBr - http://acbr.sf.net

MEDICAMENTOS

Ordem de fornecimento nº 230/2015

Autorizo a empresa **DROGAFARMA DE FRANCA LTDA** com o CNPJ: 49.219.686/0001-03 inscrição estadual sob o nº 310.049.167.110, a entregar os medicamentos descriminados abaixo, referente ao pregão presencial n. 014/2014, processo n. 020/2014. Os medicamentos deverão ser entregues na Praça São Sebastião nº: 100 – Centro – Jeriquara – SP, o prazo máximo para entrega será de 05 (cinco) dias úteis a contar à partir da ordem de fornecimento, conforme consta no edital.

Item	Produto	Qtde	Marca	Valor	Valor total
404	Oxalato de escitalopram 10mg 30 com	6 CX	Torrente	32,99	197,94
				TOTAL	197,94

Jeriquara, 06 Fevereiro de 2015

Juliana Sarreta Lucindo

Secretaria de Saúde



DrogaFarma

Sempre bom ter a gente por perto

DrogaFarma de Franca Ltda
Rua Francisco Marques,780
CEP 14405-342 Franca-SP

CNPJ:49.219.686/0001-03
IE:310.049.167.110
IM:ISENTO
09/02/2015 07:58:15 CCF:188113 COO:272884

CUPOM FISCAL

ITEM CÓDIGO DESCRIÇÃO QTD UN VL UNIT(R$) ST VL ITEM(R$)
001 74572 OXALATO ESCITALOPRAM 10MG 3 #
6UN X 65,65 F1 393,90
Subtotal R$ 393,90
Desconto -195,96
TOTAL R$ 197,94
Convenio 197,94
MD-5:a4d4acf4cb7c7b001781e6be2a89270a
PV0000152835 C:798482 V:217460
Val Aprox Tributos R$52,95 (26,75%) Fonte:IBPT
000999 - PREFEITURA MUN DE JERIQUARA
055617 - PREFEITURA MUN DE JERIQUARA
CNPJ: 45853315000150
I.E.: ISENTO

IMONGFHK FIPHD7KC CPTNMPLJ QEOF8BEH EFMB83E1GHSG
BEMATECH MP-4000 TH FI ECF-IF
VERSAO:01.00.02 ECF:009 LJ:0001
000000000UYTPEDIDO 09/02/2015 07:58:22
FAB:RE09131010001133133G

PREFEITURA MUNICIPAL DE JERIQUARA

Rua Jonas Alves Costa, 559
45353315/0001-50 Exercício: 2015

ORDEM DE PAGAMENTO

ORDEM DE PAGAMENTO 00536

DATA: 09/02/2015 VENCTO:25/02/2015 PAGTO: 25/02/2015

Credor..: DROGAFARMA DE FRANCA LTDA CNPJ: 49.219.686/0001-03 Cod: 3175
Endereço: RUA FRANCISCO MARQUES
Cidade..: FRANCA CEP: 14405-342

Discriminação..:
referente pagamento pelo fornecimento de medicamentos.

Valor **197,94**
(cento e noventa e sete reais e noventa e quatro centavos) * * *

26/02/2015 - BANCO DO BRASIL - 12:56:29
694918471 0089

COMPROVANTE DE DEPOSITO EM CONTA CORRENTE
EM CHEQUE

CLIENTE: DROGAFARMA DE FRANCA LTDA
AGENCIA: 4618-3 CONTA: 14.000-7

DATA	26/02/2015
NR. DOCUMENTO	69.491.847.100.089
VALOR CHEQUE	197,94
VALOR TOTAL	197,94

NR.AUTENTICACAO 4.FEC.928.43D.864.343

LEIA NO VERSO COMO CONSERVAR ESTE DOCUMENTO,
ENTRE OUTRAS INFORMACOES.

PREFEITURA MUNICIPAL DE JERIQUARA

Rua Jonas Alves Costa, 559
45353315/0001-50

NOTA DE EMPENHO

771

NOTA DE EMPENHO Nº 771	FICHA: 123	DATA: 18/02/2015	REQUISIÇÃO Nº:
LICITAÇÃO: DISPENSA		DOCUMENTO: NOTA FISCAL Nº	VENCIMENTO: 26/02/2015

NOME: L.A. INFORMATICA LTDA ME — 11.368.254/0001-83 — CÓDIGO: 2197
ENDEREÇO: RUA CLEMENTINO TEIXEIRA, 190 — PEDREGULHO

DESCRIÇÃO DO MATERIAL E/OU SERVIÇO	VALOR TOTAL
referente pagamento pelo fornecimento de materiais de escritorio/expediente/papelaria. 01 TESOURO 310 SAÚDE-GERAL 000 SAÚDE-GERAL	
OR - Ordinario — **SOMA**	**1.000,00**

CÓDIGO	CLASSIFICAÇÃO DA DESPESA EMPENHADA
02	EXECUTIVO
02 04 10	Fundo Municipal de Saúde
3.3.90.30.16	MATERIAL DE EXPEDIENTE
10.301.0150.2085.0000	Administração da Saúde Pública

DOTAÇÃO	EMPENHADO ATÉ A DATA	VALOR DESTE EMPENHO	SALDO ATUAL
500.000,00	72.636,59	1.000,00	426.363,41

VALOR A SER PAGO R$ **1.000,00**

um mil reais * * *

PREFEITURA MUNICIPAL DE JERIQUARA
Rua Jonas Alves Costa, 559
CNPJ : 45353315/0001-50

PEDIDO DE COMPRA

Autorizado por :
Data : 18/02/2015

Pedido	Data Pedido	Data Entrega
00197/15	18/02/2015	26/02/2015

Fornecedor L.A. INFORMATICA LTDA ME
Endereço: RUA CLEMENTINO TEIXEIRA, 190 Nº: COD: 2197
PEDREGULHO CNPJ: 11.368.254/0001-83

Cod Prod	Discr.	Unid	Quant	$ Unit	Centro de Custo	Valor
017.000.053	DISCO RIGIDO 500GB	UN	3	285,00	MANUT DA ADMINISTR	855,00
017.000.035	LEITOR DE DVD-RW	UN	2	72,50	MANUT DA ADMINISTR	145,00
TOTAL PEDIDO						1.000,00

Reserva(s):
Empenho(s):

Obs.:

_
Interessado \ Responsável

Ana Carolina Ferreira de Souza
Almoxarife

RECEBEMOS DE L.A. INFORMÁTICA LTDA - ME OS PRODUTOS/SERVIÇOS CONSTANTES DA NOTA FISCAL INDICADA AO LADO		NF-e Nº 000.000.437 SÉRIE: 1
DATA DE RECEBIMENTO	IDENTIFICAÇÃO E ASSINATURA DO RECEBEDOR	

L.A. INFORMÁTICA LTDA - ME

AVENIDA CLEMENTINO TEIXEIRA, 190 - - BELA VISTA,
Pedregulho, SP - CEP: 14470000 - Fone/Fax: 1631712071

DANFE

Documento Auxiliar da Nota Fiscal Eletrônica

0 - Entrada
1 - Saída [1]

Nº 000.000.437
SÉRIE: 1
Página 1 de 1

CONTROLE DO FISCO

CHAVE DE ACESSO
3515 0211 3682 5400 0183 5500 1000 0004 3714 0081 0057

Consulta de autenticidade no portal nacional da NF-e www.nfe.fazenda.gov.br/portal ou no site da Sefaz Autorizadora

NATUREZA DA OPERAÇÃO		PROTOCOLO DE AUTORIZAÇÃO DE USO
VENDA		135150121599741 - 26/02/2015 09:45
INSCRIÇÃO ESTADUAL	**INSCRIÇÃO ESTADUAL DO SUBST. TRIB.**	**CNPJ**
518073885111		11.368.254/0001-83

DESTINATÁRIO/REMETENTE

NOME/RAZÃO SOCIAL			CNPJ/CPF	DATA DA EMISSÃO
PREFEITURA MUNICIPAL DE JERIQUARA			45.353.315/0001-50	26/02/2015
ENDEREÇO	**BAIRRO/DISTRITO**		**CEP**	**DATA DE ENTRADA/SAÍDA**
JONAS ALVES COSTA, 559 -	CENTRO		14450-000	
MUNICÍPIO	**FONE/FAX**	**UF**	**INSCRIÇÃO ESTADUAL**	**HORA DE ENTRADA/SAÍDA**
Jeriquara	1631341256	SP		

FATURA

PAGAMENTO À VISTA

CÁLCULO DO IMPOSTO

BASE DE CÁLCULO DO ICMS	VALOR DO ICMS	BASE DE CÁLCULO DO ICMS ST	VALOR DO ICMS ST	VALOR TOTAL DOS PRODUTOS
0,00	0,00	0,00	0,00	1.000,00

VALOR DO FRETE	VALOR DO SEGURO	DESCONTO	OUTRAS DESPESAS ACESSÓRIAS	VALOR DO IPI	VALOR TOTAL DA NOTA
0,00	0,00	0,00	0,00	0,00	1.000,00

TRANSPORTADOR/VOLUMES TRANSPORTADOS

RAZÃO SOCIAL	FRETE POR CONTA	CÓDIGO ANTT	PLACA DO VEÍCULO	UF	CNPJ/CPF
	0 - Emitente				

ENDEREÇO	MUNICÍPIO	UF	INSCRIÇÃO ESTADUAL

QUANTIDADE	ESPÉCIE	MARCA	NUMERAÇÃO	PESO BRUTO	PESO LÍQUIDO

DADOS DO PRODUTO/SERVIÇO

CÓDIGO	DESCRIÇÃO DO PRODUTO/SERVIÇO	NCM/SH	CST	CFOP	UNID.	QTD.	VLR. UNIT.	VLR. TOTAL	BC ICMS	VLR. ICMS	VLR. IPI	ALÍQ. ICMS	ALÍQ. IPI
84717012	DISCO RIGIDO 500GB	84717012	0500	5405	UN	3,0000	285,0000	855,00					
84717029	LEITOR DE DVD RW	84717029	0500	5405	UN	2,0000	72,5000	145,00					

Declaro que o material a que se refere esta Nota Fiscal, foi recebido em perfeita ordem.
Em, 26/02/2015

CÁLCULO DO ISSQN

INSCRIÇÃO MUNICIPAL	VALOR TOTAL DOS SERVIÇOS	BASE DE CÁLCULO DO ISSQN	VALOR DO ISSQN
30724			

DADOS ADICIONAIS

INFORMAÇÕES COMPLEMENTARES	RESERVADO AO FISCO

PREFEITURA MUNICIPAL DE JERIQUARA

Rua Jonas Alves Costa, 559
45353315/0001-50 Exercício: 2015

ORDEM DE PAGAMENTO

ORDEM DE PAGAMENTO 00628

DATA: 18/02/2015 VENCTO:27/02/2015 PAGTO: 27/02/2015

Credor..: L.A. INFORMATICA LTDA ME CNPJ: 11.368.254/0001-83 Cod: 2197
Endereço: RUA CLEMENTINO TEIXEIRA, 190
Cidade..: PEDREGULHO CEP:

Discriminação..:
referente pagamento pelo fornecimento de materiais de escritorio/expediente/ papelaria.

Valor **2.975,00**
(dois mil, novecentos e setenta e cinco reais) * * *

LA INFORMÁTICA

La Informática Ltda Me
Rua Clementino Teixeira, 190 – Pedregullho-SP
Telefone: (16) 3171-2071
CNPJ.: 11.368.254/0001-83

ESCOLA: PREFEITURA MUNICIPAL DE JERIQUARA

DATA: 19/02/2015

DESCRIÇÃO DO PRODUTO	***VALOR***
DISCO RÍGIDO SAMSUNG 500GB	285,00
LEITOR DE DVD RW	72,50
TONER LASERJET HP 85A	199,00
TONER LASERJET HP 12A	210,00
TONER SAMSUNG ORIGINAL	280,00
TONER LASERJET HP 36A	199,00
TONER BROTHER	200,00
TONER XEROX PHASER	199,00
TONER SAMSUNG SCX 4200	239,00

LA – INFORMATICA
Vendedor: Leomar
Telefone: (16) 3171-2071

Edluza Leitoa Souza
Departamento de Compras

11 368 254/0001-83
L.A. INFORMÁTICA LTDA - ME
Rua Clementino Teixeira N.º 190
Bela Vista CEP 14.470-000
PEDREGULHO — SP

Micro Fran

Rua Cap. Antônio Joaquim, 429 – CEP 14.450-000
Telefone:(16) 3134-1182 // 9104-1279
CNPJ.: 06.130.146/0001-38

Orçamento
Cliente: PREFEITURA MUNICIPAL DE JERIQUARA

DESCRIÇÃO DO PRODUTO	*V. UN.*
DISCO RÍGIDO SAMSUNG 500GB	289,00
LEITOR DE DVD RW	76,00
TONER LASERJET HP 85A	205,00
TONER LASERJET HP 12A	218,00
TONER SAMSUNG ORIGINAL	287,00
TONER LASERJET HP 36A	203,00
TONER BROTHER	203,00
TONER XEROX PHASER	203,00
TONER SAMSUNG SCX 4200	250,00

Jeriquara, 19 de Fevereiro de 2015

06.130.146/0001-38
GIULLIANO FREITAS BARBOSA - ME
Rua: Mercídio Rodrigues de Oliveira, 415
Centro - CEP: 14450-000
JERIQUARA - SP

N.C. CHIEREGUINI RODRIGUES ME

Rua Joaquim Ferreira Coelho nº 96A - Pedregulho/SP

Tel.: (16) 3191-2005 / (16) 9.9303-8955 - CNPJ: 11.702.542/0001-40

PARA: PREFEITURA MUNICIPAL DE JERIQUARA
JERIQUARA/SP

DESCRIÇÃO DO PRODUTO	***VALOR***
DISCO RÍGIDO SAMSUNG 500GB	290,00
LEITOR DE DVD RW	75,00
TONER LASERJET HP 85A	205,00
TONER LASERJET HP 12A	215,00
TONER SAMSUNG ORIGINAL	285,00
TONER LASERJET HP 36A	205,00
TONER BROTHER	205,00
TONER XEROX PHASER	205,00
TONER SAMSUNG SCX 4200	245,00

Contato: Waguim

20 DE FEVEREIRO DE 2015

PREFEITURA MUNICIPAL DE JERIQUARA

Rua Jonas Alves Costa, 559
45353315/0001-50

NOTA DE EMPENHO

630

NOTA DE EMPENHO Nº **630**	FICHA: 123	DATA: 13/02/2015	REQUISIÇÃO Nº:

LICITAÇÃO: 000019/14	PREGÃO PRESENCIAL	0013/14	DOCUMENTO: NOTA FISCAL Nº	VENCIMENTO: 25/02/2015

NOME: CUORE DISTRIBUIDORA DE MEDICAMENTOS LTDA ME — 08.791.248/0001-20 — CÓDIGO: 2370
ENDEREÇO: RUA ALBERTO SCHIRATO — FRANCA

DESCRIÇÃO DO MATERIAL E/OU SERVIÇO	VALOR TOTAL
AQUISIÇÃO DE MATERIAL DE CONSUMO PARA A SAUDE. 01 TESOURO 310 SAÚDE-GERAL 000 SAÚDE-GERAL	
OR - Ordinario — **SOMA**	**63,00**

CÓDIGO	CLASSIFICAÇÃO DA DESPESA EMPENHADA
02	EXECUTIVO
02 04 10	Fundo Municipal de Saúde
3.3.90.30.35	MATERIAL LABORATORIAL
10.301.0150.2085.0000	Administração da Saúde Pública

DOTAÇÃO	EMPENHADO ATÉ A DATA	VALOR DESTE EMPENHO	SALDO ATUAL
500.000,00	69.139,58	63,00	430.797,42

VALOR A SER PAGO R$ **63,00**

sessenta e três reais * * *

PREFEITURA MUNICIPAL DE JERIQUARA
Rua Jonas Alves Costa, 559
CNPJ : 45353315/0001-50

PEDIDO DE COMPRA

Autorizado por :
Data : 13/02/2015

Pedido	Data Pedido	Data Entrega
00187/15	13/02/2015	13/02/2015

Fornecedor CUORE DISTRIBUIDORA DE MEDICAMENTOS LTDA ME COD: 2370
Endereço: RUA ALBERTO SCHIRATO Nº: 1041 CNPJ: 08.791.248/0001-20
FRANCA

Cod Prod	Discr.	Unid	Quant	$ Unit	Centro de Custo	Valor
009.047.012	SONDA ENDOTRAQUEAL C/BALAO 7,0	UN	5	4,20	MANUT DA ADMINISTR	21,00
009.047.002	SONDA ENDOTRAQUEAL 8,0 MM C/ B PVC	UN.	5	4,20	MANUT DA ADMINISTR	21,00
009.047.013	SONDA ENDOTRAQUEAL 8,5	UN	5	4,20	MANUT DA ADMINISTR	21,00
TOTAL PEDIDO						63,00

Reserva(s):
Empenho(s):

Obs.:

_
Interessado \ Responsável

Ana Carolina Ferreira de Souza
Almoxarife

RECEBIDO DE Cuore Distribuidora de Medicamentos Ltda EPP OS PRODUTOS/SERVIÇOS CONSTANTES DA NOTA FISCAL INDICADA AO LADO	EMISSÃO 13/02/15	NF-e Nº. 000.016.507 SÉRIE: 1
DATA RECEBIMENTO	IDENTIFICAÇÃO E ASSINATURA DO RECEBEDOR (PREFEITURA MUNICIPAL DE JERIQUARA)	

Cuore
Distribuidora de Medicamentos e Materiais Hospitalares

Cuore Distribuidora de Medicamentos Ltda. EPP

Rua Alberto Schirato, 1041 - Parque Progresso
Cep. 14403-105 - Franca - SP
Fone: (16) 3403-8510 / 3702-5995
E-mail: cuoremed@uol.com.br

DANFE

Documento Auxiliar da Nota Fiscal Eletrônica

Entrada: 0
Saída: 1 | 1

Nº. 000.016.507
SÉRIE: 1
Página: 01/01

CHAVE DE ACESSO DA NF-e
3515 0208 7912 4800 0120 5500 1000 0165 0719 0564 5779

CONSULTA DE AUTENTICIDADE DO PORTAL NACIONAL DA NF-e
www.nfe.fazenda.gov.br/portal OU NO SITE DA SEFAZ AUTORIZADORA

NATUREZA DA OPERAÇÃO		
VENDA DE MERCADORIA		
INSCRIÇÃO ESTADUAL	**INSCRIÇÃO ESTADUAL DO SUBST. TRIBUTÁRIO**	**CNPJ**
310.425.248.112		08.791.248/0001-20

DADOS DA NF-e (PROTOCOLO)
Autorizada -> Protocolo: 135150096666422 Data: 13/02/15 Hora: 11:52

DESTINATÁRIO/REMETENTE

NOME/RAZÃO SOCIAL				CNPJ	DATA DA EMISSÃO
PREFEITURA MUNICIPAL DE JERIQUARA				45.353.315/0001-50	13/02/15
ENDEREÇO			**BAIRRO/DISTRITO**	**CEP**	**DATA DA ENTRADA/SAÍDA**
Rua JONAS ALVES COSTA, 559			CENTRO	14450-000	13/02/15
MUNICÍPIO	**UF**	**FONE/FAX**	**INSCRIÇÃO MUNICIPAL**	**INSCRIÇÃO ESTADUAL**	**HORA DA ENTRADA/SAÍDA**
JERIQUARA	SP	16 3134-1205		ISENTO	10:48

FATURA

DOCUMENTO	VENCIMENTO	VALOR
16507-01/01	15/03/15	63,00

CÁLCULO DO IMPOSTO

BASE DE CÁLCULO DO ICMS	VALOR DO ICMS	BASE DE CÁLCULO DO ICMS SUBSTITUIÇÃO	VALOR DO ICMS SUBSTITUIÇÃO	VALOR TOTAL DOS PRODUTOS
0,00	0,00	0,00	0,00	63,00

VALOR DO FRETE	VALOR DO SEGURO	DESCONTO	OUTRAS DESPESAS ACESSÓRIAS	VALOR DO IPI	VALOR TOTAL DA NOTA
0,00	0,00	0,00	0,00	0,00	63,00

TRANSPORTADOR/VOLUMES TRANSPORTADOS

RAZÃO SOCIAL	FRETE POR CONTA (1-Emitente 2-Destinatário)	CÓDIGO ANTT	PLACA DO VEÍCULO	UF	CNPJ/CPF
O MESMO	1				. . -

ENDEREÇO	MUNICÍPIO	UF	INSCRIÇÃO ESTADUAL
	FRANCA	SP	

QUANTIDADE	ESPÉCIE	MARCA	NÚMERAÇÃO	PESO BRUTO	PESO LÍQUIDO
1	VOL			0,00	0,00

DADOS DO PRODUTO/SERVIÇO

CÓDIGO	DESCRIÇÃO DO PRODUTO/SERVIÇO	NCM/SH	CSOSN	CFOP	UNID.	QTD.	VLR.UNIT.	VLR.TOTAL	Vlr.Aprox. Tributos	BC ICMS	VLR.ICMS	VLR.IPI	ALÍC ICMS	ALÍC IPI
01939	SONDA ENDOTRAQUEAL C/BALAO 7,0	90183929	0101	5102	UND	5	4,2000	21,00	0,88			0,00		0
01834	SONDA ENDOTRAQUEAL C/BALAO 8,0	90183929	0101	5102	UND	5	4,2000	21,00	0,88			0,00		0
02303	SONDA ENDOTRAQUEAL C/BALAO 8,5	90183929	0101	5102	UND	5	4,2000	21,00	0,88			0,00		0

CÁLCULO DO ISSQN

INSCRIÇÃO MUNICIPAL	VALOR TOTAL DOS SERVIÇOS	BASE DE CÁLCULO DO ISSQN	VALOR DO ISSQN
	0,00	0,00	0,00

DADOS ADICIONAIS

DADOS ADICIONAIS

Tributos aprox: R$ 2,64 (4,19%) Fed; 0,00 (0,00%) Est; Fonte: IBPT (9oi3aC)
Permite o aproveitamento do credito de ICMS no valor de R$ 1,79,
correspondente a aliquota de 2,84%, nos termos do art.23 da lei LC.123
DOCUMENTO EMITIDO POR ME OU EPP OPTANTE
PELO SIMPLES NACIONAL. NAO GERA DIREITO A
CREDITO FISCAL DE IPI.
REFERENTE ORDEM FORNECIMENTO: 145/2014
COMPRA DIRETA
BOLETO
Cond. de Pagamento: 1 PGTO
Funcionário: NATHALIA

RESERVADO AO FISCO

Declaro que o material a que se refere esta Nota Fiscal, foi recebido em perfeita ordem.

Em, 13/02/2015

PREFEITURA MUNICIPAL DE JERIQUARA

Rua Jonas Alves Costa, 559
45353315/0001-50 Exercício: 2015

ORDEM DE PAGAMENTO

ORDEM DE PAGAMENTO 00546

DATA: 12/02/2015 VENCTO:25/02/2015 PAGTO: 25/02/2015

Credor..: CUORE DISTRIBUIDORA DE MEDICAMEN' CNPJ: 08.791.248/0001-20 Cod: 2370
Endereço: RUA ALBERTO SCHIRATO
Cidade..: FRANCA CEP: 14403-105

Discriminação..:
AQUISIÇÃO DE MATERIAL DE CONSUMO PARA A SAUDE.

Valor **2.143,30**
(dois mil, cento e quarenta e três reais e trinta centavos) * * *

CAIXA | 104-0 | **Comprovante de Entrega**

Beneficiário: CUORE DISTR. DE MEDICAMENTOS CNPJ: 08.791.248/0001-20			Agência / Código do Beneficiário: 304287000000153-7
Pagador: PREFEITURA MUNICIPAL DE JERIQUARA 00388			Nosso Número: 9200005916-3
Data do Processamento: 13/02/2015	Número do Documento: 16507-01/01	Espécie Moeda: R$	Valor do Documento: 63,00
Local de Pagamento: Pagável em qualquer banco até o vencimento Pagável preferencialmente em lotéricas , Ag.Caixa			Vencimento: 15/03/2015
Data	Assinatura		

CAIXA | 104-0 | **Recibo do Pagador**

Local de Pagamento: Pagável em qualquer banco até o vencimento Pagável preferencialmente em lotéricas , Ag.Caixa					Vencimento: 15/03/2015
Beneficiário: CUORE DISTR. DE MEDICAMENTOS CNPJ: 08.791.248/0001-20					Agência / Código do Beneficiário: 304287000000153-7
Data do Documento: 13/02/2015	Número do Documento: 16507-01/01	Espécie Doc.: DM	Aceite: S	Data do Processamento: 13/02/2015	Nosso Número: 9200005916-3
Uso do Banco	Carteira: CR *	Espécie: R$	Quantidade	Valor	(=) Valor do Documento: 63,00

Instruções (Todas as informações deste bloqueto são de exclusiva responsabilidade do beneficiário)

Após o vencimento cobrar mora diária de R$ 0,21. Multa de R$ 1,26 após 1 dia(s) do vencimento

NÃO RECEBER APÓS 30 DIAS DE ATRASO

SUJEITO A PROTESTO APÓS 5 DIAS

(-) Desconto / Abatimento

(-) Outras Deduções

(+) Mora / Multa

(+) Outros Acréscimos

(=) Valor Cobrado

Pagador: PREFEITURA MUNICIPAL DE JERIQUARA 00388
Rua JONAS ALVES COSTA, 559 - CENTRO CNPJ: 45.353.315/0001-50
JERIQUARA-SP CEP: 14450-000

Sacador/Avalista

Código de Baixa

Recebimento através do cheque nº _____ do Banco _____. Esta quitação só terá validade após efetuada a compensação do cheque.

Autenticação Mecânica

26/02/2015 - BANCO DO BRASIL - 13:07:37
694918471 0113

COMPROVANTE DE PAGAMENTO DE TITULOS

CAIXA ECONOMICA FEDERAL

10499200000591630428970000001530863680000006300

DATA DO PAGAMENTO	26/02/2015
VALOR DO DOCUMENTO	63,00
VALOR COBRADO	63,00

NR.AUTENTICACAO F.65C.03C.840.A9F.58D

LEIA NO VERSO COMO CONSERVAR ESTE DOCUMENTO, ENTRE OUTRAS INFORMACOES.

PREFEITURA MUNICIPAL DE JERIQUARA

Rua Jonas Alves Costa, 559
45353315/0001-50

NOTA DE EMPENHO

627

NOTA DE EMPENHO Nº 627	FICHA: 123	DATA: 12/02/2015	REQUISIÇÃO Nº:

LICITAÇÃO: 000019/14	PREGÃO PRESENCIAL	0013/14	DOCUMENTO: NOTA FISCAL Nº	VENCIMENTO: 25/02/2015

NOME: CUORE DISTRIBUIDORA DE MEDICAMENTOS LTDA ME — 08.791.248/0001-20 — CÓDIGO: 2370
ENDEREÇO: RUA ALBERTO SCHIRATO · — FRANCA

DESCRIÇÃO DO MATERIAL E/OU SERVIÇO	VALOR TOTAL
AQUISIÇÃO DE MATERIAL DE CONSUMO PARA A SAUDE. 01 TESOURO 310 SAÚDE-GERAL 000 SAÚDE-GERAL	
OR - Ordinario — **SOMA**	**1.884,00**

CÓDIGO	CLASSIFICAÇÃO DA DESPESA EMPENHADA
02	EXECUTIVO
02 04 10	Fundo Municipal de Saúde
3.3.90.30.35	MATERIAL LABORATORIAL
10.301.0150.2085.0000	Administração da Saúde Pública

DOTAÇÃO	EMPENHADO ATÉ A DATA	VALOR DESTE EMPENHO	SALDO ATUAL
500.000,00	66.590,38	1.884,00	431.525,62

VALOR A SER PAGO R$ **1.884,00**

um mil, oitocentos e oitenta e quatro reais * * *

PREFEITURA MUNICIPAL DE JERIQUARA
Rua Jonas Alves Costa, 559
CNPJ : 45353315/0001-50

PEDIDO DE COMPRA

Autorizado por :
Data : 12/02/2015

Pedido	Data Pedido	Data Entrega
00184/15	12/02/2015	13/02/2015

Fornecedor CUORE DISTRIBUIDORA DE MEDICAMENTOS LTDA ME COD: 2370
Endereço: RUA ALBERTO SCHIRATO Nº: 1041 CNPJ: 08.791.248/0001-20
FRANCA

Cod Prod	Discr.	Unid	Quant	$ Unit	Centro de Custo	Valor
036.000.129	TIRAS REAGENTES	UN	1.000	1,70	MANUT DA ADMINISTR	1.700,00
035.000.063	LANCETAS TRIFACETADA E SILICONIZADA	UN	400	0,46	MANUT DA ADMINISTR	184,00
TOTAL PEDIDO						1.884,00

Reserva(s):
Empenho(s):

Obs.:

_
Interessado \ Responsável

Ana Carolina Ferreira de Souza
Almoxarife

RECEBIDO DE Cuore Distribuidora de Medicamentos Ltda EPP OS PRODUTOS/SERVIÇOS CONSTANTES DA NOTA FISCAL INDICADA AO LADO	EMISSÃO 13/02/15	NF-e N°: 000.016.488 SÉRIE: 1
DATA DE RECEBIMENTO	IDENTIFICAÇÃO E ASSINATURA DO RECEBEDOR (PREFEITURA MUNICIPAL DE JERIQUARA)	

Cuore

Distribuidora de Medicamentos e Materiais Hospitalares

Cuore Distribuidora de Medicamentos Ltda. EPP

Rua Alberto Schirato, 1041 - Parque Progresso
Cep. 14403-105 - Franca - SP
Fone: (16) 3403-8510 / 3702-5995
E-mail: cuoremed@uol.com.br

DANFE

Documento Auxiliar da Nota Fiscal Eletrônica

Entrada: 0
Saída: 1 | 1

N°: 000.016.488

SÉRIE: 1

Página: 01/01

CHAVE DE ACESSO DA NF-e
3515 0208 7912 4800 0120 5500 1000 0164 8819 0564 5771

CONSULTA DE AUTENTICIDADE DO PORTAL NACIONAL DA NF-e

www.nfe.fazenda.gov.br/portal OU NO SITE DA SEFAZ AUTORIZADORA

NATUREZA DA OPERAÇÃO			DADOS DA NF-e (PROTOCOLO)
VENDA DE MERCADORIA			Autorizada -> Protocolo: 135150095962861 Data: 13/02/15 Hora: 08:37
INSCRIÇÃO ESTADUAL	INSCRIÇÃO ESTADUAL DO SUBST. TRIBUTÁRIO	CNPJ	
310.425.248.112		08.791.248/0001-20	

DESTINATÁRIO/REMETENTE

NOME/RAZÃO SOCIAL			CNPJ	DATA DA EMISSÃO
PREFEITURA MUNICIPAL DE JERIQUARA			45.353.315/0001-50	13/02/15
ENDEREÇO		BAIRRO/DISTRITO	CEP	DATA DA ENTRADA/SAÍDA
Rua JONAS ALVES COSTA, 559		CENTRO	14450-000	13/02/15
MUNICÍPIO	UF / FONE/FAX	INSCRIÇÃO MUNICIPAL	INSCRIÇÃO ESTADUAL	HORA DA ENTRADA/SAÍDA
JERIQUARA	SP 16 3134-1205		ISENTO	07:32

FATURA

CUMENTO	VENCIMENTO	VALOR
.6488-01/01	15/03/15	1.884,00

CÁLCULO DO IMPOSTO

BASE DE CÁLCULO DO ICMS	VALOR DO ICMS	BASE DE CÁLCULO DO ICMS SUBSTITUIÇÃO	VALOR DO ICMS SUBSTITUIÇÃO	VALOR TOTAL DOS PRODUTOS
0,00	0,00	0,00	0,00	1.884,00

VALOR DO FRETE	VALOR DO SEGURO	DESCONTO	OUTRAS DESPESAS ACESSÓRIAS	VALOR DO IPI	VALOR TOTAL DA NOTA
0,00	0,00	0,00	0,00	0,00	1.884,00

TRANSPORTADOR/VOLUMES TRANSPORTADOS

RAZÃO SOCIAL	FRETE POR CONTA 1-Emitente 2-Destinatário	CÓDIGO ANTT	PLACA DO VEÍCULO	UF	CNPJ/CPF
O MESMO	1				. . -
ENDEREÇO	MUNICÍPIO			UF	INSCRIÇÃO ESTADUAL
	FRANCA			SP	

QUANTIDADE	ESPÉCIE	MARCA	NUMERAÇÃO	PESO BRUTO	PESO LÍQUIDO
1	VOL			0,00	0,00

DADOS DO PRODUTO/SERVIÇO

CÓDIGO	DESCRIÇÃO DO PRODUTO/SERVIÇO	NCM/SH	CSOSN	CFOP	UNID.	QTD.	VLR.UNIT.	VLR.TOTAL	Vlr.Aprox. Tributos	BC ICMS	VLR.ICMS	VLR.IPI	ALIC ICMS	ALIC IPI
03626	TIRAS REAGENTES	38220090	0101	5102	UND	1000	1,7000	1.700,00	432,65			0,00		0
03344	LANCETAS TRIFACETADA E SILICONIZADA	90183999	0101	5102	UND	400	0,4600	184,00	57,87			0,00		0

CÁLCULO DO ISSQN

INSCRIÇÃO MUNICIPAL	VALOR TOTAL DOS SERVIÇOS	BASE DE CÁLCULO DO ISSQN	VALOR DO ISSQN
	0,00	0,00	0,00

DADOS ADICIONAIS

DADOS ADICIONAIS	RESERVADO AO FISCO
Tributos aprox: R$ 253,40 (13,45%) Fed; 237,12 (12,59%) Est; Fonte: IBPT (9oi3aC) Permite o aproveitamento do credito de ICMS no valor de R$ 53,51, correspondente a aliquota de 2,84%, nos termos do art.23 da lei LC.123 DOCUMENTO EMITIDO POR ME OU EPP OPTANTE PELO SIMPLES NACIONAL. NAO GERA DIREITO A CREDITO FISCAL DE IPI. REFERENTE ORDEM DE FORNECIMENTO: 183/2014 PREGAO PRESENCIAL N.033/2014 BOLETO Cond. de Pagamento: 1 PGTO Funcionário: NATHALIA	

PREFEITURA MUNICIPAL DE JERIQUARA

Rua Jonas Alves Costa, 559
45353315/0001-50 Exercício: 2015

ORDEM DE PAGAMENTO

ORDEM DE PAGAMENTO 00546

DATA: 12/02/2015 VENCTO:25/02/2015 PAGTO: 25/02/2015

Credor..: CUORE DISTRIBUIDORA DE MEDICAMEN' CNPJ: 08.791.248/0001-20 Cod: 2370
Endereço: RUA ALBERTO SCHIRATO
Cidade..: FRANCA CEP: 14403-105

Discriminação..:
AQUISIÇÃO DE MATERIAL DE CONSUMO PARA A SAUDE.

Valor **2.143,30**
(dois mil, cento e quarenta e três reais e trinta centavos) * * *

CAIXA | 104-0 | **Comprovante de Entrega**

Beneficiário: CUORE DISTR. DE MEDICAMENTOS CNPJ: 08.791.248/0001-20
Agência / Código do Beneficiário: 304287000000153-7

Pagador: PREFEITURA MUNICIPAL DE JERIQUARA 00388
Nosso Número: 9200005907-4

Data do Processamento	Número do Documento	Espécie Moeda	Valor do Documento
13/02/2015	16488-01/01	R$	1.884,00

Local de Pagamento
Pagável em qualquer banco até o vencimento
Pagável preferencialmente em lotéricas , Ag.Caixa

Vencimento: 15/03/2015

Data	Assinatura

CAIXA | 104-0 | **Recibo do Pagador**

Local de Pagamento
Pagável em qualquer banco até o vencimento
Pagável preferencialmente em lotéricas , Ag.Caixa

Vencimento: 15/03/2015

Beneficiário: CUORE DISTR. DE MEDICAMENTOS CNPJ: 08.791.248/0001-20
Agência / Código do Beneficiário: 304287000000153-7

Data do Documento	Número do Documento	Espécie Doc.	Aceite	Data do Processamento
13/02/2015	16488-01/01	DM	S	13/02/2015

Uso do Banco	Carteira	Espécie	Quantidade	Valor
	CR *	R$		

Nosso Número: 9200005907-4

(=) Valor do Documento: 1.884,00

Instruções (Todas as informações deste bloqueto são de exclusiva responsabilidade do beneficiário)

Após o vencimento cobrar mora diária de R$ 6,22. Multa de R$ 37,68 após 1 dia(s) do vencimento

NÃO RECEBER APÓS 30 DIAS DE ATRASO

SUJEITO A PROTESTO APÓS 5 DIAS

(-) Desconto / Abatimento

(-) Outras Deduções

(+) Mora / Multa

(+) Outros Acréscimos

(=) Valor Cobrado

Pagador: PREFEITURA MUNICIPAL DE JERIQUARA 00388
Rua JONAS ALVES COSTA, 559 - CENTRO CNPJ: 45.353.315/0001-50
JERIQUARA-SP CEP: 14450-000

Sacador/Avalista

Código de Baixa

Recebimento através do cheque nº _____ do Banco _____. Esta quitação só terá validade após efetuada a compensação do cheque.

Autenticação Mecânica

PREFEITURA MUNICIPAL DE JERIQUARA

Rua Jonas Alves Costa, 559
45353315/0001-50

NOTA DE EMPENHO

629

NOTA DE EMPENHO Nº 629	FICHA: 123	DATA: 13/02/2015	REQUISIÇÃO Nº:
LICITAÇÃO: 000019/14	PREGÃO PRESENCIAL 0013/14	DOCUMENTO: NOTA FISCAL Nº	VENCIMENTO: 25/02/2015

NOME: NACIONAL COM HOSPITALAR LTDA — 52.202.744/0001-92 — CÓDIGO: 313
ENDEREÇO: Avenida do Café, 1846 — 14050-220/Rib.Preto-SP.

DESCRIÇÃO DO MATERIAL E/OU SERVIÇO	VALOR TOTAL
AQUISIÇÃO DE MATERIAL DE CONSUMO PARA A SAUDE. 01 TESOURO 310 SAÚDE-GERAL 000 SAÚDE-GERAL	
OR - Ordinario	**SOMA** **553,40**

CÓDIGO	CLASSIFICAÇÃO DA DESPESA EMPENHADA
02 02 04 10 3.3.90.30.09 10.301.0150.2085.0000	EXECUTIVO Fundo Municipal de Saúde MATERIAL FARMACOLÓGICO Administração da Saúde Pública

DOTAÇÃO	EMPENHADO ATÉ A DATA	VALOR DESTE EMPENHO	SALDO ATUAL
500.000,00	68.586,18	553,40	430.860,42

VALOR A SER PAGO R$ **553,40**

quinhentos e cinquenta e três reais e quarenta centavos * * *

PREFEITURA MUNICIPAL DE JERIQUARA
Rua Jonas Alves Costa, 559
CNPJ : 45353315/0001-50

PEDIDO DE COMPRA

Autorizado por :
Data : 13/02/2015

Pedido	Data Pedido	Data Entrega
00186/15	13/02/2015	13/02/2015

Fornecedor NACIONAL COM HOSPITALAR LTDA
Endereço: Avenida do Café, 1846
14050-220/Rib.Preto-SP.

Nº:

COD: 313
CNPJ: 52.202.744/0001-92

Cod Prod	Discr.	Unid	Quant	$ Unit	Centro de Custo	Valor
035.000.064	EMBALAGEM TUB. P/EST. 8CMX100MT	RL	6	40,22	MANUT DA ADMINISTR	241,32
035.000.065	EMBALAGEM TUB. P/EST. 10CMX100MT	RL	4	50,57	MANUT DA ADMINISTR	202,28
035.000.066	EMBALAGEM TUB. P/EST. 5CMX100MT	RL	4	27,45	MANUT DA ADMINISTR	109,80
TOTAL PEDIDO						553,40

Reserva(s):
Empenho(s):

Obs.:

_
Interessado \ Responsável

Ana Carolina Ferreira de Souza
Almoxarife

RECEBEMOS DE NACIONAL COMERCIAL HOSPITALAR LTDA OS PRODUTOS E/OU SERVIÇOS CONSTANTES DA NOTA FISCAL ELETRÔNICA INDICADA AO LADO. EMISSÃO: 13/02/2015 VALOR TOTAL: 553,40 DESTINATÁRIO: PREFEITURA MUNICIPAL DE JERIQUARA - R.JONAS ALVES COSTA N.559, 1, CENTRO, 14450-000-JERIQUARA-SP

DATA DO RECEBIMENTO | IDENTIFICAÇÃO E ASSINATURA DO RECEBEDOR

NF-e
Nº 272.458
SÉRIE 1

IDENTIFICAÇÃO DO EMITENTE

NACIONAL COMERCIAL HOSPITALAR LTDA

AV. DO CAFE, 1836, 1846, 1886, 1896 - VILA TIBERIO
14050-220 RIBEIRAO PRETO - SP
Fone (16) 3963-9090

DANFE

DOCUMENTO AUXILIAR DA NOTA FISCAL ELETRÔNICA

0 - ENTRADA
1 - SAÍDA **1**

Nº 272.458
SÉRIE 1
FOLHA 1/1

CHAVE DE ACESSO
3515 0252 2027 4400 0192 5500 1000 2724 5815 2202 7443

Consulta de autenticidade no portal nacional da NF-e
www.nfe.fazenda.gov.br/portal
ou no site da Sefaz Autorizadora

NATUREZA DA OPERAÇÃO: VENDAS MERCADORIAS TERCEIROS	PROTOCOLO DE AUTORIZAÇÃO DE USO: **135150097918243 13/02/2015 18:21:31**
INSCRIÇÃO ESTADUAL: 582.156.635.119 — INSCRIÇÃO ESTADUAL DO SUBST. TRIBUT.	CNPJ: 52.202.744/0001-92

DESTINATÁRIO / REMETENTE

NOME / RAZÃO SOCIAL: PREFEITURA MUNICIPAL DE JERIQUARA			CNPJ / CPF: **45.353.315/0001-50**	DATA DA EMISSÃO: 13/02/2015
ENDEREÇO: R.JONAS ALVES COSTA N.559, 1	BAIRRO / DISTRITO: CENTRO	CEP: 14450-000		DATA DA SAÍDA: **13/02/2015**
MUNICÍPIO: JERIQUARA	UF: SP	FONE / FAX: (016) 3134-1256	INSCRIÇÃO ESTADUAL: ISENTO	HORA DA SAÍDA

FATURA / DUPLICATA

272458-A 15/03/2015 553,40

CÁLC. DO IMPOSTO

BASE CÁLC ICMS	VALOR ICMS	BASE CÁLC ICMS ST	VALOR ICMS ST	TOTAL DOS PRODUTOS
553,40	99,61	0,00	0,00	553,40

VALOR FRETE	VALOR SEGURO	VALOR DESCONTO	OUTRAS DESP	VALOR IPI	VALOR APROX TRIB	TOTAL DA NOTA
0,00	0,00	0,00	0,00	0,00	214,55	**553,40**

TRANSPORTADOR / VOL. TRANSPORT.

NOME / RAZÃO SOCIAL	FRETE POR CONTA	CÓDIGO ANTT	PLACA DO VEÍCULO	UF	CNPJ / CPF
DESPACHAR	0-EMITENTE				45.353.315/0001-50
ENDEREÇO	MUNICÍPIO			UF	INSCRIÇÃO ESTADUAL

QUANTIDADE	ESPÉCIE	MARCA	NUMERAÇÃO	PESO BRUTO	PESO LÍQUIDO
2	CAIXA	NCH		15,000	

DADOS DOS PRODUTOS / SERVIÇOS

CÓDIGO PRODUTO	DESCRIÇÃO DO PRODUTO / SERVIÇO	NCM/SH	CST	CFOP	UNID	QUANT	VALOR UNIT	VALOR TOTAL	B.CÁLC ICMS	VALOR ICMS	ALÍQ. ICMS	V.APROX. TRIBUTOS
0149320	EMBALAGEM TUB.P/EST. 8cm x 100mt ADDPAK 3310258-9 - ADDPAK/AMCOR	48195000	500	5102	RL	6	40.22	241.32	241.32	43.44	18	93.56
0149338	EMBALAGEM TUB.P/EST. 10cm x 100mt ADDPAK 3310259-7 - ADDPAK/AMCOR	48195000	500	5102	RL	4	50.57	202.28	202.28	36.41	18	78.42
0149312	EMBALAGEM TUB.P/EST. 5cm X 100mt ADDPAK 3310257-0 - ADDPAK/AMCOR	48195000	500	5102	RL	4	27.45	109.80	109.80	19.76	18	42.57

DADOS ADICIONAIS

INFORMAÇÕES COMPLEMENTARES
Pedido: 787379 / Vend: 30 / Valor aproximado Tributos federais, estaduais e municipais: R$ 214.55 Fonte: IBPT / NUMERO DA AF. 238/2015
LOCAL DE ENTREGA. PCA. SAO SEBASTIAO, 100 - CENTRO - JERIQUARA/SP ENTREGAR DIA 19/02/15

RESERVADO AO FISCO

Declaro que o material a que se refe... esta Nota Fiscal, foi recebido em perfeita ordem.
Em, 13/02/2015
P. Alencar M. P. Ba...

Arcamitos

NACIONAL COMERCIAL HOSPITALAR LTDA.
Avenida do Café, 1836/1846 - Vila Tibério - Ribeirão Preto/SP
Fone: (16) 3963-9090 / Fax: 0800-183260 - CEP: 14.050-220
CNPJ: 52.202.744/0001-92 - Insc. Est. 582.156.635.119

Ribeirão Preto, 11 de fevereiro de 2015

Á

Centro de Saúde de Jeriquara

Setor de Compras

A/C: Oliene

Proposta de Fornecimento

Item	Qtde	Unid	Descrição	Marca	Unitário	Observação
01	4	RL	EMBALAGEM TUB.P/EST. 5cm X 100mt ADDPAK 3310257-0	ADDPAK	R$ 27,45	
02	6	RL	EMBALAGEM TUB.P/EST. 8cm x 100mt ADDPAK 3310258-9	ADDPAK	R$ 40,22	
03	4	RL	EMBALAGEM TUB.P/EST. 10cm x 100mt ADDPAK 3310259-7	ADDPAK	R$ 50,57	

Faturamento Mínimo: R$ 420,00
Frete: CIF
Validade da proposta: 5 dias
Entrega: 1 dias
Pagamento: 30 dias

NACIONAL COMERCIAL HOSPITALAR LTDA.
CNPJ 52.202.744/0001-92
Fone: 16-3963 9090 / Fax: 0800 183260

Att.
Carlos Eduardo da Silva Vilas Boas
Nacional Comercial Hospitalar

Philmed Comércio Importação Exportação Ltda
Rua Rui Barbosa, 845 – Centro.
CEP: 14015-120 – Ribeirão Preto – SP
Fone: (16) 3289-3856 Fax: (16) 3289 3856
CNPJ: 10.858.898/0001-97 – I.E.: 582.812.170.114
E-mail: contato.philmed@gmail.com

Centro de Saúde de Jeriquara

A/C: Oliene

PROSPOTA DE FORNECIMENTO

ITEM	QUANT	DESCRITIVO	EMBALAGEM	Marca	VALOR
1	4	Embal. 5x10	**RL**	**Addpak**	**29,10**
2	6	Embal. 8x10	**RL**	**Addpak**	**42,20**
3	4	Embal. 10x10	**RL**	**Addpak**	**55,00**

CONDIÇÕES GERAIS:

FAT. MÍNIMO: 470,00

FRETE: FOB

ENTREGA: 1 dia / 2 dias

VALIDADE DA PROPOSTA: 07 DIAS

CONDIÇÃO DE PAGAMENTO: 28 DIAS

Ribeirão Preto , 11 de Janeiro de 2015

CIRÚRGICA RP COMERCIAL HOSPITALAR LTDA - EPP
RUA VISCONDE DO RIO BRANCO , 1.270 - CENTRO - CEP : 14.015-000
RIBEIRÃO PRETO - SP - FONE/FAX : (16) 3931-5456 / 3931-5566
CNPJ Nº 08.308.233/0001-68 - I. EST. Nº 582.718.225.115

Ribeirão Preto, 11 de fevereiro de 2015

A

Centro de Saúde Jeriquara

Divisão de Compras - Oliene

COTAÇÃO DE PREÇO

Item	Qtde	Unid	Descrição	Marca	Unitário	Total
01	4	Rolo.	Embalagem tub. 5x10	Addpak	R$ 31,00	
02	6	Rolo.	Embalagem tub. 8x10	Addpak	R$ 45,20	
03	4	Rolo.	Embalagem tub. 10x10	Addpak	R$ 58,10	

Cond. Pgto: 28 dias

Entrega: 1 dia / 3 dias

Faturamento mínimo: R$ 450,00

PREFEITURA MUNICIPAL DE JERIQUARA

Rua Jonas Alves Costa, 559
45353315/0001-50 Exercício: 2015

ORDEM DE PAGAMENTO

ORDEM DE PAGAMENTO 00547

DATA: 13/02/2015 VENCTO:25/02/2015 PAGTO: 25/02/2015

Credor..: NACIONAL COM HOSPITALAR LTDA CNPJ: 52.202.744/0001-92 Cod: 313
Endereço: Avenida do Café, 1846
Cidade..: 14050-220/Rib.Preto-SP. CEP:

Discriminação..:
AQUISIÇÃO DE MATERIAL DE CONSUMO PARA A SAUDE.

Valor **553,40**
(quinhentos e cinquenta e três reais e quarenta centavos) * * *

26/02/2015 - BANCO DO BRASIL - 12:54:16
694918471 0086

COMPROVANTE DE DEPOSITO EM CONTA CORRENTE
EM CHEQUE

CLIENTE: NAC COML HOSPITALAR LTDA
AGENCIA: 3370-7 CONTA: 160.087-7

DATA 26/02/2015
VALOR CHEQUE 553,40
VALOR TOTAL 553,40

IDENTIFICADOR 1: 45.353.315/0001 50

NR.AUTENTICACAO B.664.CC9.842.563.238
LEIA NO VERSO COMO CONSERVAR ESTE DOCUMENTO,
ENTRE OUTRAS INFORMACOES.

PREFEITURA MUNICIPAL DE JERIQUARA

Rua Jonas Alves Costa, 559
45353315/0001-50

NOTA DE EMPENHO

561

NOTA DE EMPENHO Nº **561**	FICHA: 123	DATA: 06/02/2015	REQUISIÇÃO Nº:

LICITAÇÃO: 000024/14	PREGÃO PRESENCIAL	0018/14	DOCUMENTO: NOTA FISCAL Nº	VENCIMENTO: 23/02/2015

NOME: BARONI COM.PROD.NUTRIC. E HOSP. EIRELI — 09.394.802/0001-06 — CÓDIGO: 3161

ENDEREÇO: RUA ELISEU GUILHERME — RIBEIRAO PRETO

DESCRIÇÃO DO MATERIAL E/OU SERVIÇO	VALOR TOTAL
AQUISIÇÃO DE DIETA COMPLETA E FORMULAS INFANTIS. 01 TESOURO 310 SAÚDE-GERAL 000 SAÚDE-GERAL	
OR - Ordinario — **SOMA**	**696,00**

CÓDIGO	CLASSIFICAÇÃO DA DESPESA EMPENHADA
02	EXECUTIVO
02 04 10	Fundo Municipal de Saúde
3.3.90.30.09	MATERIAL FARMACOLÓGICO
10.301.0150.2085.0000	Administração da Saúde Pública

DOTAÇÃO	EMPENHADO ATÉ A DATA	VALOR DESTE EMPENHO	SALDO ATUAL
500.000,00	58.368,48	696,00	440.935,52

VALOR A SER PAGO R$ **696,00**

seiscentos e noventa e seis reais **********

EMPENHO AUTORIZADO EM 06/02/2015

A DESPESA REFERENTE A ESTE EMPENHO, FOI DEVIDAMENTE PROCESSADA, ENCONTRANDO-SE EM ORDEM PARA PAGAMENTO.

DATA

CONTABILIZADO

DATA — Gustavo Henrique Costa, CONTADOR

ORDEM DE PAGAMENTO. PAGUE-SE:

DATA — Sebastião Henrique Dal Pccolo, ORDENADOR DA DESPESA

DESPESA PAGA EM 25/02/15

BANCO	CONTA	CHEQUE	VALOR
001	106121-6	853665	

Letícia de Paula Almeida
TESOUREIRO

RECIBO

RECEBI(EMOS) O VALOR CONSTANTE DESTE EMPENHO.

NOME:
CNPJ/CPF:

PREFEITURA MUNICIPAL DE JERIQUARA
Rua Jonas Alves Costa, 559
CNPJ : 45353315/0001-50

PEDIDO DE COMPRA

Autorizado por :
Data : 06/02/2015

Pedido	Data Pedido	Data Entrega
00160/15	06/02/2015	06/02/2015

Fornecedor BARONI COM.PROD.NUTRIC. E HOSP. EIRELI COD: 3161
Endereço: RUA ELISEU GUILHERME Nº: 114 CNPJ: 09.394.802/0001-06
RIBEIRAO PRETO

Cod Prod	Discr.	Unid	Quant	$ Unit	Centro de Custo	Valor
009.001.546	TROPHIC FIBER BASIC POTE 800G	UN	20	34,80	MANUT DA ADMINISTR	696,00
TOTAL PEDIDO						696,00

Reserva(s):
Empenho(s):

Obs.:

_
Interessado \ Responsável

Ana Carolina Ferreira de Souza
Almoxarife

RECEBEMOS DE BARONI COM DE PROD NUT E HOSPITALARES - EIRELLI	OS PRODUTOS CONSTANTES DA NOTA FISCAL INDICADA AO LADO	**NF-e**
DATA RECEBIMENTO	IDENTIFICAÇÃO E ASSINATURA DO RECEPTOR	**Nº 17985** **Série 3** FL 1 / 1

Humana Alimentar
A nossa marca é a vida.

BARONI COM DE PROD NUT E HOSPITALARES - EIRELLI
RUA ELISEU GUILHERME, 114, CENTRO
14025-020 RIBEIRAO PRETO SP
Telefone (16) 3234-9555

DANFE

Documento Auxiliar da Nota Fiscal Eletrônica

0 - ENTRADA
1 - SAÍDA **1**

Nº 17985
Série 3
FL 1 / 1

CHAVE DE ACESSO
3515 0209 3948 0200 0106 5500 3000 0179 8511 5993 5471

Consulta de autenticidade no portal nacional da NF-e www.nfe.fazenda.gov.br/portal ou no site da Sefaz Autorizadora

NATUREZA DE OPERAÇÃO		
VENDAS MERC.AD/REC.TERC		
INSCRIÇÃO ESTADUAL	INSCR.EST.DO SUBST.TRIBUTÁRIO	CNPJ
582766415115		09.394.802/0001-06

PROTOCOLO DE AUTORIZAÇÃO DE USO
135150080576494 06/02/2015 14:00:20

DESTINATÁRIO / REMETENTE

NOME / RAZÃO SOCIAL			CNPJ/CPF	DATA DE EMISSÃO
PREFEITURA MUNICIPAL DE JERIQUARA			45.353.315/0001-50	06/02/2015
ENDEREÇO	BAIRRO / DISTRITO	CEP		DATA SAÍDA/ENTRADA
RUA JONAS ALVES COSTA, 559	CENTRO	14450-000		06/02/2015
MUNICÍPIO	FONE/FAX	UF	INSCRIÇÃO ESTADUAL	HORA SAÍDA / ENTRADA
JERIQUARA	(16) 3134-1329	SP	ISENTO	13:57

FATURA

0 - A vista 1 - A prazo Outros	1	08/03/2015 696,00

CÁLCULO DO IMPOSTO

BASE DE CÁLCULO ICMS	VALOR ICMS	BASE CÁLCULO ICMS SUBSTITUIÇÃO	VALOR ICMS SUBSTITUIÇÃO	VLR APROX TRIBUTOS (LEI 12.741/2012)	VALOR TOTAL DOS PRODUTOS
696,00	125,28	0,00	0,00	214,02	696,00
VALOR DO FRETE	**VALOR DO SEGURO**	**DESCONTO**	**OUTRAS DESPESAS ACESSÓRIAS**	**VALOR DO IPI**	**VALOR TOTAL DA NOTA**
0,00	0,00	0,00	0,00	0,00	696,00

TRANSPORTADOR/VOLUMES TRANSPORTADOS

RAZÃO SOCIAL	FRETE POR CONTA	CÓDIGO ANTT	PLACA VEÍCULO	UF	CNPJ/CPF
CEDAN CARGAS ENCOMENDAS	0 - EMITENTE				54212022000144
ENDEREÇO	MUNICÍPIO			UF	INSCRIÇÃO ESTADUAL
RUA JOSE STUPELLO, 94	RIBEIRAO PRETO			SP	ISENTO

QUANTIDADE	ESPÉCIE	MARCA	NUMERAÇÃO	PESO BRUTO	PESO LÍQUIDO
4	CX			16.000	16.000

DADOS DOS PRODUTOS / SERVIÇOS

CÓDIGO DOS PRODUTOS	DESCRIÇÃO DOS PRODUTOS/SERVIÇOS	NCM/SH	CRT	CST	CFOP	UN	QTDE	VLR UNITÁRIO	VLR TOTAL	DESC.	BC ICMS	VLR ICMS	VLR IPI	Aliq ICMS	Aliq IPI
567	TROPHIC BASIC 800G Lote 1412084844 Val 10-12-15 Qtd 20,00 Vlr aprox.tributos RS 214,02 (30,7500%) Fonte:	21069090	3	000	5102	UN	20,000	34,8000	696,00		696,00	125,28		18.00	

CÁLCULO DO ISSQN

INSCRIÇÃO MUNICIPAL / CNAE	VALOR TOTAL DOS SERVIÇOS	BASE DE CÁLCULO DO ISSQN	VALOR DO ISSQN

DADOS ADICIONAIS

INFORMAÇÕES COMPLEMENTARES	RESERVADO AO FISCO
Local e UF embarque: **Entrega:** .NF DIGITADA POR NATALIA E MONTADO POR DANILO // PREGAO PRESENCIAL 018/2014 - PROCESSO 24/2014// LOCAL DE ENTREGA PRACA SAO SEBASTIAO 100 - CENTRO - JERIQUARA - SP .	Declaro que o material a que se refere esta Nota Fiscal, foi recebido em perfeita ordem. Em, 06 / 02 / 2015

PREFEITURA MUNICIPAL DE JERIQUARA

Rua Jonas Alves Costa, 559
45353315/0001-50 Exercício: 2015

ORDEM DE PAGAMENTO

ORDEM DE PAGAMENTO 00551

DATA: 06/02/2015 VENCTO:25/02/2015 PAGTO: 25/02/2015

Credor..: BARONI COM.PROD.NUTRIC. E HOSP. CNPJ: 09.394.802/0001-06 Cod: 3161
Endereço: RUA ELISEU GUILHERME
Cidade..: RIBEIRAO PRETO CEP: 14025-020

Discriminação..:
AQUISIÇÃO DE DIETA COMPLETA E FORMULAS INFANTIS.

Valor **696,00**
(seiscentos e noventa e seis reais) * * *

001 - 9 Banco do Brasil

Recibo do sacado

Local de pagamento
PAGÁVEL EM QUALQUER BANCO ATÉ O VENCIMENTO.
APÓS SOMENTE NO BANCO DO BRASIL.

Data de vencimento: **08/03/2015**

Cedente
BARONI COM DE PROD NUT E HOSPITALARES - EIRELLI — 09.394.802/0001.06

Agência/Código do cedente: 0037-0 / 393151-X

Data documento	Número do documento	Espécie doc	Aceite	Data processamento
06/02/2015	017985	DM	N	06/02/2015

Nosso número: 15443630000014021

Uso do banco	Carteira	Espécie	Quantidade	Valor
	17	R$		

Valor do documento: 696,00

ACRÉSCIMO POR DIA DE ATRASO: R$ 1,74

001/001

APOS O VENCIMENTO COBRAR MULTA DE R$ 13,92

Não será aceito pagamento via depósito bancário.

Sr. caixa após vencimento, recebimento com juros.

Sujeito a protesto após 10 dias do vencimento.

(-) Desconto/Abatimento

(-) Outras deduções

(+) Mora/Multa

(+) Outros acréscimos

(=) Valor cobrado

Sacador/Avalista: PREFEITURA MUNICIPAL DE JERIQUARA — 45.353.315/0001.50

RUA JONAS ALVES COSTA, 559

14450.000 JERIQUARA SP CENTRO

Autenticação mecânica

PREFEITURA MUNICIPAL DE JERIQUARA

Rua Jonas Alves Costa, 559
45353315/0001-50

NOTA DE EMPENHO

628

NOTA DE EMPENHO Nº 628	FICHA: 123	DATA: 13/02/2015	REQUISIÇÃO Nº:

LICITAÇÃO: 000020/14	PREGÃO PRESENCIAL	0014/14	DOCUMENTO: NOTA FISCAL Nº	VENCIMENTO: 25/02/2015

NOME: LUMAR COM PROD FARMACEUT LTDA — 49.228.695/0001-52 — CÓDIGO: 81

ENDEREÇO: Rua Libero Badaro, 1399 — FRANCA

DESCRIÇÃO DO MATERIAL E/OU SERVIÇO	VALOR TOTAL
referente pagamento pelo fornecimento de medicamentos. 01 TESOURO 310 SAÚDE-GERAL 000 SAÚDE-GERAL	
OR - Ordinario — **SOMA**	**111,80**

CÓDIGO	CLASSIFICAÇÃO DA DESPESA EMPENHADA
02	EXECUTIVO
02 04 10	Fundo Municipal de Saúde
3.3.90.30.09	MATERIAL FARMACOLÓGICO
10.301.0150.2085.0000	Administração da Saúde Pública

DOTAÇÃO	EMPENHADO ATÉ A DATA	VALOR DESTE EMPENHO	SALDO ATUAL
500.000,00	68.474,38	111,80	431.413,82

VALOR A SER PAGO R$ **111,80**

cento e onze reais e oitenta centavos * * *

PREFEITURA MUNICIPAL DE JERIQUARA
Rua Jonas Alves Costa, 559
CNPJ : 45353315/0001-50

PEDIDO DE COMPRA

Autorizado por :
Data : 13/02/2015

Pedido
00185/15

Data Pedido
13/02/2015

Data Entrega
13/02/2015

Fornecedor LUMAR COM PROD FARMACEUT LTDA
Endereço: Rua Libero Badaro, 1399
FRANCA

Nº:

COD: 81
CNPJ: 49.228.695/0001-52

Cod Prod	Discr.	Unid	Quant	$ Unit	Centro de Custo	Valor
009.087.039	CLOR MEMANTINA 10MG EV 10CP	EV.	15	7,4533	MANUT DA ADMINISTR	111,7995
						111,80

TOTAL PEDIDO

Reserva(s):
Empenho(s):

Obs.:

Ana Carolina Ferreira de Souza
Almoxarife

Interessado \ Responsável

Recebemos de Lumar Comércio de Produtos Farmacêuticos Ltda os produtos constantes da Nota Fiscal indicada ao lado
Emissão: 13/2/2015 Pedido: 416193 DEST.: (448) Prefeitura Municipal de Jeriquara - Valor Total: 111,80

DATA DE RECEBIMENTO	IDENTIFICAÇÃO E ASSINATURA DO RECEBEDOR

NF-e
Nº: 000.109.452
SÉRIE: 0

IDENTIFICAÇÃO DO EMITENTE

Lumar Comércio de Produtos Farmacêuticos Ltda
Av. Wilson Bego,745
Distrito Industrial Franca - SP
CEP:14406-091 Fone: (16)37211102

DANFE

Documento Auxiliar da Nota Fiscal Eletrônica

0 - ENTRADA
1 - SAÍDA [1]

Nº: 000.109.452
SÉRIE:0 FOLHA 1/1

CHAVE DE ACESSO
3515 0249 2286 9500 0152 5500 0000 1094 5218 2504 0008

Consulta de autenticidade no portal nacional da NF-e www.nfe.fazenda.gov.br/portal ou no site da Sefaz Autorizadora

NATUREZA DA OPERAÇÃO		PROTOCOLO DE AUTORIZAÇÃO DE USO
VENDA		135150097357683 13/02/2015 15:32:23
INSCRIÇÃO ESTADUAL	**INSCRIÇÃO ESTADUAL DO SUBST. TRIBUTÁRIO**	**CNPJ**
310049440111		49.228.695/0001-52

DESTINATÁRIO / REMETENTE

NOME / RAZÃO SOCIAL		CNPJ / CPF	DATA DE EMISSÃO
Prefeitura Municipal de Jeriquara		45.353.315/0001-50	13/2/2015
ENDEREÇO	**BAIRRO**	**CEP**	**DATA DE SAIDA**
Rua Jonas Alves Costa, 559	Centro	14450-000	13/2/2015
MUNICÍPIO	**FONE / FAX**	**ESTADO / INSCRIÇÃO ESTADUAL**	**HORA DE SAÍDA**
Jeriquara	(16)3134-1256	SP ISENTO	

FATURA / DUPLICATAS

Número	Vencto	Valor
482342	15/03/2015	111,80

CÁLCULO DO IMPOSTO

BASE DE CÁLCULO DO ICMS	VALOR DO ICMS	BASE CÁLCULO DO ICMS SUBST.	VALOR DO ICMS SUBST.	VALOR TOTAL DOS PRODUTOS
111,80	20,12	0,00	0,00	111,80
VALOR DO FRETE	**VALOR DO SEGURO**	**DESCONTO**	**OUTRAS DESP. ACESSÓRIAS**	**VALOR DO IPI** / **VALOR TOTAL DA NOTA FISCAL**
0,00		0,00	0,00	111,80

TRANSPORTADOR / VOLUMES TRANSPORTADOS

NOME / RAZÃO SOCIAL	FRETE POR CONTA (0-EMITEMTE, 1-DESTINATÁRIO) [0]	CODIGO ANTT	PLACA VEÍCULO	UF	CNPJ
ENDEREÇO	MUNICÍPIO			UF	INSCRIÇÃO ESTADUAL

QUANTIDADE	ESPÉCIE	MARCA	NUMERAÇÃO	PESO BRUTO	PESO LIQUIDO
1	Caixa(s)			1,00	0,00

DADOS DOS PRODUTOS / SERVIÇOS

COD PROD	DESCRIÇÃO DO PRODUTO / SERVIÇO	NCM/SH	CST	CFOP	UNID	QUANT.	VALOR UNITÁRIO	VALOR TOTAL	VALOR DESC.	BASE CALC ICMS	VALOR ICMS	VALOR IPI	ALÍQUOTAS ICMS	ALÍQUOTAS IPI
055188	CLOR.MEMANTINA 10MG EV.10CP(G)(C1) Lote:57230001 Qtde: 15 Venc: 31/12/2015	3004.90.39	000	5102	ENV	15,00	7,4533	111,80	0,00	111,80	20,12	0,00	18,00	0,00

DADOS ADICIONAIS

INFORMAÇÕES COMPLEMENTARES

Lista Positiva (111,80)
Televendas: LUMAR - LICITAÇÃO - Corrente: Lia - End.Corr.: B
Local Entrega: Praça São Sebastião, 100 Bairro: Centro
BANCO DO BRASIL AG.: 6520-X C/C.: 104069-3
PREGÃO Nº 14/2014-36 A.F. Nº 234/2015 PROC. Nº 20/2014

Cliente: 448 Pedido: 416193

RESERVADO AO FISCO

Declaro que o material a que se refere esta Nota Fiscal, foi recebido em perfeita ordem.
Em, 13/02/2015

e-mail: nfe@lumarfranca.com.br - www.lumarfranca.com.br

PREFEITURA MUNICIPAL DE JERIQUARA

Rua Jonas Alves Costa, 559
45353315/0001-50 Exercício: 2015

ORDEM DE PAGAMENTO

ORDEM DE PAGAMENTO 00537

DATA: 09/02/2015 VENCTO:25/02/2015 PAGTO: 25/02/2015

Credor..: LUMAR COM PROD FARMACEUT LTDA CNPJ: 49.228.695/0001-52 Cod: 81
Endereço: Rua Libero Badaro, 1399
Cidade..: FRANCA CEP: 14400-570

Discriminação..:
referente pagamento pelo fornecimento de medicamentos.

Valor **307,40**
(trezentos e sete reais e quarenta centavos) * * *

26/02/2015 - BANCO DO BRASIL - 12:57:05
694918471 0090

COMPROVANTE DE DEPOSITO EM CONTA CORRENTE
EM CHEQUE

CLIENTE: LUMAR COM PROD FARM
AGENCIA: 6520-X CONTA: 104.069-3

DATA	26/02/2015
NR. DOCUMENTO	69.491.847.100.090
VALOR CHEQUE	307,40
VALOR TOTAL	307,40

NR.AUTENTICACAO 8.563.408.C21.D55.5F1

LEIA NO VERSO COMO CONSERVAR ESTE DOCUMENTO,
ENTRE OUTRAS INFORMACOES.

PREFEITURA MUNICIPAL DE JERIQUARA

Rua Jonas Alves Costa, 559
45353315/0001-50

NOTA DE EMPENHO

591

NOTA DE EMPENHO Nº **591**	FICHA: 114	DATA: 10/02/2015	REQUISIÇÃO Nº:

LICITAÇÃO: 000020/14	PREGÃO PRESENCIAL	0014/14	DOCUMENTO: NOTA FISCAL Nº	VENCIMENTO: 25/02/2015

NOME: COMERCIAL CIRURGICA RIOCLARENSE — 67.729.178/0004-91 — CÓDIGO: 2113
ENDEREÇO: AV. DA SAUDADE, 45 — POCOS DE CALDAS

DESCRIÇÃO DO MATERIAL E/OU SERVIÇO	VALOR TOTAL
referente pagamento pelo fornecimento de medicamentos. 05 TRANSFERÊNCIAS E CONVÊNIOS FEDERAIS-VINCULADOS 300 SAÚDE 009 ATENÇÃO BÁSCIA ESTADUAL	
OR - Ordinario	**SOMA** **733,56**

CÓDIGO	CLASSIFICAÇÃO DA DESPESA EMPENHADA
02	EXECUTIVO
02 04 10	Fundo Municipal de Saúde
3.3.90.30.09	MATERIAL FARMACOLÓGICO
10.301.0150.2084.0000	Manut ATenção Básica Estadual

DOTAÇÃO	EMPENHADO ATÉ A DATA	VALOR DESTE EMPENHO	SALDO ATUAL
75.000,00	604,00	733,56	73.662,44

VALOR A SER PAGO R$ **733,56**

setecentos e trinta e três reais e cinquenta e seis centavos **********

EMPENHO AUTORIZADO EM 10/02/2015

A DESPESA REFERENTE A ESTE EMPENHO, FOI DEVIDAMENTE PROCESSADA, ENCONTRANDO-SE EM ORDEM PARA PAGAMENTO.

DATA

CONTABILIZADO

DATA — Gustavo Henrique Costa, CONTADOR

ORDEM DE PAGAMENTO. PAGUE-SE:

DATA — Sebastião Henrique Dal Pccolo, ORDENADOR DA DESPESA

DESPESA PAGA EM 25/02/15

BANCO	CONTA	CHEQUE	VALOR
001	5 289-2	850123	

Letícia de Paula Almeida
TESOUREIRO

RECIBO

RECEBI(EMOS) O VALOR CONSTANTE DESTE EMPENHO.

NOME:
CNPJ/CPF:

PREFEITURA MUNICIPAL DE JERIQUARA
Rua Jonas Alves Costa, 559
CNPJ : 45353315/0001-50

PEDIDO DE COMPRA

Autorizado por :
Data : 10/02/2015

Pedido	Data Pedido	Data Entrega
00169/15	10/02/2015	10/02/2015

Fornecedor COMERCIAL CIRURGICA RIOCLARENSE
Endereço: AV. DA SAUDADE, 45
POCOS DE CALDAS

Nº:

COD: 2113
CNPJ: 67.729.178/0004-91

Cod Prod	Discr.	Unid	Quant	$ Unit	Centro de Custo	Valor
009.000.580	FENOBARBITAL 100 MG	COMP	4.000	0,0973	MANUT DA ADMINISTR	389,20
009.205.004	PIROXICAM 20MG	CP	1.000	0,0905	MANUT DA ADMINISTR	90,50
9.000.931	CARVEDILOL 25MG	UN	600	0,1312	MANUT DA ADMINISTR	78,72
009.351.001	CITALOPRAM 20MG	CP	900	0,1946	MANUT DA ADMINISTR	175,14
TOTAL PEDIDO						733,56

Reserva(s):
Empenho(s):

Obs.:

_
Interessado \ Responsável

Ana Carolina Ferreira de Souza
Almoxarife

RECEBEMOS DE COMERCIAL CIRURGICA RIOCLARENSE LTDA OS PRODUTOS CONSTANTES DA NOTA FISCAL INDICADA AO LADO

DATA DE RECEBIMENTO	IDENTIFICAÇÃO E ASSINATURA DO RECEBEDOR	NF-e N. 000595531 SÉRIE 1

Identificação do emitente

COMERCIAL CIRURGICA RIOCLARENSE LTDA
RUA DA SAUDADE, 45
Complemento: A
CAMPO MOGIANA Cep:37701-331
POCOS DE CALDAS/MG
Fone: 3537213913

DANFE

DOCUMENTO AUXILIAR DA NOTA FISCAL ELETRÔNICA
0-ENTRADA [1]
1-SAÍDA

N. 000595531
SÉRIE 1
FOLHA 01/01

CHAVE DE ACESSO DA NF-E
3115 0267 7291 7800 0491 5500 1000 5955 3119 4252 8851

Consulta de autenticidade no portal nacional da NF-e www.nfe.fazenda.gov.br/portal ou no site da SEFAZ Autorizada

NATUREZA DA OPERAÇÃO	PROTOCOLO DE AUTORIZAÇÃO DE USO
VENDA DE MERC ADQ E REC DE TERC, DEST A NAO CONTRIBUINTE	131151670808087 10/02/2015 19:58:33

INSCRIÇÃO ESTADUAL	INSC.ESTADUAL DO SUBST.TRIB.	CNPJ
0629965800102		67.729.178/0004-91

DESTINATARIO/REMETENTE

NOME/RAZÃO SOCIAL		CNPJ/CPF		DATA DE EMISSÃO
PREF MUN DE JERIQUARA		45.353.315/0001-50		10/02/2015
ENDEREÇO	**BAIRRO/DISTRITO**		**CEP**	**DATA ENTRADA/SAÍDA**
RUA JONAS ALVES COSTA, 559	CENTRO		14450-000	10/02/2015
MUNICIPIO	**FONE/FAX**	**UF**	**INSCRIÇÃO ESTADUAL**	**HORA ENTRADA/SAÍDA**
JERIQUARA	1631341256	SP	ISENTO	

FATURA

0595531/01 16/03/2015 733,56								

CALCULO DO IMPOSTO

BASE DE CALCULO DO ICMS	VALOR DO ICMS	BASE DE CALCULO DO ICMS SUBSTITUIÇÃO	VALOR DO ICMS SUBSTITUIÇÃO	VALOR TOTAL DOS PRODUTOS
733,56	88,03			733,56

VALOR DO FRETE	VALOR DO SEGURO	DESCONTO	OUTRAS DESPESAS ACESSÓRIAS	VALOR DO IPI	VALOR TOTAL DA NOTA
					733,56

TRANSPORTADOR/VOLUMES TRANSPORTADOS

RAZÃO SOCIAL	FRETE POR CONTA	CÓDIGO ANTT	PLACA DO VEÍCULO	UF	CNPJ/CPF
QUALITY TRANSP. E ENTREGAS RAPIDAS LTDA	0-EMITENTE				16.516.706/0001-40

ENDEREÇO	MUNICIPIO	UF	INSCRIÇÃO ESTADUAL
RUA GENERAL CAMISAO 193	SAO PAULO	SP	ISENTO

QUANTIDADE	ESPECIE	MARCA	NUMERAÇÃO	PESO BRUTO	PESO LIQUIDO
1	VOLUME(S)		0,00908	2,000	2,000

DADOS DO PRODUTO / SERVIÇO

COD. PROD	DESCRIÇÃO DO PROD./SER.	NCM/SH	CST	CFOP	UN	QUANT.	V.UNITARIO	V.TOTAL	BC.ICMS	V.ICMS	V.IPI	A.ICMS	A.IPI
010691	FENOBARBITAL 100MG L: 14118428 Q: 4.000,00 00 F: 01/11/14 V: 30/11 /16 *** Portaria 344/98 B1	30049069	000	6108	CP	4.000,0000	0,0973	389,20	389,20	46,70	0,00	12,00%	0,00%
020705	PIROXICAM 20MG L: 14K3 3H Q: 1.000,0000 F: 01/11/14 V: 30/11/16	30049073	000	6108	CP	1.000,0000	0,0905	90,50	90,50	10,86	0,00	12,00%	0,00%
025105	CARVEDILOL 25MG L: DC7 4 Q: 600,0000 F: 0 1/10/14 V: 31/10/16	30049039	000	6108	CP	600,0000	0,1312	78,72	78,72	9,45	0,00	12,00%	0,00%
026411	CITALOPRAM 20MG L: CQ2 013036A Q: 500,000 0 V: 30/11/15 L: CQ2013 033 Q: 400,0000 V: 30/11/15 *** Portaria 344/9 8 C1	30049059	000	6108	CP	900,0000	0,1946	175,14	175,14	21,02	0,00	12,00%	0,00%

CALCULO DO ISSQN

INSCRIÇÃO MUNICIPAL	VALOR TOTAL DOS SERVIÇOS	BASE DE CÁLCULO DO ISSQN	VALOR DO ISSQN

DADOS ADICIONAIS

INFORMAÇÕES COMPLEMENTARES

Protocolo: 131151670808087
LOCAL DE ENTREGA: 45353315000150-RUA RODRIGO CHACON MOLINA 239
Bairro/Distrito: CENTRO Municipio: JERIQUARA UF: SP Pais: BRASILPedido
Referente a licitacao de numero: 320367 CONSTAR NA NOTA FISCAL: PREGAO
PRESENCIAL 014/2014 Valor Aproximado dos Tributos: 165,10 Pedido: 541299 Pedido
Cliente: OF205/15 NR.PROCESSO CLIENTE: 020/2014 *** BANCO BANCO DO BRASIL : 001
AG. 3149-6 C/C: 700.000-6 DEP. INDENTIFICADO COM N. CNPJ *** Licitacao Nr
320367 - PREGAO PRESENCIAL 014/2014AFE: 1.04397-7 ** AE: 1.22375-2 ** ASS:
427/2014 Validade: 11/08/2015MODAL: ROD / TIPO ENTREGA: NORMAL (Codigo Interno
Emitente: 5888)

RESERVADO AO FISCO

Declaro que o material a que se refere esta Nota Fiscal, foi recebido em perfeita ordem.

Em, 10 / 02 / 2015

541299

EMPRESA SOLICITANTE: Bristol-Myers Squibb Farmacêutica S.A.
CNPJ: 56.998.982/0001-07.
AUTORIZAÇÃO DE FUNCIONAMENTO N.º: 1.00.180-0.
EMPRESA CERTIFICADA: Bristol-Myers Squibb Company.
ENDEREÇO: 6000 Thompson Road - East Syracuse, New York.
PAÍS: Estados Unidos da América.

Certificado de Boas Práticas para a Linha de Produção/ Formas Farmacêuticas:
Insumos farmacêuticos ativos biológicos: belatacepte e ipilimumabe.

EMPRESA SOLICITANTE: GlaxoSmithKline Brasil Ltda.
CNPJ: 33.247.743/0001-10.
AUTORIZAÇÃO DE FUNCIONAMENTO N.º: 1.00.107-1.
AUTORIZAÇÃO ESPECIAL Nº.: 1.20.188-4.
EMPRESA CERTIFICADA: GlaxoSmithKline LLC.
ENDEREÇO: 1011 North Arendell Avenue Zebulon, Carolina do Norte 27597.
PAÍS: Estados Unidos da América.

Certificado de Boas Práticas para a(s) Linha(s) de Produção/ Forma(s) Farmacêutica(s):
Sólidos não estéreis: comprimidos revestidos e pós.
Embalagem primária e secundária de sólidos hormonais: cápsulas e cápsulas moles.

EMPRESA SOLICITANTE: Janssen-Cilag Farmacêutica Ltda.
CNPJ: 51.780.468/0001-87.
AUTORIZAÇÃO DE FUNCIONAMENTO N.º: 1.01.236-1.
AUTORIZAÇÃO ESPECIAL Nº.: 1.20.165-4.
EMPRESA CERTIFICADA: Janssen Pharmaceutica N.V.
ENDEREÇO: Turnhoutseweg 30, Beerse, Antwerpen, B-2340.
PAÍS: Bélgica.

Certificado de Boas Práticas para a(s) Linha(s) de Produção/ Forma(s) Farmacêutica(s):
Sólidos não estéreis: adesivos.
Líquidos não estéreis: soluções.
Produtos estéreis: soluções parenterais de pequeno volume (com esterilização terminal) e suspensões parenterais de pequeno volume (com preparação asséptica).
Embalagem secundária: sólidos não estéreis, líquidos não estéreis, produtos estéreis.

EMPRESA: Laboratórios Baldacci Ltda. **CNPJ:** 61.150.447/0001-31.
ENDEREÇO: Rua Pedro de Toledo.
Nº.: 520.519. **BAIRRO:** Vila Clementino. **CEP:** 04039-001.
MUNICÍPIO: São Paulo. **UF:** SP
Autorização de Funcionamento n.º: 1.00146-4.
Certificado de Boas Práticas para as Linhas de Produção/Formas Farmacêuticas:
Sólidos não estéreis: comprimidos e comprimidos revestidos.
Líquidos não estéreis: soluções, suspensões.
Embalagem primária e secundária de sólidos não estéreis: cápsulas e cápsulas moles.

EMPRESA SOLICITANTE: Sanofi-Aventis Farmacêutica Ltda.
CNPJ: 02.685.377/0001-57.
AUTORIZAÇÃO DE FUNCIONAMENTO N.º: 1.01.300-3.

EMPRESA CERTIFICADA: Pharbil Waltrop GmbH.
ENDEREÇO: Im Wirrigen 25, 45731 Waltrop.
PAÍS: Alemanha.

Certificado de Boas Práticas para a(s) Linha(s) de Produção/ Forma(s) Farmacêutica(s):
Sólidos hormonais não estéreis: comprimidos e comprimidos revestidos.

EMPRESA: Produtos Roche Químicos e Farmacêuticos S/A. **CNPJ:** 33.009.945/0023-39.
ENDEREÇO: Estrada dos Bandeirantes.
Nº.: 2020. **BAIRRO:** Taquara. **CEP:** 22775-109.
MUNICÍPIO: Rio de Janeiro **UF:** RJ.
Autorização de Funcionamento n.º: 1.00.100-4.
Autorização Especial nº: 1.20.378-0.
Certificado de Boas Práticas para as Linhas de Produção/Formas Farmacêuticas:
Sólidos não estéreis: comprimidos e comprimidos revestidos.
Produtos estéreis: soluções parenterais de pequeno volume (com esterilização terminal).
Embalagem primária de sólidos não estéreis: cápsulas.
Líquidos não estéreis: soluções, suspensões e xaropes.

EMPRESA SOLICITANTE: Sanofi-Aventis Farmacêutica Ltda.
CNPJ: 02.685.377/0001-57.
AUTORIZAÇÃO DE FUNCIONAMENTO N.º: 1.01.300-3.
EMPRESA CERTIFICADA: Sanofi Pasteur Inc.
ENDEREÇO: Discovery Drive, Swiftwater, PA 18370.
PAÍS: Estados Unidos da América.

Certificado de Boas Práticas para Insumo(s)/ Linha(s) de Produção:
Insumos farmacêuticos ativos biológicos: vírus da influenza inativado tipo A (H1N1 e H3N2) e tipo B.
Produtos estéreis: suspensões parenterais de pequeno volume (com preparação asséptica).

EMPRESA SOLICITANTE: Novartis Biociências S.A.
CNPJ: 56.994.502/0001-30.
AUTORIZAÇÃO DE FUNCIONAMENTO N.º: 1.00.068-5.
EMPRESA CERTIFICADA: Takeda Austria GmbH.
ENDEREÇO: St. Peter-Strasse 25 - A - 4020, Linz.
PAÍS: Áustria.

Certificado de Boas Práticas para a(s) Linha(s) de Produção/ Forma(s) Farmacêutica(s):
Produtos estéreis: soluções parenterais de pequeno volume (com esterilização final)-diluentes (granel).

EMPRESA SOLICITANTE: Wyeth Indústria Farmacêutica Ltda.
CNPJ: 61.072.393/0039-06.
AUTORIZAÇÃO DE FUNCIONAMENTO N.º: 1.02.110-1.
EMPRESA CERTIFICADA: Wyeth Pharmaceuticals Company.
ENDEREÇO: State Road nº. 3, Km 141,3, Bo. Jobos, Guayama, 00784.
PAÍS: Porto Rico.

Certificado de Boas Práticas para a(s) Linha(s) de Produção/ Forma(s) Farmacêutica(s):
Sólidos não estéreis: comprimidos revestidos.

RESOLUÇÃO - RE Nº 4.890, DE 19 DE DEZEMBRO DE 2013

O Gerente-Geral de Inspeção, Monitoramento da Qualidade, Controle e Fiscalização de Insumos, Medicamentos, Produtos, Propaganda e Publicidade da Agência Nacional de Vigilância Sanitária no uso de suas atribuições legais conferidas pela Portaria nº 340, de 5 de março de 2012, tendo em vista o disposto nos incisos I, II, IV e V do art. 41 e no inciso I, § 1º do art. 55 do Regimento Interno aprovado nos termos do Anexo I da Portaria nº 354 de 11 de agosto de 2006, republicada no DOU de 21 de agosto de 2006,

considerando o disposto no inciso X do art. 7º, da Lei 9.782, de 26 de janeiro de 1999;

considerando o disposto no inciso IV do art. 41, da Portaria n.º 354, de 11 de agosto de 2006;

considerando o disposto no inciso VI do art. 2º, da Resolução RDC nº 204 de 6 de julho de 2005;

considerando o parecer da área técnica competente, resolve:

Art. 1º Indeferir o(s) Pedido(s) de Concessão de Certificado de Boas Práticas da(s) empresa(s) constante(s) no anexo desta Resolução.

Art. 2º Esta Resolução entra em vigor na data de sua publicação.

BRUNO GONÇALVES ARAÚJO RIOS

ANEXO

RAZÃO SOCIAL DA EMPRESA SOLICITANTE: Pharmedic Pharmaceuticals Importação, Distribuição, Comércio e Representações Ltda.
CNPJ: 07.453.785/0001-05
INDÚSTRIA INTERNACIONAL: Merckle GmbH
ASSUNTO DA PETIÇÃO: 7362 - MEDICAMENTOS - (Certificação de BPF) de INDÚSTRIA INTERNACIONAL de LÍQUIDOS ESTÉREIS, exceto MERCOSUL
NÚMERO(S) DO(S) EXPEDIENTE(S): 130593/11-0
MOTIVO: A empresa solicitante não cumpriu integralmente a exigência técnica formulada após inspeção (Descumprimento do Artigo 11 da RDC nº 204/2005).
RAZÃO SOCIAL DA EMPRESA SOLICITANTE: Agila Especialidades Farmacêuticas Ltda.
CNPJ:11.643.096/0001-22
INDÚSTRIA INTERNACIONAL: Onco Therapies Limited
ASSUNTO DA PETIÇÃO: 7326 - MEDICAMENTOS - (Certificação de BPF) de INDÚSTRIA INTERNACIONAL de Injetáveis, exceto MERCOSUL
NÚMERO DO EXPEDIENTE: 0673842/12-7 de 21/08/2012
MOTIVO: Descumprimento das Boas Práticas de Fabricação de Medicamentos (RDC Nº 17/2010).
RAZÃO SOCIAL: SS White Artigos Dentários Ltda.
CNPJ: 04.712.572/0001-54
ASSUNTO DA PETIÇÃO: 7329 - MEDICAMENTOS - (Certificação de BPF) de INDÚSTRIA NACIONAL de INJETAVEIS
NÚMERO(S) DO(S) EXPEDIENTE(S): 0429224/13-3
MOTIVO: Descumprimento das Boas Práticas de Fabricação de Medicamentos (RDC Nº 17/2010).
RAZÃO SOCIAL DA EMPRESA SOLICITANTE: United Medical Ltda.
CNPJ: 68.949.239/0001-46
INDÚSTRIA INTERNACIONAL: Zhejiang Kanglaite Pharmaceutical Co., Ltd.
ASSUNTO DA PETIÇÃO: 7326 - MEDICAMENTOS - (Certificação de BPF) de INDÚSTRIA INTERNACIONAL de PRODUTOS ESTÉREIS exceto MERCOSUL
NÚMERO DO EXPEDIENTE: 1007243/12-8 de 13/12/2012
MOTIVO: Descumprimento das Boas Práticas de Fabricação de Medicamentos (RDC Nº 17/2010).

GERÊNCIA-GERAL DE PORTOS, AEROPORTOS, FRONTEIRAS E RECINTOS ALFANDEGADOS

RESOLUÇÃO - RE Nº 4.782, DE 17 DE DEZEMBRO DE 2013

O Gerente-Geral de Portos, Aeroportos, Fronteiras e Recintos Alfandegados, da Agencia Nacional de Vigilancia Sanitária no uso de suas atribuições legais conferidas pela Portaria nº 1003, de 22 de junho de 2012, publicada no DOU de 25 de junho de 2012, tendo em vista o disposto nos incisos X do Art.42 e no inciso I, § 1º do Art. 55 do Regimento Interno aprovado nos termos do Anexo I da Portaria nº 354 de 11 de agosto de 2006, republicada no DOU de 21 de agosto de 2006, e ainda amparado pela Resolução - RDC Nº 345, de 16 de dezembro de 2002, resolve:

Art. 1º Conceder renovação de Autorização de Funcionamento de Empresas em conformidade com o disposto no anexo.

Art. 2º Esta Resolução entra em vigor na data de sua publicação.

PAULO BIANCARDI COURY

ANEXO

MATRIZ
EMPRESA: TECON RIO GRANDE S/A.
AUTORIZ/MS: 9.03265-0
CNPJ: 01.640.625/0001-80
PROCESSO Nº: 25751.430831/2010-51
ENDEREÇO: AV ALMIRANTE MAXIMIANO FONSECA Nº 201-4ª SEC/BARRA
BAIRRO: DISTRITO INDUSTRIAL
MUNICÍPIO: RIO GRANDE
UF: RS
CEP: 96.204-040
ÁREA: PAF

Este documento pode ser verificado no endereço eletrônico http: //www.in.gov.br/autenticidade.html, pelo código 10102013122300091

Documento assinado digitalmente conforme MP nº 2.200-2 de 24/08/2001, que institui a Infraestrutura de Chaves Públicas Brasileira - ICP-Brasil.

Art. 2º A presente alteração mantém a data de validade de 28/10/2014 conforme publicação original dada pela RE nº 4.593, de 26 de outubro de 2012, publicada no Diário Oficial da União nº. 209, de 29 de outubro de 2012, seção 1, página 60 e em suplemento da seção 1, página 97.

Art. 3º Esta Resolução entra em vigor na data de sua publicação.

BRUNO GONCALVES ARAUJO RIOS

ANEXO

EMPRESA SOLICITANTE: Abbott Laboratórios do Brasil Ltda
CNPJ: 56.998.701/0001-16
AUTORIZAÇÃO DE FUNCIONAMENTO N.º: 1.00.553-1
EMPRESA CERTIFICADA: AbbiVie S.R.L.
ENDEREÇO: S.R. 148 Pontina, Km 52 snc, 04011, Campoverde di Aprilia (LT)
PAÍS: Itália

Certificado de Boas Práticas para a(s) Linha(s) de Produção/ Forma(s) Farmacêutica(s):
Embalagem secundária de injetáveis: pós liofilizados.

RESOLUÇÃO - RE Nº 3.074, DE 23 DE AGOSTO DE 2013

O Gerente-Geral de Inspeção, Monitoramento da Qualidade, Controle e Fiscalização de Insumos, Medicamentos, Produtos, Propaganda e Publicidade da Agência Nacional de Vigilância Sanitária no uso de suas atribuições legais conferidas pela Portaria nº 340, de 5 de março de 2012, tendo em vista o disposto nos incisos I, II, IV e V do art. 41 e no inciso I, § 1º do art. 55 do Regimento Interno aprovado nos termos do Anexo I da Portaria nº 354 de 11 de agosto de 2006, republicada no DOU de 21 de agosto de 2006, considerando o parecer da área técnica, resolve:

Art. 1º Conceder à Empresa constante no ANEXO, a Inclusão de Forma Farmacêutica no Certificado de Boas Práticas de Fabricação vigente.

Art. 2º A presente inclusão mantém a data de validade de 08/04/2014, conforme publicação original dada pela RE nº. 1538 de 05 de abril de 2012, publicada no Diário Oficial da União nº 68, de 09 de abril de 2012, seção 1, página 80 e em suplemento da seção 1, página 94.

Art. 3º Esta Resolução entra em vigor na data de sua publicação.

BRUNO GONCALVES ARAUJO RIOS

ANEXO

EMPRESA SOLICITANTE: GlaxoSmithKline Brasil Ltda.
CNPJ: 33.247.743/0001-10
AUTORIZAÇÃO DE FUNCIONAMENTO N.º: 1.00.107-1
AUTORIZAÇÃO ESPECIAL N.º: 1.20.188-4
EMPRESA CERTIFICADA: GlaxoSmithKline Manufacturing S.P.A
ENDEREÇO: Strada Provinciale Asolana n.º 90 (loc. San Polo), 43056 Torrile (PR)
PAÍS: Itália

Certificado de Boas Práticas para a(s) Linha(s) de Produção/ Forma(s) Farmacêutica(s):
Sólidos oncológicos: cápsulas e comprimidos revestidos (granel).
Injetáveis: soluções parenterais de pequeno volume (com esterilização terminal e com preparação asséptica), pós liofilizados e vacina Haemophilus influenzae tipo b conjugada (pós liofilizados).
Incluindo, ainda:
Injetáveis sujeitos a controle especial: pós liofilizados.
Injetáveis oncológico: pós liofilizados.

RESOLUÇÃO - RE Nº 3.075, DE 23 DE AGOSTO DE 2013

O Gerente-Geral de Inspeção, Monitoramento da Qualidade, Controle e Fiscalização de Insumos, Medicamentos, Produtos, Propaganda e Publicidade da Agência Nacional de Vigilância Sanitária no uso de suas atribuições legais conferidas pela Portaria nº 340, de 5 de março de 2012, tendo em vista o disposto nos incisos I, II, IV e V do art. 41 e no inciso I, § 1º do art. 55 do Regimento Interno aprovado nos termos do Anexo I da Portaria nº 354 de 11 de agosto de 2006, republicada no DOU de 21 de agosto de 2006,

considerando o parecer da área técnica e que as empresas foram inspecionadas cumprindo os requisitos de Boas Práticas de Fabricação - área farmacêutica, resolve:

Art. 1º Conceder à(s) Empresa(s) constante(s) no ANEXO, a Certificação de Boas Práticas de Fabricação.

Art. 2º A presente Certificação terá validade de 2 (dois) anos a partir da sua publicação.

Art. 3º Esta Resolução entra em vigor na data de sua publicação.

BRUNO GONÇALVES ARAUJO RIOS

ANEXO

EMPRESA SOLICITANTE: AstraZeneca do Brasil Ltda.
CNPJ: 60.318.797/0001-00
AUTORIZAÇÃO DE FUNCIONAMENTO N.º: 1.01618-1
EMPRESA CERTIFICADA: ACS Dobfar S.p.A.
ENDEREÇO: Viale Addetta 4/12, 20067 Tribiano (MI)
PAÍS: Itália

Certificado de Boas Práticas para a(s) Linha(s) de Produção/ Forma(s) Farmacêutica(s):
Produtos estéreis cefalosporínicos: pós (preparação asséptica - granel).

EMPRESA SOLICITANTE: Aurobindo Pharma Indústria Farmacêutica Ltda.
CNPJ: 04.301.884/0001-75
AUTORIZAÇÃO DE FUNCIONAMENTO N.º: 1.05.167-9
EMPRESA CERTIFICADA: Aurobindo Pharma Ltd - Unit VI
ENDEREÇO: Survey Nº. 329/39 & 329/47, Chitkul Village, Patancheru Mandal , Medak District, Andhra Pradesh
PAÍS: Índia

Certificado de Boas Práticas para a(s) Linha(s) de Produção/ Forma(s) Farmacêutica(s):
Sólidos não estéreis cefalosporínicos: cápsulas, comprimidos, comprimidos revestidos e pós.
Produtos estéreis cefalosporínicos: pós (com preparação asséptica).

EMPRESA SOLICITANTE: Eli Lilly do Brasil Ltda.
CNPJ: 43.940.618/0001-44
AUTORIZAÇÃO DE FUNCIONAMENTO N.º: 1.01.260-3
EMPRESA CERTIFICADA: Boehringer Ingelheim RCV GmbH & CoKG
ENDEREÇO: Dr. Boehringer-Gasse 5-11, A-1121 Viena
PAÍS: Áustria

Certificado de Boas Práticas para Insumo(s):
Insumo: teriparatida (purificação).

EMPRESA SOLICITANTE: LFB - Hemoderivados e Biotecnologia Ltda.
CNPJ:07.207.572/0001-95
AUTORIZAÇÃO DE FUNCIONAMENTO N.º: 1.06.307-9
EMPRESA CERTIFICADA: Centrale Afdeling Voor Fractionering Van Het Rode Kruis cvba - CAF
ENDEREÇO: De Tyraslaan 109 - B-1120, Bruxelas
PAÍS: Bélgica

Certificado de Boas Práticas para Insumos:
Insumos*: criopasta de fator VIII de coagulação e fator de Von Willebrand, pasta II de imunoglobulinas e pasta I + II + III de imunoglobulinas.
* Esta planta produtiva é responsável pelo fracionamento dos insumos hemoderivados listados, as etapas posteriores do ciclo de fabricação destes insumos são realizadas pelas plantas produtivas da LFB-Biomédicaments (França).

EMPRESA: Eli Lilly do Brasil Ltda **CNPJ:** 43940618000144
ENDEREÇO: Av. Morumbi
N.º: 8264 **BAIRRO: Brooklin** **CEP: 04703-002**
MUNICÍPIO: São Paulo **UF: SP**
Autorização de Funcionamento n.º: 1.01.260-3
Autorização Especial n.º: 1.20.030-7
Certificado de Boas Práticas para as Linhas de Produção/Formas Farmacêuticas:
Sólidos não estéreis: cápsulas e comprimidos revestidos.
Incluindo ainda:
Embalagem secundária de produtos estéreis.
Incluindo, ainda:
Embalagem secundária de produtos estéreis oncológicos.
Embalagem secundária de produtos estéreis hormonais.

EMPRESA SOLICITANTE: Glenmark Farmacêutica Ltda.
CNPJ: 44.363.661/0001-57
AUTORIZAÇÃO DE FUNCIONAMENTO N.º: 1.01.013-0
EMPRESA CERTIFICADA: Glenmark Pharmaceuticals Ltd.
ENDEREÇO: Village Kishanpura, Baddi - Nalagarh Road, Tehsil Nalagarh, Distt. Solan H.P. 174 101
PAÍS: Índia
Certificado de Boas Práticas para a(s) Linha(s) de Produção/ Forma(s) Farmacêutica(s):
Sólidos não estéreis: cápsulas, comprimidos e comprimidos revestidos.
Semissólidos não estéreis: cremes e pomadas.
Líquidos não estéreis: soluções aerossóis, suspensões e suspensões aerossóis.

EMPRESA SOLICITANTE: Glenmark Farmacêutica Ltda.
CNPJ: 44.363.661/0001-57
AUTORIZAÇÃO DE FUNCIONAMENTO N.º: 1.01.013-0
EMPRESA CERTIFICADA: Patheon Pharmaceuticals INC
ENDEREÇO: East Galbraith Road, 45237-1625 - Cincinnati-Ohio
PAÍS: Estados Unidos da América
Certificado de Boas Práticas para a(s) Linha(s) de Produção/ Forma(s) Farmacêutica(s):
Sólidos não estéreis: comprimidos revestidos.

EMPRESA SOLICITANTE: Laboratório Teuto Brasileiro S.A.
CNPJ: 17.159.229/0001-76
AUTORIZAÇÃO DE FUNCIONAMENTO Nº: 1.00.370-7
AUTORIZAÇÃO ESPECIAL Nº: 1.20.395-9
EMPRESA CERTIFICADA: Pfizer Manufacturing Deutschland GmbH
ENDEREÇO: Mooswaldallee 1, D-79090, Freiburg
PAÍS: Alemanha
Certificado de Boas Práticas para a(s) Linha(s) de Produção/ Forma(s) Farmacêutica(s):
Sólidos não estéreis: cápsulas e comprimidos revestidos.

EMPRESA SOLICITANTE: Baxter Hospitalar Ltda.
CNPJ:49.351.786-0001/80
AUTORIZAÇÃO DE FUNCIONAMENTO N.º: 1.006.83-9
EMPRESA CERTIFICADA: Pierre Fabre Medicament Production
ENDEREÇO: Rue du Lycée, 45500 Gien
PAÍS: França
Certificado de Boas Práticas para a(s) Linha(s) de Produção/ Forma(s) Farmacêutica(s):
Embalagem secundária de injetáveis.

Este documento pode ser verificado no endereço eletrônico http://www.in.gov.br/autenticidade.html, pelo código 10102013082600132

Documento assinado digitalmente conforme MP nº 2.200-2 de 24/08/2001, que institui a Infraestrutura de Chaves Públicas Brasileira - ICP-Brasil.

CNPJ: 08.613.246/0002-21
PROCESSO: 25025.000004 2009-75 AUTORIZ/MS: 1.38947.4
ATIVIDADE CLASSE:
MANIPULAR INSUMOS FARMACÊUTICOS
EMPRESA: NOSSA FÓRMULA FARMÁCIA DE MANIPULAÇÃO LTDA - EPP
ENDEREÇO: RUA ENGENHEIRO EUGÊNIO MOTTA, 250
BAIRRO: ALTO DO IPIRANGA CEP: 08730120 - MOGI DAS CRUZES/SP
CNPJ: 04.794.168/0001-77
PROCESSO: 25351.003751 2003-80 AUTORIZ/MS: 1.36068.5
ATIVIDADE CLASSE:
MANIPULAR INSUMOS FARMACÊUTICOS
EMPRESA: PAULO ROBERTO JOST ME
ENDEREÇO: Q SHCGN CLR 703, BL. G, LJ 27
BAIRRO: Asa Norte CEP: 70730517 - BRASÍLIA/DF
CNPJ: 05.700.671/0004-21
PROCESSO: 25351.271649 2010-81 AUTORIZ/MS: 1.39164.5
ATIVIDADE CLASSE:
MANIPULAR INSUMOS FARMACÊUTICOS
EMPRESA: PLANCTON FARMÁCIA DE MANIPULAÇÃO
ENDEREÇO: RUA RAUL VEIGA, Nº 559, LOJA 01
BAIRRO: CENTRO CEP: 28907090 - CABO FRIO/RJ
CNPJ: 02.684.794/0001-85
PROCESSO: 25351.041375 2005-93 AUTORIZ/MS: 1.37032.6
ATIVIDADE CLASSE:
MANIPULAR INSUMOS FARMACÊUTICOS
EMPRESA: ORLANDO JOSE CANALI
ENDEREÇO: AVENIDA BRASIL , Nº 1583
BAIRRO: CENTRO CEP: 87800000 - RONDON/PR
CNPJ: 80.351.364/0001-55
PROCESSO: 25023.130023 2007-95 AUTORIZ/MS: 1.38092.0
ATIVIDADE CLASSE:
MANIPULAR INSUMOS FARMACÊUTICOS
EMPRESA: FARMÁCIA MILIGRAMA LTDA ME
ENDEREÇO: RUA GERSON COUTINHO DA SILVA, Nº 186, SALA 04
BAIRRO: CENTRO CEP: 38550000 - COROMANDEL/MG
CNPJ: 05.278.185/0001-14
PROCESSO: 25351.404107 2005-97 AUTORIZ/MS: 1.37415.0
ATIVIDADE CLASSE:
MANIPULAR INSUMOS FARMACÊUTICOS
EMPRESA: A BOTICA LTDA
ENDEREÇO: RUA AFONSO PENA Nº 2.646
BAIRRO: CENTRO CEP: 35010001 - GOVERNADOR VALADARES/MG
CNPJ: 71.467.930/0001-06
PROCESSO: 0124798 AUTORIZ/MS: 1.33923.9
ATIVIDADE CLASSE:
MANIPULAR INSUMOS FARMACÊUTICOS
EMPRESA: M.A. SOARES MARIN FARMACIA DE MANIPULACAO epp
ENDEREÇO: rua julio de castilho, 513
BAIRRO: CENTRO CEP: 78900060 - PORTO VELHO/RO
CNPJ: 84.751.403/0001-62
PROCESSO: 25000.035621 98-86 AUTORIZ/MS: 1.34335.4
ATIVIDADE CLASSE:
MANIPULAR INSUMOS FARMACÊUTICOS
EMPRESA: DROGARIA E FARMACIA ROSARIO LTDA
ENDEREÇO: ASSIS FIGUEIREDO Nº 719
BAIRRO: CENTRO CEP: 37701000 - POÇOS DE CALDAS/MG
CNPJ: 23.645.179/0001-30
PROCESSO: 25001.013898/85 AUTORIZ/MS: 1.33084.0
ATIVIDADE/CLASSE:
MANIPULAR INSUMOS FARMACÊUTICOS
EMPRESA: BOVARETTO & TASSARI LTDA
ENDEREÇO: RUA RAFAEL DE BARROS Nº 394
BAIRRO: CENTRO CEP: 13610200 - LEME/SP
CNPJ: 61.434.395/0001-25
PROCESSO: 25000.003460/90-31 AUTORIZ/MS: 1.33468.8
ATIVIDADE/CLASSE:
MANIPULAR INSUMOS FARMACÊUTICOS
EMPRESA: ALONATU FARMÁCIA MANIPULADOS COSMÉTICOS LTDA
ENDEREÇO: RUA MARECHAL ROBERTO FERREIRA, Nº 88
BAIRRO: CENTRO CEP: 57020590 - MACEIÓ/AL
CNPJ: 01.402.962/0001-30
PROCESSO: 25000.030719/98-00 AUTORIZ/MS: 1.34260.4
ATIVIDADE/CLASSE:
MANIPULAR INSUMOS FARMACÊUTICOS
EMPRESA: MANIARTE FARMÁCIA DE MANIPULAÇÃO LTDA EPP
ENDEREÇO: RUA DR. FELICIO DE CAMARGO, Nº 477
BAIRRO: CENTRO CEP: 08674030 - SUZANO/SP
CNPJ: 73.136.715/0001-40
PROCESSO: 25000.002818/99-56 AUTORIZ/MS: 1.34385.7
ATIVIDADE/CLASSE:
MANIPULAR INSUMOS FARMACÊUTICOS
EMPRESA: FARMACIA DE MANIPULAÇÃO GEL MAGISTRAL
ENDEREÇO: RUA DR FLORES, Nº 217
BAIRRO: CENTRO CEP: 95200000 - VACARIA/RS
CNPJ: 03.583.815/0001-39
PROCESSO: 25351.024082/00-10 AUTORIZ/MS: 1.35166.7
ATIVIDADE/CLASSE:
MANIPULAR INSUMOS FARMACÊUTICOS
EMPRESA: FARMÁCIA LIZANDRÉ LTDA
ENDEREÇO: AVENIDA REPUBLICA ARGENTINA Nº 2463 LOJA 01
BAIRRO: PORTAO CEP: 80610260 - CURITIBA/PR
CNPJ: 02.009.481/0001-21
PROCESSO: 25351.001256/01-11 AUTORIZ/MS: 1.35262.8
ATIVIDADE/CLASSE:
MANIPULAR INSUMOS FARMACÊUTICOS
EMPRESA: Caetano Souza Farmácia de Manipulação Ltda
ENDEREÇO: SCLS 308 bl C lj 36
BAIRRO: Asa Sul CEP: 70355530 - BRASÍLIA DF
CNPJ: 02.008.262/0001-28
PROCESSO: 25000.018874/99-76 AUTORIZ/MS: 1.34526.4
ATIVIDADE/CLASSE:
MANIPULAR INSUMOS FARMACÊUTICOS
EMPRESA: NAGASAVA & RANDO LTDA - ME
ENDEREÇO: AVENIDA ALTINO ARANTES, Nº 909
BAIRRO: CENTRO CEP: 19900031 - OURINHOS/SP
CNPJ: 58.033.713/0001-31
PROCESSO: 25000.002693/89-19 AUTORIZ/MS: 1.33328.4
ATIVIDADE/CLASSE:
MANIPULAR INSUMOS FARMACÊUTICOS
EMPRESA: WANESKA RODRIGUES PEGORER MANFRIM-EPP
ENDEREÇO: RUA CONSELHEIRO DANTAS Nº 430
BAIRRO: CENTRO CEP: 18900000 - SANTA CRUZ DO RIO PARDO/SP
CNPJ: 61.494.662/0001-50
PROCESSO: 250001235190 AUTORIZ/MS: 1.33415.4
ATIVIDADE/CLASSE:
EMBALAR MEDICAMENTO
MANIPULARINSUMOS FARMACÊUTICOS
EMPRESA: BOTICA BIOFARMACO LTDA
ENDEREÇO: RUA AFONSO BRAS, Nº446
BAIRRO: VILA NOVA CONCEIÇÃO CEP: 04511000 - SÃO PAULO/SP
CNPJ: 53.807.509/0001-07
PROCESSO: 25000.022073/97-99 AUTORIZ/MS: 1.33958.0
ATIVIDADE/CLASSE:
MANIPULAR INSUMOS FARMACÊUTICOS
EMPRESA: FARMÁCIA GUARU CENTRO LTDA ME
ENDEREÇO: AVENIDA TIMOTEO PENTEADO, Nº 146
BAIRRO: VILA PROGRESSO CEP: 07115210 - GUARULHOS/SP
CNPJ: 49.070.717/0001-07
PROCESSO: 25000.004940/99-21 AUTORIZ/MS: 1.34351.9
ATIVIDADE/CLASSE:
MANIPULAR INSUMOS FARMACÊUTICOS
EMPRESA: VALESE FARMÁCIA DE MANIPULAÇÃO LTDA - ME
ENDEREÇO: RUA ARMANDO CASTRO DE ARAUJO Nº 18
BAIRRO: CENTRO CEP: 87702020 - PARANAVAÍ/PR
CNPJ: 04.214.447/0001-14
PROCESSO: 25023.140006/01-81 AUTORIZ/MS: 1.35465.1
ATIVIDADE/CLASSE:
MANIPULAR INSUMOS FARMACÊUTICOS
EMPRESA: FARMACIAS GALENICA LTDA
ENDEREÇO: ALAMEDA CARLOS DE CARVALHO 198 LJ 02
BAIRRO: CENTRO CEP: 80410180 - CURITIBA/PR
CNPJ: 77.059.764/0001-87
PROCESSO: 25000.003473/90-83 AUTORIZ/MS: 1.33314.5
ATIVIDADE/CLASSE:
MANIPULAR INSUMOS FARMACÊUTICOS
EMPRESA: ALKANS PHARMA FARMÁCIA DE MANIPULAÇÃO LTDA - ME
ENDEREÇO: AVENIDA PRESIDENTE COSTA E SILVA Nº 757
BAIRRO: BOQUEIRÃO CEP: 11701005 - PRAIA GRANDE/SP
CNPJ: 01.134.036/0001-20
PROCESSO: 25000.003354/98-41 AUTORIZ/MS: 1.33926.1
ATIVIDADE/CLASSE:
MANIPULAR INSUMOS FARMACÊUTICOS
EMPRESA: STELAMARIS CRUZ ME
ENDEREÇO: RUA GERSON COUTINHO DA SILVA, Nº 475
BAIRRO: CENTRO CEP: 38550000 - COROMANDEL/MG
CNPJ: 42.977.264/0001-40
PROCESSO: 25000.013060/99-18 AUTORIZ/MS: 1.34410.2
ATIVIDADE/CLASSE:
MANIPULAR INSUMOS FARMACÊUTICOS
EMPRESA: KALIUMFARMA-FARMÁCIA DE MANIPULAÇÃO LTDA ME
ENDEREÇO: RUA NOSSA SENHORA DA SAÚDE, Nº 472
BAIRRO: JD. PREVIDÊNCIA CEP: 04159000 - SÃO PAULO/SP
CNPJ: 00.913.239/0001-52
PROCESSO: 25000.009638/99-22 AUTORIZ/MS: 1.34361.3
ATIVIDADE/CLASSE:
MANIPULAR INSUMOS FARMACÊUTICOS

RESOLUÇÃO - RE Nº 639, DE 20 DE FEVEREIRO DE 2014

A Gerente-Geral Substituta de Inspeção, Monitoramento da Qualidade, Controle e Fiscalização de Insumos, Medicamentos, Produtos, Propaganda e Publicidade da Agência Nacional de Vigilância Sanitária no uso de suas atribuições legais conferidas pela Portaria nº 340, de 5 de março de 2012, tendo em vista o disposto nos incisos I, II, IV e V do art. 41 e no inciso I, § 1º do art. 55 do Regimento Interno aprovado nos termos do Anexo I da Portaria nº 354 de 11 de agosto de 2006, republicada no DOU de 21 de agosto de 2006,

considerando o parecer da área técnica e que as empresas foram inspecionadas cumprindo os requisitos de Boas Práticas de Fabricação - área farmacêutica, resolve:

Art. 1º Conceder à(s) Empresa(s) constante(s) no ANEXO, a Certificação de Boas Práticas de Fabricação.

Art. 2º A presente Certificação terá validade de 2 (dois) anos a partir da sua publicação.

Art. 3º Esta Resolução entra em vigor na data de sua publicação.

FLAVIA NEVES ROCHA ALVES

ANEXO

EMPRESA SOLICITANTE: Merzler UCB Biopharma S.A.
CNPJ: 64.711.500/0001-14
AUTORIZAÇÃO DE FUNCIONAMENTO N.º: 1.02.361-9
EMPRESA CERTIFICADA: Aesica Pharmaceuticals GmbH
ENDEREÇO: Galileistra?e 6, 08056 Zwickau
PAÍS: Alemanha
Certificado de Boas Práticas para a(s) Linha(s) de Produção/ Forma(s) Farmacêutica(s):
Sólidos não estéreis: comprimidos e comprimidos revestidos (granel).

EMPRESA SOLICITANTE: Biomarin Brasil Farmacêutica Ltda.
CNPJ: 08.002.360/0001-34
AUTORIZAÇÃO DE FUNCIONAMENTO N.º: 1.07.333-4
EMPRESA CERTIFICADA: AndersonBrecon Inc.
ENDEREÇO: 4545 Assembly Drive, Rockford, IL 61109-3081
PAÍS: Estados Unidos da América
Certificado de Boas Práticas para a(s) Linha(s) de Produção/ Forma(s) Farmacêutica(s):
Embalagem secundária de produtos estéreis.

EMPRESA SOLICITANTE: Aurobindo Pharma Limited - Unidade IV
CNPJ: 04.301.884/0001-75
AUTORIZAÇÃO DE FUNCIONAMENTO N.º: 1.05.167-9
AUTORIZAÇÃO ESPECIAL Nº.: 1.21.073-2
EMPRESA CERTIFICADA: Aurobindo Pharma Limited - Unidade IV
ENDEREÇO: Plot Nº 4, 34 to 48, EPIP, APIIC, IDA, Pashamylaram, Patancheru Mandal, Medak District, Andhra Pradesh
PAÍS: Índia
Certificado de Boas Práticas para a(s) Linha(s) de Produção/ Forma(s) Farmacêutica(s):
Produtos estéreis: soluções parenterais de pequeno volume (com esterilização terminal e com preparação asséptica), soluções com preparação asséptica.

EMPRESA: Cristália Produtos Químicos Farmacêuticos Ltda. **CNPJ:** 44.734.671/0001-51
ENDEREÇO: Rodovia Itapira - Lindóia
Nº: Km 14 **BAIRRO:** Ponte Preta **CEP:** 13974-900
MUNICÍPIO: Itapira **UF:** SP
Autorização de Funcionamento n.º: 1.00.298-1
Autorização Especial n.º: 1.20.065-9

Este documento pode ser verificado no endereço eletrônico http://www.in.gov.br/autenticidade.html, pelo código 10102014022400204

Documento assinado digitalmente conforme MP nº 2.200-2 de 24/08/2001, que institui a Infraestrutura de Chaves Públicas Brasileira - ICP-Brasil.

Certificado de Boas Práticas para as Linhas de Produção/Formas Farmacêuticas:
Sólidos não estéreis: Cápsulas, granulados e pós, comprimidos, comprimidos revestidos.
Semissólidos não estéreis: Cremes, géis e pomadas.
Líquidos não estéreis: Elixires, emulsões, óleos, aerossóis, soluções, suspensões, xampus e xaropes.
Produtos estéreis: Soluções parenterais de pequeno volume com esterilização terminal; soluções parenterais de pequeno volume com preparação asséptica; pós liofilizados, pós estéreis e soluções (com esterilização terminal ou preparação asséptica).
Produtos estéreis citotóxicos: Soluções parenterais de pequeno volume com esterilização terminal; soluções parenterais de pequeno volume com preparação asséptica, pós liofilizados.
Sólidos não estéreis citotóxicos: comprimidos.

EMPRESA: Cristália Produtos Químicos Farmacêuticos Ltda. CNPJ: 44.734.671/0004-02
ENDEREÇO: Avenida Paoleti
Nº: 363 **BAIRRO:** Nova Itapira **CEP:** 13970-000
MUNICÍPIO: Itapira **UF:** SP
Autorização de Funcionamento nº: 1.00.298-1
Autorização Especial nº: 1.20.065-9
Certificado de Boas Práticas para as Linhas de Produção/Formas Farmacêuticas:
Sólidos não estéreis: adesivos

EMPRESA SOLICITANTE: Laboratórios Pfizer Ltda.
CNPJ: 46.070.868/0001-69
AUTORIZAÇÃO DE FUNCIONAMENTO Nº: 1.00.216-6
EMPRESA CERTIFICADA: Farmea
ENDEREÇO: 10 rue Bouché Thomas - ZAC d'Orgemont, 49000, Angers
PAÍS: França
Certificado de Boas Práticas para a(s) Linha de Produção/ Forma Farmacêutica:
Sólidos não estéreis: supositórios.

EMPRESA SOLICITANTE: Genzyme do Brasil Ltda.
CNPJ: 68.132.950/0001-03
AUTORIZAÇÃO DE FUNCIONAMENTO Nº: 1.02.543-8
EMPRESA CERTIFICADA: Genzyme Corporation
ENDEREÇO: 45, 51, 74 e 76 New York Avenue, Framingham, MA, 01701
PAÍS: Estados Unidos da América
Certificado de Boas Práticas para Insumo(s)/Linha(s) de Produção/ Forma(s):
Insumos farmacêuticos ativos biológicos: alfatirotropina e beta-agalsidase.
Produtos estéreis: pós liofilizados.

EMPRESA: GlaxoSmithkline Brasil Ltda CNPJ: 33.247.743/0001-10
ENDEREÇO: Estrada dos Bandeirantes
Nº: 8464 **BAIRRO:** Jacarepaguá **CEP:** 22.783-110
MUNICÍPIO: Rio de Janeiro **UF:** RJ
Autorização de Funcionamento nº: 1.00.107-1
Autorização Especial nº: 1.20.188-4
Certificado de Boas Práticas para as Linhas de Produção/Formas Farmacêuticas:
Líquidos não estéreis: elixires, emulsões, soluções, suspensões e xaropes.
Semissólidos não estéreis: cremes e pomadas.
Embalagem secundária de produtos estéreis.

EMPRESA SOLICITANTE: Janssen-Cilag Farmacêutica Ltda
CNPJ: 51.780.468/0001-87
AUTORIZAÇÃO DE FUNCIONAMENTO Nº: 1.01.236-1
EMPRESA CERTIFICADA: Janssen Biologics, Ireland
ENDEREÇO: Barnahely, Ringaskiddy, Co. Cork
PAÍS: Irlanda
Certificado de Boas Práticas para Insumo(s):
Insumos farmacêuticos biológicos ativos: golimumabe e ustequinumabe

EMPRESA SOLICITANTE: Ranbaxy Farmacêutica Ltda.
CNPJ: 73.663.650/0001-90
AUTORIZAÇÃO DE FUNCIONAMENTO Nº: 1.02.352-8
EMPRESA CERTIFICADA: Laboratórios Leon Farma, S.A.
ENDEREÇO: Polígono Industrial Navatejera, C/ La Vallina s/n, Villaquilambre, León
PAÍS: Espanha
Certificado de Boas Práticas para a(s) Linha(s) de Produção/ Forma(s) Farmacêutica(s):
Sólidos não estéreis hormonais: comprimidos revestidos.

EMPRESA SOLICITANTE: Bristol-Myers Squibb Farmacêutica S.A.
CNPJ: 56.998.982/0001-07
AUTORIZAÇÃO DE FUNCIONAMENTO Nº: 1.00.180-0
EMPRESA CERTIFICADA: Lonza Biologics, Inc.
ENDEREÇO: 101 International Drive, Pease International Tradeport, Portsmouth 03801, New Hampshire.
PAÍS: Estados Unidos da América
Certificado de Boas Práticas para Insumo(s):
Insumos farmacêuticos ativos biológicos: abatacepte, ipilimumabe.

EMPRESA SOLICITANTE: Merck Sharp & Dohme Farmacêutica Ltda.
CNPJ: 45.987.013/0001-34
AUTORIZAÇÃO DE FUNCIONAMENTO Nº: 1.00.029-0
EMPRESA CERTIFICADA: N. V. Organon
ENDEREÇO: Kloosterstraat 6, 5349 AB Oss
PAÍS: Holanda
Certificado de Boas Práticas para a(s) Linha(s) de Produção/ Forma(s) Farmacêutica(s):
Sólidos não estéreis hormonais: comprimidos revestidos e anéis vaginais.

EMPRESA SOLICITANTE: Produtos Farmacêuticos Millet Roux
CNPJ: 33.388.182/0001-79
AUTORIZAÇÃO DE FUNCIONAMENTO Nº: 1.00.397-1
EMPRESA CERTIFICADA: Productos Científicos S.A. de C.V., Laboratorios Carnot
ENDEREÇO: Nicolás San Juan No.1046, Colonia Del Valle, C.P. 03100, Cidade do México
PAÍS: México
Certificado de Boas Práticas para a Linha de Produção/ Forma Farmacêutica:
Produtos estéreis hormonais: suspensões parenterais de pequeno volume (com preparação asséptica).

EMPRESA SOLICITANTE: Sanofi-Aventis Farmacêutica Ltda.
CNPJ: 02.685.377/0001-57
AUTORIZAÇÃO DE FUNCIONAMENTO Nº: 1.01.300-3
EMPRESA CERTIFICADA: Sanofi-Aventis S.P.A.
ENDEREÇO: Loc. Valcanello, 03012 Anagni (FR)
PAÍS: Itália
Certificado de Boas Práticas para a(s) Linha(s) de Produção/ Forma(s) Farmacêutica(s):
Sólidos não estéreis: cápsulas (granel).

EMPRESA SOLICITANTE: Sanofi-Aventis Farmacêutica Ltda.
CNPJ: 02.685.377/0001-57
AUTORIZAÇÃO DE FUNCIONAMENTO Nº: 1.01.300-3
EMPRESA CERTIFICADA: VLG Chem
ENDEREÇO: 35, avenue Jean Jaurès, 92390 Villeneuve-la-Garenne
PAÍS: França
Certificado de Boas Práticas para Insumo:
Insumo farmacêutico ativo biológico: enoxaparina sódica.

RESOLUÇÃO - RE Nº 640, DE 20 DE FEVEREIRO DE 2014

A Gerente-Geral Substituta de Inspeção, Monitoramento da Qualidade, Controle e Fiscalização de Insumos, Medicamentos, Produtos, Propaganda e Publicidade da Agência Nacional de Vigilância Sanitária no uso de suas atribuições legais conferidas pela Portaria nº 340, de 5 de março de 2012, tendo em vista o disposto nos incisos I, II, IV e V do art. 41 e no inciso I, § 1º do art. 55 do Regimento Interno aprovado nos termos do Anexo I da Portaria nº 354 de 11 de agosto de 2006, republicada no DOU de 21 de agosto de 2006,

considerando o parecer da área técnica e que as empresas foram inspecionadas cumprindo os requisitos de Boas Práticas de Fabricação de Insumos Farmacêuticos, resolve:

Art. 1º Conceder à(s) Empresa(s) constante(s) no ANEXO, a Certificação de Boas Práticas de Fabricação.

Art. 2º A presente Certificação terá validade de 2 (dois) anos a partir da sua publicação.

Art. 3º Esta Resolução entra em vigor na data de sua publicação.

FLAVIA NEVES ROCHA ALVES

ANEXO

EMPRESA CERTIFICADA: Genix Indústria Farmacêutica Ltda
CNPJ: 04.376.121/0001-93
Autorização de Funcionamento nº.: 1053821
ENDEREÇO: Via Primária IE, Qd-03, Módulos 01 e 02, Distrito Agro-Industrial de Anápolis - Daia - 75.132-040 - GO
Expediente: 0773264/13-3
CERTIFICADO DE BOAS PRÁTICAS DE FABRICAÇÃO DE INSUMOS FARMACÊUTICOS
Insumos farmacêuticos:
Cápsula gelatinosa dura.

Este documento pode ser verificado no endereço eletrônico http: //www.in.gov.br/autenticidade.html, pelo código 10102014022400204

Documento assinado digitalmente conforme MP nº 2.200-2 de 24/08/2001, que institui a Infraestrutura de Chaves Públicas Brasileira - ICP-Brasil.

BAIRRO: CENTRO CEP: 43805000 - CANDEIAS/BA
CNPJ: 17.861.024/0001-38
PROCESSO: 25351.732199 2013-62
MOTIVO DO INDEFERIMENTO: Indeferido com base no artigo 2º, parágrafo 2º, Item II, parágrafo único, da Resolução RDC nº 204/2005. A empresa não encaminhou a documentação necessária: O relatório de inspeção encaminhado não é conclusivo quanto ao atendimento da legislação e capacidade técnica para o exercício da atividade pleiteada; Certificado, Anotação ou Termo de Regularidade Técnica emitido pelo conselho de classe do Responsável Técnico da empresa.
EMPRESA: MED IMAGEM EQUIPAMENTOS HOSPITALARES, INFORMATICA E SERVIÇOS LTDA - ME
ENDEREÇO: RUA DESEMBARGADOR AVELAR, Nº 1320A
BAIRRO: PARQUE MANIBURA CEP: 60821735 - FORTALEZA/CE
CNPJ: 07.592.708/0001-28
PROCESSO: 25351.734719 2013-70
MOTIVO DO INDEFERIMENTO: Indeferido com base no artigo 2º, parágrafo 2º, Item II, parágrafo único, da Resolução RDC nº 204/2005. A empresa não encaminhou a documentação necessária: Relatório de Inspeção com parecer técnico conclusivo e favorável ao exercício da atividade pleiteada.
EMPRESA: LIFECARE COM. DIST. E IMPORTAÇÃO DE ARTIGOS MEDICOS LTDA - ME
ENDEREÇO: RUA EURICO ACYOLE WANDERLEY, Nº 69
BAIRRO: GRUTA DE LOURDES CEP: 57052895 - MACEIÓ/AL
CNPJ: 17.642.201/0001-95
PROCESSO: 25351.735270 2013-93
MOTIVO DO INDEFERIMENTO: Indeferido com base no artigo 2º, parágrafo 2º, Item II, parágrafo único, da Resolução RDC nº 204/2005. A empresa não encaminhou a documentação necessária: Relatório de Inspeção com parecer técnico conclusivo e favorável ao exercício da atividade pleiteada.
EMPRESA: E TAMUSSINO E CIA LTDA
ENDEREÇO: RUA WASHINGTON LUIZ 97 E 95 LOJA B
BAIRRO: CENTRO CEP: 20230021 - RIO DE JANEIRO/RJ
CNPJ: 33.100.082/0001-03
PROCESSO: 25351.571486 2013-94
MOTIVO DO INDEFERIMENTO: Indeferido com base no artigo 2º, parágrafo 2º, Item II da Resolução RDC nº 204/2005. O CNPJ peticionado não se refere ao estabelecimento objeto do pedido, indicado no formulário de petição e documentação anexada.

RESOLUÇÃO - RE Nº 219, DE 23 DE JANEIRO DE 2014

O Gerente-Geral de Inspeção, Monitoramento da Qualidade, Controle e Fiscalização de Insumos, Medicamentos, Produtos, Propaganda e Publicidade da Agência Nacional de Vigilância Sanitária no uso de suas atribuições legais conferidas pela Portaria nº 340, de 5 de março de 2012, tendo em vista o disposto nos incisos I, II, IV e V do art. 41 e no inciso I, § 1º do art. 55 do Regimento Interno aprovado nos termos do Anexo I da Portaria nº 354 de 11 de agosto de 2006, republicada no DOU de 21 de agosto de 2006,

considerando o disposto no inciso I do art. 41, da Portaria n.º 354, de 2006, resolve:

Art. 1º Conceder Autorização de Funcionamento para Empresas de Saneantes Domissanitários, constantes no anexo desta Resolução.

Art. 2º Esta Resolução entra em vigor na data de sua publicação.

BRUNO GONÇALVES ARAUJO RIOS

ANEXO

EMPRESA: MAUÉS LOBATO COMÉRCIO E REPRESENTAÇÃO LTDA
ENDEREÇO: RUA BARÃO DE AMARAGI 743
BAIRRO: PIEDADE CEP: 54400180 - JABOATÃO DOS GUARARAPES/PE
CNPJ: 09.007.162/0001-26
PROCESSO: 25351.739940 2013-05 AUTORIZ/MS: 3.05748.2
ATIVIDADE CLASSE
ARMAZENAR: SANEANTE DOMIS.
DISTRIBUIR: SANEANTE DOMIS.
EXPEDIR: SANEANTE DOMIS.
EMPRESA: ICL BRASIL LTDA
ENDEREÇO: RUA AUGUSTO ERNANI, 250
BAIRRO: JARDIM NOVO SERGIPE CEP: 09695110 - SÃO BERNARDO DO CAMPO/SP
CNPJ: 03.353.785/0001-74
PROCESSO: 25351.133512 2012-11 AUTORIZ/MS: 3.05486.7
ATIVIDADE CLASSE
ARMAZENAR: SANEANTE DOMIS.
DISTRIBUIR: SANEANTE DOMIS.
EXPEDIR: SANEANTE DOMIS.
IMPORTAR: SANEANTE DOMIS.
EMPRESA: TRANS TOUR ENVIAR E RECEBER LTDA
ENDEREÇO: RUA AUGUSTA nº 980, sala 1
BAIRRO: CONSOLACAO CEP: 01304001 - SÃO PAULO/SP
CNPJ: 04.509.995/0001-71
PROCESSO: 25351.743963 2013-12 AUTORIZ/MS: 3.05747.9
ATIVIDADE CLASSE
TRANSPORTAR: SANEANTE DOMIS.
EMPRESA: Nordmarket Comércio de Produtos Hospitalares LTDA
ENDEREÇO: Rua Professor almeida Barreto, nº 773-C
BAIRRO: São José CEP: 58400328 - CAMPINA GRANDE/PB
CNPJ: 19.125.796/0001-37
PROCESSO: 25351.751279 2013-16 AUTORIZ/MS: 3.05752.5
ATIVIDADE/CLASSE
ARMAZENAR: SANEANTE DOMIS.
DISTRIBUIR: SANEANTE DOMIS.
EXPEDIR: SANEANTE DOMIS.
EMPRESA: SUFRAMED COMÉRCIO DE MATERIAL MÉDICO HOSPITALAR LTDA
ENDEREÇO: AVENIDA ALMEIDA BARRETO, Nº 245
BAIRRO: CENTRO CEP: 58013460 - JOÃO PESSOA/PB
CNPJ: 03.246.587/0001-01
PROCESSO: 25351.712618/2013-51 AUTORIZ/MS: 3.05746.5
ATIVIDADE/CLASSE
ARMAZENAR: SANEANTE DOMIS.
DISTRIBUIR: SANEANTE DOMIS.
EXPEDIR: SANEANTE DOMIS.
EMPRESA: NOROMED DISTRIBUIDORA DE MEDICAMENTOS E MATERIAIS HOSPITALARES LTDA.
ENDEREÇO: Travessa José Mercadante, nº 15
BAIRRO: Jardim Beverly CEP: 28460000 - MIRACEMA/RJ
CNPJ: 12.391.412/0001-89
PROCESSO: 25351.736267/2013-62 AUTORIZ/MS: 3.05751.1
ATIVIDADE/CLASSE
ARMAZENAR: SANEANTE DOMIS.
DISTRIBUIR: SANEANTE DOMIS.
EXPEDIR: SANEANTE DOMIS.
EMPRESA: HARTY COMERCIAL IMPOTADORA EXPORTE DISTRIBUIDORA LTDA
ENDEREÇO: RUA MAXIMILIANO LORENZINI Nº 74
BAIRRO: FUNDAÇÃO CEP: 09520510 - SÃO CAETANO DO SUL/SP
CNPJ: 73.043.903/0001-23
PROCESSO: 25351.740070/2013-68 AUTORIZ/MS: 3.05750.8
ATIVIDADE/CLASSE
ARMAZENAR: SANEANTE DOMIS.
DISTRIBUIR: SANEANTE DOMIS.
EXPEDIR: SANEANTE DOMIS.
IMPORTAR: SANEANTE DOMIS.
EMPRESA: DENTAL STAR COMÉRCIO DE MATERIAL ODONTOLOGICO LTDA EPP
ENDEREÇO: Rua Nelson Camargo 357 térreo
BAIRRO: Jardim Agu CEP: 06010070 - OSASCO/SP
CNPJ: 01.728.171/0001-02
PROCESSO: 25351.722590/2013-69 AUTORIZ/MS: 3.05744.8
ATIVIDADE/CLASSE
ARMAZENAR: SANEANTE DOMIS.
DISTRIBUIR: SANEANTE DOMIS.
EXPEDIR: SANEANTE DOMIS.
EMPRESA: TRIMAVERA COMÉRCIO, IMPORTAÇÃO E EXPORTAÇÃO LTDA
ENDEREÇO: RUA ANTONIO RENZI PRIMO nº 260, SL 9
BAIRRO: VILA ADELINA CEP: 08675350 - SUZANO/SP
CNPJ: 06.373.936/0001-44
PROCESSO: 25351.731747/2013-75 AUTORIZ/MS: 3.05742.1
ATIVIDADE/CLASSE
ARMAZENAR: SANEANTE DOMIS.
EXPEDIR: SANEANTE DOMIS.
IMPORTAR: SANEANTE DOMIS.
EMPRESA: CLARA INDÚSTRIA E COMERCIO DE PRODUTOS SANEANTES LTDA -ME
ENDEREÇO: RUA JUDITH SCHLUGA,729
BAIRRO: MAUA CEP: 83413690 - COLOMBO/PR
CNPJ: 11.193.370/0001-09
PROCESSO: 25351.739921/2013-94 AUTORIZ/MS: 3.05749.6
ATIVIDADE/CLASSE
ARMAZENAR: SANEANTE DOMIS.
DISTRIBUIR: SANEANTE DOMIS.
EMBALAR: SANEANTE DOMIS.
EXPEDIR: SANEANTE DOMIS.
FABRICAR: SANEANTE DOMIS.
REEMBALAR: SANEANTE DOMIS.

RESOLUÇÃO - RE Nº 220, DE 23 DE JANEIRO DE 2014

O Gerente-Geral de Inspeção, Monitoramento da Qualidade, Controle e Fiscalização de Insumos, Medicamentos, Produtos, Propaganda e Publicidade da Agência Nacional de Vigilância Sanitária no uso de suas atribuições legais conferidas pela Portaria nº 340, de 5 de março de 2012, tendo em vista o disposto nos incisos I, II, IV e V do art. 41 e no inciso I, § 1º do art. 55 do Regimento Interno aprovado nos termos do Anexo I da Portaria nº 354 de 11 de agosto de 2006, republicada no DOU de 21 de agosto de 2006,

considerando o disposto no inciso I do art. 41, da Portaria n.º 354, de 2006, resolve:

Art. 1º Indeferir o Pedido de Concessão de Autorização de Funcionamento para Empresas de Saneantes Domissanitários, constantes no anexo desta Resolução.

Art. 2º Esta Resolução entra em vigor na data de sua publicação.

BRUNO GONCALVES ARAUJO RIOS

ANEXO

EMPRESA: D. SARAIVA EIRELI
ENDEREÇO: Travessa WE-76, conjunto Cidade Nova VI, nº 902 sala B
BAIRRO: Cidade Nova CEP: 67140648 - ANANINDEUA/PA
CNPJ: 15.342.802/0001-57
PROCESSO: 25351.736269/2013-11
MOTIVO DO INDEFERIMENTO: Indeferido com base no artigo 2º, parágrafo 2º, Item II, parágrafo único, da Resolução RDC nº 204/2005. A empresa não encaminhou a documentação necessária: Relatório de Inspeção com parecer técnico conclusivo e favorável ao exercício da atividade pleiteada.
EMPRESA: QUALIFARMA PRODUTOS HOSPITALARES LTDA
ENDEREÇO: AVENIDA BORBA, Nº 1136
BAIRRO: CACHOEIRINHA CEP: 69065030 - MANAUS/AM
CNPJ: 00.468.700/0001-05
PROCESSO: 25351.732247/2013-20
MOTIVO DO INDEFERIMENTO: Indeferido com base no artigo 2º, parágrafo 2º, Item II, parágrafo único, da Resolução RDC nº 204/2005. A empresa não encaminhou a documentação necessária: O relatório de inspeção encaminhado não é conclusivo quanto ao atendimento da legislação e capacidade técnica para o exercício da atividade pleiteada.
EMPRESA: Lowest Indústria Quimica Ltda - EPP
ENDEREÇO: Av dos imigrantes nº 272
BAIRRO: centro CEP: 89740000 - ARABUTÃ/SC
CNPJ: 18.562.909/0001-07
PROCESSO: 25351.731886/2013-28
MOTIVO DO INDEFERIMENTO: Indeferido com base no artigo 2º, parágrafo 2º, Item II, parágrafo único, da Resolução RDC nº 204/2005. A empresa não encaminhou a documentação necessária: O relatório de inspeção não é conclusivo e favorável ao exercício da atividade pleiteada. Adicionalmente, o horário de assistência do responsável técnico é inferior a 40 horas semanais.

RESOLUÇÃO - RE Nº 221, DE 23 DE JANEIRO DE 2014

O Gerente-Geral de Inspeção, Monitoramento da Qualidade, Controle e Fiscalização de Insumos, Medicamentos, Produtos, Propaganda e Publicidade da Agência Nacional de Vigilância Sanitária no uso de suas atribuições legais conferidas pela Portaria nº 340, de 5 de março de 2012, tendo em vista o disposto nos incisos I, II, IV e V do art. 41 e no inciso I, § 1º do art. 55 do Regimento Interno aprovado nos termos do Anexo I da Portaria nº 354 de 11 de agosto de 2006, republicada no DOU de 21 de agosto de 2006,

considerando o disposto no inciso X do art. 7º, da Lei 9.782, de 26 de janeiro de 1999;

considerando o disposto no inciso IV do art. 41, da Portaria n.º 354, de 11 de agosto de 2006;

considerando o disposto no inciso VI do art. 2º, da Resolução RDC nº 204 de 6 de julho de 2005;

considerando o parecer da área técnica competente, resolve:

Art. 1º Indeferir o(s) Pedido(s) de Concessão de Certificado de Boas Práticas da(s) empresa(s) constante(s) no anexo desta Resolução.

Art. 2º Esta Resolução entra em vigor na data de sua publicação.

BRUNO GONÇALVES ARAUJO RIOS

ANEXO

RAZÃO SOCIAL: Indústria Farmacêutica Amorim Ltda.
CNPJ: 08.378.184/0001-30
ASSUNTO DA PETIÇÃO: 39918 - MEDICAMENTOS - (Certificação de BPF) de INDÚSTRIA NACIONAL de INJETÁVEIS.
NÚMERO(S) DO(S) EXPEDIENTE(S): 016008/08-3
MOTIVO: Encerramento das atividades e descumprimento das Boas Práticas de Fabricação de Medicamentos (RDC Nº 17/2010).

RESOLUÇÃO - RE Nº 222, DE 23 DE JANEIRO DE 2014

O Gerente-Geral de Inspeção, Monitoramento da Qualidade, Controle e Fiscalização de Insumos, Medicamentos, Produtos, Propaganda e Publicidade da Agência Nacional de Vigilância Sanitária no uso de suas atribuições legais conferidas pela Portaria nº 340, de 5 de março de 2012, tendo em vista o disposto nos incisos I, II, IV e V do art. 41 e no inciso I, § 1º do art. 55 do Regimento Interno aprovado nos termos do Anexo I da Portaria nº 354 de 11 de agosto de 2006, republicada no DOU de 21 de agosto de 2006,

considerando o parecer da área técnica e que as empresas foram inspecionadas cumprindo os requisitos de Boas Práticas de Fabricação - área farmacêutica, resolve:

Art. 1º Conceder à(s) Empresa(s) constante(s) no ANEXO, a Certificação de Boas Práticas de Fabricação.

Art. 2º A presente Certificação terá validade de 2 (dois) anos a partir da sua publicação.

Art. 3º Esta Resolução entra em vigor na data de sua publicação.

BRUNO GONÇALVES ARAÚJO RIOS

ANEXO

EMPRESA SOLICITANTE: Agila Especialidades Farmacêuticas Ltda
CNPJ: 11.643.096/0001-22
AUTORIZAÇÃO DE FUNCIONAMENTO Nº: 1.08.830-7
EMPRESA CERTIFICADA: Agila Specialties PVT Limited - Cepita Block
ENDEREÇO: 153-6, 154-11 & 154-16, Dotesampalya, Bilekahalli, Bagur Hobli, Bannerghana Road, Bangalore 560 076
PAÍS: Índia
Certificado de Boas Práticas para a(s) Linha(s) de Produção/ Forma(s) Farmacêutica(s):
Produtos estéreis cefalosporínicos: pós (com preparação asséptica)

EMPRESA SOLICITANTE: Glaxosmithkline Brasil Ltda
CNPJ: 33.247.743/0001-10
AUTORIZAÇÃO DE FUNCIONAMENTO Nº: 1.00.107-1
AUTORIZAÇÃO ESPECIAL Nº : 1.20.188-4
EMPRESA CERTIFICADA: Aspen Bad Oldesloe GmbH
ENDEREÇO: Industriestrasse 32-36, 22843, Bad Oldesloe
PAÍS: Alemanha
Certificado de Boas Práticas para as Linhas de Produção/ Formas Farmacêuticas:
Sólidos não estéreis: comprimidos revestidos
Líquidos não estéreis: emulsões e soluções

EMPRESA SOLICITANTE: Laboratórios B. Braun S/A
CNPJ: 31.673.754/0001-02
AUTORIZAÇÃO DE FUNCIONAMENTO Nº: 1.00.085-5
EMPRESA CERTIFICADA: B. Braun Medical S.A
ENDEREÇO: Route de Sorge 9, CH-1023 Crissier
PAÍS: Suiça
Certificado de Boas Práticas para a(s) Linha(s) de Produção/ Forma(s) Farmacêutica(s):
Produtos estéreis: Soluções parenterais de grande volume (com esterilização terminal)

EMPRESA SOLICITANTE: Instituto Biochimico Industria Farmaceutica Ltda
CNPJ: 33.258.401/0001-03
AUTORIZAÇÃO DE FUNCIONAMENTO Nº: 1.00.053-7
AUTORIZAÇÃO ESPECIAL Nº: 1.20.189-8
EMPRESA CERTIFICADA: Dong-Kook Pharmaceutical Company Ltd
ENDEREÇO: 33-19, Yongso 2-gil, Gwanghyewon-myeon, Jincheon-gun, Chungcheongbuk-do
PAÍS: Coréia do Sul
Certificado de Boas Práticas para a(s) Linha(s) de Produção/ Forma(s) Farmacêutica(s):
Produtos estéreis: emulsões parenterais de pequeno volume (com esterilização terminal) e soluções parenterais de pequeno volume (com esterilização terminal).

EMPRESA SOLICITANTE: Sanofi-Aventis Farmacêutica Ltda
CNPJ: 02.685.377/0008-22
AUTORIZAÇÃO DE FUNCIONAMENTO Nº: 1.01.300-3
EMPRESA CERTIFICADA: Fisons Limited T/A Aventis Pharma (Holmes Chapel)
ENDEREÇO: 72 Loncon Road, Holmes chapel, Crewe, Cheshire, CW4 8BE
PAÍS: Reino Unido
Certificado de Boas Práticas para a(s) Linha(s) de Produção/ Forma(s) Farmacêutica(s):
Líquidos não estéreis: suspensões

EMPRESA SOLICITANTE: GlaxoSmithkline Brasil Ltda
CNPJ: 33.247.743/0001-10
AUTORIZAÇÃO DE FUNCIONAMENTO Nº: 1.00.107-1
EMPRESA CERTIFICADA: GlaxoSmithkline Consumer Healthcare LP
ENDEREÇO: 320 South Hrodway, Saint Louis, Missouri 63102
PAÍS: Estados Unidos da América
Certificado de Boas Práticas para a(s) Linha(s) de Produção/ Forma(s) Farmacêutica(s):
Sólidos não estéreis: comprimidos

EMPRESA SOLICITANTE: Fundação Para o Remédio Popular - FURP
CNPJ: 13.610.751/0001-19
AUTORIZAÇÃO DE FUNCIONAMENTO Nº: 1.01.039-1
EMPRESA CERTIFICADA: Novartis Pharma Stein AG
ENDEREÇO: Schaffhauserstrasse, 4332, Stein
PAÍS: Suiça
Certificado de Boas Práticas para a(s) Linha(s) de Produção/ Forma(s) Farmacêutica(s):
Sólidos não estéreis: comprimidos e comprimidos revestidos

EMPRESA: Prati Donaduzzi & Cia Ltda **CNPJ:** 73.856.593/0001-06
ENDEREÇO: Rua Mitsugoro Tanaka
Nº: 145 **BAIRRO:** Centro Industrial Nilton Arruda **CEP:** 85903-630
MUNICÍPIO: Toledo **UF:** PR
Autorização de Funcionamento nº: 1.02.568-5
Autorização Especial nº: 1.22.108-1
Certificado de Boas Práticas para as Linhas de Produção/Formas Farmacêuticas:
Sólidos não estéreis: comprimidos, comprimidos revestidos, pós, cápsulas e granulados.
Semissólidos não estéreis: cremes, pomadas, géis e loções.
Líquidos não estéreis: emulsões, xaropes, tinturas, soluções, xampus, suspensões, colutórios e loções.
Antibióticos penicilínicos: comprimidos, cápsulas e pós.

RESOLUÇÃO - RE Nº 223, DE 23 DE JANEIRO DE 2014

O Gerente-Geral de Inspeção, Monitoramento da Qualidade, Controle e Fiscalização de Insumos, Medicamentos, Produtos, Propaganda e Publicidade da Agência Nacional de Vigilância Sanitária, no uso de suas atribuições legais conferidas pela Portaria nº 340, de 5 de março de 2012, tendo em vista o disposto nos incisos I, II, IV e V do art. 41 e no § 1º, inciso I, do art. 55 do Regimento Interno aprovado nos termos do Anexo I da Portaria nº 354, de 11 de agosto de 2006, republicada no DOU de 21 de agosto de 2006, e

Considerando o inciso I do art. 41 da Portaria n.º 354, de 2006;

Considerando o art. 9º da Resolução - RDC nº 17, de 28 de março de 2013, resolve:

Art. 1º Conceder Renovação de Autorização de Funcionamento (AFE) para farmácias e drogarias, em conformidade com o anexo desta Resolução.

Art. 2º Conceder Renovação de Autorização Especial (AE) para farmácias que manipulam insumos farmacêuticos sujeitos a controle especial, em conformidade com o anexo desta Resolução.

Art. 3º Esta Resolução entra em vigor na data de sua publicação.

BRUNO GONÇALVES ARAÚJO RIOS

ANEXO

EMPRESA: STYLLUSFARMA DROGARIAS LTDA.
ENDEREÇO: RUA SILVA BUENO, 2686
BAIRRO: IPIRANGA CEP: 04208002 - SÃO PAULO/SP
CNPJ: 11.493.274/0003-48
PROCESSO: 25351.780316/2010-00 AUTORIZ/MS: 0.73361.8
ATIVIDADE/CLASSE:
COMÉRCIO ALIMENTOS PERMITIDOS/CORRELATOS/COSMÉTICOS/PERFUMES/PRODUTOS DE HIGIENE
DISPENSAÇÃO DE MEDICAMENTOS NÃO SUJEITOS AO CONTROLE ESPECIAL-
EMPRESA: farmacia nativa ltda me
ENDEREÇO: rua sao pedro 45, centro
BAIRRO: ARRAIAL D AJUDA CEP: 45816000 - PORTO SEGURO/BA
CNPJ: 12.605.331/0001-34
PROCESSO: 25351.015332/2011-00 AUTORIZ/MS: 0.73425.0
ATIVIDADE/CLASSE:
COMÉRCIO ALIMENTOS PERMITIDOS/CORRELATOS/COSMÉTICOS/PERFUMES/PRODUTOS DE HIGIENE
DISPENSAÇÃO DE MEDICAMENTOS, INCLUSIVE SUJEITOS A CONTROLE ESPECIAL
EMPRESA: PHARMADERMA LTDA
ENDEREÇO: AVENIDA DOM PEDRO II Nº 552
BAIRRO: CENTRO CEP: 13320240 - SALTO/SP
CNPJ: 04.474.530/0001-22
PROCESSO: 25351.218832/2002-00 AUTORIZ/MS: 0.17894.1
ATIVIDADE/CLASSE:
COMÉRCIO ALIMENTOS PERMITIDOS/CORRELATOS/COSMÉTICOS/PERFUMES/PRODUTOS DE HIGIENE
DISPENSAÇÃO DE MEDICAMENTOS, INCLUSIVE SUJEITOS A CONTROLE ESPECIAL
MANIPULAÇÃO DE PRODUTOS MAGISTRAIS-
MANIPULAÇÃO DE PRODUTOS OFICINAIS-
EMPRESA: ELENN CASSIA MELO GALDINO FARMACIA ME
ENDEREÇO: AV JOSE AFONSO DOS SANTOS, 255
BAIRRO: SANTO AMARO CEP: 86185000 - CAMBÉ/PR
CNPJ: 14.115.389/0001-25
PROCESSO: 25351.770046/2011-00 AUTORIZ/MS: 0.82034.0
ATIVIDADE/CLASSE:
COMÉRCIO ALIMENTOS PERMITIDOS/CORRELATOS/COSMÉTICOS/PERFUMES/PRODUTOS DE HIGIENE
DISPENSAÇÃO DE MEDICAMENTOS, INCLUSIVE SUJEITOS A CONTROLE ESPECIAL
EMPRESA: GUEDES E PAIXÃO LTDA
ENDEREÇO: AV. DONATO QUINTINO Nº 90 LOJA 22/23
BAIRRO: CANELAS CEP: 39400546 - MONTES CLAROS/MG
CNPJ: 16.928.871/0007-03
PROCESSO: 25351.767131/2010-00 AUTORIZ/MS: 0.73287.3
ATIVIDADE/CLASSE:
COMÉRCIO ALIMENTOS PERMITIDOS/CORRELATOS/COSMÉTICOS/PERFUMES/PRODUTOS DE HIGIENE
DISPENSAÇÃO DE MEDICAMENTOS, INCLUSIVE SUJEITOS A CONTROLE ESPECIAL
EMPRESA: DROGARIAS PACHECO S.A
ENDEREÇO: AV DOUTOR CRISTIANO GUIMARÃES, 1464
BAIRRO: PLANALTO CEP: 02113012 - BELO HORIZONTE/MG
CNPJ: 33.438.250/0423-23
PROCESSO: 25351.012902/2011-00 AUTORIZ/MS: 0.73447.6
ATIVIDADE/CLASSE:
COMÉRCIO ALIMENTOS PERMITIDOS/CORRELATOS/COSMÉTICOS/PERFUMES/PRODUTOS DE HIGIENE
DISPENSAÇÃO DE MEDICAMENTOS, INCLUSIVE SUJEITOS A CONTROLE ESPECIAL
EMPRESA: SANTANA S/A DROGARIA FARMACIAS
ENDEREÇO: AV. JOANA ANGÉLICA Nº 874
BAIRRO: CAMPO DA PÓLVORA CEP: 40051000 - SALVADOR/BA
CNPJ: 15.103.047/0063-50
PROCESSO: 25351.183001/2002-00 AUTORIZ/MS: 0.08577.6
ATIVIDADE/CLASSE:
COMÉRCIO ALIMENTOS PERMITIDOS/CORRELATOS/COSMÉTICOS/PERFUMES/PRODUTOS DE HIGIENE
DISPENSAÇÃO DE MEDICAMENTOS, INCLUSIVE SUJEITOS A CONTROLE ESPECIAL
EMPRESA: CID WALMOR BUBLITZ & CIA LTDA
ENDEREÇO: JULIO DE CASTILHOS 613
BAIRRO: CENTRO CEP: 95900000 - LAJEADO/RS
CNPJ: 01.553.902/0001-18
PROCESSO: 25351.268005/2005-00 AUTORIZ/MS: 0.43851.9
ATIVIDADE/CLASSE:
COMÉRCIO ALIMENTOS PERMITIDOS/CORRELATOS/COSMÉTICOS/PERFUMES/PRODUTOS DE HIGIENE
DISPENSAÇÃO DE MEDICAMENTOS NÃO SUJEITOS AO CONTROLE ESPECIAL-
EMPRESA: FARMACIA E PERFUMARIA APUFARMA LTDA
ENDEREÇO: RUA RIO BRANCO Nº 490
BAIRRO: CENTRO CEP: 86800120 - APUCARANA/PR
CNPJ: 85.022.911/0002-53
PROCESSO: 25351.187052/2002-01 AUTORIZ/MS: 0.07165.6
ATIVIDADE/CLASSE:
COMÉRCIO ALIMENTOS PERMITIDOS/CORRELATOS/COSMÉTICOS/PERFUMES/PRODUTOS DE HIGIENE
DISPENSAÇÃO DE MEDICAMENTOS, INCLUSIVE SUJEITOS A CONTROLE ESPECIAL
DISPENSAÇÃO DE PLANTAS MEDICINAIS-
MANIPULAÇÃO DE PRODUTOS MAGISTRAIS-
MANIPULAÇÃO DE PRODUTOS OFICINAIS-
PRESTAÇÃO DE SERVIÇOS FARMACÊUTICOS-
EMPRESA: J. R. SCHOLLES
ENDEREÇO: RUA SILVEIRO Nº 263
BAIRRO: MENINO DEUS CEP: 90850000 - PORTO ALEGRE/RS
CNPJ: 03.020.922/0001-59
PROCESSO: 25351.186676/2002-01 AUTORIZ/MS: 0.16635.1
ATIVIDADE/CLASSE:
COMÉRCIO ALIMENTOS PERMITIDOS/CORRELATOS/COSMÉTICOS/PERFUMES/PRODUTOS DE HIGIENE
DISPENSAÇÃO DE MEDICAMENTOS, INCLUSIVE SUJEITOS A CONTROLE ESPECIAL
EMPRESA: eremasco manipulação de formulas ltda
ENDEREÇO: rua augusto guimaraes, 1044
BAIRRO: centro CEP: 85555000 - PALMAS/PR
CNPJ: 06.203.659/0002-02
PROCESSO: 25351.790847/2010-01 AUTORIZ/MS: 0.73478.3
ATIVIDADE/CLASSE:
COMÉRCIO ALIMENTOS PERMITIDOS/CORRELATOS/COSMÉTICOS/PERFUMES/PRODUTOS DE HIGIENE
DISPENSAÇÃO DE MEDICAMENTOS NÃO SUJEITOS AO CONTROLE ESPECIAL-
MANIPULAÇÃO DE PRODUTOS MAGISTRAIS-
MANIPULAÇÃO DE PRODUTOS OFICINAIS-
EMPRESA: feia cordeiro ltda
ENDEREÇO: rua prado valadares, 35
BAIRRO: centro CEP: 44200000 - SANTO AMARO/BA
CNPJ: 10.746.662/0001-69
PROCESSO: 25351.600791/2010-01 AUTORIZ/MS: 0.73105.4
ATIVIDADE/CLASSE:
COMÉRCIO ALIMENTOS PERMITIDOS/CORRELATOS/COSMÉTICOS/PERFUMES/PRODUTOS DE HIGIENE
DISPENSAÇÃO DE MEDICAMENTOS, INCLUSIVE SUJEITOS A CONTROLE ESPECIAL
EMPRESA: DROGARIA E FARMÁCIA DE MANIPULAÇÃO JULIANA LTDA EPP
ENDEREÇO: RUA FREI GABRIEL, Nº 844
BAIRRO: UNIVERSITÁRIO CEP: 88509070 - LAGES/SC
CNPJ: 83.195.305/0001-23
PROCESSO: 25351.137810/2004-01 AUTORIZ/MS: 0.40976.2
ATIVIDADE/CLASSE:
COMÉRCIO ALIMENTOS PERMITIDOS/CORRELATOS/COSMÉTICOS/PERFUMES/PRODUTOS DE HIGIENE
DISPENSAÇÃO DE MEDICAMENTOS, INCLUSIVE SUJEITOS A CONTROLE ESPECIAL
MANIPULAÇÃO DE PRODUTOS MAGISTRAIS-
MANIPULAÇÃO DE PRODUTOS OFICINAIS-
PRESTAÇÃO DE SERVIÇOS FARMACÊUTICOS-
EMPRESA: MARCIO I. TANAKA COMERCIO
ENDEREÇO: av governador julio campos N693
BAIRRO: CENTRO CEP: 78550000 - SINOP/MT
CNPJ: 04.201.690/0001-06
PROCESSO: 25351.614981/2007-01 AUTORIZ/MS: 0.51484.6
ATIVIDADE/CLASSE:
COMÉRCIO ALIMENTOS PERMITIDOS/CORRELATOS/COSMÉTICOS/PERFUMES/PRODUTOS DE HIGIENE
DISPENSAÇÃO DE MEDICAMENTOS, INCLUSIVE SUJEITOS A CONTROLE ESPECIAL
PRESTAÇÃO DE SERVIÇOS FARMACÊUTICOS-
EMPRESA: ANDRADE E PEREIRA MEDICAMENTOS LTDA
ENDEREÇO: RUA JOAO MOREIRA SALES 195
BAIRRO: CENTRO CEP: 37600000 - CAMBUÍ/MG
CNPJ: 14.450.306/0001-54
PROCESSO: 25351.761351/2011-01 AUTORIZ/MS: 0.81951.1
ATIVIDADE/CLASSE:
COMÉRCIO ALIMENTOS PERMITIDOS/CORRELATOS/COSMÉTICOS/PERFUMES/PRODUTOS DE HIGIENE
DISPENSAÇÃO DE MEDICAMENTOS, INCLUSIVE SUJEITOS A CONTROLE ESPECIAL
DISPENSAÇÃO DE PLANTAS MEDICINAIS-
PRESTAÇÃO DE SERVIÇOS FARMACÊUTICOS-
EMPRESA: S.G.PEREIRA ME
ENDEREÇO: RUA CORONEL JOSÉ NARCISO Nº 715
BAIRRO: CENTRO CEP: 64200460 - PARNAÍBA/PI
CNPJ: 00.769.084/0001-22
PROCESSO: 25351.183019/2002-01 AUTORIZ/MS: 0.08567.1
ATIVIDADE/CLASSE:
COMÉRCIO ALIMENTOS PERMITIDOS/CORRELATOS/PRODUTOS DE HIGIENE

Este documento pode ser verificado no endereço eletrônico http: /www.in.gov.br/autenticidade.html, pelo código 10102014012700041

Documento assinado digitalmente conforme MP nº 2.200-2 de 24/08/2001, que institui a Infraestrutura de Chaves Públicas Brasileira - ICP-Brasil.

Detalhe do Produto : DIVELOL

Nome da Empresa:	LABORATÓRIOS BALDACCI LTDA		
CNPJ:	61.150.447/0001-31	**Autorização:**	1001464
Nome Comercial:	DIVELOL		
Princípio Ativo:	CARVEDILOL		
Categoria:	BETABLOQUEADORES SIMPLES		
Registro:	101460065		
Processo:	25000.004895/97-14		
Vencimento do Registro:	05/2017		

Apresentação ATIVA	**Forma Física**	**Nº Apres.**	**Data de Publicação**
25 MG COM CT BL AL PLAS INC X 15	COMPRIMIDO SIMPLES	1	13/01/2000
Validade:	24 meses	**Registro:**	1014600650011
Embalagem:	BLISTER DE ALUMINIO/PLASTICO INCOLOR - Primária CARTUCHO DE CARTOLINA - Secundária		
Local de Fabricação:	Fabricantes Nacionais LABORATÓRIOS BALDACCI LTDA - BRASIL Fabricantes Internacionais [sem dados cadastrados]		

Apresentação ATIVA	**Forma Física**	**Nº Apres.**	**Data de Publicação**
6,25 MG COM REV CT BL AL PLAS INC X 14	COMPRIMIDO SIMPLES	2	27/04/1999
Validade:	24 meses	**Registro:**	1014600650052
Embalagem:	BLISTER DE ALUMINIO/PLASTICO INCOLOR - Primária CARTUCHO DE CARTOLINA - Secundária		
Local de Fabricação:	Fabricantes Nacionais LABORATÓRIOS BALDACCI LTDA - BRASIL Fabricantes Internacionais [sem dados cadastrados]		

Apresentação ATIVA	**Forma Física**	**Nº Apres.**	**Data de Publicação**
25 MG COM CT BL AL PLAS INC X 28	COMPRIMIDO SIMPLES	3	27/04/1999
Validade:	24 meses	**Registro:**	1014600650109
Embalagem:	BLISTER DE ALUMINIO/PLASTICO INCOLOR - Primária CARTUCHO DE CARTOLINA - Secundária		
Local de Fabricação:	Fabricantes Nacionais LABORATÓRIOS BALDACCI LTDA - BRASIL Fabricantes Internacionais [sem dados cadastrados]		

Apresentação ATIVA	**Forma Física**	**Nº Apres.**	**Data de Publicação**
12,5 MG COM CT BL AL PLAS INC X 28	COMPRIMIDO SIMPLES	4	13/01/2000
Validade:	24 meses	**Registro:**	1014600650087
Embalagem:	BLISTER DE ALUMINIO/PLASTICO INCOLOR - Primária CARTUCHO DE CARTOLINA - Secundária		
Local de Fabricação:	Fabricantes Nacionais LABORATÓRIOS BALDACCI LTDA - BRASIL Fabricantes Internacionais [sem dados cadastrados]		

			Data de

Apresentação ATIVA	Forma Física	Nº Apres.	Publicação
12,5 MG COM CT BL AL PLAS INC X 14	COMPRIMIDO SIMPLES	5	13/01/2000
Validade:	24 meses	**Registro:**	1014600650079
Embalagem:	BLISTER DE ALUMINIO/PLASTICO INCOLOR - Primária CARTUCHO DE CARTOLINA - Secundária		
Local de Fabricação:	Fabricantes Nacionais LABORATÓRIOS BALDACCI LTDA - BRASIL Fabricantes Internacionais [sem dados cadastrados]		

Apresentação ATIVA	Forma Física	Nº Apres.	Data de Publicação
3,125 MG COM CT BL AL PLAST INC X 28	COMPRIMIDO SIMPLES	6	04/06/1999
Validade:	24 meses	**Registro:**	1014600650151
Embalagem:	BLISTER DE ALUMINIO/PLASTICO INCOLOR - Primária CARTUCHO DE CARTOLINA - Secundária		
Local de Fabricação:	Fabricantes Nacionais LABORATÓRIOS BALDACCI LTDA - BRASIL Fabricantes Internacionais [sem dados cadastrados]		

Apresentação ATIVA	Forma Física	Nº Apres.	Data de Publicação
50 MG COM CT 2 BL AL PLAS INC X 14	COMPRIMIDO SIMPLES	7	27/04/1999
Validade:	24 meses	**Registro:**	1014600650125
Embalagem:	BLISTER DE ALUMINIO/PLASTICO INCOLOR - Primária CARTUCHO DE CARTOLINA - Secundária		
Local de Fabricação:	Fabricantes Nacionais [sem dados cadastrados] Fabricantes Internacionais [sem dados cadastrados]		

Apresentação ATIVA	Forma Física	Nº Apres.	Data de Publicação
50 MG COM CT 2 BL AL PLAS INC X 15	COMPRIMIDO SIMPLES	8	24/08/1998
Validade:	24 meses	**Registro:**	1014600650044
Embalagem:	BLISTER DE ALUMINIO/PLASTICO INCOLOR - Primária CARTUCHO DE CARTOLINA - Secundária		
Local de Fabricação:	Fabricantes Nacionais [sem dados cadastrados] Fabricantes Internacionais [sem dados cadastrados]		

Apresentação ATIVA	Forma Física	Nº Apres.	Data de Publicação
50 MG COM CT BL AL PLAS INC X 14	COMPRIMIDO SIMPLES	9	27/04/1999
Validade:	24 meses	**Registro:**	1014600650117
Embalagem:	BLISTER DE ALUMINIO/PLASTICO INCOLOR - Primária CARTUCHO DE CARTOLINA - Secundária		
Local de Fabricação:	Fabricantes Nacionais [sem dados cadastrados] Fabricantes Internacionais [sem dados cadastrados]		

Apresentação ATIVA	Forma Física	Nº Apres.	Data de Publicação
50 MG COM CT BL AL PLAS INC X 15	COMPRIMIDO SIMPLES	10	24/08/1998
Validade:	24 meses	**Registro:**	1014600650036
Embalagem:	BLISTER DE ALUMINIO/PLASTICO INCOLOR - Primária CARTUCHO DE CARTOLINA - Secundária		
Local de Fabricação:	Fabricantes Nacionais [sem dados cadastrados] Fabricantes Internacionais [sem dados cadastrados]		

Apresentação ATIVA	Forma Física	Nº Apres.	Data de

			Publicação
6,25 MG COM REV CT BL AL PLAS INC X 28	COMPRIMIDO SIMPLES	11	26/01/1998
Validade:	24 meses	**Registro:**	1014600650060
Embalagem:	BLISTER DE ALUMINIO/PLASTICO INCOLOR - Primária CARTUCHO DE CARTOLINA - Secundária		
Local de Fabricação:	Fabricantes Nacionais LABORATÓRIOS BALDACCI LTDA - BRASIL Fabricantes Internacionais [sem dados cadastrados]		

Apresentação	Forma Física	Nº Apres.	Data de Publicação
6,25 MG COM REV CT BL AL PLAS INC X 50 (EMB HOSP)	COMPRIMIDO SIMPLES	12	08/05/1997
Validade:	24 meses	**Registro:**	1014600650125
Embalagem:	BLISTER DE ALUMINIO/PLASTICO INCOLOR - Primária CARTUCHO DE CARTOLINA - Secundária		
Local de Fabricação:	Fabricantes Nacionais LABORATÓRIOS BALDACCI LTDA - BRASIL Fabricantes Internacionais [sem dados cadastrados]		

Apresentação	Forma Física	Nº Apres.	Data de Publicação
6,25 MG COM REV CT BL AL PLAS INC X 100 (EMB HOSP)	COMPRIMIDO SIMPLES	13	08/05/1997
Validade:	24 meses	**Registro:**	1014600650365
Embalagem:	BLISTER DE ALUMINIO/PLASTICO INCOLOR - Primária CARTUCHO DE CARTOLINA - Secundária		
Local de Fabricação:	Fabricantes Nacionais LABORATÓRIOS BALDACCI LTDA - BRASIL Fabricantes Internacionais [sem dados cadastrados]		

Apresentação ATIVA	Forma Física	Nº Apres.	Data de Publicação
6,25 MG COM REV CT BL AL PLAS INC X 30	COMPRIMIDO SIMPLES	14	08/05/1997
Validade:	24 meses	**Registro:**	1014600650233
Embalagem:	BLISTER DE ALUMINIO/PLASTICO INCOLOR - Primária CARTUCHO DE CARTOLINA - Secundária		
Local de Fabricação:	Fabricantes Nacionais LABORATÓRIOS BALDACCI LTDA - BRASIL Fabricantes Internacionais [sem dados cadastrados]		

Apresentação	Forma Física	Nº Apres.	Data de Publicação
3,125 MG COM CT BL AL PLAST INC X 7	COMPRIMIDO SIMPLES	15	08/05/1997
Validade:	24 meses	**Registro:**	1014600650133
Embalagem:	BLISTER DE ALUMINIO/PLASTICO INCOLOR - Primária CARTUCHO DE CARTOLINA - Secundária		
Local de Fabricação:	Fabricantes Nacionais LABORATÓRIOS BALDACCI LTDA - BRASIL Fabricantes Internacionais [sem dados cadastrados]		

Apresentação	Forma Física	Nº Apres.	Data de Publicação
3,125 MG COM CT BL AL PLAST INC X 14	COMPRIMIDO SIMPLES	16	08/05/1997
Validade:	24 meses	**Registro:**	1014600650141
Embalagem:	BLISTER DE ALUMINIO/PLASTICO INCOLOR - Primária CARTUCHO DE CARTOLINA - Secundária		
Local de Fabricação:	Fabricantes Nacionais LABORATÓRIOS BALDACCI LTDA - BRASIL Fabricantes Internacionais		

	[sem dados cadastrados]

Apresentação	Forma Física	Nº Apres.	Data de Publicação
3,125 MG COM CT BL AL PLAST INC X 50 (EMB HOSP)	COMPRIMIDO SIMPLES	17	08/05/1997
Validade:	24 meses	**Registro:**	1014600650176
Embalagem:	BLISTER DE ALUMINIO/PLASTICO INCOLOR - Primária CARTUCHO DE CARTOLINA - Secundária		
Local de Fabricação:	Fabricantes Nacionais LABORATÓRIOS BALDACCI LTDA - BRASIL Fabricantes Internacionais [sem dados cadastrados]		

Apresentação	Forma Física	Nº Apres.	Data de Publicação
3,125 MG COM CT BL AL PLAST INC X 100 (EMB HOSP)	COMPRIMIDO SIMPLES	18	08/05/1997
Validade:	24 meses	**Registro:**	1014600650184
Embalagem:	BLISTER DE ALUMINIO/PLASTICO INCOLOR - Primária CARTUCHO DE CARTOLINA - Secundária		
Local de Fabricação:	Fabricantes Nacionais LABORATÓRIOS BALDACCI LTDA - BRASIL Fabricantes Internacionais [sem dados cadastrados]		

Apresentação	Forma Física	Nº Apres.	Data de Publicação
12,5 MG COM CT BL AL PLAS INC X 50 (EMB HOSP)	COMPRIMIDO SIMPLES	19	08/05/1997
Validade:	24 meses	**Registro:**	1014600650192
Embalagem:	BLISTER DE ALUMINIO/PLASTICO INCOLOR - Primária CARTUCHO DE CARTOLINA - Secundária		
Local de Fabricação:	Fabricantes Nacionais LABORATÓRIOS BALDACCI LTDA - BRASIL Fabricantes Internacionais [sem dados cadastrados]		

Apresentação	Forma Física	Nº Apres.	Data de Publicação
12,5 MG COM CT BL AL PLAS INC X 100 (EMB HOSP)	COMPRIMIDO SIMPLES	20	08/05/1997
Validade:	24 meses	**Registro:**	1014600650206
Embalagem:	BLISTER DE ALUMINIO/PLASTICO INCOLOR - Primária CARTUCHO DE CARTOLINA - Secundária		
Local de Fabricação:	Fabricantes Nacionais LABORATÓRIOS BALDACCI LTDA - BRASIL Fabricantes Internacionais [sem dados cadastrados]		

Apresentação ATIVA	Forma Física	Nº Apres.	Data de Publicação
12,5 MG COM CT BL AL PLAS INC X 30	COMPRIMIDO SIMPLES	21	08/05/1997
Validade:	24 meses	**Registro:**	1014600650214
Embalagem:	BLISTER DE ALUMINIO/PLASTICO INCOLOR - Primária CARTUCHO DE CARTOLINA - Secundária		
Local de Fabricação:	Fabricantes Nacionais LABORATÓRIOS BALDACCI LTDA - BRASIL Fabricantes Internacionais [sem dados cadastrados]		

Apresentação ATIVA	Forma Física	Nº Apres.	Data de Publicação
12,5 MG COM CT BL AL PLAS INC X 60	COMPRIMIDO SIMPLES	22	08/05/1997
Validade:	24 meses	**Registro:**	1014600650222
Embalagem:	BLISTER DE ALUMINIO/PLASTICO INCOLOR - Primária CARTUCHO DE CARTOLINA - Secundária		

Local de Fabricação:	Fabricantes Nacionais LABORATÓRIOS BALDACCI LTDA - BRASIL Fabricantes Internacionais [sem dados cadastrados]

Apresentação	**Forma Física**	**Nº Apres.**	**Data de Publicação**
25 MG COM CT BL AL PLAS INC X 30	COMPRIMIDO SIMPLES	23	08/05/1997
Validade:	24 meses	**Registro:**	1014600650028
Embalagem:	BLISTER DE ALUMINIO/PLASTICO INCOLOR - Primária CARTUCHO DE CARTOLINA - Secundária		
Local de Fabricação:	Fabricantes Nacionais LABORATÓRIOS BALDACCI LTDA - BRASIL Fabricantes Internacionais [sem dados cadastrados]		

Apresentação	**Forma Física**	**Nº Apres.**	**Data de Publicação**
25 MG COM CT BL AL PLAS INC X 14	COMPRIMIDO SIMPLES	24	08/05/1997
Validade:	24 meses	**Registro:**	1014600650099
Embalagem:	BLISTER DE ALUMINIO/PLASTICO INCOLOR - Primária CARTUCHO DE CARTOLINA - Secundária		
Local de Fabricação:	Fabricantes Nacionais LABORATÓRIOS BALDACCI LTDA - BRASIL Fabricantes Internacionais [sem dados cadastrados]		

Apresentação ATIVA	**Forma Física**	**Nº Apres.**	**Data de Publicação**
25 MG COM CT BL AL PLAS INC X 60	COMPRIMIDO SIMPLES	25	08/05/1997
Validade:	24 meses	**Registro:**	1014600650257
Embalagem:	BLISTER DE ALUMINIO/PLASTICO INCOLOR - Primária CARTUCHO DE CARTOLINA - Secundária		
Local de Fabricação:	Fabricantes Nacionais LABORATÓRIOS BALDACCI LTDA - BRASIL Fabricantes Internacionais [sem dados cadastrados]		

Apresentação	**Forma Física**	**Nº Apres.**	**Data de Publicação**
25 MG COM CT BL AL PLAS INC X 50 (EMB HOSP)	COMPRIMIDO SIMPLES	26	08/05/1997
Validade:	24 meses	**Registro:**	1014600650265
Embalagem:	BLISTER DE ALUMINIO/PLASTICO INCOLOR - Primária CARTUCHO DE CARTOLINA - Secundária		
Local de Fabricação:	Fabricantes Nacionais LABORATÓRIOS BALDACCI LTDA - BRASIL Fabricantes Internacionais [sem dados cadastrados]		

Apresentação	**Forma Física**	**Nº Apres.**	**Data de Publicação**
25 MG COM CT BL AL PLAS INC X 100 (EMB HOSP)	COMPRIMIDO SIMPLES	27	08/05/1997
Validade:	24 meses	**Registro:**	1014600650273
Embalagem:	BLISTER DE ALUMINIO/PLASTICO INCOLOR - Primária CARTUCHO DE CARTOLINA - Secundária		
Local de Fabricação:	Fabricantes Nacionais LABORATÓRIOS BALDACCI LTDA - BRASIL Fabricantes Internacionais [sem dados cadastrados]		

Apresentação ATIVA	**Forma Física**	**Nº Apres.**	**Data de Publicação**
6,25 MG COM REV CT BL AL PLAS TRANS X 60	COMPRIMIDO SIMPLES	28	08/05/1997
Validade:	24 meses	**Registro:**	1014600650281

Embalagem:	BLISTER DE ALUMINIO/PLASTICO INCOLOR - Primária CARTUCHO DE CARTOLINA - Secundária
Local de Fabricação:	Fabricantes Nacionais LABORATÓRIOS BALDACCI LTDA - BRASIL Fabricantes Internacionais [sem dados cadastrados]

Apresentação ATIVA	**Forma Física**	**Nº Apres.**	**Data de Publicação**
3,125 MG COM CT BL AL PLAS TRANS X 60	COMPRIMIDO SIMPLES	29	08/05/1997
Validade:	24 meses	**Registro:**	1014600650291
Embalagem:	BLISTER DE ALUMINIO/PLASTICO INCOLOR - Primária CARTUCHO DE CARTOLINA - Secundária		
Local de Fabricação:	Fabricantes Nacionais LABORATÓRIOS BALDACCI LTDA - BRASIL Fabricantes Internacionais [sem dados cadastrados]		

VOLTAR

SIA, Trecho 5, Área Especial 57, Bloco B, Térreo Brasília -DF - CEP: 71205-050 - Central de Atendimento Anvisa - 0800 642 9782

Copyright © ANVISA. Todos os direitos reservados

Detalhe do Produto : bromidrato de citalopram

Nome da Empresa:	AUROBINDO PHARMA INDÚSTRIA FARMACÊUTICA LIMITADA		
CNPJ:	04.301.884/0001-75	**Autorização:**	1051679
Nome Comercial:	bromidrato de citalopram		
Princípio Ativo:	BROMIDRATO DE CITALOPRAM		
Categoria:	ANTIDEPRESSIVOS		
Registro:	151670018		
Processo:	25351.205175/2005-75		
Vencimento do Registro:	12/2015		

Apresentação	**Forma Física**	**Nº Apres.**	**Data de Publicação**
20 MG COM REV CT BL AL PVC/PVDC INC X 7	COMPRIMIDO REVESTIDO	1	06/02/2012
Validade:	24 meses	**Registro:**	1516700180013
Embalagem:	BLISTER DE ALUMINIO/PLASTICO INCOLOR - Primária CARTUCHO DE CARTOLINA - Secundária		
Local de Fabricação:	Fabricantes Nacionais *(sem dados cadastrados)* Fabricantes Internacionais AUROBINDO PHARMA LIMITED - ÍNDIA		

Apresentação	**Forma Física**	**Nº Apres.**	**Data de Publicação**
20 MG COM REV CT BL AL PVC/PVDC INC X 14	COMPRIMIDO REVESTIDO	2	06/02/2012
Validade:	24 meses	**Registro:**	1516700180021
Embalagem:	BLISTER DE ALUMINIO/PLASTICO INCOLOR - Primária CARTUCHO DE CARTOLINA - Secundária		
Local de Fabricação:	Fabricantes Nacionais *(sem dados cadastrados)* Fabricantes Internacionais AUROBINDO PHARMA LIMITED - ÍNDIA		

Apresentação	**Forma Física**	**Nº Apres.**	**Data de Publicação**
20 MG COM REV CT BL AL PVC/PVDC INC X 28	COMPRIMIDO REVESTIDO	3	06/02/2012
Validade:	24 meses	**Registro:**	1516700180031
Embalagem:	BLISTER DE ALUMINIO/PLASTICO INCOLOR - Primária CARTUCHO DE CARTOLINA - Secundária		
Local de Fabricação:	Fabricantes Nacionais *(sem dados cadastrados)* Fabricantes Internacionais AUROBINDO PHARMA LIMITED - ÍNDIA		

Apresentação ATIVA	**Forma Física**	**Nº Apres.**	**Data de Publicação**
20 MG COM REV CT BL AL PVC/PVDC INC X 140 (EMB HOSP)	COMPRIMIDO REVESTIDO	4	27/05/2013
Validade:	24 meses	**Registro:**	1516700180048
Embalagem:	BLISTER DE ALUMINIO/PLASTICO INCOLOR - Primária CARTUCHO DE CARTOLINA - Secundária		
Local de Fabricação:	Fabricantes Nacionais *(sem dados cadastrados)* Fabricantes Internacionais AUROBINDO PHARMA LIMITED - ÍNDIA		

Apresentação ATIVA	**Forma Física**	**Nº Apres.**	**Data de Publicação**

20 MG COM REV CT BL AL PVC/PVDC INC X 280 (EMB HOSP)	COMPRIMIDO REVESTIDO	5	27/05/2013
Validade:	24 meses	**Registro:**	1516700180056
Embalagem:	BLISTER DE ALUMINIO/PLASTICO INCOLOR - Primária CARTUCHO DE CARTOLINA - Secundária		
Local de Fabricação:	Fabricantes Nacionais *[sem dados cadastrados]* Fabricantes Internacionais AUROBINDO PHARMA LIMITED - ÍNDIA		

Apresentação ATIVA	**Forma Física**	**Nº Apres.**	**Data de Publicação**
20 MG COM REV CT BL AL PVC/PVDC INC X 560 (EMB HOSP)	COMPRIMIDO REVESTIDO	6	27/05/2013
Validade:	24 meses	**Registro:**	1516700180064
Embalagem:	BLISTER DE ALUMINIO/PLASTICO INCOLOR - Primária CARTUCHO DE CARTOLINA - Secundária		
Local de Fabricação:	Fabricantes Nacionais *[sem dados cadastrados]* Fabricantes Internacionais AUROBINDO PHARMA LIMITED - ÍNDIA		

VOLTAR

Copyright © ANVISA. Todos os direitos reservados

Ministério da Saúde

Agência Nacional de Vigilância Sanitária
www.anvisa.gov.br

Consulta de Produtos



Institucional Anvisa Divulga Serviços Áreas de Atuação Legislação

Detalhe do Produto : FENOCRIS

Nome da Empresa:	CRISTÁLIA PRODUTOS QUÍMICOS FARMACÊUTICOS LTDA.		
CNPJ:	44.734.671/0001-51	**Autorização:**	1002981
Nome Comercial:	FENOCRIS		
Princípio Ativo:	FENOBARBITAL		
Categoria:	ANTICONVULSIVANTES		
Registro:	102980016		
Processo:	25992.015475/73		
Vencimento do Registro:	10/2018		

Apresentação [*** INATIVA ***]	**Forma Física**	**Nº Apres.**	**Data de Publicação**
100 MG COM FR VD AMB X 200 (EMB HOSP)	*******	1	14/06/1999
Validade:	36 meses	**Registro:**	1029800160014
Embalagem:	FRASCO DE VIDRO AMBAR - Primária CAIXA DE CARTOLINA COM COLMEIA - Secundária		
Local de Fabricação:	Fabricantes Nacionais CRISTÁLIA PRODUTOS QUÍMICOS FARMACÊUTICOS LTDA. - BRASIL Fabricantes Internacionais *[sem dados cadastrados]*		

Apresentação [*** INATIVA ***]	**Forma Física**	**Nº Apres.**	**Data de Publicação**
100 MG COM CX ENV KRAFT POLIET X 200 (EMB HOSP)	COMPRIMIDO SIMPLES	9	14/06/1999
Validade:	36 meses	**Registro:**	1029800160099
Embalagem:	ENVELOPE KRAFT E POLIETILENO - Primária CAIXA DE CARTOLINA SEM COLMEIA - Secundária		
Local de Fabricação:	Fabricantes Nacionais CRISTÁLIA PRODUTOS QUÍMICOS FARMACÊUTICOS LTDA. - BRASIL Fabricantes Internacionais *[sem dados cadastrados]*		

Apresentação ATIVA	**Forma Física**	**Nº Apres.**	**Data de Publicação**
100 MG COM CT BL AL PLAS INC X 20	COMPRIMIDO SIMPLES	13	14/06/1999
Validade:	36 meses	**Registro:**	1029800160138
Embalagem:	BLISTER DE ALUMINIO/PLASTICO INCOLOR - Primária CARTUCHO DE CARTOLINA - Secundária		
Local de Fabricação:	Fabricantes Nacionais CRISTÁLIA PRODUTOS QUÍMICOS FARMACÊUTICOS LTDA. - BRASIL Fabricantes Internacionais *[sem dados cadastrados]*		

Apresentação ATIVA	**Forma Física**	**Nº Apres.**	**Data de Publicação**
100 MG COM CX BL AL PLAS INC X 200 (EMB HOSP)	*******	14	14/06/1999
Validade:	36 meses	**Registro:**	1029800160121
Embalagem:	BLISTER DE ALUMINIO/PLASTICO INCOLOR - Primária CAIXA DE CARTOLINA SEM COLMEIA - Secundária		
Local de Fabricação:	Fabricantes Nacionais CRISTÁLIA PRODUTOS QUÍMICOS FARMACÊUTICOS LTDA. - BRASIL Fabricantes Internacionais *[sem dados cadastrados]*		

Apresentação	**Forma Física**	**Nº Apres.**	**Data de Publicação**

40MG/ML SOL OR CX 10 FR VD AMB X 20 ML + GOT (EMB HOSP)	SOLUÇAO ORAL	15	12/05/2008
Validade:	36 meses	**Registro:**	1029800160030
Embalagem:	FRASCO DE VIDRO AMBAR GOTEJADOR - Primária CAIXA DE CARTOLINA COM COLMEIA - Secundária		
Local de Fabricação:	Fabricantes Nacionais CRISTÁLIA PRODUTOS QUÍMICOS FARMACÊUTICOS LTDA. - BRASIL Fabricantes Internacionais *[sem dados cadastrados]*		

Apresentação	**Forma Física**	**Nº Apres.**	**Data de Publicação**
40MG/ML SOL OR CT FR VD AMB X 20 ML + GOT	SOLUÇAO ORAL	16	18/02/2008
Validade:	36 meses	**Registro:**	1029800160111
Embalagem:	FRASCO DE VIDRO AMBAR GOTEJADOR - Primária CARTUCHO DE CARTOLINA - Secundária		
Local de Fabricação:	Fabricantes Nacionais CRISTÁLIA PRODUTOS QUÍMICOS FARMACÊUTICOS LTDA. - BRASIL Fabricantes Internacionais *[sem dados cadastrados]*		

Apresentação ATIVA	**Forma Física**	**Nº Apres.**	**Data de Publicação**
100 MG/ML SOL INJ CX 50 AMP VD INC X 2 ML (EMB HOSP)	SOLUÇAO INJETAVEL	17	02/06/2014
Validade:	24 meses	**Registro:**	1029800160102
Embalagem:	AMPOLA DE VIDRO INCOLOR - Primária CAIXA DE CARTOLINA COM COLMEIA - Secundária		
Local de Fabricação:	Fabricantes Nacionais CRISTALIA PRODUTOS QUIMICOS FARMACEUTICOS LTDA - BRASIL Fabricantes Internacionais *[sem dados cadastrados]*		

VOLTAR

SIA, Trecho 5, Área Especial 57, Bloco B, Térreo Brasília -DF - CEP: 71205-050 - Central de Atendimento Anvisa - 0800 642 9782

Copyright © ANVISA. Todos os direitos reservados

Ministério da Saúde

Agência Nacional de Vigilância Sanitária
www.anvisa.gov.br

Consulta de Produtos



Institucional Anvisa Divulga Serviços Áreas de Atuação Legislação Espaço Cidadão Profissional de Saúde Setor Regulado

Detalhe do Produto : PIROXICAM

Nome da Empresa:	PRATI DONADUZZI & CIA LTDA		
CNPJ:	73.856.593/0001-66	**Autorização:**	1025685
Nome Comercial:	PIROXICAM		
Princípio Ativo:	PIROXICAM		
Categoria:	ANTINFLAMATORIOS ANTIREUMATICOS		
Registro:	125680155		
Processo:	25351.427951/2005-96		
Vencimento do Registro:	02/2017		

Apresentação ATIVA	**Forma Física**	**Nº Apres.**	**Data de Publicação**
20 MG CAP GEL DURA CT BL AL PLAS INC X 15	CAPSULA GELATINOSA DURA	1	05/03/2012
Validade:	24 meses	**Registro:**	1256801550010
Embalagem:	BLISTER DE ALUMINIO/PLASTICO INCOLOR - Primária CARTUCHO DE CARTOLINA - Secundária		
Local de Fabricação:	Fabricantes Nacionais PRATI DONADUZZI & CIA LTDA - BRASIL Fabricantes Internacionais *[sem dados cadastrados]*		

Apresentação ATIVA	**Forma Física**	**Nº Apres.**	**Data de Publicação**
20 MG CAP GEL DURA CT BL AL PLAS INC X 10	CAPSULA GELATINOSA DURA	2	05/03/2012
Validade:	24 meses	**Registro:**	1256801550029
Embalagem:	BLISTER DE ALUMINIO/PLASTICO INCOLOR - Primária CARTUCHO DE CARTOLINA - Secundária		
Local de Fabricação:	Fabricantes Nacionais PRATI DONADUZZI & CIA LTDA - BRASIL Fabricantes Internacionais *[sem dados cadastrados]*		

Apresentação ATIVA	**Forma Física**	**Nº Apres.**	**Data de Publicação**
20 MG CAP GEL DURA CT BL AL PLAS INC X 300 (EMB HOSP)	CAPSULA GELATINOSA DURA	3	05/03/2012
Validade:	24 meses	**Registro:**	1256801550037
Embalagem:	BLISTER DE ALUMINIO/PLASTICO INCOLOR - Primária CARTUCHO DE CARTOLINA - Secundária		
Local de Fabricação:	Fabricantes Nacionais PRATI DONADUZZI & CIA LTDA - BRASIL Fabricantes Internacionais *[sem dados cadastrados]*		

Apresentação ATIVA	**Forma Física**	**Nº Apres.**	**Data de Publicação**
20 MG CAP GEL DURA CT BL AL PLAS INC X 50 (EMB FRAC)	CAPSULA GELATINOSA DURA	4	05/03/2012
Validade:	24 meses	**Registro:**	1256801550045
Embalagem:	BLISTER DE ALUMINIO/PLASTICO INCOLOR - Primária CARTUCHO DE CARTOLINA - Secundária		
Local de Fabricação:	Fabricantes Nacionais PRATI DONADUZZI & CIA LTDA - BRASIL Fabricantes Internacionais *[sem dados cadastrados]*		

Apresentação ATIVA	**Forma Física**	**Nº Apres.**	**Data de**

			Publicação
20 MG CAP GEL DURA CT BL AL PLAS INC X 80 (EMB FRAC)	CAPSULA GELATINOSA DURA	5	05/03/2012
Validade:	24 meses	**Registro:**	1256801550053
Embalagem:	BLISTER DE ALUMINIO/PLASTICO INCOLOR - Primária CARTUCHO DE CARTOLINA - Secundária		
Local de Fabricação:	Fabricantes Nacionais PRATI DONADUZZI & CIA LTDA - BRASIL Fabricantes Internacionais *{sem dados cadastrados}*		

Apresentação ATIVA	**Forma Física**	**Nº Apres.**	**Data de Publicação**
20 MG CAP GEL DURA CT BL AL PLAS INC X 120 (EMB FRAC)	CAPSULA GELATINOSA DURA	6	05/03/2012
Validade:	24 meses	**Registro:**	1256801550061
Embalagem:	BLISTER DE ALUMINIO/PLASTICO INCOLOR - Primária CARTUCHO DE CARTOLINA - Secundária		
Local de Fabricação:	Fabricantes Nacionais PRATI DONADUZZI & CIA LTDA - BRASIL Fabricantes Internacionais *{sem dados cadastrados}*		

Apresentação	**Forma Física**	**Nº Apres.**	**Data de Publicação**
20 MG CAP GEL DURA CT BL AL PLAS INC X 280 (EMB FRAC)	CAPSULA GELATINOSA DURA	7	03/10/2011
Validade:	24 meses	**Registro:**	1256801550071
Embalagem:	BLISTER DE ALUMINIO/PLASTICO INCOLOR - Primária CARTUCHO DE CARTOLINA - Secundária		
Local de Fabricação:	Fabricantes Nacionais PRATI DONADUZZI & CIA LTDA - BRASIL Fabricantes Internacionais *{sem dados cadastrados}*		

VOLTAR

Copyright © ANVISA. Todos os direitos reservados

IMPRIMIR VOLTAR

CAIXA ECONÔMICA FEDERAL

Certificado de Regularidade do FGTS - CRF

Inscrição: 67729178/0004-91
Razão Social: COMERCIAL CIRURGICA RIOCLARENSE LTDA
Endereço: R DA SAUDADE 45 / CAMPO DA MOGIANA / POCOS DE CALDAS / MG / 37701-331

A Caixa Econômica Federal, no uso da atribuição que lhe confere o Art. 7, da Lei 8.036, de 11 de maio de 1990, certifica que, nesta data, a empresa acima identificada encontra-se em situação regular perante o Fundo de Garantia do Tempo de Serviço - FGTS.

O presente Certificado não servirá de prova contra cobrança de quaisquer débitos referentes a contribuições e/ou encargos devidos, decorrentes das obrigações com o FGTS.

Validade: 26/01/2015 a 24/02/2015

Certificação Número: 2015012606294954710309

Informação obtida em 26/01/2015, às 08:41:00.

A utilização deste Certificado para os fins previstos em Lei está condicionada à verificação de autenticidade no site da Caixa: **www.caixa.gov.br**

PREFEITURA MUNICIPAL DE JERIQUARA

Rua Jonas Alves Costa, 559
45353315/0001-50 Exercício: 2015

ORDEM DE PAGAMENTO

ORDEM DE PAGAMENTO 00517

DATA: 10/02/2015 VENCTO:25/02/2015 PAGTO: 25/02/2015

Credor..: COMERCIAL CIRURGICA RIOCLARENSE CNPJ: 67.729.178/0004-91 Cod: 2113
Endereço: AV. DA SAUDADE, 45
Cidade..: POCOS DE CALDAS CEP: 37701-027

Discriminação..:
referente pagamento pelo fornecimento de medicamentos.

Valor **733,56**
(setecentos e trinta e três reais e cinquenta e seis centavos) * * *

BANCO DO BRASIL | 001-9 | RECIBO DO SACADO

VENCIMENTO	AGÊNCIA / CÓDIGO CEDENTE	ESPÉCIE	QUANTIDADE
16/03/2015	3149-6 / 006406-8	R$	

(=) VALOR DO DOCUMENTO	(-) DESCONTO / ABATIMENTO	(+) JUROS / MULTA
733,56		

(=) VALOR COBRADO	NOSSO NÚMERO	Nº DO DOCUMENTO
	17115370000412405	0595531/01

SACADO

PREF MUN DE JERIQUARA

AUTENTICAÇÃO MECÂNICA

BANCO DO BRASIL | 001-9 | RECIBO DE ENTREGA

VENCIMENTO	AGÊNCIA / CÓDIGO CEDENTE	ESPÉCIE	QUANTIDADE
16/03/2015	3149-6 / 006406-8	R$	

(=) VALOR DO DOCUMENTO	NOSSO NÚMERO
733,56	17115370000412405

SACADO

PREF MUN DE JERIQUARA

ASSINATURA DO RECEBEDOR	DATA DE ENTREGA

CORTE NA LINHA PONTILHADA

BANCO DO BRASIL | 001-9 | 00190.00009 01711.537009 00412.405185 3 63690000073356

LOCAL DE PAGAMENTO

QUALQUER BANCO ATÉ O VENCIMENTO

VENCIMENTO: 16/03/2015

CEDENTE

COMERCIAL CIRURGICA RIOCLARENSE LTDA - CNPJ: 67.729.178/0004-91

AGÊNCIA / CÓDIGO CEDENTE: 3149-6 / 006406-8

DATA DO DOCUMENTO	NÚMERO DO DOCUMENTO	ESPÉCIE DO DOCUMENTO	ACEITE	DATA DO PROCESSAMENTO	NOSSO NÚMERO
10/02/2015	0595531/01	DM	N	10/02/2015	17115370000412405

USO DO BANCO	CARTEIRA	ESPÉCIE	QUANTIDADE	VALOR	VALOR DO DOCUMENTO
	18-019	R$			733,56

INSTRUÇÕES (TEXTO DE RESPONSABILIDADE DO CEDENTE)

JUROS DE MORA DE 2.0% MENSAL (R$ 14,67)
MULTA DE 2.0% A PARTIR DE 17/03/15

(-) DESCONTO / ABATIMENTO

(-) OUTRAS DEDUÇÕES

(+) JUROS / MULTA

(+) OUTROS ACRÉSCIMOS

(=) VALOR COBRADO

SACADO

PREF MUN DE JERIQUARA - CNPJ: 45.353.315/0001-50
RUA JONAS ALVES COSTA,559
JERIQUARA - SP - CEP: 14450-000

CÓDIGO DE BAIXA

1ª VIA

SACADOR / AVALISTA

AUTENTICAÇÃO MECÂNICA – **FICHA DE COMPENSAÇÃO**



26/02/2015 - BANCO DO BRASIL - 13:04:44
694918471 0105

COMPROVANTE DE PAGAMENTO DE TITULOS

BANCO DO BRASIL S.A.

00190000090171153700900412405185363690000073356
NOSSO NUMERO 17115370000412405
CONVENIO 01711537
COMERCIAL CIRÚRGICA RIOCLARENS
AG/COD. BENEFICIARIO 3149/00006406
DATA DE VENCIMENTO 16/03/2015
DATA DO PAGAMENTO 26/02/2015
VALOR DO DOCUMENTO 733,56
VALOR COBRADO 733,56

NR.AUTENTICACAO B.571.5F1.43F.F34.1C6
LEIA NO VERSO COMO CONSERVAR ESTE DOCUMENTO,
ENTRE OUTRAS INFORMACOES.

PREFEITURA MUNICIPAL DE JERIQUARA

Rua Jonas Alves Costa, 559
45353315/0001-50

NOTA DE EMPENHO

307

NOTA DE EMPENHO Nº 307	FICHA: 125	DATA: 22/01/2015	REQUISIÇÃO Nº:

LICITAÇÃO: DISPENSA	DOCUMENTO: NOTA FISCAL Nº	VENCIMENTO: 04/02/2015

NOME: CESEG COMERCIO DE EQUIPAMENTOS DE SEGURANÇA LTDA M — 03.806.248/0001-32 — CÓDIGO: 2922
ENDEREÇO: R GENERAL CARNEIRO — FRANCA

DESCRIÇÃO DO MATERIAL E/OU SERVIÇO	VALOR TOTAL
REFERENTE PAGAMENTO DE SERVIÇOS PRESTADOS NA SECRETARIA DE SAUDE. 01 TESOURO 310 SAÚDE-GERAL 000 SAÚDE-GERAL	
OR - Ordinario — **SOMA**	**340,00**

CÓDIGO	CLASSIFICAÇÃO DA DESPESA EMPENHADA
02	EXECUTIVO
02 04 10	Fundo Municipal de Saúde
3.3.90.39.99	OUTROS SERVIÇOS DE TERCEIROS - PESSOA JURÍDICA
10.301.0150.2085.0000	Administração da Saúde Pública

DOTAÇÃO	EMPENHADO ATÉ A DATA	VALOR DESTE EMPENHO	SALDO ATUAL
300.000,00	15.612,76	340,00	284.047,24

VALOR A SER PAGO R$ **340,00**

trezentos e quarenta reais **********

EMPENHO AUTORIZADO EM 22/01/2015

A DESPESA REFERENTE A ESTE EMPENHO, FOI DEVIDAMENTE PROCESSADA, ENCONTRANDO-SE EM ORDEM PARA PAGAMENTO.

DATA

CONTABILIZADO

DATA — Gustavo Henrique Costa, CONTADOR

ORDEM DE PAGAMENTO. PAGUE-SE:

DATA — Sebastião Henrique Dal Pccolo, ORDENADOR DA DESPESA

DESPESA PAGA EM 04/02/15

BANCO	CONTA	CHEQUE	VALOR
001	10612-6	853608	

Letícia de Paula Almeida
TESOUREIRO

RECIBO

RECEBI(EMOS) O VALOR CONSTANTE DESTE EMPENHO.

NOME:
CNPJ/CPF: 26.15.358.877 SSP-SP

PREFEITURA MUNICIPAL DE FRANCA
SECRETARIA MUNICIPAL DE FINANÇAS
NOTA FISCAL ELETRÔNICA DE SERVIÇO - NFS-e

Número da NFS-e
407

Data e Hora da Emissão	23/01/2015 13:45:18	Competência	1/2015	Código de Verificação	083794182
Número do RPS		No. da NFS-e substituída		Local da Prestação	FRANCA - SP

Dados do Prestador de Serviços

Razão Social/Nome	CESEG COMERCIO DE EQUIPAMENTOS DE SEGURANCA LTDA -ME				
Nome Fantasia					
CNPJ/CPF	03.806.248/0001-32	Inscrição Municipal	27474	Município	FRANCA - SP
Endereço e Cep	GENERAL CARNEIRO ,1971 - CENTRO CEP: 14400-500				
Complemento:		Telefone:	3722-6686	e-mail:	livia@bizanha.com.br

Dados do Tomador de Serviços

Razão Social/Nome	PREFEITURA MUNICIPAL DE JERIQUARA - ESTADO DE SÃO PAULO				
CNPJ/CPF	45.353.315/0001-50	Inscrição Municipal		Município	JERIQUARA - SP
Endereço e CEP	RUA JONAS ALVES COSTA ,559 - CENTRO CEP: 14450-000				
Complemento:		Telefone:	(16)3134-1256	e-mail:	prefeitura@jeriquara.sp.govo.br

Discriminação dos Serviços

SERVIÇOS PRESTADOS SECRETARIA DE SAUDE

Código do Serviço / Atividade

14.01 / 951260001 - REPARAÇÃO E MANUTENÇÃO DE EQUIPAMENTOS DE COMUNICAÇÃO

Detalhamento Específico da Construção Civil

Código da Obra		Código ART	

Tributos Federais

	PIS		COFINS		IR(R$)		INSS(R$)		CSLL(R$)	

Detalhamento de Valores - Prestador dos Serviços		Outras Retenções	Cálculo do ISSQN devido no Municipio	
Valor dos Serviços R$	340,00	Natureza Operação	Valor dos Serviços R$	340,00
(-) Desconto Incondicionado		1-Tributação no município	(-) Deduções permitidas em lei	
(-) Desconto Condicionado		Regime especial Tributação	(-) Desconto Incondicionado	
(-) Retenções Federais	0,00	0-Nenhum	Base de Cálculo	340,00
Outras Retenções		Opção Simples Nacional	(x) Alíquota %	3,00
(-) ISS Retido	0,00	2 - Não	ISS a reter:	( ) Sim (X) Não
(=) Valor Líquido R$	340,00	Incentivador Cultura	(=) Valor do ISS: R$	10,20
		2-Não		

Avisos

1- Uma via desta Nota Fiscal será enviada através do e-mail fornecido pelo Tomador dos Serviços.
2- A autenticidade desta Nota Fiscal poderá ser verificada no site, franca.ginfes.com.br com a utilização do Código de Verificação.

PREFEITURA MUNICIPAL DE JERIQUARA

Rua Jonas Alves Costa, 559
45353315/0001-50 Exercício: 2015

ORDEM DE PAGAMENTO

ORDEM DE PAGAMENTO 00303

DATA: 21/01/2015 VENCTO:04/02/2015 PAGTO: 04/02/2015

Credor..: CESEG COMERCIO DE EQUIPAMENTOS D CNPJ: 03.806.248/0001-32 Cod: 2922
Endereço: R GENERAL CARNEIRO
Cidade..: FRANCA CEP: 14400-500

Discriminação..:
REFERENTE PAGAMENTO DE SERVIÇOS PRESTADOS NA SECRETARIA DE SAUDE.

Valor **340,00**
(trezentos e quarenta reais) * * *

PREFEITURA MUNICIPAL DE JERIQUARA

Rua Jonas Alves Costa, 559
45353315/0001-50

NOTA DE EMPENHO

289

NOTA DE EMPENHO Nº **289**	FICHA: 123	DATA: 21/01/2015	REQUISIÇÃO Nº:

LICITAÇÃO: DISPENSA	DOCUMENTO: NOTA FISCAL Nº	VENCIMENTO: 03/02/2015

NOME: U.P. COMERCIO E DISTRIBUIÇÃO DE OCULOS LTDA ME — 11.405.504/0001-08 — CÓDIGO: 2238

ENDEREÇO: PRACA OCTAVIO QUERCIA 343 — PEDREGULHO

DESCRIÇÃO DO MATERIAL E/OU SERVIÇO	VALOR TOTAL
referente pagamento pelo fornecimento de produtos opticos. 01 TESOURO 310 SAÚDE-GERAL 000 SAÚDE-GERAL	
OR - Ordinario — **SOMA**	**280,00**

CÓDIGO	CLASSIFICAÇÃO DA DESPESA EMPENHADA
02	EXECUTIVO
02 04 10	Fundo Municipal de Saúde
3.3.90.30.99	OUTROS MATERIAIS DE CONSUMO
10.301.0150.2085.0000	Administração da Saúde Pública

DOTAÇÃO	EMPENHADO ATÉ A DATA	VALOR DESTE EMPENHO	SALDO ATUAL
500.000,00	28.094,70	280,00	471.625,30

VALOR A SER PAGO R$ **280,00**

duzentos e oitenta reais **********

EMPENHO AUTORIZADO EM 21/01/2015

A DESPESA REFERENTE A ESTE EMPENHO, FOI DEVIDAMENTE PROCESSADA, ENCONTRANDO-SE EM ORDEM PARA PAGAMENTO.

DATA

CONTABILIZADO

DATA

Gustavo Henrique Costa
CONTADOR

ORDEM DE PAGAMENTO. PAGUE-SE:

DATA

Sebastião Henrique Dal Pccolo
ORDENADOR DA DESPESA

DESPESA PAGA EM 03/02/15

BANCO	CONTA	CHEQUE	VALOR
001	106121-6	853598	

Letícia de Paula Almeida
TESOUREIRO

RECIBO

RECEBI(EMOS) O VALOR CONSTANTE DESTE EMPENHO.

NOME: Alyne Nunes Cota Verde
CNPJ/CPF: 453.494.408-60

PREFEITURA MUNICIPAL DE JERIQUARA
Rua Jonas Alves Costa, 559
CNPJ : 45353315/0001-50

PEDIDO DE COMPRA

Autorizado por :
Data : 21/01/2015

Pedido	Data Pedido	Data Entrega
00047/15	21/01/2015	23/01/2015

Fornecedor U.P. COMERCIO E DISTRIBUIÇÃO DE OCULOS LTDA ME COD: 2238
Endereço: PRACA OCTAVIO QUERCIA 343 Nº: CNPJ: 11.405.504/0001-08
PEDREGULHO

Cod Prod	Discr.	Unid	Quant	$ Unit	Centro de Custo	Valor
048.000.009	OCULOS COMPLETO	UN	1	280,00	MANUT DA ADMINISTR.	280,00
TOTAL PEDIDO						280,00

Reserva(s):
Empenho(s):

Obs.:

_
Interessado \ Responsável

Ana Carolina Ferreira de Souza
Almoxarife

RECEBEMOS DE U P COMERCIO E DISTRIBUICAO DE OCULOS LTDA ME OS PRODUTOS/SERVIÇOS CONSTANTES DA NOTA FISCAL INDICADA AO LADO		NF-e Nº 000.000.081 SÉRIE: 1
DATA DE RECEBIMENTO	IDENTIFICAÇÃO E ASSINATURA DO RECEBEDOR	

U P COMERCIO E DISTRIBUICAO DE OCULOS LTDA ME

PC OCTAVIO QUERCIA, 343 - - CENTRO, Pedregulho, SP - CEP: 14450000

DANFE

Documento Auxiliar da Nota Fiscal Eletrônica

0 - Entrada
1 - Saída **1**

Nº 000.000.081
SÉRIE: 1
Página 1 de 1

CONTROLE DO FISCO

CHAVE DE ACESSO
3515 0111 4055 0400 0108 5500 1000 0000 8110 0702 4722

Consulta de autenticidade no portal nacional da NF-e www.nfe.fazenda.gov.br/portal ou no site da Sefaz Autorizadora

NATUREZA DA OPERAÇÃO	PROTOCOLO DE AUTORIZAÇÃO DE USO
VENDA PARA DENTRO DO ESTADO	**135150047089286 - 23/01/2015 13:44**

INSCRIÇÃO ESTADUAL	INSCRIÇÃO ESTADUAL DO SUBST. TRIB.	CNPJ
518073946112		11.405.504/0001-08

DESTINATÁRIO/REMETENTE

NOME/RAZÃO SOCIAL			CNPJ/CPF	DATA DA EMISSÃO
PREFEITURA MUNICIPAL DE JERIQUARA			45.353.315/0001-50	23/01/2015
ENDEREÇO	**BAIRRO/DISTRITO**		**CEP**	**DATA DE ENTRADA/SAÍDA**
RUA JONAS ALVES COSTA, 559 -	CENTRO		14450-000	23/01/2015
MUNICÍPIO	**FONE/FAX**	**UF** / **INSCRIÇÃO ESTADUAL**		**HORA DE ENTRADA/SAÍDA**
Jeriquara		SP		13:27:00

FATURA

PAGAMENTO À VISTA

CÁLCULO DO IMPOSTO

BASE DE CÁLCULO DO ICMS	VALOR DO ICMS	BASE DE CÁLCULO DO ICMS ST	VALOR DO ICMS ST	VALOR TOTAL DOS PRODUTOS
0,00	0,00	0,00	0,00	280,00

VALOR DO FRETE	VALOR DO SEGURO	DESCONTO	OUTRAS DESPESAS ACESSÓRIAS	VALOR DO IPI	VALOR TOTAL DA NOTA
0,00	0,00	0,00	0,00	0,00	280,00

TRANSPORTADOR/VOLUMES TRANSPORTADOS

RAZÃO SOCIAL	FRETE POR CONTA	CÓDIGO ANTT	PLACA DO VEÍCULO	UF	CNPJ/CPF
	0 - Emitente				

ENDEREÇO	MUNICÍPIO	UF	INSCRIÇÃO ESTADUAL

QUANTIDADE	ESPÉCIE	MARCA	NUMERAÇÃO	PESO BRUTO	PESO LÍQUIDO

DADOS DO PRODUTO/SERVIÇO

CÓDIGO	DESCRIÇÃO DO PRODUTO/SERVIÇO	NCM/SH	CST	CFOP	UNID.	QTD.	VLR. UNIT.	VLR. TOTAL	BC ICMS	VLR. ICMS	VLR. IPI	ALÍQ. ICMS	ALÍQ. IPI
001	OCULOS COMPLETO	90041000	0101	5102	UN	1,0000	280,0000	280,00					

CÁLCULO DO ISSQN

INSCRIÇÃO MUNICIPAL	VALOR TOTAL DOS SERVIÇOS	BASE DE CÁLCULO DO ISSQN	VALOR DO ISSQN

DADOS ADICIONAIS

INFORMAÇÕES COMPLEMENTARES	RESERVADO AO FISCO
I- DOCUMENTO EMITIDO POR ME OU EPP PELO SIMPLES NACIONAL I I- NAO GERA DIREITO A CREDITO FISCAL DE ISS E IPI III- PER MITE O APROVEITAMENTO DO CREDITO DE ICMS CORRESPONDENTE A A LIQUOTA DE (1,25%) NOS TERMOS DO ARTIGO 23 DA LEI COMPLEMEN TAR 123/2006. ANA PAULA SANTANA	Declaro que o material a que se refere esta Nota Fiscal, foi recebido em perfeita ordem. Em, 23/01/2015

ÓPTICA BOA VISÃO
CINE FOTO

Tel Loja: (16) 9311-8173

Loja 01 - R. Major Claudiano, 2101 - Centro (Próximo a Loja Cem)
Fone: (16) 3724-2227
Loja 02 - Pedregulho - SP
Fone: (16) 3171-2067
Loja 03 - Av. Abraão Brickman, 967 - Leporace
Fone: (16) 3725-9105

ÓTICA VIA BRASIL

Loja 1 - Praça Octávio Quércia, 343 - Cento - Pedregulho/SP **Tel.: (16) 3171-2853**
Loja 2 - Rua Espírito Santo, 630a -Centro - Nuporanga/SP **Tel.: (16) 3847-2101**
Loja 3 - Rua Do Comércio, 2113 - Cento - Franca/SP **Tel.: (16) 3432-6268**
E-mail: oticasviabrasil@hotmail.com

orçamento ótica via brasil

Ótica Via Brasil Franca

13/10/2014

Para: oliene macedo pimentel recieri

De: **Ótica Via Brasil Franca** (oticaviabrasilfranca@hotmail.com

Enviada:segunda-feira, 13 de outubro de 2014 16:52:40

Para: oliene macedo pimentel recieri (olienerecieri@hotmail.com)

Ana Paula Santana

LENTE RESINA ARMAÇÃO

TOTAL: 280,00

ÓPTICA Melani

Pedregulho, 04 de outubro de 2014

Orçamento

P/ Ana Paula Santana

ARMAÇÃO + LENTES _____Á Prazo R$ 427,00_____Á VISTA R$ 373,00

Atenciosamente

Viviane Vila Verde

PREFEITURA MUNICIPAL DE JERIQUARA

Rua Jonas Alves Costa, 559
45353315/0001-50 Exercício: 2015

ORDEM DE PAGAMENTO

ORDEM DE PAGAMENTO 00284

DATA: 21/01/2015 VENCTO:03/02/2015 PAGTO: 03/02/2015

Credor..: U.P. COMERCIO E DISTRIBUIÇÃO DE CNPJ: 11.405.504/0001-08 Cod: 2238
Endereço: PRACA OCTAVIO QUERCIA 343
Cidade..: PEDREGULHO CEP:

Discriminação..:
referente pagamento pelo fornecimento de produtos opticos.

Valor **750,00**
(setecentos e cinquenta reais) * * *

PREFEITURA MUNICIPAL DE JERIQUARA

Rua Jonas Alves Costa, 559
45353315/0001-50

NOTA DE EMPENHO

290

NOTA DE EMPENHO Nº **290**	FICHA: 123	DATA: 21/01/2015	REQUISIÇÃO Nº:

LICITAÇÃO: DISPENSA	DOCUMENTO: NOTA FISCAL Nº	VENCIMENTO: 03/02/2015

NOME: U.P. COMERCIO E DISTRIBUIÇÃO DE OCULOS LTDA ME — 11.405.504/0001-08 — CÓDIGO: 2238
ENDEREÇO: PRACA OCTAVIO QUERCIA 343 — PEDREGULHO

DESCRIÇÃO DO MATERIAL E/OU SERVIÇO	VALOR TOTAL
referente pagamento pelo fornecimento de produtos opticos. 01 TESOURO 310 SAÚDE-GERAL 000 SAÚDE-GERAL	
OR - Ordinario — **SOMA**	**210,00**

CÓDIGO	CLASSIFICAÇÃO DA DESPESA EMPENHADA
02	EXECUTIVO
02 04 10	Fundo Municipal de Saúde
3.3.90.30.99	OUTROS MATERIAIS DE CONSUMO
10.301.0150.2085.0000	Administração da Saúde Pública

DOTAÇÃO	EMPENHADO ATÉ A DATA	VALOR DESTE EMPENHO	SALDO ATUAL
500.000,00	28.374,70	210,00	471.415,30

VALOR A SER PAGO R$ **210,00**

duzentos e dez reais **********

EMPENHO AUTORIZADO EM 21/01/2015

A DESPESA REFERENTE A ESTE EMPENHO, FOI DEVIDAMENTE PROCESSADA, ENCONTRANDO-SE EM ORDEM PARA PAGAMENTO.

DATA

CONTABILIZADO

DATA — Gustavo Henrique Costa — CONTADOR

ORDEM DE PAGAMENTO. PAGUE-SE:

DATA — Sebastião Henrique Dal Pccolo — ORDENADOR DA DESPESA

DESPESA PAGA EM 03/02/15

BANCO	CONTA	CHEQUE	VALOR
001	106121-6	853598	

Letícia de Paula Almeida
TESOUREIRO

RECIBO

RECEBI(EMOS) O VALOR CONSTANTE DESTE EMPENHO.

NOME: Alene Nunes Vila Verde
CNPJ/CPF: 455.494.408-60

PREFEITURA MUNICIPAL DE JERIQUARA
Rua Jonas Alves Costa, 559
CNPJ : 45353315/0001-50

PEDIDO DE COMPRA

Autorizado por :
Data : 21/01/2015

Pedido	Data Pedido	Data Entrega
00048/15	21/01/2015	23/01/2015

Fornecedor U.P. COMERCIO E DISTRIBUIÇÃO DE OCULOS LTDA ME COD: 2238
Endereço: PRACA OCTAVIO QUERCIA 343 Nº: CNPJ: 11.405.504/0001-08
PEDREGULHO

Cod Prod	Discr.	Unid	Quant	$ Unit	Centro de Custo	Valor
048.000.009	OCULOS COMPLETO	UN	1	210,00	MANUT DA ADMINISTR.	210,00
TOTAL PEDIDO						210,00

Reserva(s):
Empenho(s):

Obs.:

Interessado \ Responsável

Ana Carolina Ferreira de Souza
Almoxarife

RECEBEMOS DE U P COMERCIO E DISTRIBUICAO DE OCULOS LTDA ME OS PRODUTOS/SERVIÇOS CONSTANTES DA NOTA FISCAL INDICADA AO LADO		NF-e Nº 000.000.083 SÉRIE: 1
DATA DE RECEBIMENTO	IDENTIFICAÇÃO E ASSINATURA DO RECEBEDOR	

U P COMERCIO E DISTRIBUICAO DE OCULOS LTDA ME

PC OCTAVIO QUERCIA, 343 - - CENTRO, Pedregulho, SP - CEP: 14450000

DANFE

Documento Auxiliar da Nota Fiscal Eletrônica

0 - Entrada
1 - Saída [1]

Nº 000.000.083
SÉRIE: 1
Página 1 de 1

CONTROLE DO FISCO

CHAVE DE ACESSO
3515 0111 4055 0400 0108 5500 1000 0000 8310 0702 4727

Consulta de autenticidade no portal nacional da NF-e www.nfe.fazenda.gov.br/portal ou no site da Sefaz Autorizadora

NATUREZA DA OPERAÇÃO	PROTOCOLO DE AUTORIZAÇÃO DE USO
VENDA PARA DENTRO DO ESTADO	**135150047104649 - 23/01/2015 13:49**

INSCRIÇÃO ESTADUAL	INSCRIÇÃO ESTADUAL DO SUBST. TRIB.	CNPJ
518073946112		11.405.504/0001-08

DESTINATÁRIO/REMETENTE

NOME/RAZÃO SOCIAL			CNPJ/CPF	DATA DA EMISSÃO
PREFEITURA MUNICIPAL DE JERIQUARA			45.353.315/0001-50	23/01/2015
ENDEREÇO	**BAIRRO/DISTRITO**		**CEP**	**DATA DE ENTRADA/SAÍDA**
RUA JONAS ALVES COSTA, 559 -	CENTRO		14450-000	23/01/2015
MUNICÍPIO	**FONE/FAX**	**UF**	**INSCRIÇÃO ESTADUAL**	**HORA DE ENTRADA/SAÍDA**
Jeriquara		SP		13:27:00

FATURA

PAGAMENTO À VISTA

CÁLCULO DO IMPOSTO

BASE DE CÁLCULO DO ICMS	VALOR DO ICMS	BASE DE CÁLCULO DO ICMS ST	VALOR DO ICMS ST	VALOR TOTAL DOS PRODUTOS
0,00	0,00	0,00	0,00	210,00

VALOR DO FRETE	VALOR DO SEGURO	DESCONTO	OUTRAS DESPESAS ACESSÓRIAS	VALOR DO IPI	VALOR TOTAL DA NOTA
0,00	0,00	0,00	0,00	0,00	210,00

TRANSPORTADOR/VOLUMES TRANSPORTADOS

RAZÃO SOCIAL	FRETE POR CONTA	CÓDIGO ANTT	PLACA DO VEÍCULO	UF	CNPJ/CPF
	0 - Emitente				

ENDEREÇO	MUNICÍPIO	UF	INSCRIÇÃO ESTADUAL

QUANTIDADE	ESPÉCIE	MARCA	NUMERAÇÃO	PESO BRUTO	PESO LÍQUIDO

DADOS DO PRODUTO/SERVIÇO

CÓDIGO	DESCRIÇÃO DO PRODUTO/SERVIÇO	NCM/SH	CST	CFOP	UNID.	QTD.	VLR. UNIT.	VLR. TOTAL	BC ICMS	VLR. ICMS	VLR. IPI	ALÍQ. ICMS	ALÍQ. IPI
001	OCULOS COMPLETO	90041000	0101	5102	UN	1,0000	210,0000	210,00					

CÁLCULO DO ISSQN

INSCRIÇÃO MUNICIPAL	VALOR TOTAL DOS SERVIÇOS	BASE DE CÁLCULO DO ISSQN	VALOR DO ISSQN

DADOS ADICIONAIS

INFORMAÇÕES COMPLEMENTARES	RESERVADO AO FISCO
I- DOCUMENTO EMITIDO POR ME OU EPP PELO SIMPLES NACIONAL I I- NAO GERA DIREITO A CREDITO FISCAL DE ISS E IPI III- PER MITE O APROVEITAMENTO DO CREDITO DE ICMS CORRESPONDENTE A A LIQUOTA DE (1,25%) NOS TERMOS DO ARTIGO 23 DA LEI COMPLEMEN TAR 123/2006. MYKON HENRIQUE NUNES GAIANO	Declaro que o material a que se refere esta Nota Fiscal, foi recebido em perfeita ordem. Em, 23/01/2015

ÓPTICA
BOA VISÃO

ÓPTICA BOA VISÃO
CINE FOTO

Tel. Loja: (16) 9311-8173

Loja 01 - R. Major Claudiano, 2101 - Centro (Próximo a Loja Cem)
Fone: (16) 3724-2227
Loja 02 - Pedregulho - SP
Fone: (16) 3171-1427
Loja 03 - Av. Abraão Brickman, 967 - Leporace
Fone: (16) 3725-9105



ÓPTICA Melani

Pedregulho, 05 de novembro de 2014

Orçamento

P/ Maykon Henrique Nunes Gaiano

Lentes_____ 250,00

Atenciosamente

Viviane Vila Verde

Rua: Elizeu Alves Teixeira, Nº 268 – Centro - Tel:(16) 3171-2065 – 99113-6696

CASA DA CRIANÇA EURÍPEDES BARSANULFO
CRECHE EURÍPEDES BARSANULFO
BERÇÁRIO IZAURA ROQUE QUÉRCIA
ESPAÇO ACOLHEDOR AYLTON BATISTA
FUNDADAEM26DEOUTUBRODE1972 –CNPJ 46.733.473/0001-07
Reg. as fls. 6/7,sobn.º7do livro A, n.º 1,Cartório do Registro Geral de Imóveis e Anexos
Reconhecidadeutilidadepública,conformeLei Municipal 71 de 11/ 09/73
Registrada como obra social na Secretaria de Promoção Social sob n.º 2979 e no
Conselho Nacional de Serviço Social pelo proc. n.º 258 442 em 10/11/78.

Pedregulho, 30 de outubro de 2014.

Oficio 051/2014

Prezado Senhor,

Vimos por meio deste, informar que as crianças/adolescentes Ana Júlia Nunes Ferreira e Maykon H. Nunes Gaiano foram atendidos pelo oftalmologista no AME, no último dia 29/10/2014, sendo que já efetuaram os exames e já obtiveram os resultados no mesmo dia; sendo que a Ana Júlia não apresentou problema algum, porém o Maikon necessitará de uso de medicamento e de usar óculos.

Conforme contato anterior com o Gestor da Assistência Social, Sr. Fabricio, realizamos três orçamentos de óculos que seguem em anexo, para avaliação.

Aguardando o parecer de vossa senhoria quanto à aquisição do referido óculos e certa de contarmos com vossa colaboração e apoio, subscrevo-me com protestos de consideração e respeito.

Atenciosamente,

Silvia M. Cardoso Ferreira
Assistente Social
CRESS 20.507

Ilmo. Sr.
Fabricio Sarreta
MD. Gestor da Assistência Social de
Jeriquara-SP

Protocolado em : / / Resp._____

AME
AMBULATÓRIO MÉDICO DE ESPECIALIDADES
FRANCA

COMPLEXO HOSPITALAR
SANTA CASA
DE FRANCA

GOVERNO DO ESTADO
SÃO PAULO
Secretaria de Saúde

Receituário Médico

Maykon Henrique Nunes Gaiano

Franca, 29 de outubro de 2014.

ÓCULOS

OD PLANO -0,50 170
OE PLANO -1,25 20

AFERIR DP

Dra. Luciana Maniglia Ravagnani
Médica
CRM/SP 133.448

Luciana Maniglia Ravagnani
CRM: 133448
R: Dr. Alcindo Ribeiro Conrado, 1395 FRANCA - SP CEP: 14.400-350

AME
AMBULATÓRIO MÉDICO DE ESPECIALIDADES
FRANCA

COMPLEXO HOSPITALAR
SANTA CASA
DE FRANCA

GOVERNO DO ESTADO
SÃO PAULO
Secretaria de Saúde

Receituário Médico

Maykon Henrique Nunes Gaiano

Franca, 29 de outubro de 2014.

ÓCULOS

OD PLANO -0,50 170
OE PLANO -1,25 20

AFERIR DP

Dra. Luciana Maniglia Ravagnani
Médica
CRM/SP 133.448

Luciana Maniglia Ravagnani
CRM: 133448
R: Dr. Alcindo Ribeiro Conrado, 1395 FRANCA - SP CEP: 14.400-350

PREFEITURA MUNICIPAL DE JERIQUARA

Rua Jonas Alves Costa, 559
45353315/0001-50 Exercício: 2015

ORDEM DE PAGAMENTO

ORDEM DE PAGAMENTO 00284

DATA: 21/01/2015 VENCTO:03/02/2015 PAGTO: 03/02/2015

Credor..: U.P. COMERCIO E DISTRIBUIÇÃO DE (CNPJ: 11.405.504/0001-08 Cod: 2238
Endereço: PRACA OCTAVIO QUERCIA 343
Cidade..: PEDREGULHO CEP:

Discriminação..:
referente pagamento pelo fornecimento de produtos opticos.

Valor **750,00**
(setecentos e cinquenta reais) * * *

PREFEITURA MUNICIPAL DE JERIQUARA

Rua Jonas Alves Costa, 559
45353315/0001-50

NOTA DE EMPENHO

291

NOTA DE EMPENHO Nº **291**	FICHA: 123	DATA: 21/01/2015	REQUISIÇÃO Nº:

LICITAÇÃO: DISPENSA	DOCUMENTO: NOTA FISCAL Nº	VENCIMENTO: 03/02/2015

NOME: U.P. COMERCIO E DISTRIBUIÇÃO DE OCULOS LTDA ME — 11.405.504/0001-08 — CÓDIGO: 2238

ENDEREÇO: PRACA OCTAVIO QUERCIA 343 — PEDREGULHO

DESCRIÇÃO DO MATERIAL E/OU SERVIÇO	VALOR TOTAL
referente pagamento pelo fornecimento de produtos opticos. 01 TESOURO 310 SAÚDE-GERAL 000 SAÚDE-GERAL	
OR - Ordinario — **SOMA**	**260,00**

CÓDIGO	CLASSIFICAÇÃO DA DESPESA EMPENHADA
02	EXECUTIVO
02 04 10	Fundo Municipal de Saúde
3.3.90.30.99	OUTROS MATERIAIS DE CONSUMO
10.301.0150.2085.0000	Administração da Saúde Pública

DOTAÇÃO	EMPENHADO ATÉ A DATA	VALOR DESTE EMPENHO	SALDO ATUAL
500.000,00	28.584,70	260,00	471.155,30

VALOR A SER PAGO R$ **260,00**

duzentos e sessenta reais **********

EMPENHO AUTORIZADO EM 21/01/2015

A DESPESA REFERENTE A ESTE EMPENHO, FOI DEVIDAMENTE PROCESSADA, ENCONTRANDO-SE EM ORDEM PARA PAGAMENTO.

DATA

CONTABILIZADO

DATA

Gustavo Henrique Costa
CONTADOR

ORDEM DE PAGAMENTO. PAGUE-SE:

DATA

Sebastião Henrique Dal Pccolo
ORDENADOR DA DESPESA

DESPESA PAGA EM 03/02/15

BANCO	CONTA	CHEQUE	VALOR
001	106121-6	853598	

Letícia de Paula Almeida
TESOUREIRO

RECIBO

RECEBI(EMOS) O VALOR CONSTANTE DESTE EMPENHO.

NOME: Aline Nunes Vila Verde
CNPJ/CPF: 455.494.408-60

PREFEITURA MUNICIPAL DE JERIQUARA
Rua Jonas Alves Costa, 559
CNPJ : 45353315/0001-50

PEDIDO DE COMPRA

Autorizado por :
Data : 21/01/2015

Pedido	Data Pedido	Data Entrega
00049/15	21/01/2015	23/01/2015

Fornecedor U.P. COMERCIO E DISTRIBUIÇÃO DE OCULOS LTDA ME COD: 2238
Endereço: PRACA OCTAVIO QUERCIA 343 Nº: CNPJ: 11.405.504/0001-08
PEDREGULHO

Cod Prod	Discr.	Unid	Quant	$ Unit	Centro de Custo	Valor
048.000.009	OCULOS COMPLETO	UN	1	260,00	MANUT DA ADMINISTR.	260,00
TOTAL PEDIDO						260,00

Reserva(s):
Empenho(s):

Obs.:

_
Interessado \ Responsável

Ana Carolina Ferreira de Souza
Almoxarife

RECEBEMOS DE U P COMERCIO E DISTRIBUICAO DE OCULOS LTDA ME OS PRODUTOS/SERVIÇOS CONSTANTES DA NOTA FISCAL INDICADA AO LADO		NF-e Nº 000.000.082 SÉRIE: 1
DATA DE RECEBIMENTO	IDENTIFICAÇÃO E ASSINATURA DO RECEBEDOR	

U P COMERCIO E DISTRIBUICAO DE OCULOS LTDA ME

PC OCTAVIO QUERCIA, 343 - - CENTRO, Pedregulho, SP - CEP: 14450000

DANFE

Documento Auxiliar da Nota Fiscal Eletrônica

0 - Entrada
1 - Saída [1]

Nº 000.000.082
SÉRIE: 1
Página 1 de 1

CONTROLE DO FISCO

CHAVE DE ACESSO
3515 0111 4055 0400 0108 5500 1000 0000 8210 0702 4720

Consulta de autenticidade no portal nacional da NF-e www.nfe.fazenda.gov.br/portal ou no site da Sefaz Autorizadora

NATUREZA DA OPERAÇÃO		PROTOCOLO DE AUTORIZAÇÃO DE USO
VENDA PARA DENTRO DO ESTADO		135150047096534 - 23/01/2015 13:46
INSCRIÇÃO ESTADUAL	**INSCRIÇÃO ESTADUAL DO SUBST. TRIB.**	**CNPJ**
518073946112		11.405.504/0001-08

DESTINATÁRIO/REMETENTE

NOME/RAZÃO SOCIAL				CNPJ/CPF	DATA DA EMISSÃO
PREFEITURA MUNICIPAL DE JERIQUARA				45.353.315/0001-50	23/01/2015
ENDEREÇO		**BAIRRO/DISTRITO**		**CEP**	**DATA DE ENTRADA/SAÍDA**
RUA JONAS ALVES COSTA, 559 -		CENTRO		14450-000	23/01/2015
MUNÍCIPIO	**FONE/FAX**	**UF**	**INSCRIÇÃO ESTADUAL**		**HORA DE ENTRADA/SAÍDA**
Jeriquara		SP			13:27:00

FATURA

PAGAMENTO À VISTA

CÁLCULO DO IMPOSTO

BASE DE CÁLCULO DO ICMS	VALOR DO ICMS	BASE DE CÁLCULO DO ICMS ST	VALOR DO ICMS ST	VALOR TOTAL DOS PRODUTOS
0,00	0,00	0,00	0,00	260,00

VALOR DO FRETE	VALOR DO SEGURO	DESCONTO	OUTRAS DESPESAS ACESSÓRIAS	VALOR DO IPI	VALOR TOTAL DA NOTA
0,00	0,00	0,00	0,00	0,00	260,00

TRANSPORTADOR/VOLUMES TRANSPORTADOS

RAZÃO SOCIAL	FRETE POR CONTA	CÓDIGO ANTT	PLACA DO VEÍCULO	UF	CNPJ/CPF
	0 - Emitente				

ENDEREÇO	MUNICÍPIO	UF	INSCRIÇÃO ESTADUAL

QUANTIDADE	ESPÉCIE	MARCA	NUMERAÇÃO	PESO BRUTO	PESO LÍQUIDO

DADOS DO PRODUTO/SERVIÇO

CÓDIGO	DESCRIÇÃO DO PRODUTO/SERVIÇO	NCM/SH	CST	CFOP	UNID.	QTD.	VLR. UNIT.	VLR. TOTAL	BC ICMS	VLR. ICMS	VLR. IPI	ALÍQ. ICMS	ALÍQ. IPI
001	OCULOS COMPLETO	90041000	0101	5102	UN	1,0000	260,0000	260,00					

CÁLCULO DO ISSQN

INSCRIÇÃO MUNICIPAL	VALOR TOTAL DOS SERVIÇOS	BASE DE CÁLCULO DO ISSQN	VALOR DO ISSQN

DADOS ADICIONAIS

INFORMAÇÕES COMPLEMENTARES	RESERVADO AO FISCO
I- DOCUMENTO EMITIDO POR ME OU EPP PELO SIMPLES NACIONAL I I- NAO GERA DIREITO A CREDITO FISCAL DE ISS E IPI III- PER MITE O APROVEITAMENTO DO CREDITO DE ICMS CORRESPONDENTE A A LIQUOTA DE (1,25%) NOS TERMOS DO ARTIGO 23 DA LEI COMPLEMEN TAR 123/2006. LUCAS HONORATO	Declaro que o material a que se refere esta Nota Fiscal, foi recebido em perfeita ordem. Em, 23 / 01 / 2015

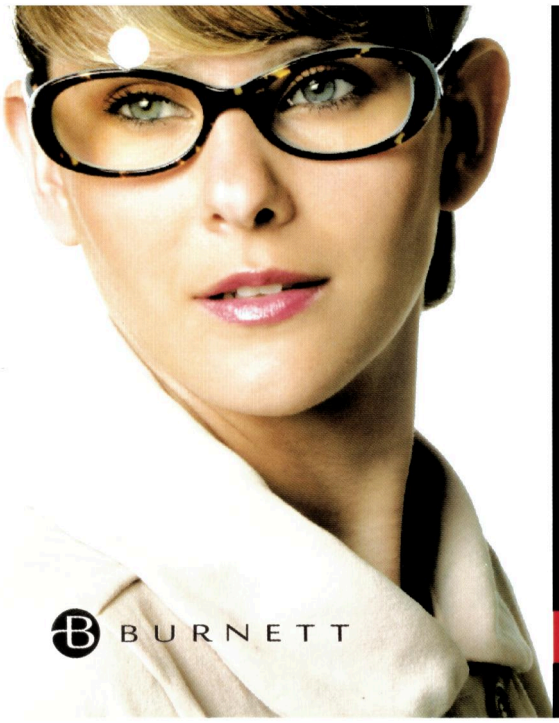

AS MAIORES GRIFES EM ATÉ 12X SEM JUROS

Óculos de grau a partir de **49,90**

Óticas PARIS ViU

Lojas na região de Franca SP:

Major Claudiano,1.856-Centro
(ao lado da Casas Bahia) **Tel.** 16 **3722.2502**

Avenida Brasil, 825
(em frente ao Tiro de Guerra) **Tel.** 16 **3722.2501**

Leporace-Av. Abrahão Brickmann, 1.225
(próximo ao mercado Dia%) **Tel.** 16 **3722.2504**

Francisco Marques, 835
(abaixo da Igreja São Judas) **Tel.** 16 **3722.2506**

Ibiraci MG:
Praça Central: Raul Soares,128-Centro
(entre o Banco do Brasil e SICOOB)

BURNETT John Galliano roberto cavalli FENDI BVLGARI VERSACE Persol Salvatore Ferragamo

www.parisviu.com.br

ÓTICA VIA BRASIL

Loja 1 - Praça Octávio Quércia, 343 - Cento - Pedregulho/SP **Tel.: (16) 3171-2853**
Loja 2 - Rua Espírito Santo, 630a -Centro - Nuporanga/SP **Tel.: (16) 3847-2101**
Loja 3 - Rua Do Comércio, 2113 - Cento - Franca/SP **Tel.: (16) 3432-6268**
E-mail: oticasviabrasil@hotmail.com

ÓPTICA BOA VISÃO

ÓPTICA BOA VISÃO

CINE FOTO

Loja: (16) 9311-8173

Loja 01 - R. Major Claudiano, 2101 - Centro (Próximo a Loja Cem)
Fone: (16) 3724-2227
Loja 02 - Pedregulho - SP
Fone: (16) 3171-1427
Loja 03 - Av. Abraão Brickman, 967 - Leporace
Fone: (16) 3725-9105

9939911952
Cristiano Gomes

ELLOCLINIC
especialidades

Clínica Geral, Oftalmologia, Cardiologia, Pediatria, Ginecologia, Ortopedia, Psiquiatria, Neurologia, Dermatologia, Urologia, Pneumologia, Pneumologia Infantil, Proctologia, Gastroenterologia, Cirurgia Vascular, Cirurgia Geral, Cirurgia Plástica, Alergologia, Homeopatia, Mastologia, Endocrinologia, Fisioterapia, Fisioterapia Domiciliar

Prescrição de Óculos

Para Ilcem Hermenato

Longe

OD: +3,00 D. Esf. ____ / D. Cil. X ____ DP ____ mm

OE: +3,00 D. Esf. ____ / D. Cil. X ____ DP ____ mm

Perto

OD: ____ D. Esf. ____ / D. Cil. X ____ DP ____ mm

OE: ____ D. Esf. ____ / D. Cil. X ____ DP ____ mm

AP ____ mm

Observações: ____

25/06/14

Dr. [illegible]
Oftalmologista
CRM 113.477

É conveniente trazer os óculos para conferir

Dr. Antonio Carlos Moreira
CRM 20.892

REGIONAL FRANCA:

Franca/SP:
- Av. Brasil, 829 (Em frente ao Tiro de Guerra)
- Leporace: Av. Abrahão Brickmann, 1227 (próximo ao mercado Dia%)
- Francisco Marques, 839 (abaixo da Igreja São Judas)

Ibiraci/MG:
- Praça Central: Raul Soares, 130 (entre o Banco do Brasil e SICOOB/Credicoonai)

contato@elloclinic.com.br - www.elloclinic.com.br

ElloAgende: 0800 942 2800

Para outras informações: (16) 3722-0080

PREFEITURA MUNICIPAL DE JERIQUARA

Rua Jonas Alves Costa, 559
45353315/0001-50 Exercício: 2015

ORDEM DE PAGAMENTO

ORDEM DE PAGAMENTO 00284

DATA: 21/01/2015 VENCTO:03/02/2015 PAGTO: 03/02/2015

Credor..: U.P. COMERCIO E DISTRIBUIÇÃO DE CNPJ: 11.405.504/0001-08 Cod: 2238
Endereço: PRACA OCTAVIO QUERCIA 343
Cidade..: PEDREGULHO CEP:

Discriminação..:
referente pagamento pelo fornecimento de produtos opticos.

Valor **750,00**
(setecentos e cinquenta reais) * * *

PREFEITURA MUNICIPAL DE JERIQUARA

Rua Jonas Alves Costa, 559
45353315/0001-50

NOTA DE EMPENHO

404

NOTA DE EMPENHO Nº **404**	FICHA: 123	DATA: 30/01/2015	REQUISIÇÃO Nº:

LICITAÇÃO: 000021/14	PREGÃO PRESENCIAL	0015/14	DOCUMENTO: NOTA FISCAL Nº	VENCIMENTO: 10/02/2015

NOME: MAURICIO AIMAR BONFIM ME — 11.809.310/0001-78 — CÓDIGO: 2290
ENDEREÇO: RUA MERCIDIO DE OLIVEIRA RODRIGUES — JERIQUARA

DESCRIÇÃO DO MATERIAL E/OU SERVIÇO	VALOR TOTAL
referente pagamento pelo fornecimento de materiais de higiene e limpeza. 01 TESOURO 310 SAÚDE-GERAL 000 SAÚDE-GERAL	
OR - Ordinario — **SOMA**	**2.438,87**

CÓDIGO	CLASSIFICAÇÃO DA DESPESA EMPENHADA
02 02 04 10 3.3.90.30.22 10.301.0150.2085.0000	EXECUTIVO Fundo Municipal de Saúde MATERIAL DE LIMPEZA E PRODUTOS DE HIGIENIZAÇÃO Administração da Saúde Pública

DOTAÇÃO	EMPENHADO ATÉ A DATA	VALOR DESTE EMPENHO	SALDO ATUAL
500.000,00	41.731,96	2.438,87	455.829,17

VALOR A SER PAGO R$ **2.438,87**

dois mil, quatrocentos e trinta e oito reais e oitenta e sete centavos * * *

PREFEITURA MUNICIPAL DE JERIQUARA
Rua Jonas Alves Costa, 559
CNPJ : 45353315/0001-50

PEDIDO DE COMPRA

Autorizado por :
Data : 30/01/2015

Pedido	Data Pedido	Data Entrega
00096/15	30/01/2015	03/02/2015

Fornecedor MAURICIO AIMAR BONFIM ME COD: 2290
Endereço: RUA MERCIDIO DE OLIVEIRA RODRIGUES Nº: 687 CNPJ: 11.809.310/0001-78
JERIQUARA

Cod Prod	Discr.	Unid	Quant	$ Unit	Centro de Custo	Valor
022.040.008	AGUA SANITARIA 12X1L	CX	35	10,90	MANUT DA ADMINISTR	381,50
010.000.107	ALCOOL GEL 1L	LT	15	4,60	MANUT DA ADMINISTR	69,00
1.040.027	BALDE PLASTICO 30L	UN	10	8,15	MANUT DA ADMINISTR	81,50
022.045.028	BOTA BORRACHA CANO LONGO	UN	5	28,95	MANUT DA ADMINISTR	144,75
021.006.074	COPO DESC. 150ML	CX	3	36,79	MANUT DA ADMINISTR	110,37
021.006.075	COPO DESC. 50ML	CX	5	44,00	MANUT DA ADMINISTR	220,00
021.004.011	FILTRO DE PAPEL DESC. P/CAFE N° 103 C/30	CX	33	1,80	MANUT DA ADMINISTR	59,40
022.012.049	DETERGENTE LIQUIDO NEUTRO 500ML C/24	CX	10	20,15	MANUT DA ADMINISTR	201,50
021.015.022	PANO MULTIUSO C/5	PCT	15	1,59	MANUT DA ADMINISTR	23,85
022.025.041	PAPEL HIGIENICO BRANCO C/16 ROLOS	FD	10	31,28	MANUT DA ADMINISTR	312,80
026.049.007	PILHA ALCALINA TIPO AA	UN	15	2,80	MANUT DA ADMINISTR	42,00
026.049.008	PILHA ALCALINA TIPO AAA	UN	20	6,10	MANUT DA ADMINISTR	122,00
022.032.126	SACO LIXO PRETO 100LT P3	UN	15	17,95	MANUT DA ADMINISTR	269,25
022.032.140	SACO LIXO BRANCO 100L P3	FD	5	20,20	MANUT DA ADMINISTR	101,00
022.036.020	TOALHA PAPEL FL SIMPLES C/ 1000	UN	35	8,57	MANUT DA ADMINISTR	299,95
TOTAL PEDIDO						2.438,87

Reserva(s):
Empenho(s):

Obs.:

_
Interessado \ Responsável

Ana Carolina Ferreira de Souza
Almoxarife

RECEBEMOS DE MAURICIO AIMAR BOMFIM - ME OS PRODUTOS/SERVIÇOS CONSTANTES DA NOTA FISCAL INDICADA AO LADO		NF-e Nº 000.000.120 SÉRIE: 1
DATA DE RECEBIMENTO	IDENTIFICAÇÃO E ASSINATURA DO RECEBEDOR	

MAURICIO AIMAR BOMFIM - ME

AV NELSON RIBEIRO, 422 - - CENTRO, Jeriquara, SP - CEP: 14450000

DANFE

Documento Auxiliar da Nota Fiscal Eletrônica

0 - Entrada
1 - Saída [1]

Nº 000.000.120
SÉRIE: 1
Página 1 de 1

CONTROLE DO FISCO

CHAVE DE ACESSO
3515 0211 8093 1000 0178 5500 1000 0001 2012 1933 0057

Consulta de autenticidade no portal nacional da NF-e www.nfe.fazenda.gov.br/portal ou no site da Sefaz Autorizadora

NATUREZA DA OPERAÇÃO	PROTOCOLO DE AUTORIZAÇÃO DE USO
VENDAS	135150070976950 - 03/02/2015 11:01

INSCRIÇÃO ESTADUAL	INSCRIÇÃO ESTADUAL DO SUBST. TRIB.	CNPJ
402006603116		11.809.310/0001-78

DESTINATÁRIO/REMETENTE

NOME/RAZÃO SOCIAL			CNPJ/CPF	DATA DA EMISSÃO
PREFEITURA MUNICIPAL DE JERIQUARA			45.353.315/0001-50	03/02/2015
ENDEREÇO	**BAIRRO/DISTRITO**		**CEP**	**DATA DE ENTRADA/SAÍDA**
RUA JONAS ALVES COSTA, 559 -	CENTRO		11450-000	03/02/2015
MUNICÍPIO	**FONE/FAX**	**UF**	**INSCRIÇÃO ESTADUAL**	**HORA DE ENTRADA/SAÍDA**
Jeriquara		SP	ISENTO	10:54:23

FATURA

PAGAMENTO À VISTA

CÁLCULO DO IMPOSTO

BASE DE CÁLCULO DO ICMS	VALOR DO ICMS	BASE DE CÁLCULO DO ICMS ST	VALOR DO ICMS ST	VALOR TOTAL DOS PRODUTOS
0,00	0,00	0,00	0,00	2.438,87

VALOR DO FRETE	VALOR DO SEGURO	DESCONTO	OUTRAS DESPESAS ACESSÓRIAS	VALOR DO IPI	VALOR TOTAL DA NOTA
0,00	0,00	0,00	0,00	0,00	2.438,87

TRANSPORTADOR/VOLUMES TRANSPORTADOS

RAZÃO SOCIAL	FRETE POR CONTA	CÓDIGO ANTT	PLACA DO VEÍCULO	UF	CNPJ/CPF
	9 - Sem Frete				

ENDEREÇO	MUNICÍPIO	UF	INSCRIÇÃO ESTADUAL

QUANTIDADE	ESPÉCIE	MARCA	NUMERAÇÃO	PESO BRUTO	PESO LÍQUIDO

DADOS DO PRODUTO/SERVIÇO

CÓDIGO	DESCRIÇÃO DO PRODUTO/SERVIÇO	NCM/SH	CST	CFOP	UNID.	QTD.	VLR. UNIT.	VLR. TOTAL	BC ICMS	VLR. ICMS	VLR. IPI	ALÍQ. ICMS	ALÍQ. IPI
00001	AGUA SANITARIA FRASCO PLASTICO OPACO EMBALEGEM 1L 1X12	28289011	0500	5405	CX	35,0000	10,9000	381,50					
00002	ALCOOL EM GEL ANN7 COM COMBA 1L	22071090	0500	5405	UN	15,0000	4,6000	69,00					
00003	BALDE PLASTICO 30L	39249000	0500	5405	UN	10,0000	8,1500	81,50					
00004	BOTA BORRACHA CANO LONGO	64010000	0500	5405	UN	5,0000	28,9500	144,75					
00005	COPO DESCARTAVEL DE POLITILENO 150ML	39249000	0500	5405	CX	3,0000	36,7900	110,37					
00006	COPO DESCARTAVEL DE POLITILENO 50ML	39249000	0500	5405	CX	5,0000	44,0000	220,00					
00007	FILTRO DE PAPEL DESCARTAVEL P/ CAFE Nº 103 C/30	48232000	0500	5405	CX	33,0000	1,8000	59,40					
00008	DETERGENTE LIQUIDO NEUTRO FRASCO 500ML C/ 24	34012090	0500	5405	CX	10,0000	20,1500	201,50					
00009	PANO MULTIUSO TIPO PERFEX C/ 5	56031290	0500	5405	PCT	15,0000	1,5900	23,85					
00010	PAPEL HIGIENICO BRANCO C/ 16 ROLOS	48181000	0500	5405	FD	10,0000	31,2800	312,80					
00011	PILHA ALCALINA TIPO AA	85061010	0500	5405	CT	15,0000	2,8000	42,00					
00012	PILHA ALCALINA TIPO AAA	85061010	0500	5405	CT	20,0000	6,1000	122,00					
00013	SACO DE LIXO 100L PRETO P3	39231090	0500	5405	FD	15,0000	17,9500	269,25					
00014	SACO DE LIXO 100L BRANCO P3	39231090	0500	5405	FD	5,0000	20,2000	101,00					
00015	TOALHA DE PAPEL FOLHA SIMPLES C/ 1000 FOLHAS	48182000	0500	5405	FD	35,0000	8,5700	299,95					

CÁLCULO DO ISSQN

INSCRIÇÃO MUNICIPAL	VALOR TOTAL DOS SERVIÇOS	BASE DE CÁLCULO DO ISSQN	VALOR DO ISSQN
00001			

DADOS ADICIONAIS

INFORMAÇÕES COMPLEMENTARES	RESERVADO AO FISCO
DOCUMENTO EMITIDO POR ME OU EPP OPTANTE PELO SIMPLES NACIONAL, NÃO GERA DIREITO A CREDITO DE IPI. PREGAO PRESENCIAL: 015/2014	

PREFEITURA MUNICIPAL DE JERIQUARA

Rua Jonas Alves Costa, 559
45353315/0001-50 Exercício: 2015

ORDEM DE PAGAMENTO

ORDEM DE PAGAMENTO 00399

DATA: 30/01/2015 VENCTO:10/02/2015 PAGTO: 10/02/2015

Credor..: MAURICIO AIMAR BONFIM ME CNPJ: 11.809.310/0001-78 Cod: 2290
Endereço: RUA MERCIDIO DE OLIVEIRA RODRIGU
Cidade..: JERIQUARA CEP: 14450-000

Discriminação..:
referente pagamento pelo fornecimento de materiais de higiene e limpeza.

Valor **2.438,87**
(dois mil, quatrocentos e trinta e oito reais e oitenta e sete centavos) * * *

PREFEITURA MUNICIPAL DE JERIQUARA

Rua Jonas Alves Costa, 559
45353315/0001-50

NOTA DE EMPENHO

437

NOTA DE EMPENHO Nº 437	FICHA: 125	DATA: 30/01/2015	REQUISIÇÃO Nº:

LICITAÇÃO: DISPENSA	DOCUMENTO: NOTA FISCAL Nº	VENCIMENTO: 12/02/2015

NOME: ALINE OLIVEIRA SENE ME — 18.987.188/0001-79 — CÓDIGO: 2987
ENDEREÇO: R SAO SEBASTIAO — FRANCA

DESCRIÇÃO DO MATERIAL E/OU SERVIÇO	VALOR TOTAL
REFERENTE PAGAMENTO DE TRATAMENTO FISIOTERAPEUTICO APLICADO AS DISFUNÇOES DA ATM. 01 TESOURO 310 SAÚDE-GERAL 000 SAÚDE-GERAL	
OR - Ordinario	**SOMA** **3.420,00**

CÓDIGO	CLASSIFICAÇÃO DA DESPESA EMPENHADA
02	EXECUTIVO
02 04 10	Fundo Municipal de Saúde
3.3.90.39.50	SERVIÇO MÉDICO-HOSPITALAR, ODONTOLÓGICO E LABORATORIAIS
10.301.0150.2085.0000	Administração da Saúde Pública

DOTAÇÃO	EMPENHADO ATÉ A DATA	VALOR DESTE EMPENHO	SALDO ATUAL
300.000,00	23.276,00	3.420,00	273.304,00

VALOR A SER PAGO R$ **3.420,00**

três mil, quatrocentos e vinte reais **********

EMPENHO AUTORIZADO EM 30/01/2015

A DESPESA REFERENTE A ESTE EMPENHO, FOI DEVIDAMENTE PROCESSADA, ENCONTRANDO-SE EM ORDEM PARA PAGAMENTO.

DATA

CONTABILIZADO

DATA

Gustavo Henrique Costa
CONTADOR

ORDEM DE PAGAMENTO. PAGUE-SE:

DATA

Sebastião Henrique Dal Pccolo
ORDENADOR DA DESPESA

DESPESA PAGA EM 12/02/15

BANCO	CONTA	CHEQUE	VALOR
001	106121-6	853628	

Letícia de Paula Almeida
TESOUREIRO

RECIBO

RECEBI(EMOS) O VALOR CONSTANTE DESTE EMPENHO.

X Aline Oliveira Sene

NOME:
CNPJ/CPF: 336 297 428-74

PREFEITURA MUNICIPAL DE FRANCA
SECRETARIA MUNICIPAL DE FINANÇAS
NOTA FISCAL ELETRÔNICA DE SERVIÇO - NFS-e

Número da NFS-e
4

Data e Hora da Emissão	03/02/2015 16:38:36	Competência	2/2015	Código de Verificação	573917454
Número do RPS		No. da NFS-e substituída		Local da Prestação	FRANCA - SP

Dados do Prestador de Serviços

Razão Social/Nome	ALINE OLIVEIRA SENE ME				
Nome Fantasia					
CNPJ/CPF	18.987.188/0001-79	Inscrição Municipal	67001	Município	FRANCA - SP
Endereço e Cep	SÃO SEBASTIÃO ,399 - VILA NOSSA SENHORA DE FÁTIMA CEP: 14405-359				
Complemento:	L.09 Q.11	Telefone:	(16)9989-2424	e-mail:	escritoriopontual@terra.com.br

Dados do Tomador de Serviços

Razão Social/Nome	PREFEITURA MUNICIPAL DE JERIQUARA				
CNPJ/CPF	45.353.315/0001-50	Inscrição Municipal		Município	JERIQUARA - SP
Endereço e CEP	RUA JONAS ALVES COSTA ,559 - CENTRO CEP: 14450-000				
Complemento:		Telefone:	(16)3134-1253	e-mail:	

Discriminação dos Serviços

TRATAMENTO FISIOTERAPÊUTICO APLICADO ÀS DISFUNÇÕES DA ATM.

Código do Serviço / Atividade

6.04 / 931310000 - ATIVIDADES DE CONDICIONAMENTO FÍSICO

Detalhamento Específico da Construção Civil

Código da Obra		Código ART	

Tributos Federais

PIS		COFINS		IR(R$)		INSS(R$)		CSLL(R$)	

Detalhamento de Valores - Prestador dos Serviços		Outras Retenções	Cálculo do ISSQN devido no Município	
Valor dos Serviços R$	3.420,00	Natureza Operação	Valor dos Serviços R$	3.420,00
(-) Desconto Incondicionado		1-Tributação no município	(-) Deduções permitidas em lei	
(-) Desconto Condicionado		Regime especial Tributação	(-) Desconto Incondicionado	
(-) Retenções Federais	0,00	0-Nenhum	Base de Cálculo	3.420,00
Outras Retenções		Opção Simples Nacional	(x) Alíquota %	2,00
(-) ISS Retido	0,00	1 - Sim	ISS a reter:	( ) Sim (X) Não
(=) Valor Líquido R$	3.420,00	Incentivador Cultura	(=) Valor do ISS: R$	0,00
		2-Não		

Avisos

1- Uma via desta Nota Fiscal será enviada através do e-mail fornecido pelo Tomador dos Serviços.
2- A autenticidade desta Nota Fiscal poderá ser verificada no site, franca.ginfes.com.br com a utilização do Código de Verificação.
3 - Documento emitido por ME ou EPP optante pelo Simples Nacional.Não gera direito a crédito fiscal de ISS e IPI.

Declaro que o serviço a que se refere esta Nota Fiscal, foi recebido em perfeita ordem.

Em, 03/02/2015

PREFEITURA MUNICIPAL DE JERIQUARA

Rua Jonas Alves Costa, 559
45353315/0001-50 Exercício: 2015

ORDEM DE PAGAMENTO

ORDEM DE PAGAMENTO 00428

DATA: 30/01/2015 VENCTO:12/02/2015 PAGTO: 12/02/2015

Credor..: ALINE OLIVEIRA SENE ME CNPJ: 18.987.188/0001-79 Cod: 2987
Endereço: R SAO SEBASTIAO
Cidade..: FRANCA CEP: 14405-359

Discriminação..:
REFERENTE PAGAMENTO DE TRATAMENTO FISIOTERAPEUTICO APLICADO AS DISFUNÇOES DA ATM.

Valor **3.420,00**
(três mil, quatrocentos e vinte reais) * * *

PREFEITURA MUNICIPAL DE JERIQUARA

Rua Jonas Alves Costa, 559
45353315/0001-50

NOTA DE EMPENHO

339

NOTA DE EMPENHO Nº **339**	FICHA: 131	DATA: 27/01/2015	REQUISIÇÃO Nº:

LICITAÇÃO: DISPENSA	DOCUMENTO: NOTA FISCAL Nº	VENCIMENTO: 04/02/2015

NOME: ROSEMEIRE GARCIA YANAGUYA DE PAULA ME — 10.905.984/0001-03 — CÓDIGO: 2453
ENDEREÇO: RUA MAJOR DOMINGOS RIBEIRO DOS SANTOS — ITUVERAVA

DESCRIÇÃO DO MATERIAL E/OU SERVIÇO	VALOR TOTAL
REFERENTE PAGAMENTO PELO FORNECIMENTO DE VIDROS. 05 TRANSFERÊNCIAS E CONVÊNIOS FEDERAIS-VINCULADOS 300 SAÚDE 005 VIGILÂNCIA EM SAÚDE	
OR - Ordinario — **SOMA**	**2.800,00**

CÓDIGO	CLASSIFICAÇÃO DA DESPESA EMPENHADA
02	EXECUTIVO
02 04 10	Fundo Municipal de Saúde
3.3.90.30.24	MATERIAL PARA MANUTENÇÃO DE BENS IMÓVEIS
10.301.0150.2087.0000	Manutenção da Vigilância em Saúde

DOTAÇÃO	EMPENHADO ATÉ A DATA	VALOR DESTE EMPENHO	SALDO ATUAL
22.000,00	0,00	2.800,00	19.200,00

VALOR A SER PAGO R$ **2.800,00**

dois mil e oitocentos reais **********

EMPENHO AUTORIZADO EM 27/01/2015

A DESPESA REFERENTE A ESTE EMPENHO, FOI DEVIDAMENTE PROCESSADA, ENCONTRANDO-SE EM ORDEM PARA PAGAMENTO.

DATA

CONTABILIZADO

DATA — Gustavo Henrique Costa — CONTADOR

ORDEM DE PAGAMENTO. PAGUE-SE:

DATA — Sebastião Henrique Dal Pccolo — ORDENADOR DA DESPESA

DESPESA PAGA EM 04/02/15

BANCO	CONTA	CHEQUE	VALOR
001	5090-3	Transf	

B: 033
A: 0050
C/C: 1300 2262-7

Letícia de Paula Almeida
TESOUREIRO

RECIBO

RECEBI(EMOS) O VALOR CONSTANTE DESTE EMPENHO.

NOME:
CNPJ/CPF:

PREFEITURA MUNICIPAL DE JERIQUARA
Rua Jonas Alves Costa, 559
CNPJ : 45353315/0001-50

PEDIDO DE COMPRA

Autorizado por :
Data : 27/01/2015

Pedido	Data Pedido	Data Entrega
00079/15	27/01/2015	27/01/2015

Fornecedor ROSEMEIRE GARCIA YANAGUYA DE PAULA ME COD: 2453
Endereço: RUA MAJOR DOMINGOS RIBEIRO DOS SANTO Nº: 227 CNPJ: 10.905.984/0001-03
ITUVERAVA

Cod Prod	Discr.	Unid	Quant	$ Unit	Centro de Custo	Valor
037.003.049	VIDRO INCOLOR 10MM TEMPERADO	MT	28	100,00	MANUT DA ADMINISTR.	2.800,00
TOTAL PEDIDO						2.800,00

Reserva(s):
Empenho(s):

Obs.:

_
Interessado \ Responsável

Ana Carolina Ferreira de Souza
Almoxarife

RECEBEMOS DE ROSEMEIRE GARCIA YANAGUYA DE PAULA ME OS PRODUTOS/SERVIÇOS CONSTANTES DA NOTA FISCAL INDICADA AO LADO

DATA DE RECEBIMENTO	IDENTIFICAÇÃO E ASSINATURA DO RECEBEDOR

NF-e
Nº 000.000.075
SÉRIE: 1

ROSEMEIRE GARCIA YANAGUYA DE PAULA ME

RUA MAJOR DOMINGOS RIBEIRO DOS SANTOS, 227 - - CENTRO, Ituverava, SP - CEP: 14500000 - Fone/Fax: 1638392447

DANFE

Documento Auxiliar da Nota Fiscal Eletrônica

0 - Entrada
1 - Saída [1]

Nº 000.000.075
SÉRIE: 1
Página 1 de 1

CONTROLE DO FISCO

CHAVE DE ACESSO
3515 0110 9059 8400 0103 5500 1000 0000 7510 0600 0845

Consulta de autenticidade no portal nacional da NF-e www.nfe.fazenda.gov.br/portal ou no site da Sefaz Autorizadora

NATUREZA DA OPERAÇÃO		PROTOCOLO DE AUTORIZAÇÃO DE USO
VENDA		**135150054468552 - 27/01/2015 14:17**
INSCRIÇÃO ESTADUAL	**INSCRIÇÃO ESTADUAL DO SUBST. TRIB.**	**CNPJ**
389105583114		10.905.984/0001-03

DESTINATÁRIO/REMETENTE

NOME/RAZÃO SOCIAL				
PREFEITURA MUNICIPAL DE JERIQUARA			CNPJ/CPF: 45.353.315/0001-50	DATA DA EMISSÃO: 27/01/2015
ENDEREÇO: RUA JONAS ALVES COSTA, 559 -	BAIRRO/DISTRITO: CENTRO		CEP: 14450-000	DATA DE ENTRADA/SAÍDA: 27/01/2015
MUNICÍPIO: Jeriquara	FONE/FAX: 1631341205	UF: SP	INSCRIÇÃO ESTADUAL:	HORA DE ENTRADA/SAÍDA: 14:14:29

FATURA

PAGAMENTO À VISTA

CÁLCULO DO IMPOSTO

BASE DE CÁLCULO DO ICMS	VALOR DO ICMS	BASE DE CÁLCULO DO ICMS ST	VALOR DO ICMS ST	VALOR TOTAL DOS PRODUTOS
0,00	0,00	0,00	0,00	2.800,00

VALOR DO FRETE	VALOR DO SEGURO	DESCONTO	OUTRAS DESPESAS ACESSÓRIAS	VALOR DO IPI	VALOR TOTAL DA NOTA
0,00	0,00	0,00	0,00	0,00	2.800,00

TRANSPORTADOR/VOLUMES TRANSPORTADOS

RAZÃO SOCIAL	FRETE POR CONTA	CÓDIGO ANTT	PLACA DO VEÍCULO	UF	CNPJ/CPF
	9 - Sem Frete				

ENDEREÇO	MUNICÍPIO	UF	INSCRIÇÃO ESTADUAL

QUANTIDADE	ESPÉCIE	MARCA	NUMERAÇÃO	PESO BRUTO	PESO LÍQUIDO

DADOS DO PRODUTO/SERVIÇO

CÓDIGO	DESCRIÇÃO DO PRODUTO/SERVIÇO	NCM/SH	CST	CFOP	UNID.	QTD.	VLR. UNIT.	VLR. TOTAL	BC ICMS	VLR. ICMS	VLR. IPI	ALÍQ. ICMS	ALÍQ. IPI
4	VIDRO INCOLOR 10MM TEMPERADO Total aproximado de tributos federais, estaduais e municipais: 1.085,56	70071100	0400	5102	MT	28,0000	100,0000	2.800,00					

Banco: Santander
Agência: 0050
Conta: 13002262-7

CÁLCULO DO ISSQN

INSCRIÇÃO MUNICIPAL	VALOR TOTAL DOS SERVIÇOS	BASE DE CÁLCULO DO ISSQN	VALOR DO ISSQN
11539			

DADOS ADICIONAIS

INFORMAÇÕES COMPLEMENTARES	RESERVADO AO FISCO
Total aproximado de tributos federais, estaduais e municipais: 1.085,56 Vigilância em Saúde	Declaro que o material a que se refere esta Nota Fiscal, foi recebido em perfeita ordem. Em, 27 / 01 / 2015

Center Box Vidraçaria

Jairo Rafael Rodrigues - me

ORÇAMENTO

Rua Maranhão nº 1974

Fone (16) 3728-4695 cel.:9998-5275

CEP:14.600-000 - SÃO JOAQUIM DA BARRA - SP

CNPJ: 00.642.774/0001-16	INSC. ESTADUAL: 642.089.399.112

NOME: JULIANA (POSTO DE SAÚDE)			CNPJ/CPF
ENDEREÇO:		BAIRRO/DISTRITO	CEP
CIDADE :JERIQUARA	FONE/FAX 992207-6975		INSCRICAO ESTADUAL
			DATA 09/01/2015

VIDRO INCOLOR 10MM TEMPERADO COM FERRAGENS E ALUMINIO

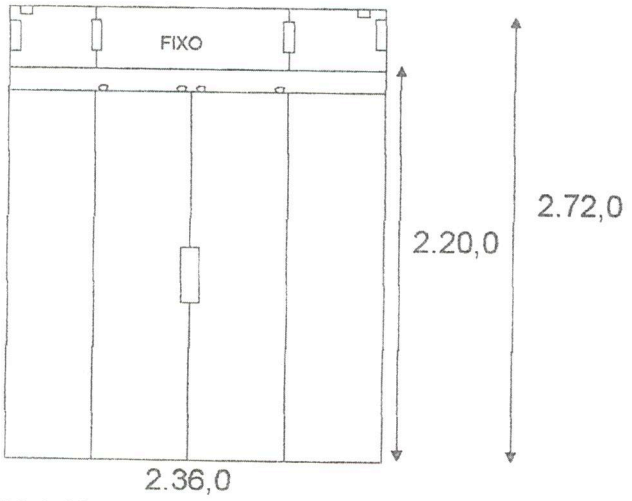

R$:1.650,00

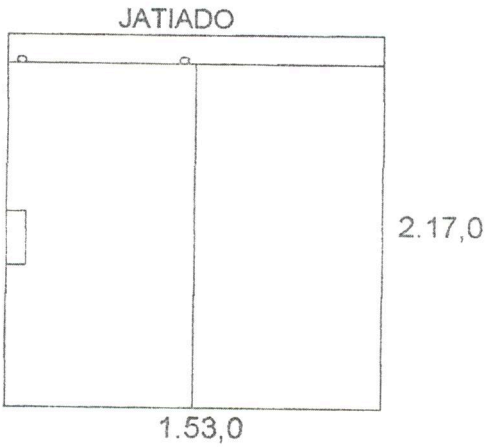

R$:1.250,00

TOTAL DO ORÇAMENTO :R$:2.900,00
CONDIÇOES DE PAGAMENTO: Á COMBINAR

VIDRAÇARIA DO AMAURI

ORÇAMENTO

VIDROS COMUNS BOX PARA BANHEIRO ESPELHOS E MOLDURAS PARA QUADROS
R. DEP. JOÃO DE FARIA Nº 275 BAIRRO CENTRO FONE - 9257-9490 GUARÁ SP
RAZAO SOCIAL : ADALGISA BINI NAPOLEÃO
CNPJ:14097002/0001-55 I.E. 3580284709-8

NOME: JULIANA (POSTO DE SAÚDE)
END:
BAIRRO:
CIDADE: JERIQUARA CEP:
TEL: 99207 -6975
CNPJ : I.E:

VIDRO INCOLOR 10MM TEMPERADO COM FERRAGENS CROMADA E ALUMINIO ANODIZADOS FOSCO

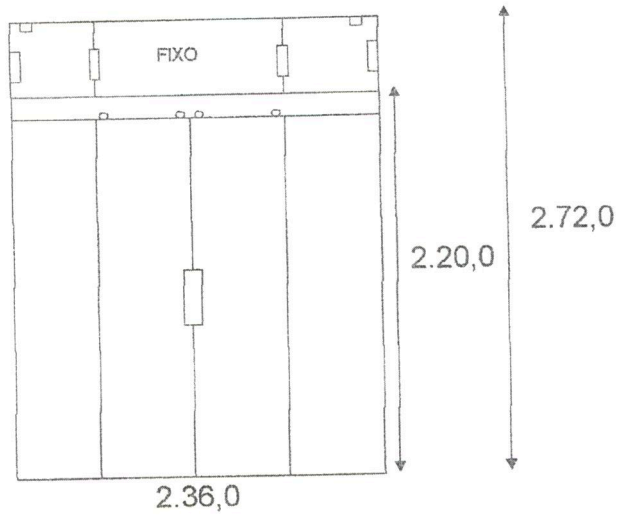

R$:1.700,00

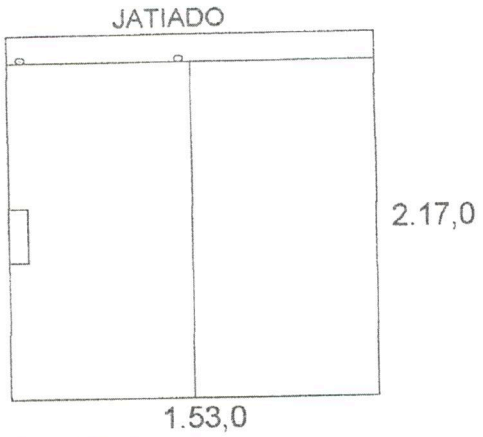

R$:1.300,00

TOTAL DO ORÇAMENTO: R$:3.000,00

VENDEDOR	DATA 09/01/15	CLIENTE

VIDRAÇARIA DO VALTINHO

Vidros Comuns - Temperado - Box para Banheiro em Vidros Temperados - Espelhos -
Forro PVC - Molduras para Quadros - Trilhos para Cortinas e Acessórios
R. Major Domingos R. dos Santos, 227 - Fone/Fax: (16) 3729-4042 - Cel. 9998-4901 - Ituverava - SP

ORÇAMENTO

NOME: JULIANA (POSTO DE SAÚDE)
END:
CIDADE: JERIQUARA BAIRRO:
TEL: 99207 - 6975
CNPJ/CPF I.E/RG:

VIDRO INCOLOR 10MM TEMPERADO COM FERRAGENS CROMADA E ALUMINIO ANODIZADO FOSCO REFORÇADO

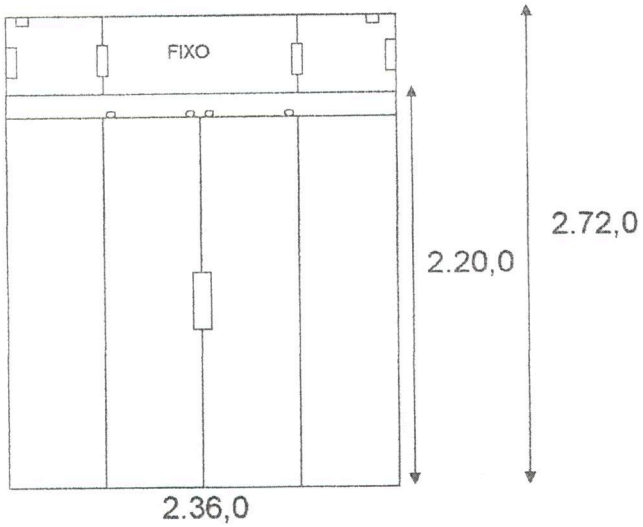

R$:1.600,00

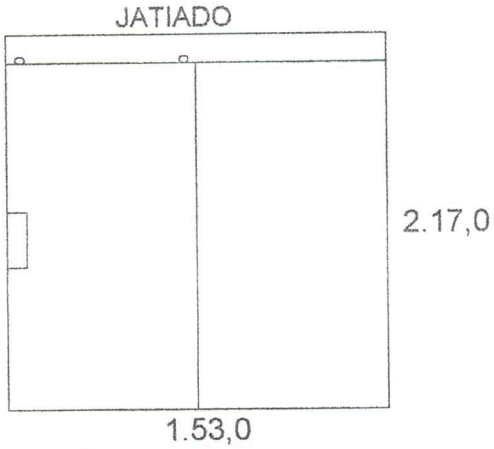

R$:1.200,00

TOTAL DO ORÇAMENTO R$:2.800,00
CONDIÇOES DE PAGAMENTO:Á COMBINAR

VENDEDOR	29/12/14 DATA	CLIENTE

GOVERNO

Emissão de comprovantes

04/02/2015 15:20:22

SISBB - SISTEMA DE INFORMACOES BANCO DO BRASIL
04/02/2015 - AUTOATENDIMENTO - 15.20.23
6949306949 SEGUNDA VIA 0001
COMPROVANTE DE TRANSFERENCIA
COMPROVANTE DE
DOC ELETRONICO
CLIENTE: FMS-JERIQUA-FNS BLVGS
AGENCIA: 6949-3 CONTA: 5.090-3
==========
FINALIDADE: 01 CREDITO EM CONTA CORRENTE
BANCO: 033 - BANCO SANTANDER BANESPA S.A.
AGENCIA: 0050-7 - ITUVERAVA
CONTA: 13.002.262-7

FAVORECIDO: ROSEMEIRE GARCIA YANAGUYA DE PAULA
CPF/CNPJ: 10.905.984/0001-03
VALOR: R$ 2.800,00
DEBITO EM: 04/02/2015
==========
DOCUMENTO: 020401
AUTENTICACAO SISBB: 0.6A5.66A.368.C16.907

Transação efetuada com sucesso por: J6425383 JULIANA SARRETA LUCINDO.

PREFEITURA MUNICIPAL DE JERIQUARA

Rua Jonas Alves Costa, 559
45353315/0001-50 Exercício: 2015

ORDEM DE PAGAMENTO

ORDEM DE PAGAMENTO 00317

DATA: 27/01/2015 VENCTO:04/02/2015 PAGTO: 04/02/2015

Credor..: ROSEMEIRE GARCIA YANAGUYA DE PAU CNPJ: 10.905.984/0001-03 Cod: 2453
Endereço: RUA MAJOR DOMINGOS RIBEIRO DOS S.
Cidade..: ITUVERAVA CEP: 14500-000

Discriminação..:
REFERENTE PAGAMENTO PELO FORNECIMENTO DE VIDROS.

Valor **2.800,00**
(dois mil e oitocentos reais) * * *

PREFEITURA MUNICIPAL DE JERIQUARA

Rua Jonas Alves Costa, 559
45353315/0001-50

NOTA DE EMPENHO

278

NOTA DE EMPENHO Nº 278	FICHA: 123	DATA: 21/01/2015	REQUISIÇÃO Nº:
LICITAÇÃO: DISPENSA		DOCUMENTO: NOTA FISCAL Nº	VENCIMENTO: 02/02/2015

NOME: COMERCIAL AUTOMOTIVA S.A — 45.987.005/0017-55 — CÓDIGO: 1895
ENDEREÇO: AV. BRASIL, 566 — FRANCA

DESCRIÇÃO DO MATERIAL E/OU SERVIÇO	VALOR TOTAL
REFERENTE PAGAMENTO PELO FORNECIMENTO DE PNEUS. 01 TESOURO 310 SAÚDE-GERAL 000 SAÚDE-GERAL	
OR - Ordinario — **SOMA**	**1.668,00**

CÓDIGO	CLASSIFICAÇÃO DA DESPESA EMPENHADA
02 02 04 10 3.3.90.30.39 10.301.0150.2085.0000	EXECUTIVO Fundo Municipal de Saúde MATERIAL PARA MANUTENÇÃO DE VEÍCULOS Administração da Saúde Pública

DOTAÇÃO	EMPENHADO ATÉ A DATA	VALOR DESTE EMPENHO	SALDO ATUAL
500.000,00	23.670,29	1.668,00	474.661,71

VALOR A SER PAGO R$ **1.668,00**

um mil, seiscentos e sessenta e oito reais ********** ******

EMPENHO AUTORIZADO EM 21/01/2015

A DESPESA REFERENTE A ESTE EMPENHO, FOI DEVIDAMENTE PROCESSADA, ENCONTRANDO-SE EM ORDEM PARA PAGAMENTO.

DATA

CONTABILIZADO

DATA — Gustavo Henrique Costa, CONTADOR

ORDEM DE PAGAMENTO. PAGUE-SE:

DATA — Sebastião Henrique Dal Pccolo, ORDENADOR DA DESPESA

DESPESA PAGA EM 03/02/15

BANCO	CONTA	CHEQUE	VALOR
001	106121-6	853595	

Letícia de Paula Almeida
TESOUREIRO

RECIBO

RECEBI(EMOS) O VALOR CONSTANTE DESTE EMPENHO.

NOME:
CNPJ/CPF:

PREFEITURA MUNICIPAL DE JERIQUARA
Rua Jonas Alves Costa, 559
CNPJ : 45353315/0001-50

PEDIDO DE COMPRA

Autorizado por :
Data : 21/01/2015

Pedido	Data Pedido	Data Entrega
00041/15	21/01/2015	21/01/2015

Fornecedor COMERCIAL AUTOMOTIVA S.A
Endereço: AV. BRASIL, 566 Nº:
FRANCA

COD: 1895
CNPJ: 45.987.005/0017-55

Cod Prod	Discr.	Unid	Quant	$ Unit	Centro de Custo	Valor
039.021.090	PNEU 205X70 R15	UN	4	417,00	DUCATO 2.3	1.668,00
TOTAL PEDIDO						1.668,00

Reserva(s):
Empenho(s):

Obs.:

Interessado \ Responsável

Ana Carolina Ferreira de Souza
Almoxarife

RECEBI(EMOS) DE COMERCIAL AUTOMOTIVA S.A. A(S) MERCADORIA(S) CONSTANTES NA NF-e INDICADA AO LADO

DATA DO RECEBIMENTO	IDENTIFICAÇÃO E ASSINATURA DO RECEBEDOR

NF-E
Nº 43164
SÉRIE 1

COMERCIAL AUTOMOTIVA S.A.
AVENIDA BRASIL,566
CIDADE NOVA
FRANCA SP
CEP: 14401-240
FONE: 1637212177

DANFE

Documento Auxiliar da Nota Fiscal Eletrônica

0 - ENTRADA
1 - SAÍDA [1]
Nº 43164
SÉRIE 1
FOLHA 1 / 1

CHAVE DE ACESSO
3515 0145 9870 0500 1755 5500 1000 0431 6412 7223 7326

Consulta de autenticidade no portal nacional da NF-e www.nfe.fazenda.gov.br/portal ou no site da Sefaz Autorizadora

NATUREZA DA OPERAÇÃO			
Lan.ef.dec.emis.doc.fis.rel.op.pr.reg.equip.CF			
INSCRIÇÃO ESTADUAL	**INSCRIÇÃO ESTADUAL SUBST. TRIBUTÁRIA**	**CNPJ**	**PROTOCOLO DE AUTORIZAÇÃO DE USO**
310039941115		45.987.005/0017-55	135150041945162 21/01/2015 18:00:06

DESTINATÁRIO/REMETENTE

NOME / RAZÃO SOCIAL				CNPJ/CPF	DATA DE EMISSÃO
PREFEITURA M DE JERIQUARA				45.353.315/0001-50	21/01/2015
ENDEREÇO		**NRO**	**BAIRRO/DISTRITO**		**DATA DE ENTRADA/SAÍDA**
R JONAS ALVES COSTA		00559	CENTRO		21/01/2015
MUNICÍPIO	**CEP**	**FONE/FAX**	**UF**	**INSCRIÇÃO ESTADUAL**	**HORA DE SAÍDA**
JERIQUARA	14450-000	31341256	SP	ISENTO	17:59:34

FATURA / DUPLICATA

NÚMERO	VENCIMENTO	VALOR	NÚMERO	VENCIMENTO	VALOR	NÚMERO	VENCIMENTO	VALOR
0000000001	21/02/2015	834,00						
0000000002	21/03/2015	834,00						

CÁLCULO DO IMPOSTO

BASE DE CÁLCULO DO ICMS	VALOR DO ICMS	BASE CÁLCULO ICMS SUBSTITUIÇÃO	VALOR DO ICMS SUBSTITUIÇÃO	VALOR TOTAL DOS PRODUTOS
0,00	0,00	0,00	0,00	1.668,00

VALOR DO FRETE	VALOR DO SEGURO	DESCONTO	OUTRAS DESPESAS ACESSÓRIAS	VALOR TOTAL DO IPI	VALOR TOTAL DA NOTA
0,00	0,00	0,00	0,00	0,00	1.668,00

TRANSPORTADOR / VOLUMES TRANSPORTADOS

NOME / RAZÃO SOCIAL	FRETE POR CONTA	CÓDIGO ANTT	PLACA DO VEÍCULO	UF	CNPJ / CPF
	0 - Emitente				

ENDEREÇO	MUNICÍPIO	UF	INSCRIÇÃO ESTADUAL

QUANTIDADE	ESPÉCIE	MARCA	NUMERO	PESO BRUTO	PESO LÍQUIDO
4	SOLT/MONT			55,880	55,880

DADOS DO PRODUTO / SERVIÇOS

CÓD. PROD.	DESCRIÇÃO DOS PRODUTOS / SERVIÇOS	NCM/SH	CST	CFOP	UN	QUANTIDADE	V. UNITÁRIO	V. TOTAL	BC ICMS	V. ICMS	V. IPI	ALÍQUOTA ICMS	ALÍQUOTA IPI
430561	100885 PNEU 205/70R15 106/104R G32 CARGO	40112090	590	5929	UN	4.0000	417,0000	1.668,00	0,00	0,00		0,00	

CÁLCULO DO ISSQN

INSCRIÇÃO MUNICIPAL	VALOR TOTAL DOS SERVIÇOS	BASE DE CÁLCULO DO ISSQN	VALOR DO ISSQN
27167			

DADOS ADICIONAIS

INFORMAÇÕES COMPLEMENTARES
MD-5: 5A0F93E34C74F9587E 176FE26B0965C4 Sujeito a Sub Trib conf Conv 92 de 2011 Prot 101 de 08Prot 22 de 08 Prot 24 de 09 Prot 36 de 04 Prot 41 de 08Prot 46 de 11 Prot 97 de 10 Conv 110 de 2007 Conv 110 de 2007IPI Nao TributadaAliq zero de COFINS conf Lei n 10485 de 3 de julho de 2002 Aliq zero de PIS conf Lei n 10485 de 3 de julho de 2002 Req.: V.0170852A0-PAULO CESA Placa:DJP8346 BD01 Resp.Lib:085 Cliente 0000000411345 Veic.:DUCATO /2008 Km:56 6027
optou por nao deixar os pneus para a correta destinacao ambiental
Tributacao feita pelo Cupom Fiscal No. 037968 Caixa No. 001 Tx.Atr 3,90% Bloq.
Numero Pedido: 43421 - Modelo: 55. Itinerario:-. Val.Aprox.Tributos:542,93 (32,55%)
Fonte: IBPT.

RESERVADO AO FISCO

DPASCHOAL
Economia Verde
Fundação EDUCAR DPASCHOAL

RECEBI (EMOS) DE COMERCIAL AUTOMOTIVA S.A. A(S) MERCADORIA(S) CONSTANTES NA NF-e INDICADA AO LADO

DATA DO RECEBIMENTO	IDENTIFICAÇÃO E ASSINATURA DO RECEBEDOR

NF-E
Nº 43164
SÉRIE 1

COMERCIAL AUTOMOTIVA S.A.
AVENIDA BRASIL,566
CIDADE NOVA
FRANCA SP
CEP: 14401-240
FONE: 1637212177

DANFE

Documento Auxiliar da Nota Fiscal Eletrônica

0 - ENTRADA
1 - SAÍDA [1]

Nº **43164**
SÉRIE 1
FOLHA 1 / 1

CHAVE DE ACESSO
3515 0145 9870 0500 1755 5500 1000 0431 6412 7223 7326

Consulta de autenticidade no portal nacional da NF-e www.nfe.fazenda.gov.br/portal ou no site da Sefaz Autorizadora

NATUREZA DA OPERAÇÃO	
Lan.ef.dec.emis.doc.fis.rel.op.pr.reg.equip.CF	

INSCRIÇÃO ESTADUAL	INSCRIÇÃO ESTADUAL SUBST. TRIBUTÁRIA	CNPJ	PROTOCOLO DE AUTORIZAÇÃO DE USO
310039941115		45.987.005/0017-55	135150041945162 21/01/2015 18:00:06

DESTINATÁRIO/REMETENTE

NOME / RAZÃO SOCIAL			CNPJ/CPF	DATA DE EMISSÃO
PREFEITURA M DE JERIQUARA			45.353.315/0001-50	21/01/2015
ENDEREÇO	**NRO**	**BAIRRO/DISTRITO**		**DATA DE ENTRADA/SAÍDA**
R JONAS ALVES COSTA	00559	CENTRO		21/01/2015
MUNICÍPIO	**CEP**	**FONE/FAX**	**UF / INSCRIÇÃO ESTADUAL**	**HORA DE SAÍDA**
JERIQUARA	14450-000	31341256	SP ISENTO	17:59:34

FATURA / DUPLICATA

NÚMERO	VENCIMENTO	VALOR	NÚMERO	VENCIMENTO	VALOR	NÚMERO	VENCIMENTO	VALOR
0000000001	21/02/2015	834,00						
0000000002	21/03/2015	834,00						

CÁLCULO DO IMPOSTO

BASE DE CÁLCULO DO ICMS	VALOR DO ICMS	BASE CÁLCULO ICMS SUBSTITUIÇÃO	VALOR DO ICMS SUBSTITUIÇÃO	VALOR TOTAL DOS PRODUTOS
0,00	0,00	0,00	0,00	1.668,00

VALOR DO FRETE	VALOR DO SEGURO	DESCONTO	OUTRAS DESPESAS ACESSÓRIAS	VALOR TOTAL DO IPI	VALOR TOTAL DA NOTA
0,00	0,00	0,00	0,00	0,00	1.668,00

TRANSPORTADOR / VOLUMES TRANSPORTADOS

NOME / RAZÃO SOCIAL	FRETE POR CONTA	CÓDIGO ANTT	PLACA DO VEÍCULO	UF	CNPJ / CPF
	0 - Emiter				
ENDEREÇO	**MUNICÍPIO**			**UF**	**INSCRIÇÃO ESTADUAL**

QUANTIDADE	ESPÉCIE	MARCA	NÚMERO	PESO BRUTO	PESO LÍQUIDO
4	SOLT/MONT			55,880	55,880

DADOS DO PRODUTO / SERVIÇOS

CÓD. PROD.	DESCRIÇÃO DOS PRODUTOS / SERVIÇOS	NCM/SH	CST	CFOP	UN	QUANTIDADE	V. UNITÁRIO	V. TOTAL	BC ICMS	V. ICMS	V. IPI	ALÍQUOTA ICMS	ALÍQUOTA IPI
430561	100889 PNEU 205/70R15 106/104R G32 CARGO	40112090	590	5929	UN	4.0000	417,0000	1.668,00	0,00	0,00		0,00	

CÁLCULO DO ISSQN

INSCRIÇÃO MUNICIPAL	VALOR TOTAL DOS SERVIÇOS	BASE DE CÁLCULO DO ISSQN	VALOR DO ISSQN
27167			

DADOS ADICIONAIS

INFORMAÇÕES COMPLEMENTARES
MD-5: 5A0F93E34C74F9587E 176FE26B0965C4 Sujeito a Sub Trib conf Conv 92 de 2011 Prot 101 de 08Prot 22 de 08 Prot 24 de 09 Prot 36 de 04 Prot 41 de 08Prot 46 de 11 Prot 97 de 10 Conv 110 de 2007 Conv 110 de 2007IPI Nao TributadaAliq zero de COFINS conf Lei n 10485 de 3 de julho de 2002 Aliq zero de PIS conf Lei n 10485 de 3 de julho de 2002 V.0170852A0-PAULO CESA Placa:DJP8346 BD01 Resp.Lib:085 Req.: 0000000411345 Veic.:DUCATO /2008 Km:56 6027 Cliente optou por nao deixar os pneus para a correta destinacao ambiental Tributacao feita pelo Cupom Fiscal No. 037968 Caixa No. 001 Tx.Atr 3,90% Bloq. Numero Pedido: 43421 - Modelo: 55. Itinerario:-. Val.Aprox.Tributos:542,93 (32,55%) Fonte: IBPT.

RESERVADO AO FISCO

DOCUMENTO AUXILIAR DE VENDA - ORDEM DE SERVIÇO.

NÃO É DOCUMENTO FISCAL - NÃO É VÁLIDO COMO RECIBO E COMO GARANTIA DE MERCADORIA - NÃO COMPROVA PAGAMENTO.

DPASCHOAL

DPASCHOAL - AV. BRASIL, 566 , FRANCA , SP
CGC: 45987005001755 INSCR.EST. 310039941115 INSCR.MUN. 27167

ORDEM DE SERVIÇO Nº 0000000410690

Fone: 3721-2177 | **VENDEDOR: PAULO CESAR DE OLIVEIRA - 0170852**

Documento Fiscal: 000000

Dados do Cliente

Nome:
PREFEITURA M DE JERIQUARA - 017248825
Endereço:
R JONAS ALVES COSTA 00559
Cidade:
JERIQUARA
CEP:014450-000

CPF/CGC: 45.353.315/0001-50
IE: ISENTO
Data Nasc/Fund: 01.01.50
UF: SP
Telefone (DDD):
Resid.: (016) 31341256
Comercial: () 00000000
Celular: 31341347
Nome de quem Aprovou:

Dados do Veículo

Marca/Modelo:
FIAT DUCATO
FURGAO MAXI 2.8 DIESEL 2008
Cor:
Km Veículo: 1
Placa: CPV4020
Renavam:

Data da Emissão:	Hora da Emissão:	Preço Válido Até:	Data Início Serviço:	Data Término Serviço:	Hora Prevista p/ Entrega ao Cliente:
08/01/15	15:39	13/01/15	08/01/15	08/01/15	18:00

CÓD.PRODUTO	QTDE	DESCRIÇÃO PRODUTO/SERVIÇO	M/S	VALOR TABELA	DESCONTO/ACRESCIMO UNITÁRIO	VALOR UNITÁRIO	VALOR TOTAL
00000000430561	4	PNEU 205/70R15 106/104R G32 CARG - IR	M	535,17	Desconto : 118,17	417,00	1.668,00
00000009950613	4	MONTAGEM PNEU ARO ...\15 - IR		14,93	Desconto : 1,93	13,00	52,00
00000009901124	4	BALANCEAMENTO RODA ACO - IR		22,98	Desconto : 9,98	13,00	52,00
00000009903020	1	ALINHAMENTO DIR TOTAL AROS 15/16 - IR		113,82	Desconto : 21,82	92,00	92,00

COND. PAGAMENTO À PRAZO

VALOR TOTAL DA VENDA 1.864,00

Nº Parcelas	Venc.	Valor	Nº Parcelas	Venc.	Valor
01	08/02/15	932,00			
02	08/03/15	932,00			

MENSAGENS
. Cliente deixará sob nossa responsabilidade 4 pneus para correta destinação ambiental.
. Checkup´s a serem realizados : <RODIZIO DE PNEUS>

CLIENTE ESTÁ CIENTE DE TODOS OS TERMOS DESTA ORDEM DE SERVIÇO

Nº DO DOCUMENTO FISCAL

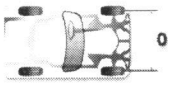

ESPECIFICAÇÕES DA CALIBRAGEM

DIANTEIRA		TRASEIRA	
Meia Carga	Carga Total	Meia Carga	Carga Total
59	59	65	65

MEDIDA ÂNGULO ALINHAMENTO
(Restrição : MODELO 244 -TETO BAIXO ARO 15 2004/2009)

DIANTEIRA	Conv Total	Camber	Caster
Mínimo	3,00 mm DIV	- 0°30'	+ 0°30'
Ideal	2,00 mm DIV	0°0'	1°0'
Máximo	1,00 mm DIV	+ 0°30'	+ 1°30'

TRASEIRA	Conv Indiv.	Camber
Mínimo	0,75 mm DIV	- 0°30'
Ideal	0,00 mm CONV	0°0'
Máximo	0,75 mm CONV	+ 0°30'

OCORRÊNCIAS TÉCNICAS

ASS.RESPONSÁVEL ASS.CLIENTE

É VEDADA A AUTENTICAÇÃO DESTE DOCUMENTO

Webmail

Assunto **orçamento**
De <vendas.f33@campneus.com.br>,
Para <cota@jeriquara.sp.gov.br>,
Data 2015-01-08 10:39

bom dia

segue o orçamento conforme solicitado

pneus PIRELLI

205/70/r15 chrono .....r$425,00 cada

alimhamento .....r$ 50,00

balanceamento.....r$ 15,00 cada roda

montagem .....r$ 6,00 cada

valvulas(bicos) .....r$ 6,00 cada

215/75/r17,5 mc45 .....r$ 759,00 cada

att

Renato

CAMPNEUS 16 37242855

Curtir 0
Tweet 0
g+1



INSTALAÇÃO GRATUITA
clique aqui

Pneu Conti tal aro 15 - 205/70R15 nco 8 - 106/104R 8 ıas

Cod. Item: 0451379

10X de R$ 44 juros
ou R$ 449,90
R$ 422,91 no boleto

Escolha a quantidade:

DÚVIDAS PARA COMPRAR O SEU PNEU? COMPRE PELO TELEFONE (11) 4904-9444

SITE BLINDADO

ELSONSTYLO
CALÇADOS E ARTIGOS ESPORTIVOS

CNPJ 05.802.256./0001-36

M. NOGUEIRA E SILVA ME

RUA GENERAL TELLES, 1461

ORÇAMENTO

TROFEU REF 25296	1	R$	353,00	R$	353,00
TROFEU REF 25484	1	R$	340,00	R$	340,00
TROFEU REF 25298	1	R$	330,00	R$	330,00
TROFEU REF 25299	1	R$	126,00	R$	126,00
TROFEU REF 20702	1	R$	90,00	R$	90,00
TROFEU REF 20703	1	R$	90,00	R$	90,00
TROFEU REF 25355	1	R$	90,00	R$	90,00
BOLA PENALTY	3	R$	90,00	R$	270,00

TOTAL R$ 1.689,00

Franca-sp 12 de janeiro de 2015

Condições de pagamento : 30 dias

Vendedor: kika

05 802 256/0001-36
M. NOGUEIRA E SILVA - ME
Rua General Telles N.º 1461
Centro CEP 14400-450
FRANCA — SP

3722-2024

CENTER SPORTS CONFEÇÕES LTDA
CNPJ: 24.036.444/0001-45 I.E. 647.590.373.00-66
RUA GERALDO MARCOLINI,1609-B SAO SEBASTIAO DO PARAISO-MG
BAIRRO VILA SANTA MARIA CEP : 37950-000
TELEFONE : 35- 3531-7410 E MAIL: centersportsssp@gmail.com

ORÇAMENTO Nº 201509012

TROFEU REF 25296	1	R$	375,00	R$	375,00
TROFEU REF 25484	1	R$	365,00	R$	365,00
TROFEU REF 25298	1	R$	355,00	R$	355,00
TROFEU REF 25299	1	R$	129,00	R$	129,00
TROFEU REF 20702	1	R$	110,00	R$	110,00
TROFEU REF 20703	1	R$	110,00	R$	110,00
TROFEU REF 25355	1	R$	110,00	R$	110,00
BOLA PENALTY	3	R$	109,90	R$	329,70
		TOTAL		R$	1.883,70

24 036 444/0001-45
CENTER SPORT CONFECÇÕES LTDA
Rua Geraldo Marcolino, 1609-B
Vila Sta. Maria – CEP 37.950-000
SÃO SEBASTIÃO DO PARAÍSO-MG.



FEIRA DO CALÇADOS LTDA
RUA FRANCSICO MARQUES 492 FRANCA-SP
CNPJ: 45.311.412/0001-80I. E. : 310.025.746.110
FONE: 16-3723-2770

ORÇAMENTO

PARA SECRETARIA ESPORTES JERIQUARA

01 TROFEU 1º LUGAR	R$ 360,00	R$ 360,00
01 TROFEU 2º LUGAR	R$ 350,00	R$ 350,00
01 TROFEU 3º LUGAR	R$ 340,00	R$ 340,00
01 TROFEU 4º LUGAR	R$ 135,00	R$ 135,00
03 TROFEUS	R$ 120,00	R$ 360,00
03 BOLA PENALTY	R$ 115,00	R$ 345,00

45 311 412/0001-80
FEIRA DO CALÇADO STYLO
- LTDA
Rua Francisco Marques N.º 492
Vila Santos Dumont—CEP 14.405-3[illegible]
FRANCA—SP.

TOTAL .....R$ 1.890,00

03/02/2015 - BANCO DO BRASIL - 14:56:15
694918471 0200

COMPROVANTE DE PAGAMENTO DE TITULOS

BANCO SANTANDER BANESPA S.A.

03399099883117410001116756201014863460000093200
DATA DO PAGAMENTO 03/02/2015
VALOR DO DOCUMENTO 932,00
VALOR COBRADO 932,00

NR.AUTENTICACAO 6.0AB.BED.F65.67C.62F
LEIA NO VERSO COMO CONSERVAR ESTE DOCUMENTO,
ENTRE OUTRAS INFORMACOES.

03/02/2015 - BANCO DO BRASIL - 14:56:16
694918471 0201

COMPROVANTE DE PAGAMENTO DE TITULOS

BANCO SANTANDER BANESPA S.A.

03399099883117410001116757001017563740000093200
DATA DO PAGAMENTO 03/02/2015
VALOR DO DOCUMENTO 932,00
VALOR COBRADO 932,00

NR.AUTENTICACAO B.680.3E7.7CA.F04.BDA
LEIA NO VERSO COMO CONSERVAR ESTE DOCUMENTO,
ENTRE OUTRAS INFORMACOES.

Santander S.A. | **033-7** | **RECIBO DO PAGADOR**

Local de Pagamento
ATÉ O VENCIMENTO, PAGUE PREFERENCIALMENTE NO SANTANDER
APÓS O VENCIMENTO, PAGUE SOMENTE NO SANTANDER

Vencimento: **21.02.2015**

Beneficiário
Comercial Automotiva S/A - CNPJ 45.987.005/0001-98

Agência / Código do Beneficiário: **2162/000998311**

Uso do Banco

Data do Documento	Nr. do Documento	Espécie Doc.	Aceite	Data Processamento
21.01.2015	000043164-001	DM	N	21.01.2015

Nosso Número: **741000116756-2**

Carteira	Espécie	Quantidade	(x) Valor
COBRANÇA SIMPLES - ECR	R$		

(=) Valor do Documento: **932,00**

Instruções:

-Título sujeito a protesto após 05 dias do vencimento
-Não realizar pagamento em casas lotéricas ou correspondente bancários
-Não receber após 60 dias do vencimento
-Após o vencimento cobrar juros de mora de R$1,21 por dia de atraso
-Após o vencimento cobrar multa de 2,00%

Pedido: 0017.043421 Parcela: 001

(-) Descontos

(-) Abatimento

(+) Mora

(+) Outros acréscimos

(=) Valor Cobrado

Pagador
PREFEITURA M DE JERIQUARA CNPJ/CPF: 45.353.315/0001-50
R JONAS ALVES COSTA 00559 - CENTRO
14450-000 - JERIQUARA - SP

Pagador / Avalista:

Autenticação Mecânica/FICHA DE COMPENSAÇÃO

ATENÇÃO

APÓS O VENCIMENTO SERÁ COBRADO
MULTA DE 2% + MORA DIÁRIA.
PROTESTO APÓS 5 DIAS DE VENCIMENTO.

Santander S.A. | 033-7 | **RECIBO DO PAGADOR**

Local de Pagamento
ATÉ O VENCIMENTO, PAGUE PREFERENCIALMENTE NO SANTANDER
APÓS O VENCIMENTO, PAGUE SOMENTE NO SANTANDER

Vencimento: 21.03.2015

Beneficiário
Comercial Automotiva S/A - CNPJ 45.987.005/0001-98

Agência / Código do Beneficiário: 2162/000998311

Uso do Banco

Data do Documento	Nr. do Documento	Espécie Doc.	Aceite	Data Processamento
21.01.2015	000043164-001	DM	N	21.01.2015

Espécie	Quantidade	(x) Valor
R$		

Nosso Número: 741000116757-0

(=) Valor do Documento: 932,00

Carteira
COBRANÇA SIMPLES - ECR

Instruções:

-Título sujeito a protesto após 05 dias do vencimento
-Não realizar pagamento em casas lotéricas ou correspondente bancários
-Não receber após 60 dias do vencimento
-Após o vencimento cobrar juros de mora de R$1,21 por dia de atraso
-Após o vencimento cobrar multa de 2,00%

Pedido: 0017.043421 Parcela: 002

(-) Descontos

(-) Abatimento

(+) Mora

(+) Outros acréscimos

(=) Valor Cobrado

Pagador
PREFEITURA M DE JERIQUARA CNPJ/CPF: 45.353.315/0001-50
R JONAS ALVES COSTA 00559 - CENTRO
14450-000 - JERIQUARA - SP

Pagador / Avalista:

Autenticação Mecânica/FICHA DE COMPENSAÇÃO

ATENÇÃO

APÓS O VENCIMENTO SERÁ COBRADO
MULTA DE 2% + MORA DIÁRIA.
PROTESTO APÓS 5 DIAS DE VENCIMENTO.

PREFEITURA MUNICIPAL DE JERIQUARA

Rua Jonas Alves Costa, 559
45353315/0001-50 Exercício: 2015

ORDEM DE PAGAMENTO

ORDEM DE PAGAMENTO 00275

DATA: 21/01/2015 VENCTO:03/02/2015 PAGTO: 03/02/2015

Credor..: COMERCIAL AUTOMOTIVA S.A CNPJ: 45.987.005/0017-55 Cod: 1895
Endereço: AV. BRASIL, 566
Cidade..: FRANCA CEP: 14401-000

Discriminação..:
REFERENTE PAGAMENTO PELO FORNECIMENTO DE PNEUS.

Valor **1.864,00**
(um mil, oitocentos e sessenta e quatro reais) * * *

PREFEITURA MUNICIPAL DE JERIQUARA

Rua Jonas Alves Costa, 559
45353315/0001-50

NOTA DE EMPENHO

279

NOTA DE EMPENHO Nº 279	FICHA: 125	DATA: 21/01/2015	REQUISIÇÃO Nº:

LICITAÇÃO: DISPENSA	DOCUMENTO: NOTA FISCAL Nº	VENCIMENTO: 02/02/2015

NOME: COMERCIAL AUTOMOTIVA S.A — 45.987.005/0017-55 — CÓDIGO: 1895
ENDEREÇO: AV. BRASIL, 566 — FRANCA

DESCRIÇÃO DO MATERIAL E/OU SERVIÇO	VALOR TOTAL
referente pagamento pelo fornecimento de serviços mecanicos/pintura/funilaria/reparos em geral. 01 TESOURO 310 SAÚDE-GERAL 000 SAÚDE-GERAL	
OR - Ordinario — **SOMA**	**196,00**

CÓDIGO	CLASSIFICAÇÃO DA DESPESA EMPENHADA
02	EXECUTIVO
02 04 10	Fundo Municipal de Saúde
3.3.90.39.19	MANUTENÇÃO E CONSERVAÇÃO DE VEÍCULOS
10.301.0150.2085.0000	Administração da Saúde Pública

DOTAÇÃO	EMPENHADO ATÉ A DATA	VALOR DESTE EMPENHO	SALDO ATUAL
300.000,00	6.696,76	196,00	293.107,24

VALOR A SER PAGO R$ **196,00**

cento e noventa e seis reais **********

EMPENHO AUTORIZADO EM 21/01/2015

A DESPESA REFERENTE A ESTE EMPENHO, FOI DEVIDAMENTE PROCESSADA, ENCONTRANDO-SE EM ORDEM PARA PAGAMENTO.

DATA

CONTABILIZADO

DATA — Gustavo Henrique Costa — CONTADOR

ORDEM DE PAGAMENTO. PAGUE-SE:

DATA — Sebastião Henrique Dal Pccolo — ORDENADOR DA DESPESA

DESPESA PAGA EM 03/02/15

BANCO	CONTA	CHEQUE	VALOR
001	106121-6	853595	

Letícia de Paula Almeida
TESOUREIRO

RECIBO

RECEBI(EMOS) O VALOR CONSTANTE DESTE EMPENHO.

NOME:
CNPJ/CPF:

PREFEITURA MUNICIPAL DE FRANCA
SECRETARIA MUNICIPAL DE FINANÇAS
NOTA FISCAL ELETRÔNICA DE SERVIÇO - NFS-e

Número da NFS-e **12995**

Data e Hora da Emissão	21/01/2015 17:59:15	Competência	1/2015	Código de Verificação	960468396
Número do RPS	16786	No. da NFS-e substituída		Local da Prestação	FRANCA - SP

Dados do Prestador de Serviços

Razão Social/Nome	COMERCIAL AUTOMOTIVA S.A.				
Nome Fantasia					
CNPJ/CPF	45.987.005/0017-55	Inscrição Municipal	27167	Município	FRANCA - SP
Endereço e Cep	AVENIDA BRASIL ,566 - VILA APARECIDA CEP: 14401-234				
Complemento:		Telefone:	(16)3728-8037	e-mail:	fiscal@dpaschoal.com.br

Dados do Tomador de Serviços

Razão Social/Nome	PREFEITURA M DE JERIQUARA				
CNPJ/CPF	45.353.315/0001-50	Inscrição Municipal		Município	JERIQUARA - SP
Endereço e CEP	JONAS ALVES COSTA ,559 - CENTRO CEP: 14450-000				
Complemento:		Telefone:	(16)3134-1256	e-mail:	cota@jeriquara.sp.gov.br

Discriminação dos Serviços

DESC: BALANCEAMENTO RODA ACO|QTDE: 4|VL: 13,00|DESC: MONTAGEM PNEU ARO ...\15|QTDE: 4|VL: 13,00|DESC: ALINHAMENTO DIR TOTAL AROS 15/16|QTDE: 1|VL: 92,00|

Código do Serviço / Atividade

14.01 / 452000400 - SERVIÇOS DE ALINHAMENTO E BALANCEAMENTO DE VEÍCULOS AUTOMOTORES

Detalhamento Específico da Construção Civil

Código da Obra		Código ART	

Tributos Federais

PIS	COFINS	IR(R$)	INSS(R$)	CSLL(R$)

Detalhamento de Valores - Prestador dos Serviços		Outras Retenções	Cálculo do ISSQN devido no Município	
Valor dos Serviços R$	196,00	Natureza Operação	Valor dos Serviços R$	196,00
(-) Desconto Incondicionado		1-Tributação no município	(-) Deduções permitidas em lei	
(-) Desconto Condicionado		Regime especial Tributação	(-) Desconto Incondicionado	
(-) Retenções Federais	0,00	0-Nenhum	Base de Cálculo	196,00
Outras Retenções		Opção Simples Nacional	(x) Alíquota %	3,00

(-) ISS Retido		2 - Não	ISS a reter:	( ) Sim (X) Não
(=) Valor Líquido R$	196,00	Incentivador Cultura	**(=) Valor do ISS: R$**	5,88
		2-Não		
Avisos	1- Uma via desta Nota Fiscal será enviada através do e-mail fornecido pelo Tomador dos Serviços. 2- A autenticidade desta Nota Fiscal poderá ser verificada no site, franca.ginfes.com.br com a utilização do Código de Verificação.			

Prefeitura Municipal de Franca
SECRETARIA DE FINANÇAS
NOTA FISCAL ELETRÔNICA DE SERVIÇOS - NFS-e

Código Verificação RPS	Número do RPS
960468396	16786

Número da Nota
12995
Data e Hora de Emissão
2015-01-21T17:59:15
Código de Verificação
960468396

Dados do Prestador de Serviço

DPASCHOAL

CNPJ/CPF: 45.987.005/0017-55 Inscrição Municipal: 27167
Razão Social/Nome: COMERCIAL AUTOMOTIVA S.A
Endereço: AV. BRASIL Nº.: 566
CEP: 14401-240 Tel.: (16) 3721-2177
Município: FRANCA 3516200 UF: SP

Dados do Tomador de Serviço

CNPJ/CPF: 45353315000150 Inscrição Municipal:
Razão Social/Nome: PREFEITURA M DE JERIQUARA
Endereço: JONAS ALVES COSTA Nº.: 559
Município: JERIQUARA 3525409 UF: SP
Telefone: (16) 3134-1256 Email: cota@jeriquara.sp.gov.br

Código do Serviço / Atividade

1401 / 452000400
Serviço de manutenção de veículos automotores

Discriminação dos Serviços

Ref. Competência 2015-01-21T17:59:15

DESC: BALANCEAMENTO RODA ACO|QTDE: 4|VL: 13,00|DESC: MONTAGEM PNEU ARO ...\15|QTDE: 4|VL: 13,00|DESC: ALINHAMENTO DIR TOTAL AROS 15/16|QTDE: 1|VL: 92,00|

PIS (R$)	COFINS (R$)	IR (R$)	INSS (R$)	CSLL (R$)

Valor das Deduções (R$)	Descontos Incondicionados (R$)	Descontos Condicionados (R$)	Outras Retenções (R$)

Valor Total da Nota (R$)

196.00

v4.3.0

Valor Líquido da Nota (R$)	Base de Cálculo (R$)	Alíquota (%)	Valor do ISS (R$)	ISS a Reter
196.00	196.00	3,00%	5.88	2

Valor Crédito Gerado (R$)

Este RPS nao e valido como documento fiscal, devendo ser convertido em NFSe no prazo de 10 dias.
PLACA: DJP8346 VEICULO: DUCATO MAXI CURTO/2008 KM: 566027 -

03/02/2015 - BANCO DO BRASIL - 14:56:15
694918471 0200

COMPROVANTE DE PAGAMENTO DE TITULOS

BANCO SANTANDER BANESPA S.A.

03399099883117410001116756201014863460000093200
DATA DO PAGAMENTO 03/02/2015
VALOR DO DOCUMENTO 932,00
VALOR COBRADO 932,00

NR.AUTENTICACAO 6.0AB.BED.F65.67C.62F
LEIA NO VERSO COMO CONSERVAR ESTE DOCUMENTO,
ENTRE OUTRAS INFORMACOES.

03/02/2015 - BANCO DO BRASIL - 14:56:16
694918471 0201

COMPROVANTE DE PAGAMENTO DE TITULOS

BANCO SANTANDER BANESPA S.A.

03399099883117410001116757001017563740000093200
DATA DO PAGAMENTO 03/02/201
VALOR DO DOCUMENTO 932,00
VALOR COBRADO 932,00

NR.AUTENTICACAO B.680.3E7.7CA.F04.BD
LEIA NO VERSO COMO CONSERVAR ESTE DOCUMENTO,
ENTRE OUTRAS INFORMACOES.

PREFEITURA MUNICIPAL DE JERIQUARA

Rua Jonas Alves Costa, 559
45353315/0001-50 Exercício: 2015

ORDEM DE PAGAMENTO

ORDEM DE PAGAMENTO 00275

DATA: 21/01/2015 VENCTO:03/02/2015 PAGTO: 03/02/2015

Credor..: COMERCIAL AUTOMOTIVA S.A CNPJ: 45.987.005/0017-55 Cod: 1895
Endereço: AV. BRASIL, 566
Cidade..: FRANCA CEP: 14401-000

Discriminação..:
REFERENTE PAGAMENTO PELO FORNECIMENTO DE PNEUS.

Valor **1.864,00**
(um mil, oitocentos e sessenta e quatro reais) * * *

PREFEITURA MUNICIPAL DE JERIQUARA

Rua Jonas Alves Costa, 559
45353315/0001-50

NOTA DE EMPENHO

132

NOTA DE EMPENHO Nº **132**	FICHA: 123	DATA: 09/01/2015	REQUISIÇÃO Nº:

LICITAÇÃO: 000023/14	PREGÃO PRESENCIAL	0017/14	DOCUMENTO: NOTA FISCAL Nº	VENCIMENTO: 28/01/2015

NOME: DROGARIA BRAZUL FARMA LTDA ME — 07.157.053/0001-60 — CÓDIGO: 1052
ENDEREÇO: RUA CEL FRANCISCO LINO, 551 — JERIQUARA

DESCRIÇÃO DO MATERIAL E/OU SERVIÇO	VALOR TOTAL
REFERENTE PAGAMENTO PELO FORNECIMENTO DE FRALDAS GERIATRICAS. 01 TESOURO 310 SAÚDE-GERAL 000 SAÚDE-GERAL	
OR - Ordinario	**SOMA** **989,36**

CÓDIGO	CLASSIFICAÇÃO DA DESPESA EMPENHADA
02	EXECUTIVO
02 04 10	Fundo Municipal de Saúde
3.3.90.30.22	MATERIAL DE LIMPEZA E PRODUTOS DE HIGIENIZAÇÃO
10.301.0150.2085.0000	Administração da Saúde Pública

DOTAÇÃO	EMPENHADO ATÉ A DATA	VALOR DESTE EMPENHO	SALDO ATUAL
500.000,00	12.636,75	989,36	486.373,89

VALOR A SER PAGO R$ **989,36**

novecentos e oitenta e nove reais e trinta e seis centavos * * *

PEDIDO DE COMPRA

Autorizado por :
Data : 09/01/2015

Pedido	Data Pedido	Data Entrega
00019/15	09/01/2015	12/01/2015

Fornecedor DROGARIA BRAZUL FARMA LTDA ME — COD: 1052
Endereço: RUA CEL FRANCISCO LINO, 551 — Nº: — CNPJ: 07.157.053/0001-60
JERIQUARA

Cod Prod	Discr.	Unid	Quant	$ Unit	Centro de Custo	Valor
022.055.052	FRALDA GERIATRICA TAM. G	UN	400	0,85	MANUT DA ADMINISTR.	340,00
022.055.053	FRALDA GERIATRICA TAM. M	UN	500	0,83	MANUT DA ADMINISTR.	415,00
2.055.035	FRALDA GERIATRICA XG	PCT	252	0,93	MANUT DA ADMINISTR.	234,36
TOTAL PEDIDO						989,36

Reserva(s):
Empenho(s):

Obs.:

_
Interessado \ Responsável

Ana Carolina Ferreira de Souza
Almoxarife

Recebemos de DROGARIA BRAZUL FARMA LTDA ME os produtos constantes da Nota Fiscal indicada ao lado		NF-e Nº: 000.000.224 SÉRIE: 1
DATA DE RECEBIMENTO	IDENTIFICAÇÃO E ASSINATURA DO RECEBEDOR	

IDENTIFICAÇÃO DO EMITENTE

DROGARIA BRAZUL FARMA LTDA ME
RUA CORONEL FRANCISCO LINO 551
BRASIL - 14450-000
JERIQUARA - SP
FONE: (16)3134-1271

DANFE
Documento Auxiliar da Nota Fiscal Eletrônica
0 - ENTRADA
1 - SAÍDA [1]
N.º 000.000.224
SÉRIE 1-FOLHA 1/1

CHAVE DE ACESSO
3515 0107 1570 5300 0160 5500 1000 0002 2410 0078 1708

Consulta de autenticidade no portal nacional da NF-e www.nfe.fazenda.gov.br/portal ou no site da Sefaz Autorizadora

NATUREZA DA OPERAÇÃO	PROTOCOLO DE AUTORIZAÇÃO DE USO
VENDA SUBST TRIB*	135150018718032 12/01/2015 12:31:56

INSCRIÇÃO ESTADUAL	INSCRIÇÃO ESTADUAL DO SUBST. TRIBUTÁRIO	C.N.P.J.
402052172118		07.157.053/0001-60

DESTINATÁRIO / REMETENTE

NOME / RAZÃO SOCIAL			CNPJ / CPF	DATA DE EMISSÃO
PREFEITURA MUNICIPAL DE JERIQUARA			45.353.315/0001-50	12/01/2015
ENDEREÇO	**BAIRRO**		**CEP**	**DATA DE SAIDA**
R JONAS ALVES COSTA 559	CENTRO		14450-000	12/01/2015
MUNICÍPIO	**FONE / FAX**	**ESTADO**	**INSCRIÇÃO ESTADUAL**	**HORA DE SAIDA**
JERIQUARA	( )3134-1256	SP		

FATURA/DUPLICATAS

NÚMERO DA FATURA	VALOR ORIGINAL	VALOR DO DESCONTO	VALOR LÍQUIDO
224	989,36	0,00	989,36

CÁLCULO DO IMPOSTO

BASE DE CÁLCULO DO ICMS	VALOR DO ICMS	BASE CÁLCULO DO ICMS SUBST.	VALOR DO ICMS SUBST.	VALOR TOTAL DOS PRODUTOS
0,00	0,00	0,00	0,00	989,36

VALOR DO FRETE	VALOR DO SEGURO	DESCONTO	OUTRAS DESP. ACESSÓRIAS	VALOR DO IPI	VALOR TOTAL DA NOTA FISCAL
0,00	0,00	0,00	0,00	0,00	989,36

TRANSPORTADOR / VOLUMES TRANSPORTADOS

NOME / RAZÃO SOCIAL	FRETE POR CONTA	CÓDIGO ANTT	PLACA DO VEÍCULO	UF	CNPJ / CPF
	0-EMITENTE				
ENDEREÇO	**MUNICÍPIO**			**UF**	**INSCRIÇÃO ESTADUAL**

QUANTIDADE	ESPÉCIE	MARCA	NUMERO	PESO BRUTO	PESO LÍQUIDO
1152				0,000	0,000

DADOS DOS PRODUTOS / SERVIÇOS

CÓDIGO	DESCRIÇÃO DO PRODUTO / SERVIÇO	NCM/SH	CST	CFOP	UNID	QUANT.	VALOR UNITÁRIO	VALOR TOTAL	VALOR DESC.	B.CÁLC. DO ICMS	VALOR ICMS	VALOR IPI	ALÍQ. ICMS	ALÍQ IPI
21864	FRALDA GERIATRICA MODERATE G	30049099	000	5405	UN	400,00	0,85	340,00	0,00	0,00	0,00	0,00	0,00	0,00
21864	FRALDA GERIATRICA MODERATE M	30049099	000	5405	UN	500,00	0,83	415,00	0,00	0,00	0,00	0,00	0,00	0,00
21864	FRALDA GERIATRICA MODERATE XG	30049099	000	5405	UN	252,00	0,93	234,36	0,00	0,00	0,00	0,00	0,00	0,00

DADOS ADICIONAIS

INFORMAÇÕES COMPLEMENTARES	RESERVADO AO FISCO
Valor Aprox. Tributos RS 264,65(26,75%) Fonte: IBPT referente ao pregao presencial n 017/2014 processo 023/2014DOCUMENTO EMITIDO POR ME OU EPP OPTANTE PELO SIMPLES NACIONAL. NAO GERA DIREITO A CREDITO FISCAL DE ICMS E DE IPI	Declaro que o material a que se refere esta Nota Fiscal, foi recebido em perfeita ordem. Em, 12/01/2015

DATA E HORA DA IMPRESSÃO: 12/01/2015 12:32:06

Desenvolvido por Sge Informatica

PREFEITURA MUNICIPAL DE JERIQUARA

Rua Jonas Alves Costa, 559
45353315/0001-50 Exercício: 2015

ORDEM DE PAGAMENTO

ORDEM DE PAGAMENTO 00412

DATA: 09/01/2015 VENCTO:12/02/2015 PAGTO: 12/02/2015

Credor..: DROGARIA BRAZUL FARMA LTDA ME CNPJ: 07.157.053/0001-60 Cod: 1052
Endereço: RUA CEL FRANCISCO LINO, 551
Cidade..: JERIQUARA CEP: 14450000

Discriminação..:
REFERENTE PAGAMENTO PELO FORNECIMENTO DE FRALDAS GERIATRICAS.

Valor **989,36**

(novecentos e oitenta e nove reais e trinta e seis centavos) * * *

PREFEITURA MUNICIPAL DE JERIQUARA

Rua Jonas Alves Costa, 559
45353315/0001-50

NOTA DE EMPENHO

322

NOTA DE EMPENHO Nº 322	FICHA: 123	DATA: 26/01/2015	REQUISIÇÃO Nº:

LICITAÇÃO: 000020/14	PREGÃO PRESENCIAL	0014/14	DOCUMENTO: NOTA FISCAL Nº	VENCIMENTO: 04/02/2015

NOME: COMERCIAL CIRURGICA RIOCLARENSE — 67.729.178/0004-91 — CÓDIGO: 2113
ENDEREÇO: AV. DA SAUDADE, 45 — POCOS DE CALDAS

DESCRIÇÃO DO MATERIAL E/OU SERVIÇO	VALOR TOTAL
referente pagamento pelo fornecimento de medicamentos. 01 TESOURO 310 SAÚDE-GERAL 000 SAÚDE-GERAL	
OR - Ordinario — **SOMA**	**6.631,13**

CÓDIGO	CLASSIFICAÇÃO DA DESPESA EMPENHADA
02	EXECUTIVO
02 04 10	Fundo Municipal de Saúde
3.3.90.30.09	MATERIAL FARMACOLÓGICO
10.301.0150.2085.0000	Administração da Saúde Pública

DOTAÇÃO	EMPENHADO ATÉ A DATA	VALOR DESTE EMPENHO	SALDO ATUAL
500.000,00	32.622,99	6.631,13	460.745,88

VALOR A SER PAGO R$ **6.631,13**

seis mil, seiscentos e trinta e um reais e treze centavos * * *

PEDIDO DE COMPRA

Autorizado por :
Data : 26/01/2015

Pedido	Data Pedido	Data Entrega
00063/15	26/01/2015	26/01/2015

Fornecedor COMERCIAL CIRURGICA RIOCLARENSE COD: 2113
Endereço: AV. DA SAUDADE, 45 Nº: CNPJ: 67.729.178/0004-91
POCOS DE CALDAS

Cod Prod	Discr.	Unid	Quant	$ Unit	Centro de Custo	Valor
009.393.001	METRONIDAZOL 500MG/5GR	TB	50	3,6558	MANUT DA ADMINISTR.	182,79
009.001.361	NIMESULIDA 100MG	CP	6.000	0,0487	MANUT DA ADMINISTR.	292,20
.144.015	AMBROXOL 30MG/5ML CLORIDRATO	FR	100	0,973	MANUT DA ADMINISTR.	97,30
009.144.014	AMBROXOL 15MG/5ML CLORIDRATO	FR	100	0,973	MANUT DA ADMINISTR.	97,30
009.001.360	IMIPRAMINA 25MG CLORIDRATO	CP	500	0,139	MANUT DA ADMINISTR.	69,50
009.032.028	DICLOFENACO SODICO 75MG AP. 3ML	AP	200	0,695	MANUT DA ADMINISTR.	139,00
009.001.960	SULFATO FERROSO 40MG	CP	3.000	0,0344	MANUT DA ADMINISTR.	103,20
009.027.013	METOCLOPRAMIDA 10MG CLORIDRATO	CP	1.500	0,0695	MANUT DA ADMINISTR.	104,25
009.132.006	DIMETICONA 75MG/ML	FR	50	0,556	MANUT DA ADMINISTR.	27,80
009.079.020	DEXAMETASONA 0,5MG/5ML	FR	150	1,1398	MANUT DA ADMINISTR.	170,97
009.163.012	LORATADINA 5MG/5ML	FR	50	1,6402	MANUT DA ADMINISTR.	82,01
009.163.004	LORATADINA 10 MG	COMP	300	0,0598	MANUT DA ADMINISTR.	17,94
009.000.650	GLIBENCLAMIDA 5 MG	COMP	2.000	0,0256	MANUT DA ADMINISTR.	51,20
009.278.003	PARACETAMOL 200MG/ML 15ML	FR	300	0,4865	MANUT DA ADMINISTR.	145,95
009.169.006	CINARIZINA 25MG	COMP	2.000	0,0695	MANUT DA ADMINISTR.	139,00
009.000.413	CINARIZINA 75 MG	COMP	2.000	0,0973	MANUT DA ADMINISTR.	194,60
009.133.007	DEXCLORFENIRAMINA 2 MG /5 ML	FCO	200	0,834	MANUT DA ADMINISTR.	166,80
009.403.001	CARVEDILOL 3,125MG	CP	600	0,0973	MANUT DA ADMINISTR.	58,38
009.000.288	NORFLOXACINO 400 MG	COMP	2.000	0,139	MANUT DA ADMINISTR.	278,00
.243.007	BROMETO DE N-BUTILESCOPOLAMINA 10MG	CP	2.000	0,236	MANUT DA ADMINISTR.	472,00
035.000.006	ACIDO ACETILSALICILICO 100 MG	COMP	4.000	0,0139	MANUT DA ADMINISTR.	55,60
009.394.001	NEOMICINA,BACITRACINA 10GRS	TB	200	0,8896	MANUT DA ADMINISTR.	177,92
009.001.511	IBUPROFENO 50MG/ML GTS 30ML	FR	100	1,0425	MANUT DA ADMINISTR.	104,25
009.079.019	DEXAMETASONA 1MG ACETATO	TB	300	0,6255	MANUT DA ADMINISTR.	187,65
009.001.326	ESPIRONOLACTONA 25MG	CP	2.000	0,095	MANUT DA ADMINISTR.	190,00
009.428.001	SALBUTAMOL 2MG/5ML SULFATO 100ML	FR	50	0,695	MANUT DA ADMINISTR.	34,75
009.267.003	BROMIDRATO DE FENOTEROL 5MG/ML	FR	20	1,39	MANUT DA ADMINISTR.	27,80
009.224.003	BROMETO DE IPRATROPIO 0,025%	FR	60	0,4865	MANUT DA ADMINISTR.	29,19
009.306.001	CLONAZEPAM 2,5MG/ML	FR	30	1,529	MANUT DA ADMINISTR.	45,87
009.041.004	CARBAMAZEPINA 200 MG	COMP	4.000	0,0973	MANUT DA ADMINISTR.	389,20
009.429.001	IVERMECTINA 6MG	CP	60	0,3058	MANUT DA ADMINISTR.	18,35
009.139.013	POLIVITAMINAS E SAIS MINERAIS	CP	3.000	0,1112	MANUT DA ADMINISTR.	333,60
009.330.001	SERTRALINA 50MG CLORIDRATO	CP	20	0,2085	MANUT DA ADMINISTR.	4,17
009.110.002	PAROXETINA 20MG CLORIDRATO	CP	500	0,2433	MANUT DA ADMINISTR.	121,65
009.395.001	HALOPERIDOL 70,52MG DECANOATO	AP	50	6,672	MANUT DA ADMINISTR.	333,60
009.092.011	CEFALEXINA 500 MG	COMP	4.000	0,1668	MANUT DA ADMINISTR.	667,20
009.307.001	LACTULOSE 667MG/ML	FR	120	6,95	MANUT DA ADMINISTR.	834,00

PEDIDO DE COMPRA

Autorizado por :
Data : 26/01/2015

Pedido	Data Pedido	Data Entrega
00063/15	26/01/2015	26/01/2015

Fornecedor COMERCIAL CIRURGICA RIOCLARENSE COD: 2113
Endereço: AV. DA SAUDADE, 45 Nº: CNPJ: 67.729.178/0004-91
POCOS DE CALDAS

Cod Prod	Discr.	Unid	Quant	$ Unit	Centro de Custo	Valor
009.001.397	FINASTERIDA 5MG	CP	500	0,30	MANUT DA ADMINISTR.	150,00
009.150.005	FLUCONAZOL 150 MG	CP	200	0,1807	MANUT DA ADMINISTR.	36,14
TOTAL PEDIDO						6.631,13

Reserva(s):
Empenho(s):

Obs.:

_
Interessado \ Responsável

Ana Carolina Ferreira de Souza
Almoxarife

RECEBEMOS DE COMERCIAL CIRURGICA RIOCLARENSE LTDA OS PRODUTOS CONSTANTES DA NOTA FISCAL INDICADA AO LADO		NF-e N. 000589825 SÉRIE 1
DATA DE RECEBIMENTO	IDENTIFICAÇÃO E ASSINATURA DO RECEBEDOR	

Identificação do emitente

COMERCIAL CIRURGICA RIOCLARENSE LTDA
RUA DA SAUDADE, 45
Complemento: A
CAMPO MOGIANA Cep:37701-331
POCOS DE CALDAS/MG
Fone: 3537213913

DANFE

DOCUMENTO AUXILIAR DA NOTA FISCAL ELETRÔNICA
0-ENTRADA
1-SAÍDA [1]

N. 000589825
SÉRIE 1
FOLHA 01/04

CHAVE DE ACESSO DA NF-E
3115 0167 7291 7800 0491 5500 1000 5898 2518 6472 4830

Consulta de autenticidade no portal nacional da NF-e www.nfe.fazenda.gov.br/portal ou no site da SEFAZ Autorizada

NATUREZA DA OPERAÇÃO	PROTOCOLO DE AUTORIZAÇÃO DE USO
VENDA DE MERC ADQ E REC DE TERC, DEST A NAO CONTRIBUINTE	131151657871110 26/01/2015 13:43:24

INSCRIÇÃO ESTADUAL	INSC.ESTADUAL DO SUBST.TRIB.	CNPJ
0629965800102		67.729.178/0004-91

DESTINATARIO/REMETENTE

NOME/RAZÃO SOCIAL	CNPJ/CPF	DATA DE EMISSÃO
PREF MUN DE JERIQUARA - 5888	45.353.315/0001-50	26/01/2015

ENDEREÇO	BAIRRO/DISTRITO	CEP	DATA ENTRADA/SAÍDA
RUA JONAS ALVES COSTA, 559	CENTRO	14450-000	26/01/2015

MUNICIPIO	FONE/FAX	UF	INSCRIÇÃO ESTADUAL	HORA ENTRADA/SAÍDA
JERIQUARA	1631341256	SP	ISENTO	

FATURA

0589825/01 27/02/2015 6.631,13								

CÁLCULO DO IMPOSTO

BASE DE CALCULO DO ICMS	VALOR DO ICMS	BASE DE CALCULO DO ICMS SUBSTITUIÇÃO	VALOR DO ICMS SUBSTITUIÇÃO	VALOR TOTAL DOS PRODUTOS
6.631,13	795,74			6.631,13

VALOR DO FRETE	VALOR DO SEGURO	DESCONTO	OUTRAS DESPESAS ACESSÓRIAS	VALOR DO IPI	VALOR TOTAL DA NOTA
					6.631,13

TRANSPORTADOR/VOLUMES TRANSPORTADOS

RAZÃO SOCIAL	FRETE POR CONTA	CÓDIGO ANTT	PLACA DO VEÍCULO	UF	CNPJ/CPF
TRANSPORTADORA AMERICANA LTDA	0-EMITENTE				43.244.631/0020-21

ENDEREÇO	MUNICIPIO	UF	INSCRIÇÃO ESTADUAL
AV AIRTON BOSRGES DA SILVA 2455	UBERLANDIA	MG	7028914720048

QUANTIDADE	ESPECIE	MARCA	NUMERAÇÃO	PESO BRUTO	PESO LIQUIDO
38	VOLUME(S)		3,64085	146,000	146,000

DADOS DO PRODUTO / SERVIÇO

COD. PROD	DESCRIÇÃO DO PROD./SER.	NCM/SH	CST	CFOP	UN	QUANT.	V.UNITARIO	V.TOTAL	BC.ICMS	V.ICMS	V.IPI	A.ICMS	A.IPI
000316	METRONIDAZOL 500MG/5GR L: 14152C Q: 50,0 000 F: 01/09/14 V: 30/0 9/16	30049066	000	6108	TB	50,0000	3,6558	182,79	182,79	21,93	0,00	12,00%	0,00%
025720	NIMESULIDA 100MG L: 14 10625 Q: 6.000,0000 F: 01/09/14 V: 30/09/16	30049069	000	6108	CP	6.000,0000	0,0487	292,20	292,20	35,06	0,00	12,00%	0,00%
010113	AMBROXOL 30MG/5ML, CLOR IDRATO 120ML L: 0870/1 4 Q: 100,0000 F: 0 1/11/14 V: 31/10/16	30049039	000	6108	FR	100,0000	0,9730	97,30	97,30	11,68	0,00	12,00%	0,00%
027554	AMBROXOL 15MG/5ML, CLOR IDRATO 120ML L: 140009 Q: 100,0000 F: 30 /04/14 V: 30/04/16	30049039	000	6108	FR	100,0000	0,9730	97,30	97,30	11,68	0,00	12,00%	0,00%
010671	IMIPRAMINA 25MG, CLORID RATO L: 14064312 Q: 500,0000 F: 01/06/14	30049069	000	6108	CP	500,0000	0,1390	69,50	69,50	8,34	0,00	12,00%	0,00%

CALCULO DO ISSQN

INSCRIÇÃO MUNICIPAL	VALOR TOTAL DOS SERVIÇOS	BASE DE CÁLCULO DO ISSQN	VALOR DO ISSQN

DADOS ADICIONAIS

INFORMAÇÕES COMPLEMENTARES

Protocolo: 131151657871110
LOCAL DE ENTREGA: 45353315000150-RUA RODRIGO CHACON MOLINA 239
Bairro/Distrito: CENTRO Municipio: JERIQUARA UF: SP Pais: BRASILPedido
Referente a licitacao de numero: 320367 CONSTAR NA NOTA FISCAL: PREGAO
PRESENCIAL 014/2014 Valor Aproximado dos Tributos: 1.685,59 Pedido: 541299
Pedido Cliente: OF205/15 NR.PROCESSO CLIENTE: 020/2014 *** BANCO BANCO DO
BRASIL : 001 AG. 3149-6 C/C: 700.000-6 DEP. INDENTIFICADO COM N. CNPJ ***
Licitacao Nr 320367 - PREGAO PRESENCIAL 014/2014AFE: 1.04397-7 ** AE: 1.22375-2
** ASS: 427/2014 Validade: 11/08/2015MODAL: ROD / TIPO ENTREGA: NORMAL

RESERVADO AO FISCO

Declaro que o material a que se refere esta Nota Fiscal, foi recebido em perfeita ordem.

Em, 26 / 01 / 2015

Identificação do emitente

COMERCIAL CIRURGICA RIOCLARENSE LTDA
RUA DA SAUDADE, 45
Complemento: A
CAMPO MOGIANA Cep:37701-331
POCOS DE CALDAS/MG
Fone: 3537213913

DANFE

DOCUMENTO AUXILIAR DA NOTA FISCAL ELETRÔNICA
0-ENTRADA [1]
1-SAÍDA
N. 000589825
SÉRIE 1
FOLHA 02/04

CHAVE DE ACESSO DA NF-E
3115 0167 7291 7800 0491 5500 1000 5898 2518 6472 4830

Consulta de autenticidade no portal nacional da NF-e www.nfe.fazenda.gov.br/portal ou no site da SEFAZ Autorizada

NATUREZA DA OPERAÇÃO	PROTOCOLO DE AUTORIZAÇÃO DE USO
VENDA DE MERC ADQ E REC DE TERC, DEST A NAO CONTRIBUINTE	131151657871110 26/01/2015 13:43:24

INSCRIÇÃO ESTADUAL	INSC.ESTADUAL DO SUBST.TRIB.	CNPJ
0629965800102		67.729.178/0004-91

DADOS DO PRODUTO / SERVIÇO

COD. PROD	DESCRIÇÃO DO PROD./SER.	NCM/SH	CST	CFOP	UN	QUANT.	V.UNITARIO	V.TOTAL	BC.ICMS	V.ICMS	V.IPI	A.ICMS	A.IPI
	V: 30/06/17 *** Portar ia 344/98 C1												
011823	DICLOFENACO SODICO 75MG /3ML L: 0719897 Q: 200,0000 F: 01/04/14 V: 30/04/16	30049037	000	6108	AP	200,0000	0,6950	139,00	139,00	16,68	0,00	12,00%	0,00%
012922	SULFATO FERROSO 40MG L : 14L031 Q: 3.000,00 00 F: 01/11/14 V: 31/05 /16	30049099	000	6108	CP	3.000,0000	0,0344	103,20	103,20	12,38	0,00	12,00%	0,00%
49	METOCLOPRAMIDA 10MG,CLORIDRATO L: 0590/14 Q: 1.500,0000 F: 01/08/ 14 V: 30/07/16	30049041	000	6108	CP	1.500,0000	0,0695	104,25	104,25	12,51	0,00	12,00%	0,00%
014128	DIMETICONA 75MG/ML L: 0561/14 Q: 50,000 0 F: 01/11/14 V: 30/09/ 16	30049041	000	6108	FR	50,0000	0,5560	27,80	27,80	3,34	0,00	12,00%	0,00%
015307	DEXAMETASONA 0,5MG/5ML L: 14G012 Q: 150,0 000 F: 01/07/14 V: 01/0 7/16	30043999	000	6108	FR	150,0000	1,1398	170,97	170,97	20,52	0,00	12,00%	0,00%
016703	LORATADINA 5MG/5ML L: 14I19T Q: 50,0000 F: 01/09/14 V: 30/09/1 6	30049069	000	6108	FR	50,0000	1,6402	82,01	82,01	9,84	0,00	12,00%	0,00%
016876	LORATADINA 10MG L: 140 3508 Q: 300,0000 F : 01/09/14 V: 30/09/16	30049069	000	6108	CP	300,0000	0,0598	17,94	17,94	2,15	0,00	12,00%	0,00%
018812	GLIBENCLAMIDA 5MG L: 1 401976 Q: 120,0000 F: 01/06/14 V: 30/06/1 6 L: 1401979 Q: 1.88 0,0000 F: 01/06/14 V: 3 0/06/ 16	30049099	000	6108	CP	2.000,0000	0,0256	51,20	51,20	6,14	0,00	12,00%	0,00%
017805	PARACETAMOL 200MG/ML 15 ML L: 0325/14 Q: 300,0000 F: 01/09/14 V: 30/06/16	30049099	000	6108	FR	300,0000	0,4865	145,95	145,95	17,51	0,00	12,00%	0,00%
027321	CINARIZINA 25MG L: B14 K1565 Q: 2.000,0000 F: 01/10/14 V: 31/10/17	30049069	000	6108	CP	2.000,0000	0,0695	139,00	139,00	16,68	0,00	12,00%	0,00%
017872	CINARIZINA 75MG L: B14 H2167 Q: 2.000,0000 F: 01/09/14 V: 30/09/17	30049069	000	6108	CP	2.000,0000	0,0973	194,60	194,60	23,35	0,00	12,00%	0,00%
011599	DEXCLORFENIRAMINA 2MG/5 ML, MALEATO L: 0911/14 Q: 200,0000 F: 01 /12/14 V: 30/11/16	30049099	000	6108	FR	200,0000	0,8340	166,80	166,80	20,02	0,00	12,00%	0,00%
026356	CARVEDILOL 3,125MG L: DC65 Q: 600,0000 F : 01/10/14 V: 30/10/16	30049039	000	6108	CP	600,0000	0,0973	58,38	58,38	7,01	0,00	12,00%	0,00%
023736	NORFLOXACINO 400MG L: NG0226 Q: 2.000,0000	30049067	000	6108	CP	2.000,0000	0,1390	278,00	278,00	33,36	0,00	12,00%	0,00%

Identificação do emitente

COMERCIAL CIRURGICA RIOCLARENSE LTDA
RUA DA SAUDADE, 45
Complemento: A
CAMPO MOGIANA Cep:37701-331
POCOS DE CALDAS/MG
Fone: 3537213913

DANFE

DOCUMENTO AUXILIAR DA NOTA FISCAL ELETRÔNICA
0-ENTRADA [1]
1-SAÍDA
N. 000589825
SÉRIE 1
FOLHA 03/04

CHAVE DE ACESSO DA NF-E
3115 0167 7291 7800 0491 5500 1000 5898 2518 6472 4830

Consulta de autenticidade no portal nacional da NF-e www.nfe.fazenda.gov.br/portal ou no site da SEFAZ Autorizada

NATUREZA DA OPERAÇÃO	PROTOCOLO DE AUTORIZAÇÃO DE USO
VENDA DE MERC ADQ E REC DE TERC, DEST A NAO CONTRIBUINTE	131151657871110 26/01/2015 13:43:24

INSCRIÇÃO ESTADUAL	INSC.ESTADUAL DO SUBST.TRIB.	CNPJ
0629965800102		67.729.178/0004-91

DADOS DO PRODUTO / SERVIÇO

COD. PROD	DESCRIÇÃO DO PROD./SER.	NCM/SH	CST	CFOP	UN	QUANT.	V.UNITARIO	V.TOTAL	BC.ICMS	V.ICMS	V.IPI	A.ICMS	A.IPI
	F: 01/07/14 V: 31/07/16												
604996	BROMETO DE N-BUTILESCOPOLAMINA 10MG L: 143250 7 Q: 2.000,0000 F: 0 1/12/14 V: 31/12/16	30049069	000	6108	CP	2.000,0000	0,2360	472,00	472,00	56,64	0,00	12,00%	0,00%
021306	ACIDO ACETILSALICILICO 100MG L: 0014642 Q: 4.000,0000 V: 30/11/16	30049024	000	6108	CP	4.000,0000	0,0139	55,60	55,60	6,67	0,00	12,00%	0,00%
021484	NEOMICINA, BACITRACINA 10GRS L: 285384 Q: 200,0000 F: 01/10/14 V: 31/10/16	30042099	000	6108	TB	200,0000	0,8896	177,92	177,92	21,35	0,00	12,00%	0,00%
027293	IBUPROFENO 50MG/ML 30ML L: 28439 Q: 100,00 00 F: 01/05/14 V: 31/05 /16	30049029	000	6108	FR	100,0000	1,0425	104,25	104,25	12,51	0,00	12,00%	0,00%
021880	DEXAMETASONA 1MG, ACETATO L: 281571 Q: 3 00,0000 F: 01/09/14 V: 30/09/16	30049079	000	6108	TB	300,0000	0,6255	187,65	187,65	22,52	0,00	12,00%	0,00%
021991	ESPIRONOLACTONA 25MG L : B614032 Q: 2.000,0 000 F: 01/08/14 V: 31/0 8/17	30043220	000	6108	CP	2.000,0000	0,0950	190,00	190,00	22,80	0,00	12,00%	0,00%
022000	SALBUTAMOL 2MG/5ML,SULFATO 100ML L: 0699/13 Q : 50,0000 V: 30/0 6/15	30049099	000	6108	FR	50,0000	0,6950	34,75	34,75	4,17	0,00	12,00%	0,00%
022064	BROMIDRATO DE FENOTEROL 5MG/ML L: 0213/14 Q: 20,0000 V: 30/05/1 6	30039079	000	6108	FR	20,0000	1,3900	27,80	27,80	3,34	0,00	12,00%	0,00%
022584	BROMETO DE IPRATROPIO 0 .025% L: 0322/14 Q: 60,0000 F: 01/08/14 V: 30/06/16	30039099	000	6108	FR	60,0000	0,4865	29,19	29,19	3,50	0,00	12,00%	0,00%
022636	CLONAZEPAM 2,5MG/ML L: 0454/14 Q: 30,000 0 F: 01/08/14 V: 30/06/ 16 *** Portaria 344/98 B1	30049041	000	6108	FR	30,0000	1,5290	45,87	45,87	5,50	0,00	12,00%	0,00%
026897	CARBAMAZEPINA 200MG L: 3122384 Q: 4.000,000 0 F: 01/11/14 V: 30/11/ 16 *** Portaria 344/98 C1	30049069	000	6108	CP	4.000,0000	0,0973	389,20	389,20	46,70	0,00	12,00%	0,00%
024563	IVERMECTINA 6MG L: 338 19 Q: 60,0000 V: 09/10/16	30049059	000	6108	CP	60,0000	0,3058	18,35	18,35	2,20	0,00	12,00%	0,00%
024588	POLIVITAMINAS E SAIS MINERAIS L: B14H9724 Q: 3.000,0000 F: 01/08/ 14 V: 31/08/16	21069030	000	6108	CP	3.000,0000	0,1112	333,60	333,60	40,03	0,00	12,00%	0,00%
026800	FLUCONAZOL 150MG L: 13	30049069	000	6108	CP	200,0000	0,1807	36,14	36,14	4,34	0,00	12,00%	0,00%

Identificação do emitente

COMERCIAL CIRURGICA RIOCLARENSE LTDA
RUA DA SAUDADE, 45
Complemento: A
CAMPO MOGIANA Cep:37701-331
POCOS DE CALDAS/MG
Fone: 3537213913

DANFE

DOCUMENTO AUXILIAR DA NOTA FISCAL ELETRÔNICA
0-ENTRADA [1]
1-SAÍDA
N. 000589825
SÉRIE 1
FOLHA 04/04

CHAVE DE ACESSO DA NF-E
3115 0167 7291 7800 0491 5500 1000 5898 2518 6472 4830

Consulta de autenticidade no portal nacional da NF-e www.nfe.fazenda.gov.br/portal ou no site da SEFAZ Autorizada

NATUREZA DA OPERAÇÃO	PROTOCOLO DE AUTORIZAÇÃO DE USO
VENDA DE MERC ADQ E REC DE TERC, DEST A NAO CONTRIBUINTE	131151657871110 26/01/2015 13:43:24

INSCRIÇÃO ESTADUAL	INSC.ESTADUAL DO SUBST.TRIB.	CNPJ
0629965800102		67.729.178/0004-91

DADOS DO PRODUTO / SERVIÇO

COD. PROD	DESCRIÇÃO DO PROD./SER.	NCM/SH	CST	CFOP	UN	QUANT.	V.UNITARIO	V.TOTAL	BC.ICMS	V.ICMS	V.IPI	A.ICMS	A.IPI
	J43I Q: 200,0000 V : 01/10/15												
023358	SERTRALINA 50MG, CLORIDRATO L: BG76A010 Q: 20,0000 V: 28/02/16 *** Portaria 344/98 C1	30049039	000	6108	CP	20,0000	0,2085	4,17	4,17	0,50	0,00	12,00%	0,00%
025819	PAROXETINA 20MG, CLORIDRATO L: PA0214004A Q: 500,0000 F: 01/02/14 V: 31/01/16 *** Portaria 344/98 C1	30049079	000	6108	CP	500,0000	0,2433	121,65	121,65	14,60	0,00	12,00%	0,00%
026108	HALOPERIDOL 70,52MG, DE CANOATO L: 14096825 Q: 50,0000 F: 01/09/14 V: 30/09/17 *** Portaria 344/98 C1	30049069	000	6108	AP	50,0000	6,6720	333,60	333,60	40,03	0,00	12,00%	0,00%
026296	CEFALEXINA 500MG L: 3225286 Q: 3.500,0000 F: 01/10/14 V: 31/10/16 L: 3225225 Q: 500,0000 F: 01/05/14 V: 31/05/16	30042052	000	6108	CP	4.000,0000	0,1668	667,20	667,20	80,06	0,00	12,00%	0,00%
026315	LACTULOSE 667MG/ML L: 1411251 Q: 120,0000 F: 01/11/14 V: 30/11/16	21069030	000	6108	FR	120,0000	6,9500	834,00	834,00	100,10	0,00	12,00%	0,00%
025844	FINASTERIDA 5MG L: 521013 Q: 500,0000 V: 28/02/15	30049099	000	6108	CP	500,0000	0,3000	150,00	150,00	18,00	0,00	12,00%	0,00%

45.353.315/0001 50

NR.AUTENTICACAO 2.CEF.CEF.59D.8DB.6C0

LEIA NO VERSO COMO CONSERVAR ESTE DOCUMENTO,
ENTRE OUTRAS INFORMACOES.

ORDEM DE PAGAMENTO 00393

DATA: 26/01/2015 VENCTO:10/02/2015 PAGTO: 10/02/2015

Credor..: COMERCIAL CIRURGICA RIOCLARENSE CNPJ: 67.729.178/0004-91 Cod: 2113
Endereço: AV. DA SAUDADE, 45
Cidade..: POCOS DE CALDAS CEP: 37701-027

Discriminação..:
referente pagamento pelo fornecimento de medicamentos.

Valor **7.058,98**
(sete mil e cinquenta e oito reais e noventa e oito centavos) * * *

PREFEITURA MUNICIPAL DE JERIQUARA

Rua Jonas Alves Costa, 559
45353315/0001-50

NOTA DE EMPENHO

491

NOTA DE EMPENHO Nº **491**	FICHA: 123	DATA: 03/02/2015	REQUISIÇÃO Nº:

LICITAÇÃO: 000020/14	PREGÃO PRESENCIAL	0014/14	DOCUMENTO: NOTA FISCAL Nº	VENCIMENTO: 18/02/2015

NOME: LUMAR COM PROD FARMACEUT LTDA — 49.228.695/0001-52 — CÓDIGO: 81
ENDEREÇO: Rua Libero Badaro, 1399 — FRANCA

DESCRIÇÃO DO MATERIAL E/OU SERVIÇO	VALOR TOTAL
referente pagamento pelo fornecimento de medicamentos. 01 TESOURO 310 SAÚDE-GERAL 000 SAÚDE-GERAL	
OR - Ordinario — **SOMA**	**506,00**

CÓDIGO	CLASSIFICAÇÃO DA DESPESA EMPENHADA
02	EXECUTIVO
02 04 10	Fundo Municipal de Saúde
3.3.90.30.09	MATERIAL FARMACOLÓGICO
10.301.0150.2085.0000	Administração da Saúde Pública

DOTAÇÃO	EMPENHADO ATÉ A DATA	VALOR DESTE EMPENHO	SALDO ATUAL
500.000,00	49.275,10	506,00	450.218,90

VALOR A SER PAGO R$ **506,00**

quinhentos e seis reais * * *

PREFEITURA MUNICIPAL DE JERIQUARA
Rua Jonas Alves Costa, 559
CNPJ : 45353315/0001-50

PEDIDO DE COMPRA

Autorizado por :
Data : 03/02/2015

Pedido	Data Pedido	Data Entrega
00118/15	03/02/2015	03/02/2015

Fornecedor LUMAR COM PROD FARMACEUT LTDA COD: 81
Endereço: Rua Libero Badaro, 1399 Nº: CNPJ: 49.228.695/0001-52
FRANCA

Cod Prod	Discr.	Unid	Quant	$ Unit	Centro de Custo	Valor
009.090.020	AMOXILINA 250MG/5ML SUSP.60ML	FR	150	1,64	MANUT DA ADMINISTR	246,00
009.001.387	FOSF.SOD.PREDNIS. 3MG/ML 60ML	FR	100	2,60	MANUT DA ADMINISTR	260,00
TOTAL PEDIDO						506,00

Reserva(s):
Empenho(s):

Obs.:

Interessado \ Responsável

Ana Carolina Ferreira de Souza
Almoxarife

Recebemos de Lumar Comércio de Produtos Farmacêuticos Ltda os produtos constantes da Nota Fiscal indicada ao lado
Emissão: 3/2/2015 Pedido: 415274 DEST.: (448) Prefeitura Municipal de Jeriquara - Valor Total: 506,00

DATA DE RECEBIMENTO	IDENTIFICAÇÃO E ASSINATURA DO RECEBEDOR

NF-e
Nº: 000.108.982
SÉRIE: 0

IDENTIFICAÇÃO DO EMITENTE

Lumar Comércio de Produtos Farmacêuticos Ltda
Av. Wilson Bego,745
Distrito Industrial Franca - SP
CEP:14406-091 Fone: (16)37211102

DANFE

Documento Auxiliar da Nota Fiscal Eletrônica

0 - ENTRADA
1 - SAÍDA [1]

Nº: 000.108.982
SÉRIE:0 FOLHA 1/1

CHAVE DE ACESSO
3515 0249 2286 9500 0152 5500 0000 1089 8210 7420 2803

Consulta de autenticidade no portal nacional da NF-e www.nfe.fazenda.gov.br/portal ou no site da Sefaz Autorizadora

NATUREZA DA OPERAÇÃO		PROTOCOLO DE AUTORIZAÇÃO DE USO
VENDA		135150072259181 03/02/2015 16:58:53
INSCRIÇÃO ESTADUAL	**INSCRIÇÃO ESTADUAL DO SUBST. TRIBUTÁRIO**	**CNPJ**
310049440111		49.228.695/0001-52

DESTINATÁRIO / REMETENTE

NOME / RAZÃO SOCIAL		CNPJ / CPF	DATA DE EMISSÃO
Prefeitura Municipal de Jeriquara		45.353.315/0001-50	3/2/2015
ENDEREÇO	**BAIRRO**	**CEP**	**DATA DE SAIDA**
Rua Jonas Alves Costa, 559	Centro	14450-000	3/2/2015
MUNICÍPIO	**FONE / FAX**	**ESTADO / INSCRIÇÃO ESTADUAL**	**HORA DE SAÍDA**
Jeriquara	(16)3134-1256	SP / ISENTO	

FATURA / DUPLICATAS

Número	Vencto	Valor
481650	05/03/2015	506.00

CÁLCULO DO IMPOSTO

BASE DE CÁLCULO DO ICMS	VALOR DO ICMS	BASE CÁLCULO DO ICMS SUBST.	VALOR DO ICMS SUBST.	VALOR TOTAL DOS PRODUTOS
506,00	91,08	0,00	0,00	506,00
VALOR DO FRETE	**VALOR DO SEGURO**	**DESCONTO**	**OUTRAS DESP. ACESSÓRIAS**	**VALOR DO IPI**	**VALOR TOTAL DA NOTA FISCAL**
0,00		0,00	0,00		506,00

TRANSPORTADOR / VOLUMES TRANSPORTADOS

NOME / RAZÃO SOCIAL	FRETE POR CONTA (0-EMITEMTE 1-DESTINATÁRIO) [0]	CODIGO ANTT	PLACA VEÍCULO	UF	CNPJ
ENDEREÇO	MUNICÍPIO			UF	INSCRIÇÃO ESTADUAL

QUANTIDADE	ESPÉCIE	MARCA	NUMERAÇÃO	PESO BRUTO	PESO LIQUIDO
7	Caixa(s)			26,00	0,00

DADOS DOS PRODUTOS / SERVIÇOS

COD PROD	DESCRIÇÃO DO PRODUTO / SERVIÇO	NCM/SH	CST	CFOP	UNID	QUANT.	VALOR UNITÁRIO	VALOR TOTAL	VALOR DESC.	BASE CALC ICMS	VALOR ICMS	VALOR IPI	ALÍQUOTAS ICMS	ALÍQUOTAS IPI
052515	AMOXICILINA 250MG/5ML SUSP.60ML(G) Lote:15A538 Qtde: 150 Venc: 12/12/2016	3004.10.12	000	5102	FR	150,00	1,6400	246,00	0,00	246,00	44,28	0,00	18,00	0,00
046602	FOSF.SOD.PREDNIS.3MG/ML 60ML(G)(H) Lote:1414B8 Qtde: 100 Venc: 16/9/2016	3004.39.99	000	5102	FR	100,00	2,6000	260,00	0,00	260,00	46,80	0,00	18,00	0,00

DADOS ADICIONAIS

INFORMAÇÕES COMPLEMENTARES

Lista Positiva (260,00) Lista Negativa (246,00)
Televendas: LUMAR - LICITAÇÃO - Conferente: Vera - End. Conf.: A
Local Entrega: Praça São Sebastião, 100 Bairro: Centro
BANCO DO BRASIL AG.: 6520-X C/C.: 104069-3
PREGÃO Nº 14/2014-31 O.F. Nº 204/2015 PROC. Nº 20/2014

Cliente: 448 Pedido: 415274

RESERVADO AO FISCO

Declaro que o material a que se refere esta Nota Fiscal, foi recebido em perfeita ordem.
Em, 03/02/2015

PREFEITURA MUNICIPAL DE JERIQUARA

Rua Jonas Alves Costa, 559
45353315/0001-50 Exercício: 2015

ORDEM DE PAGAMENTO

ORDEM DE PAGAMENTO 00472

DATA: 03/02/2015 VENCTO:19/02/2015 PAGTO: 19/02/2015

Credor..: LUMAR COM PROD FARMACEUT LTDA CNPJ: 49.228.695/0001-52 Cod: 81
Endereço: Rua Libero Badaro, 1399
Cidade..: FRANCA CEP: 14400-570

Discriminação..:
referente pagamento pelo fornecimento de medicamentos.

Valor **630,00**
(seiscentos e trinta reais) * * *

PREFEITURA MUNICIPAL DE JERIQUARA

Rua Jonas Alves Costa, 559
45353315/0001-50

NOTA DE EMPENHO

312

NOTA DE EMPENHO Nº **312**	FICHA: 123	DATA: 23/01/2015	REQUISIÇÃO Nº:

LICITAÇÃO: 000020/14	PREGÃO PRESENCIAL	0014/14	DOCUMENTO: NOTA FISCAL Nº	VENCIMENTO: 04/02/2015

NOME: COMERCIAL CIRURGICA RIOCLARENSE — 67.729.178/0004-91 — CÓDIGO: 2113
ENDEREÇO: AV. DA SAUDADE, 45 — POCOS DE CALDAS

DESCRIÇÃO DO MATERIAL E/OU SERVIÇO	VALOR TOTAL
referente pagamento pelo fornecimento de medicamentos. 01 TESOURO 310 SAÚDE-GERAL 000 SAÚDE-GERAL	
OR - Ordinario	**SOMA** **67,04**

CÓDIGO	CLASSIFICAÇÃO DA DESPESA EMPENHADA
02	EXECUTIVO
02 04 10	Fundo Municipal de Saúde
3.3.90.30.09	MATERIAL FARMACOLÓGICO
10.301.0150.2085.0000	Administração da Saúde Pública

DOTAÇÃO	EMPENHADO ATÉ A DATA	VALOR DESTE EMPENHO	SALDO ATUAL
500.000,00	29.937,60	67,04	469.995,36

VALOR A SER PAGO R$ **67,04**

sessenta e sete reais e quatro centavos * * *

PREFEITURA MUNICIPAL DE JERIQUARA
Rua Jonas Alves Costa, 559
CNPJ : 45353315/0001-50

PEDIDO DE COMPRA

Autorizado por :
Data : 23/01/2015

Pedido	Data Pedido	Data Entrega
00053/15	23/01/2015	23/01/2015

Fornecedor COMERCIAL CIRURGICA RIOCLARENSE — COD: 2113
Endereço: AV. DA SAUDADE, 45 — Nº: — CNPJ: 67.729.178/0004-91
POCOS DE CALDAS

Cod Prod	Discr.	Unid	Quant	$ Unit	Centro de Custo	Valor
009.001.960	SULFATO FERROSO 40MG	CP	1.000	0,0344	MANUT DA ADMINISTR.	34,40
009.128.011	CETOCONAZOL 20MG. BETAMETASONA 0,5MG	TB	6	4,1567	MANUT DA ADMINISTR.	24,9402
9.215.002	PREDNISONA 5 MG	UN	120	0,0642	MANUT DA ADMINISTR.	7,704
TOTAL PEDIDO						67,04

Reserva(s):
Empenho(s):

Obs.:

_
Interessado \ Responsável

Ana Carolina Ferreira de Souza
Almoxarife

RECEBEMOS DE COMERCIAL CIRURGICA RIOCLARENSE LTDA OS PRODUTOS CONSTANTES DA NOTA FISCAL INDICADA AO LADO		
DATA DE RECEBIMENTO	**IDENTIFICAÇÃO E ASSINATURA DO RECEBEDOR**	**NF-e** N. 000589312 SÉRIE 1

Identificação do emitente

COMERCIAL CIRURGICA RIOCLARENSE LTDA
RUA DA SAUDADE, 45
Complemento: A
CAMPO MOGIANA Cep:37701-331
POCOS DE CALDAS/MG
Fone: 3537213913

DANFE

DOCUMENTO AUXILIAR DA NOTA FISCAL ELETRÔNICA
0-ENTRADA [1]
1-SAÍDA

N. 000589312
SÉRIE 1
FOLHA 01/01

CHAVE DE ACESSO DA NF-E
3115 0167 7291 7800 0491 5500 1000 5893 1212 5467 6127

Consulta de autenticidade no portal nacional da NF-e www.nfe.fazenda.gov.br/portal ou no site da SEFAZ Autorizada

NATUREZA DA OPERAÇÃO	PROTOCOLO DE AUTORIZAÇÃO DE USO
VENDA DE MERC ADQ E REC DE TERC, DEST A NAO CONTRIBUINTE	131151656309664 23/01/2015 13:55:12

INSCRIÇÃO ESTADUAL	INSC.ESTADUAL DO SUBST.TRIB.	CNPJ
0629965800102		67.729.178/0004-91

DESTINATARIO/REMETENTE

NOME/RAZÃO SOCIAL		CNPJ/CPF		DATA DE EMISSÃO
PREF MUN DE JERIQUARA - 5888		45.353.315/0001-50		23/01/2015
ENDEREÇO	**BAIRRO/DISTRITO**		**CEP**	**DATA ENTRADA/SAÍDA**
RUA JONAS ALVES COSTA, 559	CENTRO		14450-000	23/01/2015
MUNICIPIO	**FONE/FAX**	**UF**	**INSCRIÇÃO ESTADUAL**	**HORA ENTRADA/SAÍDA**
JERIQUARA	1631341256	SP	ISENTO	

FATURA

0589312/01 24/02/2015 67,04								

CALCULO DO IMPOSTO

BASE DE CALCULO DO ICMS	VALOR DO ICMS	BASE DE CALCULO DO ICMS SUBSTITUIÇÃO	VALOR DO ICMS SUBSTITUIÇÃO	VALOR TOTAL DOS PRODUTOS
67,04	8,04			67,04

VALOR DO FRETE	VALOR DO SEGURO	DESCONTO	OUTRAS DESPESAS ACESSÓRIAS	VALOR DO IPI	VALOR TOTAL DA NOTA
					67,04

TRANSPORTADOR/VOLUMES TRANSPORTADOS

RAZÃO SOCIAL	FRETE POR CONTA	CÓDIGO ANTT	PLACA DO VEÍCULO	UF	CNPJ/CPF
DATA T E T TRANSP. E TECNOL. DE INF LTDA	0-EMITENTE				18.762.089/0001-99

ENDEREÇO	MUNICIPIO	UF	INSCRIÇÃO ESTADUAL
R PROF ANTONIO NOGUEIRA BRAGA 236 CS 04	CAMPINAS	SP	ISENTO

QUANTIDADE	ESPECIE	MARCA	NUMERAÇÃO	PESO BRUTO	PESO LIQUIDO
1	VOLUME(S)		0,00160	0,382	0,382

DADOS DO PRODUTO / SERVIÇO

COD. PROD	DESCRIÇÃO DO PROD./SER.	NCM/SH	CST	CFOP	UN	QUANT.	V.UNITARIO	V.TOTAL	BC.ICMS	V.ICMS	V.IPI	A.ICMS	A.IPI
012922	SULFATO FERROSO 40MG L : 14J62H Q: 1.000,00 00 F: 01/10/14 V: 30/04 /16	30049099	000	6108	CP	1.000,0000	0,0344	34,40	34,40	4,13	0,00	12,00%	0,00%
027519	CETOCONAZOL 20MG, BETAM ETASONA 0,5MG, SU L: 1 66003 Q: 6,0000 F: 01/08/14 V: 31/08/16	30049077	000	6108	TB	6,0000	4,1567	24,94	24,94	2,99	0,00	12,00%	0,00%
000413	PREDNISONA 5MG L: 3175 4 Q: 120,0000 F: 0 1/05/14 V: 31/05/16	30043210	000	6108	CP	120,0000	0,0642	7,70	7,70	0,92	0,00	12,00%	0,00%

CALCULO DO ISSQN

INSCRIÇÃO MUNICIPAL	VALOR TOTAL DOS SERVIÇOS	BASE DE CÁLCULO DO ISSQN	VALOR DO ISSQN

DADOS ADICIONAIS

INFORMAÇÕES COMPLEMENTARES

Protocolo: 131151656309664
LOCAL DE ENTREGA: 45353315000150-RUA RODRIGO CHACON MOLINA 239
Bairro/Distrito: CENTRO Municipio: JERIQUARA UF: SP Pais: BRASILPedido
Referente a licitacao de numero: 320367 CONSTAR NA NOTA FISCAL: PREGAO
PRESENCIAL 014/2014 EM SUB. A NF 565965 Valor Aproximado dos Tributos: 18,24
Pedido: 506496 Pedido Cliente: OF125/14 NR.PROCESSO CLIENTE: 020/2014 *** BANCO
BANCO DO BRASIL : 001 AG. 3149-6 C/C: 700.000-6 DEP. INDENTIFICADO COM N. CNPJ
*** Licitacao Nr 320367 - PREGAO PRESENCIAL 014/2014AFE: 1.04397-7 ** AE:
1.22375-2 ** ASS: 427/2014 Validade: 11/08/2015MODAL: ROD / TIPO ENTREGA:
NORMAL

RESERVADO AO FISCO

Declaro que o material a que se refere esta Nota Fiscal, foi recebido em perfeita ordem.

Em, 23/01/2015

06/02/2015 - BANCO DO BRASIL - 12:16:16
694918471 0188
COMPROVANTE DE DEPOSITO EM CONTA CORRENTE
EM CHEQUE

CLIENTE: COML CIRURGIC RIOCLARENSE
AGENCIA: 3149-6 CONTA: 700.000-6

DATA 06/02/2015
VALOR CHEQUE 242,21
VALOR TOTAL 242,21

IDENTIFICADOR 1: 45.353.315/0001 50

NR.AUTENTICACAO 2.2F2.D1B.E5B.5C3.D76
LEIA NO VERSO COMO CONSERVAR ESTE DOCUMENTO,
ENTRE OUTRAS INFORMACOES.

PREFEITURA MUNICIPAL DE JERIQUARA

Rua Jonas Alves Costa, 559
45353315/0001-50 Exercício: 2015

ORDEM DE PAGAMENTO

ORDEM DE PAGAMENTO 00306

DATA: 23/01/2015 VENCTO:04/02/2015 PAGTO: 04/02/2015

Credor..: COMERCIAL CIRURGICA RIOCLARENSE CNPJ: 67.729.178/0004-91 Cod: 2113
Endereço: AV. DA SAUDADE, 45
Cidade..: POCOS DE CALDAS CEP: 37701-027

Discriminação..:
referente pagamento pelo fornecimento de medicamentos.

Valor **242,21**
(duzentos e quarenta e dois reais e vinte e um centavos) * * *

PREFEITURA MUNICIPAL DE JERIQUARA

Rua Jonas Alves Costa, 559
45353315/0001-50

NOTA DE EMPENHO

492

NOTA DE EMPENHO Nº **492**	FICHA: 123	DATA: 03/02/2015	REQUISIÇÃO Nº:

LICITAÇÃO: 000020/14	PREGÃO PRESENCIAL	0014/14	DOCUMENTO: NOTA FISCAL Nº	VENCIMENTO: 18/02/2015

NOME: LUMAR COM PROD FARMACEUT LTDA — 49.228.695/0001-52 — CÓDIGO: 81
ENDEREÇO: Rua Libero Badaro, 1399 — FRANCA

DESCRIÇÃO DO MATERIAL E/OU SERVIÇO	VALOR TOTAL
referente pagamento pelo fornecimento de medicamentos. 01 TESOURO 310 SAÚDE-GERAL 000 SAÚDE-GERAL	
OR - Ordinario	**SOMA** **42,00**

CÓDIGO	CLASSIFICAÇÃO DA DESPESA EMPENHADA
02	EXECUTIVO
02 04 10	Fundo Municipal de Saúde
3.3.90.30.09	MATERIAL FARMACOLÓGICO
10.301.0150.2085.0000	Administração da Saúde Pública

DOTAÇÃO	EMPENHADO ATÉ A DATA	VALOR DESTE EMPENHO	SALDO ATUAL
500.000,00	49.781,10	42,00	450.176,90

VALOR A SER PAGO R$ **42,00**

quarenta e dois reais * * *

PREFEITURA MUNICIPAL DE JERIQUARA
Rua Jonas Alves Costa, 559
CNPJ : 45353315/0001-50

PEDIDO DE COMPRA

Autorizado por :
Data : 03/02/2015

Pedido	Data Pedido	Data Entrega
00119/15	03/02/2015	03/02/2015

Fornecedor LUMAR COM PROD FARMACEUT LTDA COD: 81
Endereço: Rua Libero Badaro, 1399 Nº: CNPJ: 49.228.695/0001-52
FRANCA

Cod Prod	Discr.	Unid	Quant	$ Unit	Centro de Custo	Valor
009.301.001	RISPERIDONA 1MG/ML 30ML	FR	3	14,00	MANUT DA ADMINISTR	42,00
TOTAL PEDIDO						42,00

Reserva(s):
Empenho(s):

Obs.:

Interessado \ Responsável

Ana Carolina Ferreira de Souza
Almoxarife

Recebemos de Lumar Comércio de Produtos Farmacêuticos Ltda os produtos constantes da Nota Fiscal indicada ao lado
Emissão: 3/2/2015 Pedido: 414722 DEST.: (448) Prefeitura Municipal de Jeriquara - Valor Total: 42,00

DATA DE RECEBIMENTO	IDENTIFICAÇÃO E ASSINATURA DO RECEBEDOR

NF-e
Nº: 000.108.984
SÉRIE: 0

IDENTIFICAÇÃO DO EMITENTE

Lumar Comércio de Produtos Farmacêuticos Ltda
Av. Wilson Bego,745
Distrito Industrial Franca - SP
CEP:14406-091 Fone: (16)37211102

DANFE

Documento Auxiliar da Nota Fiscal Eletrônica

0 - ENTRADA
1 - SAÍDA [1]

Nº: 000.108.984
SÉRIE:0 FOLHA 1/1

CHAVE DE ACESSO
3515 0249 2286 9500 0152 5500 0000 1089 8418 7908 7408

Consulta de autenticidade no portal nacional da NF-e www.nfe.fazenda.gov.br/portal ou no site da Sefaz Autorizadora

NATUREZA DA OPERAÇÃO	PROTOCOLO DE AUTORIZAÇÃO DE USO
VENDA	135150072259400 03/02/2015 16:58:55
INSCRIÇÃO ESTADUAL	**INSCRIÇÃO ESTADUAL DO SUBST. TRIBUTÁRIO**	**CNPJ**
310049440111		49.228.695/0001-52

DESTINATÁRIO / REMETENTE

NOME / RAZÃO SOCIAL		CNPJ / CPF	DATA DE EMISSÃO
Prefeitura Municipal de Jeriquara		45.353.315/0001-50	3/2/2015
ENDEREÇO	**BAIRRO**	**CEP**	**DATA DE SAIDA**
Rua Jonas Alves Costa, 559	Centro	14450-000	3/2/2015
MUNICÍPIO	**FONE / FAX**	**ESTADO / INSCRIÇÃO ESTADUAL**	**HORA DE SAÍDA**
Jeriquara	(16)3134-1256	SP ISENTO	

FATURA / DUPLICATAS

Número	Vencto	Valor
481652	05/03/2015	42.00

CÁLCULO DO IMPOSTO

BASE DE CÁLCULO DO ICMS		VALOR DO ICMS	BASE CÁLCULO DO ICMS SUBST.	VALOR DO ICMS SUBST.	VALOR TOTAL DOS PRODUTOS
42,00		7,56	0,00	0,00	42,00
VALOR DO FRETE	**VALOR DO SEGURO**	**DESCONTO**	**OUTRAS DESP. ACESSÓRIAS**	**VALOR DO IPI**	**VALOR TOTAL DA NOTA FISCAL**
0,00		0,00	0,00		42,00

TRANSPORTADOR / VOLUMES TRANSPORTADOS

NOME / RAZÃO SOCIAL	FRETE POR CONTA 0-EMITEMTE 1-DESTINATÁRIO [0]	CODIGO ANTT	PLACA VEÍCULO	UF	CNPJ
ENDEREÇO	MUNICÍPIO			UF	INSCRIÇÃO ESTADUAL

QUANTIDADE	ESPÉCIE	MARCA	NUMERAÇÃO	PESO BRUTO	PESO LIQUIDO
0	Caixa(s)			0,00	0,00

DADOS DOS PRODUTOS / SERVIÇOS

COD PROD	DESCRIÇÃO DO PRODUTO / SERVIÇO	NCM/SH	CST	CFOP	UNID	QUANT.	VALOR UNITÁRIO	VALOR TOTAL	VALOR DESC.	BASE CALC ICMS	VALOR ICMS	VALOR IPI	ALÍQUOTAS ICMS	ALÍQUOTAS IPI
055044	RISPERIDONA 1MG/ML SOL.30ML(G)(C1) Lote:14K61A Qtde:3 Venc: 30/11/2016	3004.90.69	000	5102	FR	3,00	14,0000	42,00	0,00	42,00	7,56	0,00	18,00	0,00

DADOS ADICIONAIS

INFORMAÇÕES COMPLEMENTARES

Lista Positiva (42,00)
Televendas: LUMAR - LICITAÇÃO - Corretente: Vera - End.Corf.: A
Local Entrega: Praça São Sebastião, 100 Bairro: Centro
BANCO DO BRASIL AG.: 6620-X C/C.: 104069-3
pregão nº 14/2014-32 of. nº 211/2014 proc. nº 20/2014

Cliente: 448 Pedido: 414722

RESERVADO AO FISCO

Declaro que o material a que se refere esta Nota Fiscal, foi recebido em perfeita ordem.
Em, 03/02/2015

e-mail: nfe@lumarfranca.com.br — www.lumarfranca.com.br

20/02/2015 - BANCO DO BRASIL 13:07:33
694918449 0198

COMPROVANTE DE DEPOSITO EM CONTA CORRENTE
EM CHEQUE

CLIENTE: LUMAR COM PROD FARM
AGENCIA: 6520-X CONTA: 104.069-3

DATA	20/02/2015
NR. DOCUMENTO	69.491.844.900.198
VALOR CHEQUE	630,00
VALOR TOTAL	630,00

NR.AUTENTICACAO 6.932.3FB.A16.16B.172
LEIA NO VERSO COMO CONSERVAR ESTE DOCUMENTO,
ENTRE OUTRAS INFORMACOES.

ORDEM DE PAGAMENTO 00472

DATA: 03/02/2015 VENCTO:19/02/2015 PAGTO: 19/02/2015

Credor..: LUMAR COM PROD FARMACEUT LTDA CNPJ: 49.228.695/0001-52 Cod: 81
Endereço: Rua Libero Badaro, 1399
Cidade..: FRANCA CEP: 14400-570

Discriminação..:
referente pagamento pelo fornecimento de medicamentos.

Valor **630,00**
(seiscentos e trinta reais) * * *

PREFEITURA MUNICIPAL DE JERIQUARA

Rua Jonas Alves Costa, 559
45353315/0001-50

NOTA DE EMPENHO

354

NOTA DE EMPENHO Nº **354**	FICHA: 125	DATA: 27/01/2015	REQUISIÇÃO Nº:
LICITAÇÃO: OUTRO NÃO APLICÁVEL		DOCUMENTO:	VENCIMENTO: 05/02/2015

NOME: S A B E S P — 43.776.517/0001-80 — CÓDIGO: 5
ENDEREÇO: Rua: Padre Alonso, 866 — 14450-000/Jeriquara-SP

DESCRIÇÃO DO MATERIAL E/OU SERVIÇO	VALOR TOTAL
referente pagamento pelo fornecimento de serviço(S) de agua e esgoto 01 TESOURO 310 SAÚDE-GERAL 000 SAÚDE-GERAL	
OR - Ordinario — **SOMA**	**129,20**

CÓDIGO	CLASSIFICAÇÃO DA DESPESA EMPENHADA
02	EXECUTIVO
02 04 10	Fundo Municipal de Saúde
3.3.90.39.44	SERVIÇOS DE ÁGUA E ESGOTO
10.301.0150.2085.0000	Administração da Saúde Pública

DOTAÇÃO	EMPENHADO ATÉ A DATA	VALOR DESTE EMPENHO	SALDO ATUAL
300.000,00	15.952,76	129,20	283.918,04

VALOR A SER PAGO R$ **129,20**

cento e vinte e nove reais e vinte centavos * * *

Conta Mensal de Serviços de Água e/ou Esgotos C.N.P.J. 43.776.517/0001-80

Companhia de Saneamento Básico do Estado de São Paulo — sabesp

RGI	Nº da Conta	GR	Mês de Referência
03353784/47	1422033537841	01	FEVEREIRO/15

Dados do Usuário

Nome: CENTRO SAUDE III DE JERIQUARA **Cód. Cliente:** 94

Dados da Ligação

End.: PC SAO SEBASTIAO 00100 S/N.
14450 000 JERIQUARA SP

Cod. Sabesp: 06 402 01 04 1590 000 000 004 A **Tipo Ligação:** Água e Esgoto

Economias: 0 **Res** 0 **Com** 0 **Ind** 1 **Pub** **Hidrômetro:** Y10L272501

Tipo de Faturamento: ENTIDADE PUBLICA CONTRATO DE PROGRAMA

Avisos ao Cliente

NO VALOR DE ESGOTOS ESTAO COMPUTADOS R$ 20,59 REFERENTES A ESGOTOS
E R$ 4,01 REFERENTES A CARGA POLUIDORA (K=1,19).

Discriminação do Faturamento

Item	Valor (R$)
Água	25,96
Esgoto	24,60
Serviços	47,00
KIT HIDROMETRO	

Total a Pagar: R$ **********97,56

Vencimento: 02/02/2015

No caso de atraso no pagamento -
Será acrescido de multa de 2%, mais atualização monetária com base na variação do IPCA/IBGE do mês anterior, mais juros de mora de 0,033% ao dia.
A conta não paga até a data do vencimento sujeita o imóvel ao corte do fornecimento de água.

Oferecemos datas opcionais de vencimento para sua conta 01 - 05 - 10 - 15 - 20 - 25. Havendo interesse entre em contato com a SABESP.

Faça a sua parte. Economize Água.

Total a Pagar: **********97,56

Agência de Atendimento

JERIQUARA - R MERCIDIO R DE OLIVEIRA, 866
DE SEG A SEX, DAS 09H AS 11H

Tributos	Aliquota (%)	Base de Cálculo (R$)	Valor (R$)
PIS/PASEP	[illegible]	[illegible]	7,12

06/02/2015 BANCO DO BRASIL 12:24:46
694918471 0202

COMPROVANTE DE PAGAMENTOS COM COD.BARRA

Convenio SABESP
Codigo de Barras 82680000000-0 97560097142-1
22033537841-4 61168815022-0
Data do pagamento 06/02/2015
Valor Total 97,56

NR.AUTENTICACAO 6.FA1.11A.F81.6F2.DF6

Leitura	Data	m³
Anterior	15/12/14	2507
Atual	15/01/15	2521
Consumo		14
Prox. Leitura	13/02/15	

Período de Consumo: 31 dias

Consumo de Água - 6 meses

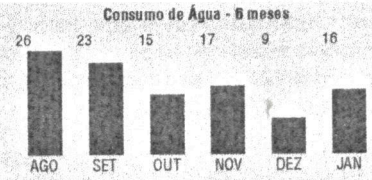

Média: 18 **Ajuste:** 1,000

Condição de Leitura: LEITURA NORMAL

Cálculo do valor da conta Por Economia - Não Residencial

Faixa Consumo (m³)	Consumo (m³)	ÁGUA Tarifa (R$)	ÁGUA Valor (R$)	ESGOTO Tarifa (R$)	ESGOTO Valor (R$)
ATE 10	MINIMO	17,98	17,98	14,38	14,38
11 A 20	4	2,14	8,56	1,69	6,76
21 A 30		3,47		2,78	
31 A 50		3,47		2,78	
ACIMA 51		4,05		3,23	
Subtotal			26,54		21,14

Vl. Água (Sub-Água x Ft de Ajust x Econ)	26,54	x 0,97834067 x 0001 =	25,96
Vl. Esgoto (Sub-Esgoto x Ft de Ajust x Econ)	21,14	x 0,97834067 x 0001 =	20,68
Vl. Esgoto x Ft de Poluição	20,68	x 1,190 =	24,60
Total Não Residencial (Vl Água + Vl Esgoto)		=	46,64

Carga Poluidora k = 1,190

REVISAO TARIFARIA: INDICE TOTAL AUTORIZADO DE 6,4952% COMUNIC.07/14

Todas as amostras atenderam a legislacao

Qualidade da Água - Decreto Presidencial 5440/05 - Portaria do Ministério da Saúde 2914/11

Parâmetros	Turbidez	Cor	Cloro	Coli. Totais	Escherichia Coli
Minimo Exigido	010	005	010	010	000
Análises Realizadas	012	006	012	012	000
Amostras que atendem ao padrão	012	006	012	012	012

Sistema de Abastecimento: POCO JERIQUARA

Amostras coletadas em: 11/1[illegible]

Conta Mensal de Serviços de Água e/ou Esgotos C.N.P.J. 43.776.517/0001-80

Companhia de Saneamento Básico do Estado de São Paulo — sabesp

RGI	Nº da Conta	GR	Mês de Referência
06967046/33	1422069670461	01	FEVEREIRO/15

Dados do Usuário

Nome: CRECHE ESCOLA **Cód. Cliente:** 933

Dados da Ligação

End.: AV DA SAUDADE 00040 C.REABILIT
14450 000 CENTRO JERIQUARA SP

Cod. Sabesp: 06 402 01 01 1350 000 000 007 7 **Tipo Ligação:** Água e Esgoto

Economias: 0 **Res** 0 **Com** 0 **Ind** 1 **Pub** **Hidrômetro:** Y11F458714

Tipo de Faturamento: ENTIDADE PUBLICA CONTRATO DE PROGRAMA

Avisos ao Cliente

Discriminação do Faturamento

Item	Valor (R$)
Água	17,58
Esgoto	14,06

Total a Pagar: **********31,64

Vencimento: 02/02/2015

No caso de atraso no pagamento -
Será acrescido de multa de 2%, mais atualização monetária com base na variação do IPCA/IBGE do mês anterior, mais juros de mora de 0,033% ao dia.
A conta não paga até a data do vencimento sujeita o imóvel ao corte do fornecimento de água.

Oferecemos datas opcionais de vencimento para sua conta 01 - 05 - 10 - 15 - 20 - 25. Havendo interesse entre em contato com a SABESP.

Faça a sua parte. Economize Água.

Total a Pagar: **********31,64

Agência de Atendimento

JERIQUARA - R MERCIDIO R DE OLIVEIRA, 866
DE SEG A SEX, DAS 09H AS 11H

Tributos	Aliquota (%)	Base de Cálculo (R$)	Valor (R$)
PIS/PASEP e COFINS	7,3000	31,64	2,31

Leitura	Data	m³
Anterior	15/12/14	224
Atual	15/01/15	229
Consumo		5
Prox. Leitura	13/02/15	

Período de Consumo: 31 dias

Condição de Leitura: LEITURA NORMAL

Consumo de Água - 6 meses

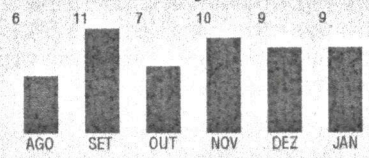

Média: 9 **Ajuste:** 1,000

06/02/2015 BANCO DO BRASIL 12:24:47
69491847 0203

COMPROVANTE DE PAGAMENTOS COM COD.BARRA

Convenio SABESP
Codigo de Barras 82660000000 2 31640097142 0
2206967046l 2 01760115022 4
Data do pagamento 06/02/2015
Valor Total 31,64

NR.AUTENTICACAO C.573.04E.D6D.962.637

Cálculo do valor da conta Por Economia - Não Residencial

Faixa Consumo (m³)	Consumo (m³)	ÁGUA Tarifa (R$)	ÁGUA Valor (R$)	ESGOTO Tarifa (R$)	ESGOTO Valor (R$)
ATE 10	MINIMO	17,98	17,98	14,38	14,38
11 A 20		2,14		1,69	
21 A 30		3,47		2,78	
31 A 50		3,47		2,78	
ACIMA 51		4,05		3,23	
Subtotal			17,98		14,38

VI. Água (Sub-Água x Ft de Ajust x Econ) 17,98 x 0,97829129 x 0001 = 17,58

VI. Esgoto (Sub-Esgoto x Ft de Ajust x Econ) 14,38 x 0,97829129 x 0001 = 14,06

Total Não Residencial (VI Água + VI Esgoto) = 31,64

Qualidade da Água - Decreto Presidencial 5440/05 - Portaria do Ministério da Saúde 2914/11

Parâmetros	Turbidez	Cor	Cloro	Coli. Totais	Escherichia Coli
Minimo Exigido	010	005	010	010	000
Análises Realizadas	012	006	012	012	000
Amostras que atendem ao padrão	012	006	012	012	012

Sistema de Abastecimento: POCO JERIQUARA

REVISAO TARIFARIA: INDICE TOTAL AUTORIZADO DE 6,4952% COMUNIC.07/14

Todas as amostras atenderam a legislacao

Amostras coletadas em: 11/14

PREFEITURA MUNICIPAL DE JERIQUARA

Rua Jonas Alves Costa, 559
45353315/0001-50 Exercício: 2015

ORDEM DE PAGAMENTO

ORDEM DE PAGAMENTO 00331

DATA: 27/01/2015 VENCTO:05/02/2015 PAGTO: 05/02/2015

Credor..: S A B E S P CNPJ: 43.776.517/0001-80 Cod: 5
Endereço: Rua: Padre Alonso, 866
Cidade..: 14450-000/Jeriquara-SP CEP:

Discriminação..:
referente pagamento pelo fornecimento de serviço(S) de agua e esgoto

Valor **129,20**
(cento e vinte e nove reais e vinte centavos) * * *

PREFEITURA MUNICIPAL DE JERIQUARA

Rua Jonas Alves Costa, 559
45353315/0001-50

NOTA DE EMPENHO

286

NOTA DE EMPENHO Nº **286**	FICHA: 135	DATA: 21/01/2015	REQUISIÇÃO Nº:

LICITAÇÃO: 000020/14	PREGÃO PRESENCIAL	0014/14	DOCUMENTO: NOTA FISCAL Nº	VENCIMENTO: 03/02/2015

NOME: LUMAR COM PROD FARMACEUT LTDA — 49.228.695/0001-52 — CÓDIGO: 81
ENDEREÇO: Rua Libero Badaro, 1399 — FRANCA

DESCRIÇÃO DO MATERIAL E/OU SERVIÇO	VALOR TOTAL
referente pagamento pelo fornecimento de medicamentos. 05 TRANSFERÊNCIAS E CONVÊNIOS FEDERAIS-VINCULADOS 300 SAÚDE 008 ASSIST FARMACÊUTICA BÁSICA	
OR - Ordinario	**SOMA** **13,20**

CÓDIGO	CLASSIFICAÇÃO DA DESPESA EMPENHADA
02	EXECUTIVO
02 04 10	Fundo Municipal de Saúde
3.3.90.30.09	MATERIAL FARMACOLÓGICO
10.301.0150.2088.0000	Manutenção do Progr Assist Farmaceutica Básica

DOTAÇÃO	EMPENHADO ATÉ A DATA	VALOR DESTE EMPENHO	SALDO ATUAL
13.000,00	993,60	13,20	11.993,20

VALOR A SER PAGO R$ **13,20**

treze reais e vinte centavos **********

EMPENHO AUTORIZADO EM 21/01/2015

A DESPESA REFERENTE A ESTE EMPENHO, FOI DEVIDAMENTE PROCESSADA, ENCONTRANDO-SE EM ORDEM PARA PAGAMENTO.

DATA

CONTABILIZADO

DATA — Gustavo Henrique Costa — CONTADOR

ORDEM DE PAGAMENTO. PAGUE-SE:

DATA — Sebastião Henrique Dal Pccolo — ORDENADOR DA DESPESA

DESPESA PAGA EM 03/02/15

BANCO	CONTA	CHEQUE	VALOR
001	5087-3	Transf	

B: 001
A: 6520-X
CIC: 104069-3

Letícia de Paula Almeida
TESOUREIRO

RECIBO

RECEBI(EMOS) O VALOR CONSTANTE DESTE EMPENHO.

NOME:
CNPJ/CPF:

PREFEITURA MUNICIPAL DE JERIQUARA
Rua Jonas Alves Costa, 559
CNPJ : 45353315/0001-50

PEDIDO DE COMPRA

Autorizado por :
Data : 21/01/2015

Pedido	Data Pedido	Data Entrega
00044/15	21/01/2015	22/01/2015

Fornecedor LUMAR COM PROD FARMACEUT LTDA COD: 81
Endereço: Rua Libero Badaro, 1399 Nº: CNPJ: 49.228.695/0001-52
FRANCA

Cod Prod	Discr.	Unid	Quant	$ Unit	Centro de Custo	Valor
009.339.002	ARTRITEC (MELOXICAM) 15MG EV.10CP	EV.	12	1,10	MANUT DA ADMINISTR.	13,20
TOTAL PEDIDO						13,20

Reserva(s):
Empenho(s):

Obs.:

Interessado \ Responsável

Ana Carolina Ferreira de Souza
Almoxarife

Recebemos de Lumar Comércio de Produtos Farmacêuticos Ltda os produtos constantes da Nota Fiscal indicada ao lado Emissão: 22/1/2015 Pedido: 414695 DEST.: (448) Prefeitura Municipal de Jeriquara - Valor Total: 13,20		NF-e Nº: 000.108.626 SÉRIE: 0
DATA DE RECEBIMENTO	IDENTIFICAÇÃO E ASSINATURA DO RECEBEDOR	

IDENTIFICAÇÃO DO EMITENTE

Lumar Comércio de Produtos Farmacêuticos Ltda
Av. Wilson Bego,745
Distrito Industrial Franca - SP
CEP:14406-091 Fone: (16)37211102

DANFE

Documento Auxiliar da Nota Fiscal Eletrônica

0 - ENTRADA
1 - SAÍDA [1]

Nº: 000.108.626
SÉRIE:0 FOLHA 1/1

CHAVE DE ACESSO
3515 0149 2286 9500 0152 5500 0000 1086 2610 6440 1863

Consulta de autenticidade no portal nacional da NF-e www.nfe.fazenda.gov.br/portal ou no site da Sefaz Autorizadora

NATUREZA DA OPERAÇÃO		PROTOCOLO DE AUTORIZAÇÃO DE USO
VENDA		135150044790016 22/01/2015 16:59:34
INSCRIÇÃO ESTADUAL	**INSCRIÇÃO ESTADUAL DO SUBST. TRIBUTÁRIO**	**CNPJ**
310049440111		49.228.695/0001-52

DESTINATÁRIO / REMETENTE

NOME / RAZÃO SOCIAL		CNPJ / CPF	DATA DE EMISSÃO
Prefeitura Municipal de Jeriquara		45.353.315/0001-50	22/1/2015
ENDEREÇO	**BAIRRO**	**CEP**	**DATA DE SAIDA**
Rua Jonas Alves Costa, 559	Centro	14450-000	22/1/2015
MUNICÍPIO	**FONE / FAX**	**ESTADO / INSCRIÇÃO ESTADUAL**	**HORA DE SAÍDA**
Jeriquara	(16)3134-1256	SP ISENTO	

FATURA / DUPLICATAS

Número	Vencto	Valor
480964	21/02/2015	13,20

CÁLCULO DO IMPOSTO

BASE DE CÁLCULO DO ICMS		VALOR DO ICMS	BASE CÁLCULO DO ICMS SUBST.	VALOR DO ICMS SUBST.	VALOR TOTAL DOS PRODUTOS
13,20		2,38	0,00	0,00	13,20
VALOR DO FRETE	**VALOR DO SEGURO**	**DESCONTO**	**OUTRAS DESP. ACESSÓRIAS**	**VALOR DO IPI**	**VALOR TOTAL DA NOTA FISCAL**
0,00		0,00	0,00		13,20

TRANSPORTADOR / VOLUMES TRANSPORTADOS

NOME / RAZÃO SOCIAL	FRETE POR CONTA 0-EMITEMTE 1-DESTINATÁRIO [0]	CODIGO ANTT	PLACA VEÍCULO	UF	CNPJ
ENDEREÇO	**MUNICÍPIO**			**UF**	**INSCRIÇÃO ESTADUAL**

QUANTIDADE	ESPÉCIE	MARCA	NUMERAÇÃO	PESO BRUTO	PESO LIQUIDO
1	Caixa(s)			1,00	0,00

DADOS DOS PRODUTOS / SERVIÇOS

COD PROD	DESCRIÇÃO DO PRODUTO / SERVIÇO	NCM/SH	CST	CFOP	UNID	QUANT.	VALOR UNITÁRIO	VALOR TOTAL	VALOR DESC.	BASE CALC ICMS	VALOR ICMS	VALOR IPI	ALÍQUOTAS ICMS	ALÍQUOTAS IPI
054880	ARTRITEC(MELOXICAM)15MG EV.10CP(H) Lote:184007 Qtde: 12 Venc: 30/9/2015	3004.90.79	000	5102	ENV	12,00	1,1000	13,20	0,00	13,20	2,38	0,00	18,00	0,00

DADOS ADICIONAIS

INFORMAÇÕES COMPLEMENTARES	RESERVADO AO FISCO
Lista Positiva (13,20) Televendas: LUMAR - LICITAÇÃO - Conferente: Lia - End. Conf.: B Local Entrega: Praça São Sebastião, 100 Bairro: Centro BANCO DO BRASIL AG.: 6620-X C/C.: 104069-3 pregão nº 14/2014-32 of. nº 211/2014 proc. nº 20/2014 **Cliente: 448 Pedido: 414695**	Declaro que o material a que se refere esta Nota Fiscal, foi recebido em perfeita ordem. Em, 22/01/2015

GOVERNO

Emissão de comprovantes

03/02/2015 13:33:29

```
03/02/2015    -  BANCO  DO  BRASIL  -    13:33:12
694906949           SEGUNDA VIA                0004
          COMPROVANTE DE TRANSFERENCIA
       DE CONTA CORRENTE P/ CONTA CORRENTE

CLIENTE: FMS-JERIQUA-FNS BLAFB
AGENCIA: 6949-3          CONTA:           5.087-3
================================================
DATA DA TRANSFERENCIA                  03/02/2015
NR. DOCUMENTO                 666.520.000.104.069
VALOR TOTAL                                 13,20
******  TRANSFERIDO PARA:
CLIENTE: LUMAR COM PROD FARM
AGENCIA: 6520-X          CONTA:         104.069-3
NR. DOCUMENTO                 666.949.000.005.087
================================================
NR.AUTENTICACAO           2.0BC.3D5.A5F.A06.EF4
```

Transação efetuada com sucesso por: J6425383 JULIANA SARRETA LUCINDO.

PREFEITURA MUNICIPAL DE JERIQUARA

Rua Jonas Alves Costa, 559
45353315/0001-50 Exercício: 2015

ORDEM DE PAGAMENTO

ORDEM DE PAGAMENTO 00281

DATA: 03/02/2015 VENCTO:03/02/2015 PAGTO: 03/02/2015

Credor..: LUMAR COM PROD FARMACEUT LTDA CNPJ: 49.228.695/0001-52 Cod: 81
Endereço: Rua Libero Badaro, 1399
Cidade..: FRANCA CEP: 14400-570

Discriminação..:
referente pagamento pelo fornecimento de medicamentos.

Valor **13,20**
(treze reais e vinte centavos) * * *

PREFEITURA MUNICIPAL DE JERIQUARA

Rua Jonas Alves Costa, 559
45353315/0001-50

NOTA DE EMPENHO

552

NOTA DE EMPENHO Nº **552**	FICHA: 124	DATA: 06/02/2015	REQUISIÇÃO Nº:

LICITAÇÃO: DISPENSA	DOCUMENTO:	VENCIMENTO: 20/02/2015

NOME: ESTELA MARIANA GOMES — 343.390.408-19 — CÓDIGO: 3382
ENDEREÇO: RUA GERALDO MANOEL DOS REIS — JERIQUARA

DESCRIÇÃO DO MATERIAL E/OU SERVIÇO	VALOR TOTAL
REFERENTE PAGAMENTO DE SERVIÇO DE CUIDADOR PALEATIVO/REFERENTE AO PERIODO DE 20/01/015 A 20/02/2015. 01 TESOURO 310 SAÚDE-GERAL 000 SAÚDE-GERAL	
OR - Ordinario	**SOMA** **912,00**

CÓDIGO	CLASSIFICAÇÃO DA DESPESA EMPENHADA
02 02 04 10 3.3.90.36.99 10.301.0150.2085.0000	EXECUTIVO Fundo Municipal de Saúde OUTROS SERVIÇOS DE PESSOA FÍSICA Administração da Saúde Pública

DOTAÇÃO	EMPENHADO ATÉ A DATA	VALOR DESTE EMPENHO	SALDO ATUAL
160.000,00	16.077,02	912,00	143.010,98

VALOR A SER PAGO R$ **912,00**

novecentos e doze reais * * *

RECIBO DE PAGAMENTO A AUTONOMO - RPA

Nº DO RECIBO	Nº DO TALÃO
002	002

NOME OU RAZÃO SOCIAL DA EMPRESA	MATRÍCULA (CNPJ OU INSS)
PREFEITURA MINICIPAL DE JERIQUARA	45.353.315/0001-50

RECEBI DA EMPRESA ACIMA IDENTIFICADA, PELA PRESTAÇÃO DOS SERVICOS CUIDADOR PALEATIVO , A IMPORTÂNCIA DE R$ 912,00 NOVECENTOS E DOZE REAIS), CONFORME DISCRIMINADO ABAIXO:

SALÁRIO BASE	TAXA	VALOR PARA INSS
	20%	

ESPECIFICAÇÃO:

I. VALOR DO SERVIÇO PRESTADO: R$ 912,00

II. R$

SOMA R$ 912,00

CARRETEIRO (VR. BASE P/ CALCULO DO INSS)
Aplicar 10% sobre o valor da
mão-de-obra (11,71% do frete)
NUMERO DE INSCRIÇÃO
NO INSS:
NO CPF : 343.390..408-19

DESCONTOS:

III. I.R. FONTE: R$ ISENTO

IV. INSS (11%) R$ 100,32

V. R$ R$ 100,32

VALOR LIQUIDO R$ 811,68

NUMERO DE INSCRIÇÃO

NUMERO	ÓRGÃO EMISSOR - DATA	ASSINATURA
RG 44.645.902-1	SSP - 19/08/2013	

LOCALIDADE	DATA	NOME COMPLETO
JERIQUARA-SP	20/02/2015	ESTELA MARIANA GOMES

Disponibilizado por NC Net Contabilidade & Seguros

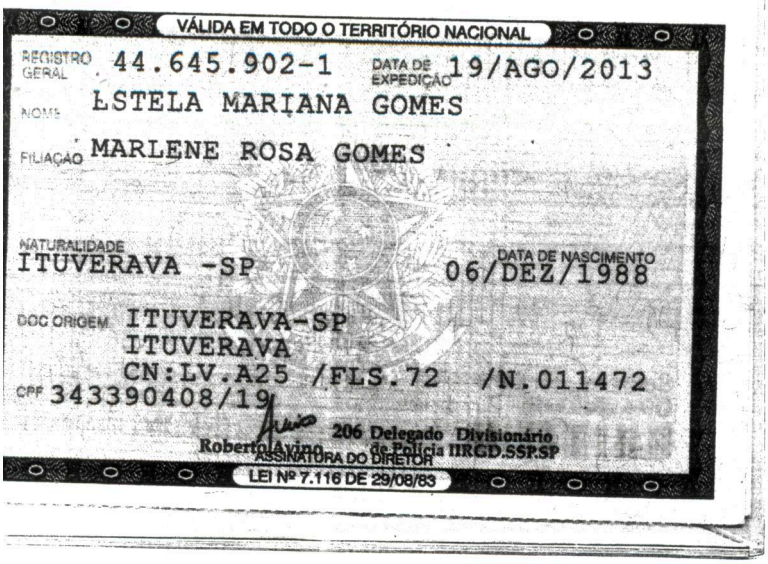

VÁLIDA EM TODO O TERRITÓRIO NACIONAL

REGISTRO GERAL 44.645.902-1 DATA DE EXPEDIÇÃO 19/AGO/2013

NOME ESTELA MARIANA GOMES

FILIAÇÃO MARLENE ROSA GOMES

NATURALIDADE ITUVERAVA -SP DATA DE NASCIMENTO 06/DEZ/1988

DOC ORIGEM ITUVERAVA-SP
ITUVERAVA
CN:LV.A25 /FLS.72 /N.011472

CPF 343390408/19

Roberto Avino 206 Delegado Divisionário de Polícia IIRGD.SSP.SP
ASSINATURA DO DIRETOR

LEI Nº 7.116 DE 29/08/83


REPÚBLICA FEDERATIVA DO BRASIL
ESTADO DE SÃO PAULO
8720-5
SECRETARIA DA SEGURANÇA PÚBLICA
INSTITUTO DE IDENTIFICAÇÃO RICARDO GUMBLETON DAUNT
POLEGAR DIREITO
PROIBIDO PLASTIFICAR
ASSINATURA DO TITULAR
CARTEIRA DE IDENTIDADE

QUALIFICAÇÃO CIVIL

Nome Estela Mariana Gomes

Loc. Nasc. Juveraiva Est. SP Data 06 / Dez / 88

Filiação Marlene Rosa Gomes

Doc. Nº RG 44.645.902-1

ESTRANGEIROS

Chegada ao Brasil em ..... / ..... / ..... Doc. Ident. Nº .....

Exp. em ..... / ..... / ..... Estado .....

Obs.: .....

Data Emissão 03 / 03 / 2009 DRT Leiquara SP

Sônia Maria Vieira Silva

RG 15.541.373

Assinatura do Funcionário

ALTERAÇÕES DE IDENTIDADE

(Com relação nome, est. civil e data nasc.)

Nome .....

Doc. .....

Nome .....

Doc. .....

Nome .....

Doc. .....

Est. Civil .....

Doc. .....

Nascimento .....

Doc. .....

está obrigado a usá-los, para prevenir acidentes e evitar as doenças profissionais.

Mostre ao seu novo companheiro os perigos que o cercam no trabalho.

Cada acidente é uma lição que deve ser apreciada, para evitar maiores desgraças.

Todo o acidente tem uma causa que é preciso ser pesquisada, para evitar a sua repetição.

Se você for acidentado, procure logo o socorro médico adequado. Não deixe que "entendidos" e "curiosos" concorram para o agravamento de sua lesão.

Se você não é eletricista, não se meta a fazer serviços de eletricidade.

Procure o socorro médico imediato, se você for vítima de um acidente, amanhã será tarde demais.

As máquinas não respeitam ninguém; mas você deve respeitá-las.

Atenda às recomendações dos Membros da CIPA e de seus mestres e chefes.

Conheça sempre as regras de segurança da seção onde vo-cê trabalha.

Conversa e discussão no trabalho predispõem a acidentes pela desatenção.

Leia e reflita sempre os ensinamentos contidos nos cartazes e avisos sobre prevenção de acidentes.

Os anéis, pulseiras, gravatas e mangas compridas não fazem parte do seu uniforme de trabalho.

Mantenha sempre as guardas protetoras das máquinas nos devidos lugares.

Pare a máquina quando tiver que consertá-la ou lubrificá-la.

Habitue-se a trabalhar protegido contra os acidentes. Use equipamentos de proteção adequados a seu serviço.

Conheça o manejo dos extintores e demais dispositivos de combate ao fogo existentes em seu local de trabalho. Você pode ter necessidade de usá-los algum dia.

MINISTÉRIO DO TRABALHO E EMPREGO

CARTEIRA DE TRABALHO E PREVIDÊNCIA SOCIAL

Número 079184 Série 00300-S P

REGIONAL DO TRABALHO
FRANCA



Ostela Mariana Gomes

ASSINATURA DO PORTADOR

PREFEITURA MUNICIPAL DE JERIQUARA

Rua Jonas Alves Costa, 559
45353315/0001-50 Exercício: 2015

ORDEM DE PAGAMENTO

ORDEM DE PAGAMENTO 00502

DATA: 06/02/2015 VENCTO:20/02/2015 PAGTO: 20/02/2015

Credor..: ESTELA MARIANA GOMES CNPJ: 343.390.408-19 Cod: 3382
Endereço: RUA GERALDO MANOEL DOS REIS
Cidade..: JERIQUARA CEP: 14450-000

Discriminação..:
REFERENTE PAGAMENTO DE SERVIÇO DE CUIDADOR PALEATIVO/REFERENTE AO PERIODO DE 20/01/015 A 20/02/2015.

Valor **912,00**
(novecentos e doze reais) * * *

PREFEITURA MUNICIPAL DE JERIQUARA

Rua Jonas Alves Costa, 559
45353315/0001-50

NOTA DE EMPENHO

280

NOTA DE EMPENHO Nº **280**	FICHA: 117	DATA: 21/01/2015	REQUISIÇÃO Nº:
LICITAÇÃO: DISPENSA		DOCUMENTO: NOTA FISCAL Nº	VENCIMENTO: 02/02/2015

NOME: LUCIANO JOSE DA SILVA JERIQUARA ME- CONSTRUIMAS — 03.856.193/0001-75 — CÓDIGO: 1046
ENDEREÇO: RUA ALTINO ALVES DE SOUSA — JERIQUARA

DESCRIÇÃO DO MATERIAL E/OU SERVIÇO	VALOR TOTAL
REFERENTE PAGAMENTO PELO FORNECIMENTO MOBILIARIO EM GERAL. 05 TRANSFERÊNCIAS E CONVÊNIOS FEDERAIS-VINCULADOS 300 SAÚDE 009 ATENÇÃO BÁSCIA ESTADUAL	
OR - Ordinario	**SOMA** **1.512,00**

CÓDIGO	CLASSIFICAÇÃO DA DESPESA EMPENHADA
02	EXECUTIVO
02 04 10	Fundo Municipal de Saúde
4.4.90.52.42	MOBILIÁRIO EM GERAL
10.301.0150.2084.0000	Manut ATenção Básica Estadual

DOTAÇÃO	EMPENHADO ATÉ A DATA	VALOR DESTE EMPENHO	SALDO ATUAL
12.000,00	0,00	1.512,00	10.488,00

VALOR A SER PAGO R$ **1.512,00**

um mil, quinhentos e doze reais **********

EMPENHO AUTORIZADO EM 21/01/2015

A DESPESA REFERENTE A ESTE EMPENHO, FOI DEVIDAMENTE PROCESSADA, ENCONTRANDO-SE EM ORDEM PARA PAGAMENTO.

DATA

CONTABILIZADO

DATA

Gustavo Henrique Costa
CONTADOR

ORDEM DE PAGAMENTO. PAGUE-SE:

DATA

Sebastião Henrique Dal Pccolo
ORDENADOR DA DESPESA

DESPESA PAGA EM 03/02/15

BANCO	CONTA	CHEQUE	VALOR
001	5289-2	850119	

Letícia de Paula Almeida
TESOUREIRO

RECIBO

RECEBI(EMOS) O VALOR CONSTANTE DESTE EMPENHO.

NOME:
CNPJ/CPF:

PEDIDO DE COMPRA

Autorizado por :
Data : 21/01/2015

Pedido	Data Pedido	Data Entrega
00042/15	21/01/2015	22/01/2015

Fornecedor LUCIANO JOSE DA SILVA JERIQUARA ME- CONSTRUIMAS COD: 1046
Endereço: RUA ALTINO ALVES DE SOUSA Nº: 300 CNPJ: 03.856.193/0001-75
JERIQUARA

Cod Prod	Discr.	Unid	Quant	$ Unit	Centro de Custo	Valor
500.009.013	REFRIGERADOR ESMALTEC 276L	UN	1	1.146,00	MANUT DA ADMINISTR.	1.146,00
500.042.010	FOGAO ALTAS MONACO GLASS 4B BCO	UN	1	366,00	MANUT DA ADMINISTR.	366,00
TOTAL PEDIDO						1.512,00

Reserva(s):
Empenho(s):

Obs.:

Interessado \ Responsável

Ana Carolina Ferreira de Souza
Almoxarife

IDENTIFICAÇÃO DO EMITENTE

LUCIANO JOSE DA SILVA JERIQUARA ME - CONSTRUIMAS

RALTINO ALVES DE SOUZA, 300 - VILA ROSA
14450-000 JERIQUARA - SP
Fone (016) 3134-1149

DANFE

DOCUMENTO AUXILIAR DA NOTA FISCAL ELETRÔNICA

0 - ENTRADA
1 - SAÍDA [1]

Nº 000.000.336
SÉRIE 1
FOLHA 1/1

CHAVE DE ACESSO
3515 0103 8561 9300 0175 5500 1000 0003 3610 0000 3927

Consulta de autenticidade no portal nacional da NF-e
www.nfe.fazenda.gov.br/portal
ou no site da Sefaz Autorizadora

NATUREZA DA OPERAÇÃO	PROTOCOLO DE AUTORIZAÇÃO DE USO
VENDA DENTRO DO ESTADO	135150043707849 22/01/2015 11:45:46

INSCRIÇÃO ESTADUAL	INSCRIÇÃO ESTADUAL DO SUBST. TRIBUT.	CNPJ
402.005.787.116		03.856.193/0001-75

DESTINATÁRIO / REMETENTE

NOME / RAZÃO SOCIAL			CNPJ / CPF	DATA DA EMISSÃO
PREFEITURA MUNICIPAL DE JERIQUARA			45.353.315/0001-50	22/01/2015
ENDEREÇO	**BAIRRO / DISTRITO**	**CEP**		**DATA DA SAÍDA**
JONAS ALVES COSTA, 559	CENTRO	14450-000		22/01/2015
MUNICIPIO	**UF** / **FONE / FAX**		**INSCRIÇÃO ESTADUAL**	**HORA DA SAÍDA**
JERIQUARA	SP / (016) 3134-1256		ISENTO	11:42

CÁLCULO DO IMPOSTO

BASE DE CÁLCULO DO ICMS	VALOR DO ICMS	BASE DE CÁLCULO DO ICMS S.T.	VALOR DO ICMS SUBSTITUIÇÃO	VALOR TOTAL DOS PRODUTOS
0,00	0,00	0,00	0,00	1.512,00

VALOR DO FRETE	VALOR DO SEGURO	DESCONTO	OUTRAS DESP. ACESSÓRIAS	VALOR TOTAL DO IPI	VALOR TOTAL DA NOTA
0,00	0,00	0,00	0,00	0,00	1.512,00

TRANSPORTADOR / VOLUMES TRANSPORTADOS

NOME / RAZÃO SOCIAL	FRETE POR CONTA	CÓDIGO ANTT	PLACA DO VEÍC	UF	CNPJ / CPF
	0-EMITENTE				

ENDEREÇO	MUNICIPIO	UF	INSCRIÇÃO ESTADUAL

QUANTIDADE	ESPÉCIE	MARCA	NUMERAÇÃO	PESO BRUTO	PESO LÍQUIDO
2					

DADOS DOS PRODUTOS / SERVIÇOS

CÓDIGO PRODUTO	DESCRIÇÃO DO PRODUTO / SERVIÇO	NCM/SH	CSOSN	CFOP	UNID	QUANT	VALOR UNIT	VALOR TOTAL	B.CÁLC ICMS	VALOR ICMS	ALÍQ. ICMS
16735	REFRIG. ESMALTEC 276L	84181000	0500	5405	UND	1	1.146,00	1.146,00	0,00	0,00	0
16736	FOG. ALTLAS MONACO GLASS.4B BNCO	73211100	0500	5405	UND	1	366,00	366,00	0,00	0,00	0

DADOS ADICIONAIS

INFORMAÇÕES COMPLEMENTARES	RESERVADO AO FISCO
Gestão plena	Feito Baixa

Powered by UniNFe - www.uninfe.com.br

Emitido em 22/01/2015 às 11:45 pelo UniDANFe 3.2.11 Free - www.unidanfe.com.br

RECEBEMOS DE LUCIANO JOSE DA SILVA JERIQUARA ME OS PRODUTOS E/OU SERVIÇOS CONSTANTES DA NOTA FISCAL ELETRÔNICA INDICADA AO LADO
EMISSÃO: 22/01/2015 VALOR TOTAL: 1.512,00 DESTINATÁRIO: PREFEITURA MUNICIPAL DE JERIQUARA - JONAS ALVES COSTA, 559, CENTRO, 14450-000-JERIQUARA-SP

DATA DO RECEBIMENTO	IDENTIFICAÇÃO E ASSINATURA DO RECEBEDOR	NF-e Nº 000.000.336 SÉRIE 1

03/02/2015 - BANCO DO BRASIL - 14:55:12
694918471 0198

COMPROVANTE DE PAGAMENTO DE TITULOS

BANCO DO BRASIL S.A.

00190000090266077400700000440172463350000201700
NOSSO NUMERO 26607740000000440
CONVENIO 02660774
LUCIANO JOSE DA SILVA JERIQUAR
AG/COD. BENEFICIARIO 6949/00005688
DATA DE VENCIMENTO 10/02/2015
DATA DO PAGAMENTO 03/02/2015
VALOR DO DOCUMENTO 2.017,00
VALOR COBRADO 2.017,00

NR.AUTENTICACAO F.7AA.029.C2A.FB0.FAE
LEIA NO VERSO COMO CONSERVAR ESTE DOCUMENTO,
ENTRE OUTRAS INFORMACOES.

BANCO DO BRASIL | **001-9** | 00190.00009 02660.774007 00000.440172 4 63350000201700

Recibo do Saca

Local do Pagamento
Pagável em qualquer banco até o vencimento.

Cedente
LUCIANO JOSE DA SILVA JERIQUARA - ME - CNPJ: 03.856.193/0001-75

Uso do Banco

Endereço do Cedente
RUA ALTINO ALVES DE SOUZA 300 - JERIQUARA/SP - 14450-000

Data do Documento	Nº Documento		Espécie doc.	Aceite	Data Process.
24/01/2015	189		DM	N	24/01/2015

Carteira	Espécie	Quantidade	x Valor
17 / 19	R$		

Instruções de responsabilidade do cedente

Juros.....: R$ 0,30 ao dia
Multa.....: R$ 1,30 após 1 dia corrido do vencimento
Protesto..: 5 dias úteis a partir do vencimento

Vencimento	**10/02/2015**
Agência / Código Cedente	06949-3 / 5688-X
Nosso Número	26607740000000440
(=) Valor do Documento	**2.017,00**
(-) Desconto / Abatimento	
(-) Outras Deduções	
(+) Mora / Multa	
(+) Outros Acréscimos	
(=) Valor Cobrado	

Sacado: PREFEITURA MUNICIPAL DE JERIQUARA
JONAS ALVES COSTA 559 - CENTRO
14450-000 - JERIQUARA - SP - CNPJ: 45.353.315/0001-50

Sacador / Avalista:

Reimpresso em: 27/01/2015

Este recibo somente terá validade com a autenticação mecânica ou acompanhado do recibo de pagamento emitido pelo banco.
Recebimento através do cheque nº do banco
Esta quitação só terá validade após o pagamento do cheque acima pelo banco do sacado.

Autenticação Mecânica

BB Cobrança 2.05.07

PREFEITURA MUNICIPAL DE JERIQUARA

Rua Jonas Alves Costa, 559
45353315/0001-50 Exercício: 2015

ORDEM DE PAGAMENTO

ORDEM DE PAGAMENTO 00276

DATA: 21/01/2015 VENCTO:03/02/2015 PAGTO: 03/02/2015

Credor..: LUCIANO JOSE DA SILVA JERIQUARA I CNPJ: 03.856.193/0001-75 Cod: 1046
Endereço: RUA ALTINO ALVES DE SOUSA
Cidade..: JERIQUARA CEP: 14450-000

Discriminação..:
REFERENTE PAGAMENTO PELO FORNECIMENTO MOBILIARIO EM GERAL.

Valor **1.512,00**
(um mil, quinhentos e doze reais) * * *

PREFEITURA MUNICIPAL DE JERIQUARA

Rua Jonas Alves Costa, 559
45353315/0001-50

NOTA DE EMPENHO

633

NOTA DE EMPENHO Nº 633	FICHA: 131	DATA: 13/02/2015	REQUISIÇÃO Nº:

LICITAÇÃO: DISPENSA	DOCUMENTO:	VENCIMENTO: 25/02/2015

NOME: SISTEMA PRODUTOS DOMISSANITARIOS LTDA EPP — 01.660.863/0001-58 — CÓDIGO: 2389
ENDEREÇO: RUA SILVEIRA MARTINS — RIBEIRAO PRETO

DESCRIÇÃO DO MATERIAL E/OU SERVIÇO	VALOR TOTAL
REFERENTE PAGAMENTO DE PRODUTOS PARA DETETIZAÇÃO TOTAL DO MUNICIPIO CONTRA O MOSQUITO DA DENGUE. 05 TRANSFERÊNCIAS E CONVÊNIOS FEDERAIS-VINCULADOS 300 SAÚDE 005 VIGILÂNCIA EM SAÚDE	
OR - Ordinario — **SOMA**	**631,40**

CÓDIGO	CLASSIFICAÇÃO DA DESPESA EMPENHADA
02	EXECUTIVO
02 04 10	Fundo Municipal de Saúde
3.3.90.30.99	OUTROS MATERIAIS DE CONSUMO
10.301.0150.2087.0000	Manutenção da Vigilância em Saúde

DOTAÇÃO	EMPENHADO ATÉ A DATA	VALOR DESTE EMPENHO	SALDO ATUAL
22.000,00	4.330,50	631,40	17.038,10

VALOR A SER PAGO R$ **631,40**

seiscentos e trinta e um reais e quarenta centavos * * *

PREFEITURA MUNICIPAL DE JERIQUARA
Rua Jonas Alves Costa, 559
CNPJ : 45353315/0001-50

PEDIDO DE COMPRA

Autorizado por :
Data : 13/02/2015

Pedido	Data Pedido	Data Entrega
00190/15	13/02/2015	25/02/2015

Fornecedor SISTEMA PRODUTOS DOMISSANITARIOS LTDA EPP COD: 2389
Endereço: RUA SILVEIRA MARTINS Nº: 569 CNPJ: 01.660.863/0001-58
RIBEIRAO PRETO

Cod Prod	Discr.	Unid	Quant	$ Unit	Centro de Custo	Valor
031.014.010	CYPEREX 250 CE	LT	4	56,60	MANUT DA ADMINISTR	226,40
031.014.012	DDVP FERSOL 1000 CE	LT	1	45,00	MANUT DA ADMINISTR	45,00
[illegible].011.350	OLEO MINERAL	LT	40	9,00	MANUT DA ADMINISTR	360,00
TOTAL PEDIDO						631,40

Reserva(s):
Empenho(s):

Obs.:

_
Interessado \ Responsável

Ana Carolina Ferreira de Souza
Almoxarife

RECEBEMOS DE SISTEMA PRODUTOS DOMISSANITARIOS LTDA-EPP OS PRODUTOS / SERVIÇOS CONSTANTES DA NOTA FISCAL INDICADO AO LADO

DATA DE RECEBIMENTO	IDENTIFICAÇÃO E ASSINATURA DO RECEBEDOR

NF-e
Nº 000.005.976
SÉRIE 1

IDENTIFICAÇÃO DO EMITENTE

SISTEMA PRODUTOS DOMISSANITARIOS LTDA-EPP

SISTEMA

RUA SILVEIRA MARTINS, 569 - CAMPOS ELISEOS
CEP: 14080-110 - RIBEIRAO PRETO - SP
TEL: (16) 3961-1401
sistema@sistemaprodomi.com.br

DANFE

DOCUMENTO AUXILIAR DA NOTA FISCAL ELETRÔNICA

0 - ENTRADA
1 - SAÍDA **1**

Nº 000.005.976 FL. 1/1
SÉRIE 1

CHAVE DE ACESSO
3515 0201 6608 6300 0158 5500 1000 0059 7610 0005 9763

Consulta de autenticidade no portal nacional da NF-e
www.nfe.fazenda.gov.br/portal
ou no site da Sefaz Autorizadora

NATUREZA DE OPERAÇÃO	PROTOCOLO DE AUTORIZAÇÃO DE USO
VENDAS	135150119543202 25/02/2015 15:00:34

INSCRIÇÃO ESTADUAL	INSCRIÇÃO ESTADUAL DO SUBST. TRIB.	CNPJ
582.435.748.113		01.660.863/0001-58

DESTINATÁRIO / REMETENTE

NOME / RAZÃO SOCIAL	CNPJ / CPF	DATA DA EMISSÃO
PREFEITURA MUNICIPAL DE JERIQUARA	45.353.315/0001-50	25/02/2015

ENDEREÇO	BAIRRO / DISTRITO	CEP	DATA SAÍDA / ENTRADA
RUA JONAS ALVES COSTA, 559	CENTRO	14450-000	25/02/2015

MUNICÍPIO	FONE / FAX	UF	INSCRIÇÃO ESTADUAL	HORA DA SAÍDA
JERIQUARA	(16) 3134-1353	SP		00:00:00

FATURA

PAGAMENTO A VISTA

CÁLCULO DO IMPOSTO

BASE DE CÁLCULO DO ICMS	VALOR DO ICMS	BASE CÁLC. ICMS SUBST.	VALOR DO ICMS SUBST.	VALOR APROX. DOS TRIBUTOS	VALOR TOTAL DOS PRODUTOS
0,00	0,00	0,00	0,00	126,95	631,40

VALOR DO FRETE	VALOR DO SEGURO	DESCONTO	OUTRAS DESP. ACESS.	VALOR DO IPI	VALOR TOTAL DA NOTA
0,00	0,00	0,00	0,00	0,00	631,40

TRANSPORTADOR / VOLUMES TRANSPORTADOS

RAZÃO SOCIAL	FRETE POR CONTA	CÓDIGO ANTT	PLACA DO VEÍCULO	UF	CNPJ / CPF
PROPRIO	9 - SEM FRETE				

ENDEREÇO	MUNICÍPIO	UF	INSCRIÇÃO ESTADUAL

QUANTIDADE	ESPÉCIE	MARCA	NUMERAÇÃO	PESO BRUTO	PESO LÍQUIDO
3	VOL.		1		

DADOS DO PRODUTO / SERVIÇOS

CÓDIGO DO PROD. / SERV.	DESCRIÇÃO DO PRODUTO / SERVIÇO	NCM / SH	CSOSN	CFOP	UNID.	QUANTIDADE	VALOR UNITÁRIO	VALOR TOTAL	VALOR DESCONTO	BASE CÁLC. ICMS	VALOR I.C.M.S.	VALOR I.P.I	ALÍQUOTAS ICMS	ALÍQUOTAS IPI
145	OLEO MINERAL	38089197	0101	5102	L	40,0000	9,0000	360,00	0,00	0,00	0,00	0,00	0,00	0,00
1751	CYPEREX 250 CE	38089192	0101	5102	L	4,0000	56,6000	226,40	0,00	0,00	0,00	0,00	0,00	0,00
836	DDVP FERSOL 1000 CE	29199040	0101	5102	L	1,0000	45,0000	45,00	0,00	0,00	0,00	0,00	0,00	0,00

DADOS ADICIONAIS

INFORMAÇÕES COMPLEMENTARES

LOCAL DE ENTREGA: RUA JONAS ALVES COSTA, 559 - CENTRO - JERIQUARA-SP CNPJ: 45.353.315/0001-50
Lei da Transparencia : Valor aproximado do imposto R$ 126,95 fonte IBPTDEPOSITAR BANCO BRASIL, AG.2890-8, C/C 102.800-6
I-DOCUMENTO EMITIDO POR ME OU EPP OPTANTE PELO SIMPLES NACIONAL
II-NAO GERA DIREITO A CREDITO DE IPI
PERMITE O APROVEITAMENTO DO CREDITO DE ICMS NO VALOR DE R$ 21,34 CORRESPONDENTE A ALIQUOTA DE 3,38%, NOS TERMOS DO ARTIGO
AUTORIZADO POR PERSIO

RESERVADO AO FISCO

IDENTIFICAÇÃO DO EMITENTE

SISTEMA PRODUTOS DOMISSANITARIOS LTDA-EPP

SISTEMA

RUA SILVEIRA MARTINS, 569 - CAMPOS ELISEOS
CEP: 14080-110 - RIBEIRAO PRETO - SP
TEL: (16) 3961-1401
sistema@sistemaprodomi.com.br

DANFE

DOCUMENTO AUXILIAR DA NOTA FISCAL ELETRÔNICA

0 - ENTRADA
1 - SAÍDA **1**

Nº 000.005.976 FL. 1/1
SÉRIE 1

CHAVE DE ACESSO
3515 0201 6608 6300 0158 5500 1000 0059 7610 0005 9763

Consulta de autenticidade no portal nacional da NF-e
www.nfe.fazenda.gov.br/portal
ou no site da Sefaz Autorizadora

NATUREZA DE OPERAÇÃO	PROTOCOLO DE AUTORIZAÇÃO DE USO
VENDAS	135150119543202 25/02/2015 15:00:34

INSCRIÇÃO ESTADUAL	INSCRIÇÃO ESTADUAL DO SUBST. TRIB.	CNPJ
582.435.748.113		01.660.863/0001-58

DESTINATÁRIO / REMETENTE

NOME / RAZÃO SOCIAL	CNPJ / CPF	DATA DA EMISSÃO
PREFEITURA MUNICIPAL DE JERIQUARA	45.353.315/0001-50	25/02/2015

ENDEREÇO	BAIRRO / DISTRITO	CEP	DATA SAÍDA / ENTRADA
RUA JONAS ALVES COSTA, 559	CENTRO	14450-000	25/02/2015

MUNICÍPIO	FONE / FAX	UF	INSCRIÇÃO ESTADUAL	HORA DA SAÍDA
JERIQUARA	(16) 3134-1353	SP		00:00:00

FATURA

PAGAMENTO A VISTA

CÁLCULO DO IMPOSTO

BASE DE CÁLCULO DO ICMS	VALOR DO ICMS	BASE CÁLC. ICMS SUBST.	VALOR DO ICMS SUBST.	VALOR APROX. DOS TRIBUTOS	VALOR TOTAL DOS PRODUTOS
0,00	0,00	0,00	0,00	126,95	631,40

VALOR DO FRETE	VALOR DO SEGURO	DESCONTO	OUTRAS DESP. ACESS.	VALOR DO IPI	VALOR TOTAL DA NOTA
0,00	0,00	0,00	0,00	0,00	631,40

TRANSPORTADOR / VOLUMES TRANSPORTADOS

RAZÃO SOCIAL	FRETE POR CONTA	CÓDIGO ANTT	PLACA DO VEÍCULO	UF	CNPJ / CPF
PROPRIO	9 - SEM FRETE				

ENDEREÇO	MUNICÍPIO	UF	INSCRIÇÃO ESTADUAL

QUANTIDADE	ESPÉCIE	MARCA	NUMERAÇÃO	PESO BRUTO	PESO LÍQUIDO
3	VOL.		1		

DADOS DO PRODUTO / SERVIÇOS

CÓDIGO DO PROD. / SERV.	DESCRIÇÃO DO PRODUTO / SERVIÇO	NCM / SH	CSOSN	CFOP	UNID.	QUANTIDADE	VALOR UNITÁRIO	VALOR TOTAL	VALOR DESCONTO	BASE CÁLC. ICMS	VALOR I.C.M.S.	VALOR I.P.I.	ALÍQUOTAS ICMS	ALÍQUOTAS IPI
145	OLEO MINERAL	38089197	0101	5102	L	40,0000	9,0000	360,00	0,00	0,00	0,00	0,00	0,00	0,00
1751	CYPEREX 250 CE	38089192	0101	5102	L	4,0000	56,6000	226,40	0,00	0,00	0,00	0,00	0,00	0,00
836	DDVP FERSOL 1000 CE	29199040	0101	5102	L	1,0000	45,0000	45,00	0,00	0,00	0,00	0,00	0,00	0,00

DADOS ADICIONAIS

INFORMAÇÕES COMPLEMENTARES

LOCAL DE ENTREGA: RUA JONAS ALVES COSTA, 559 - CENTRO - JERIQUARA-SP CNPJ: 45.353.315/0001-50
Lei da Transparencia : Valor aproximado do imposto R$ 126,95 fonte IBPTDEPOSITAR BANCO BRASIL, AG.2890-8, C/C 102.800-6
I-DOCUMENTO EMITIDO POR ME OU EPP OPTANTE PELO SIMPLES NACIONAL
II-NAO GERA DIREITO A CREDITO DE IPI
PERMITE O APROVEITAMENTO DO CREDITO DE ICMS NO VALOR DE R$ 21,34 CORRESPONDENTE A ALIQUOTA DE 3,38%, NOS TERMOS DO ARTIGO
AUTORIZADO POR PERSIO

RESERVADO AO FISCO

GOVERNO

Emissão de comprovantes

26/02/2015 09:48:50

26/02/2015 - BANCO DO BRASIL - 09:48:43
694906949 SEGUNDA VIA 0001
COMPROVANTE DE TRANSFERENCIA
DE CONTA CORRENTE P/ CONTA CORRENTE

CLIENTE: FMS-JERIQUA-FNS BLVGS
AGENCIA: 6949-3 CONTA: 5.090-3
==========
DATA DA TRANSFERENCIA 26/02/2015
NR. DOCUMENTO 662.890.000.102.800
VALOR TOTAL 631,40
****** TRANSFERIDO PARA:
CLIENTE: SISTEMA PRODUTOS DOM LTDA
AGENCIA: 2890-8 CONTA: 102.800-6
NR. DOCUMENTO 666.949.000.005.090
==========
NR.AUTENTICACAO 8.EBA.68E.633.31B.4EB

Transação efetuada com sucesso por: J6425383 JULIANA SARRETA LUCINDO

Assunto **COTAÇÃO INSETICIDA - SISTEMA**
De Sistema <sistema@sistemaprodomi.com.br>,
Para <cota@jeriquara.sp.gov.br>,
Data 2015-02-24 10:12

Bom dia, Sr. Pérsio.

Conforme solicitado, segue abaixo cotação de produtos e dados cadastrais:

- Cyperex 250 CE – Fabricante: Rogama
  - Quantidade: 04 Litros
  - Valor unitário: R$ 56,60 / L
  - Valor total: R$ 226,40 (Duzentos e vinte e seis reais e quarenta centavos)
- DDVP Fersol 1000 CE – Fabricante: Fersol
  - Quantidade: 01 Litro
  - Valor unitário: R$ 45,00 / L
  - Valor total: R$ 45,00 (Quarenta e cinco reais)
- Óleo Mineral sem emulsificante para uso termonebulizador – Fabricante: Petrobras
  - Quantidade: 40 Litros
  - Valor unitário: R$ 9,00 / L
  - Valor total: R$ 360,00 (Trezentos e sessenta reais)

➢ VALOR TOTAL DA COTAÇÃO: R$ 631,40 (Seiscentos e trinta e um reais e quarenta centavos)

Condições gerais:

- Prazo de entrega: Imediato
- Validade da proposta: 30 dias
- Condição de pagamento: a vista

Dados cadastrais:

- Razão social: Sistema Produtos Domissanitários Ltda – EPP
- CNPJ: 01.660.863/0001-58
- Endereço: Rua Silveira Martins, nº 569 – Bairro: Campos Elíseos – Ribeirão Preto / SP

Informamos que a mercadoria está a disposição para ser retirada.

Aguardamos seu comentário.

Agradecemos o contato e nos colocamos a disposição para quaisquer esclarecimentos.

Atenciosamente,

Leticia de Carvalho
Vendas
SISTEMA PRODUTOS DOMISSANITÁRIOS LTDA
Tel/fax: (16) 3961-1401
e-mail: sistema@sistemaprodomi.com.br
site: www.sistemaprodomi.com.br

"Excelência não é a perfeição, é o melhoramento contínuo."

Assunto **NOTA FISCAL E DADOS BANCÁRIOS.**
De Sistema <sistema@sistemaprodomi.com.br>,
Para <cota@jeriquara.sp.gov.br>,
Data 2015-02-25 15:17

Webmail

- PREFEITURA MUNICIPAL DE JERIQUARA - NOTA FISCAL 5976.pdf (26 KB)

Boa tarde, Sr. Persio.

Conforme solicitado anexo Nota Fiscal e abaixo dados bancários:

- Favorecido: Sistema Produtos Domissanitários Ltda
  Banco do Brasil
  Ag. 2890-8
  C/C. 102800-6

Agradecemos o contato e nos colocamos à disposição para quaisquer esclarecimentos.

Atenciosamente,

Thaís Nardi
Vendas
Sistema Produtos Domissanitários Ltda
Fone (16) 3961-1401
sistema@sistemaprodomi.com.br

"Excelência não é a perfeição, é o melhoramento contínuo"

Este email está limpo de vírus e malwares porque a proteção do avast! Antivírus está ativa.

GOVERNO

Emissão de comprovantes

26/02/2015 09:48:50

```
26/02/2015    -  BANCO  DO  BRASIL  -    09:48:43
694906949           SEGUNDA VIA              0001
          COMPROVANTE DE TRANSFERENCIA
       DE CONTA CORRENTE P/ CONTA CORRENTE

CLIENTE: FMS-JERIQUA-FNS BLVGS
AGENCIA: 6949-3          CONTA:          5.090-3
================================================
DATA DA TRANSFERENCIA                 26/02/2015
NR. DOCUMENTO               662.890.000.102.800
VALOR TOTAL                                631,40
******  TRANSFERIDO PARA:
CLIENTE: SISTEMA PRODUTOS DOM LTDA
AGENCIA: 2890-8          CONTA:        102.800-6
NR. DOCUMENTO               666.949.000.005.090
================================================
NR.AUTENTICACAO           8.EBA.68E.633.31B.4EB
```

Transação efetuada com sucesso por: J6425383 JULIANA SARRETA LUCINDO

PREFEITURA MUNICIPAL DE JERIQUARA

Rua Jonas Alves Costa, 559
45353315/0001-50 Exercício: 2015

ORDEM DE PAGAMENTO

ORDEM DE PAGAMENTO 00574

DATA: 13/02/2015 VENCTO:26/02/2015 PAGTO: 26/02/2015

Credor..: SISTEMA PRODUTOS DOMISSANITARIOS CNPJ: 01.660.863/0001-58 Cod: 2389
Endereço: RUA SILVEIRA MARTINS
Cidade..: RIBEIRAO PRETO CEP: 14080-110

Discriminação..:

REFERENTE PAGAMENTO DE PRODUTOS PARA DETETIZAÇÃO TOTAL DO MUNICIPIO CONTRA O MOSQUITO DA DENGUE.

Valor **631,40**

(seiscentos e trinta e um reais e quarenta centavos) * * *

PREFEITURA MUNICIPAL DE JERIQUARA

Rua Jonas Alves Costa, 559
45353315/0001-50

NOTA DE SUBEMPENHO

4338 / 1

NOTA DE SUBEMPENHO Nº	FICHA	DATA	REQUISIÇÃO Nº:
1	120	06/10/2014	

LICITAÇÃO:	DOCUMENTO:	VENCIMENTO:
DISPENSA		07/10/2014

NOME: SANDRA MARIA GARCIA DA SILVEIRA — 981.535.288-15 — CÓDIGO: 3203
ENDEREÇO: RUA CAPITAO SCANDIUZZI — ARAMINA

DESCRIÇÃO DO MATERIAL E/OU SERVIÇO	VALOR TOTAL
REFERENTE PAGAMENTO DE 03 MESES DE LICENÇA PREMIA,CORRESPONDENTE AO PERIODO DE 07/05/2008 A 07/05/2013. 01 TESOURO 310 SAÚDE-GERAL 000 SAÚDE-GERAL	
OR	**SOMA** **1.465,74**

RESTOS A PAGAR

CÓDIGO	CLASSIFICAÇÃO DA DESPESA EMPENHADA
02	EXECUTIVO
02 04 10	Fundo Municipal de Saúde
3.3.90.36.99	OUTROS SERVIÇOS DE PESSOA FÍSICA
10.301.0150.2085.0000	Administração da Saúde Pública

VALOR DO EMPENHO	SUBEMPENHADO ATÉ A DATA	VALOR DESTE SUBEMPENHO	SALDO A SUBEMPENHAR
4.397,22	1.465,74	1.465,74	0,00

VALOR A SER PAGO R$ **1.465,74**

um mil, quatrocentos e sessenta e cinco reais e setenta e quatro centavos * * *

PREFEITURA MUNICIPAL DE JERIQUARA

Rua Jonas Alves Costa, 559
45353315/0001-50 Exercício: 2015

ORDEM DE PAGAMENTO

ORDEM DE PAGAMENTO 00265

DATA: 03/02/2015 VENCTO:03/02/2015 PAGTO: 03/02/2015

Credor..: SANDRA MARIA GARCIA DA SILVEIRA CNPJ: 981.535.288-15 Cod: 3203
Endereço: RUA CAPITAO SCANDIUZZI
Cidade..: ARAMINA CEP:

Discriminação..:

REFERENTE PAGAMENTO DE 03 MESES DE LICENÇA PREMIA,CORRESPONDENTE AO PERIODO DE 07/05/2008 A 07/05/2013.

Valor **1.465,74**

(um mil, quatrocentos e sessenta e cinco reais e setenta e quatro centavos) * * *

PREFEITURA MUNICIPAL DE JERIQUARA

Rua Jonas Alves Costa, 559
45353315/0001-50

NOTA DE EMPENHO

316

NOTA DE EMPENHO Nº **316**	FICHA: 117	DATA: 23/01/2015	REQUISIÇÃO Nº:
LICITAÇÃO: DISPENSA		DOCUMENTO: NOTA FISCAL Nº	VENCIMENTO: 04/02/2015

NOME: V.P. VIEIRA JUNIOR MOVEIS ME — 08.218.988/0001-71 — CÓDIGO: 1529
ENDEREÇO: AV. LEOPOLDO C DE OLIVEIRA,107 — MIGUELOPOLIS

DESCRIÇÃO DO MATERIAL E/OU SERVIÇO	VALOR TOTAL
REFERENTE PAGAMENTO PELO FORNECIMENTO DE MOBILIARIO GERAL. 05 TRANSFERÊNCIAS E CONVÊNIOS FEDERAIS-VINCULADOS 300 SAÚDE 009 ATENÇÃO BÁSCIA ESTADUAL	
OR - Ordinario	**SOMA** **4.455,00**

CÓDIGO	CLASSIFICAÇÃO DA DESPESA EMPENHADA
02	EXECUTIVO
02 04 10	Fundo Municipal de Saúde
4.4.90.52.42	MOBILIÁRIO EM GERAL
10.301.0150.2084.0000	Manut ATenção Básica Estadual

DOTAÇÃO	EMPENHADO ATÉ A DATA	VALOR DESTE EMPENHO	SALDO ATUAL
12.000,00	1.512,00	4.455,00	6.033,00

VALOR A SER PAGO R$ **4.455,00**

quatro mil, quatrocentos e cinquenta e cinco reais * * *

PREFEITURA MUNICIPAL DE JERIQUARA
Rua Jonas Alves Costa, 559
CNPJ : 45353315/0001-50

PEDIDO DE COMPRA

Autorizado por :
Data : 23/01/2015

Pedido	Data Pedido	Data Entrega
00057/15	23/01/2015	02/02/2015

Fornecedor V.P. VIEIRA JUNIOR MOVEIS ME
Endereço: AV. LEOPOLDO C DE OLIVEIRA,107 Nº: COD: 1529
MIGUELOPOLIS CNPJ: 08.218.988/0001-71

Cod Prod	Discr.	Unid	Quant	$ Unit	Centro de Custo	Valor
500.008.043	CONJ. MESA BAHIA 1,20X0,75 C/4CADEIRA	UN	1	435,00	MANUT DA ADMINISTR.	435,00
500.027.047	LONGARINA ISO 4 LUG. AZUL	UN	15	268,00	MANUT DA ADMINISTR.	4.020,00
TOTAL PEDIDO						4.455,00

Reserva(s):
Empenho(s):

Obs.:

Interessado \ Responsável

Ana Carolina Ferreira de Souza
Almoxarife

Recebemos de V. P. VIEIRA JUNIOR MOVEIS ME os produtos/serviços constantes da NFe indicada ao lado

DATA DE RECEBIMENTO	IDENTIFICAÇÃO E ASSINATURA DO RECEBEDOR

NF-e
Nº: 000.000.453
SÉRIE: 1

IDENTIFICAÇÃO DO EMITENTE

V. P. VIEIRA JUNIOR MOVEIS ME

JOSE DE PAULA RIBEIRO 765
BRASIL - 14500-000
ITUVERAVA - SP
FONE:

DANFE

Documento Auxiliar da Nota Fiscal Eletrônica

0 - ENTRADA
1 - SAÍDA **1**

N.º 000.000.453
SÉRIE 1-FOLHA 1/1

CHAVE DE ACESSO
3515 0108 2189 8800 0171 5500 1000 0004 5310 0001 5246

Consulta de autenticidade no portal nacional da NF-e www.nfe.fazenda.gov.br/portal ou no site da Sefaz Autorizadora

PROTOCOLO DE AUTORIZAÇÃO DE USO
135150034166337 19/01/2015 09:23:50

NATUREZA DA OPERAÇÃO
VENDA NA UF*

INSCRIÇÃO ESTADUAL
389038102115

INSCRIÇÃO ESTADUAL DO SUBST. TRIBUTÁRIO

C.N.P.J.
08.218.988/0001-71

DESTINATÁRIO / REMETENTE

NOME / RAZÃO SOCIAL
PREFEITURA MUNICIPAL DE JERIQUARA

CNPJ / CPF
45.353.315/0001-50

DATA DE EMISSÃO
19/01/2015

ENDEREÇO
RUA JONAS ALVES COSTA 559

BAIRRO
CENTRO

CEP
14450-000

DATA DE SAIDA
19/01/2015

MUNICÍPIO
JERIQUARA

FONE / FAX
(16)3134-1329

ESTADO
SP

INSCRIÇÃO ESTADUAL

HORA DE SAIDA
09:23:06

FATURA/DUPLICATAS

NÚMERO DA FATURA	VALOR ORIGINAL	VALOR DO DESCONTO	VALOR LÍQUIDO
453	4.455,00	0,00	4.455,00

CÁLCULO DO IMPOSTO

BASE DE CÁLC. ICMS	VALOR DO ICMS	BASE CÁLC. ICMS SUBST.	VALOR ICMS SUBST.	VALOR TOTAL DOS PRODUTOS
0,00	0,00	0,00	0,00	4.455,00

VALOR DO FRETE	VALOR DO SEGURO	DESCONTO	OUTRAS DESP. ACESSÓRIAS	VALOR DO IPI	VALOR TOTAL DA NOTA FISCAL
0,00	0,00	0,00	0,00	0,00	4.455,00

TRANSPORTADOR / VOLUMES TRANSPORTADOS

NOME / RAZÃO SOCIAL	FRETE POR CONTA	CÓDIGO ANTT	PLACA DO VEÍCULO	UF	CNPJ / CPF
	0-EMITENTE				

ENDEREÇO	MUNICÍPIO	UF	INSCRIÇÃO ESTADUAL

QUANTIDADE	ESPÉCIE	MARCA	NUMERO	PESO BRUTO	PESO LÍQUIDO
16				0,000	0,000

DADOS DOS PRODUTOS / SERVIÇOS

CÓDIGO	DESCRIÇÃO DO PRODUTO / SERVIÇO	NCM/SH	CSO SN	CFOP	UND	QUANT.	VALOR UNITÁRIO	VALOR TOTAL	VALOR DESC.	B.CÁLC. DO ICMS	VALOR ICMS	VALOR IPI	ALÍQ. ICMS	ALÍQ. IPI
2246	CONJ. MESA BAHIA 1,20 X075 C/4 CADEIRA	94032000	0102	5102	UN	1,00	435	435,00	0,00	0,00	0,00	0,00	0,00	0,00
9047	LONGARINA ISO 4 LUG AZUL	94039090	0102	5102	UN	15,00	268	4.020,00	0,00	0,00	0,00	0,00	0,00	0,00

DADOS ADICIONAIS

INFORMAÇÕES COMPLEMENTARES

Trib Aprox R$ 307,40 Federal e 534,60 Estadual - Fonte : IBPT 9oi3aC DOCUMENTO EMITIDO POR ME OU EPP OPTANTE PELO SIMPLES NACIONAL. NAO GERA DIREITO A CREDITO FISCAL DE ICMS E DE IPI

RESERVADO AO FISCO

Declaro que o m[illegible]9 se refere esta Nota Fiscal, foi recebido em perfeita ordem.

Em, 19/01/2015

DATA E HORA DA IMPRESSÃO: 03/02/2015 13:35:31

V V
Moveis e Equipamentos

ITUVERAVA, 18 DE DEZEMBRO DE 2014

PREFEITURA MUNICIPAL DE JERIQUARA

A/C PERSIO

ITEM	QTDE	DESCRIÇÃO	VALOR UNITÁRIO	VALOR TOTAL
01	15	LONGARINAS C/ 4 LUGARES ISO AZUL BIC	268,00	4.020,00
02	01	CONJ MESA PEDRA C/ 4 CADEIRAS 1,20	435,00	435,00
		TOTAL		4.455,00

VALIDADE PROPOSTA: 30DIAS
FORMAS DE PAGAMENTO: A COMBINAR

VICENTE PAULO VIEIRA JUNIOR

R: Jose de Paula Ribeiro N° 765 JD.América
Ituverava –SP CEP . 14.500-000
Fone- (16) 3839-5338 (16) 98125-5218 (16) 98826-3300
CNPJ – 08.218.988/0001-71 Incr. Estadual -389.038.102-115

SOMATEC
Equipamentos para Escritórios

Somatec Equipamentos p/ Escritório Ltda

ITUVERAVA -SP, 18 DE DEZEMBRO DE 2014

PREFEITURA DE JERIQUARA
PERSIO

Item	Quant.	Produto	Vl. Unit.	Vl. Total
01	15	LONGARINAS C/ 4 LUGARES ISO AZ	270,00	4050,00
02	01	CONJ MESA PEDRA 1,20 C/ 4 CADEIRAS	440,00	440,00
		TOTAL		4.490,00

CECILIA CORREIA DE MENEZES
SOMATEC MOVEIS PARA ESCRITORIO

Av. Dr. Soares de Oliveira nº 490 – Centro - Ituverava –SP. - Cep- 14.500.000
CNPJ/MF -48.025.506/0001-81 - Insc.-389.008.843.113

CLÉVIO FRANCISCO FURTADO & CIA LTDA – ME
CNPJ 08.209.757/0001-00 ESC. EST.
R: LIDIA AP. MASSARO SIRILLI Nº 127 JARDIM HELENA
CEP 14.094-660 RIBEIRÃO PRETO – SP

RIBEIRAO, 19 DE DEZEMBRO DE 2014

PREFEITURA DE JERIQUARA
A/C PERSIO

ORÇAMENTO

QTDE	Produto	VALOR UN.	VALOR TOT.
15	LONGARINAS C/ 4 LUGARES ISO AZUL	275,00	4.125,00
01	CONJ MESA PEDRA C/ 4 CADEIRAS 1,20MT	450,00	450,00
	T OTAL		4.575,00

CLÉVIO FRANCISCO FURTADO
CNPJ. 08209757-0001-00

CARTA DE CORREÇÃO ELETRÔNICA

Não possui valor fiscal, simples representação do evento indicado abaixo.
CONSULTE A AUTENTICIDADE NO SITE DA SEFAZ AUTORIZADORA.

NOTA FISCAL ELETRÔNICA - NF-e

MODELO	SÉRIE	NÚMERO	MÊS/ANO DA EMISSÃO
55	001	000000453	01/15

CHAVE DE ACESSO
3515 0108 2189 8800 0171 5500 1000 0004 5310 0001 5246



CARTA DE CORREÇÃO ELETRÔNICA

ORGÃO	AMBIENTE	DATA E HORÁRIO DO EVENTO
35	PRODUÇÃO	03/02/2015 13:49:47

EVENTO	DESCRIÇÃO DO EVENTO	SEQUÊNCIA DO EVENTO	VERSÃO DO EVENTO
110110	Carta de Correcao	4	1.00

STATUS	PROTOCOLO	DATA E HORÁRIO DO REGISTRO
135 - Evento registrado e vinculado a NF-e	135150071696140	03/02/2015 14:50:05

EMITENTE

NOME / RAZÃO SOCIAL			CNPJ / CPF
V. P. VIEIRA JUNIOR MOVEIS ME			08.218.988/0001-71
ENDEREÇO	**BAIRRO**		**CEP**
JOSE DE PAULA RIBEIRO	BRASIL		14500-000
MUNICÍPIO	**FONE/FAX**	**ESTADO**	**INSCRIÇÃO ESTADUAL**
ITUVERAVA		SP	389038102115

DESTINATÁRIO / REMETENTE

NOME / RAZÃO SOCIAL			CNPJ / CPF
PREFEITURA MUNICIPAL DE JERIQUARA			45.353.315/0001-50
ENDEREÇO	**BAIRRO**		**CEP**
RUA JONAS ALVES COSTA	CENTRO		14450-000
MUNICÍPIO	**FONE/FAX**	**ESTADO**	**INSCRIÇÃO ESTADUAL**
JERIQUARA	(16)3134-1329	SP	

CONDIÇÕES DE USO

A Carta de Correcao e disciplinada pelo paragrafo 1o-A do art. 7o do Convenio S/N, de 15 de dezembro de 1970 e pode ser utilizada para regularizacao de erro ocorrido na emissao de documento fiscal, desde que o erro nao esteja relacionado com:

I - as variaveis que determinam o valor do imposto tais como: base de calculo, aliquota, diferenca de preco, quantidade, valor da operacao ou da prestacao;

II - a correcao de dados cadastrais que implique mudanca do remetente ou do destinatario;

III - a data de emissao ou de saida.

CORREÇÃO

A DATA DE EMISSAO DA NOTA FISCAL FOI ALTERADA PARA O DIA 02/02/2015 POIS AS MERCADORIAS FORAM ENTRGUES SOMENTE NESTA DATA

PREFEITURA MUNICIPAL DE JERIQUARA

Rua Jonas Alves Costa, 559
45353315/0001-50 Exercício: 2015

ORDEM DE PAGAMENTO

ORDEM DE PAGAMENTO 00309

DATA: 23/01/2015 VENCTO:04/02/2015 PAGTO: 04/02/2015

Credor..: V.P. VIEIRA JUNIOR MOVEIS ME CNPJ: 08.218.988/0001-71 Cod: 1529
Endereço: AV. LEOPOLDO C DE OLIVEIRA,107
Cidade..: MIGUELOPOLIS CEP:

Discriminação..:
REFERENTE PAGAMENTO PELO FORNECIMENTO DE MOBILIARIO GERAL.

Valor **4.455,00**
(quatro mil, quatrocentos e cinquenta e cinco reais) * * *

PREFEITURA MUNICIPAL DE JERIQUARA

Rua Jonas Alves Costa, 559
45353315/0001-50

NOTA DE EMPENHO

506

NOTA DE EMPENHO Nº **506**	FICHA: 114	DATA: 05/02/2015	REQUISIÇÃO Nº:

LICITAÇÃO: 000020/14	PREGÃO PRESENCIAL	0014/14	DOCUMENTO: NOTA FISCAL Nº	VENCIMENTO: 23/02/2015

NOME: LUMAR COM PROD FARMACEUT LTDA — 49.228.695/0001-52 — CÓDIGO: 81
ENDEREÇO: Rua Libero Badaro, 1399 — FRANCA

DESCRIÇÃO DO MATERIAL E/OU SERVIÇO	VALOR TOTAL
referente pagamento pelo fornecimento de medicamentos. 05 TRANSFERÊNCIAS E CONVÊNIOS FEDERAIS-VINCULADOS 300 SAÚDE 009 ATENÇÃO BÁSCIA ESTADUAL	
OR - Ordinario	**SOMA** **44,00**

CÓDIGO	CLASSIFICAÇÃO DA DESPESA EMPENHADA
02	EXECUTIVO
02 04 10	Fundo Municipal de Saúde
3.3.90.30.09	MATERIAL FARMACOLÓGICO
10.301.0150.2084.0000	Manut ATenção Básica Estadual

DOTAÇÃO	EMPENHADO ATÉ A DATA	VALOR DESTE EMPENHO	SALDO ATUAL
75.000,00	0,00	44,00	74.956,00

VALOR A SER PAGO R$ **44,00**

quarenta e quatro reais * * *

PREFEITURA MUNICIPAL DE JERIQUARA
Rua Jonas Alves Costa, 559
CNPJ : 45353315/0001-50

PEDIDO DE COMPRA

Autorizado por :
Data : 05/02/2015

Pedido	Data Pedido	Data Entrega
00129/15	05/02/2015	05/02/2015

Fornecedor LUMAR COM PROD FARMACEUT LTDA COD: 81
Endereço: Rua Libero Badaro, 1399 Nº: CNPJ: 49.228.695/0001-52
FRANCA

Cod Prod	Discr.	Unid	Quant	$ Unit	Centro de Custo	Valor
009.001.443	PRATI-SAL (REIDRATANTE) PO 1EV 27,9G	EV.	100	0,44	MANUT DA ADMINISTR	44,00
TOTAL PEDIDO						44,00

Reserva(s):
Empenho(s):

Obs.:

_
Interessado \ Responsável

Ana Carolina Ferreira de Souza
Almoxarife

Recebemos de Lumar Comércio de Produtos Farmacêuticos Ltda os produtos constantes da Nota Fiscal indicada ao lado
Emissão: 5/2/2015 Pedido: 415449 DEST.: (448) Prefeitura Municipal de Jeriquara - Valor Total: 44,00

DATA DE RECEBIMENTO	IDENTIFICAÇÃO E ASSINATURA DO RECEBEDOR

NF-e
Nº: 000.109.068
SÉRIE: 0

IDENTIFICAÇÃO DO EMITENTE

Lumar Comércio de Produtos Farmacêuticos Ltda
Av. Wilson Bego,745
Distrito Industrial Franca - SP
CEP:14406-091 Fone: (16)37211102

DANFE

Documento Auxiliar da Nota Fiscal Eletrônica
0 - ENTRADA
1 - SAÍDA [1]
Nº: 000.109.068
SÉRIE:0 FOLHA 1/1

CHAVE DE ACESSO
3515 0249 2286 9500 0152 5500 0000 1090 6810 6000 7040

Consulta de autenticidade no portal nacional da NF-e www.nfe.fazenda.gov.br/portal ou no site da Sefaz Autorizadora

NATUREZA DA OPERAÇÃO		PROTOCOLO DE AUTORIZAÇÃO DE USO
VENDA		135150077501724 05/02/2015 13:33:48
INSCRIÇÃO ESTADUAL	**INSCRIÇÃO ESTADUAL DO SUBST. TRIBUTÁRIO**	**CNPJ**
310049440111		49.228.695/0001-52

DESTINATÁRIO / REMETENTE

NOME / RAZÃO SOCIAL			CNPJ / CPF	DATA DE EMISSÃO
Prefeitura Municipal de Jeriquara			45.353.315/0001-50	5/2/2015
ENDEREÇO	**BAIRRO**		**CEP**	**DATA DE SAIDA**
Rua Jonas Alves Costa, 559	Centro		14450-000	5/2/2015
MUNICÍPIO	**FONE / FAX**	**ESTADO**	**INSCRIÇÃO ESTADUAL**	**HORA DE SAÍDA**
Jeriquara	(16)3134-1256	SP	ISENTO	

FATURA / DUPLICATAS

Número	Vencto	Valor
481797	07/03/2015	44.00

CÁLCULO DO IMPOSTO

BASE DE CÁLCULO DO ICMS	VALOR DO ICMS	BASE CÁLCULO DO ICMS SUBST.	VALOR DO ICMS SUBST.	VALOR TOTAL DOS PRODUTOS
44,00	7,92	0,00	0,00	44,00

VALOR DO FRETE	VALOR DO SEGURO	DESCONTO	OUTRAS DESP. ACESSÓRIAS	VALOR DO IPI	VALOR TOTAL DA NOTA FISCAL
0,00		0,00	0,00		44,00

TRANSPORTADOR / VOLUMES TRANSPORTADOS

NOME / RAZÃO SOCIAL	FRETE POR CONTA (0-EMITEMTE 1-DESTINATÁRIO)	CODIGO ANTT	PLACA VEÍCULO	UF	CNPJ
	[0]				

ENDEREÇO	MUNICÍPIO	UF	INSCRIÇÃO ESTADUAL

QUANTIDADE	ESPÉCIE	MARCA	NUMERAÇÃO	PESO BRUTO	PESO LIQUIDO
1	Caixa(s)			3,00	0,00

DADOS DOS PRODUTOS / SERVIÇOS

COD PROD	DESCRIÇÃO DO PRODUTO / SERVIÇO	NCM/SH	CST	CFOP	UNID	QUANT.	VALOR UNITÁRIO	VALOR TOTAL	VALOR DESC.	BASE CALC ICMS	VALOR ICMS	VALOR IPI	ALÍQUOTAS ICMS	ALÍQUOTAS IPI
045186	PRATI-SAL(REIDRATANTE) PO 1EV.27,9G Lote:14L039 Qtde: 100 Venc: 30/11/2016	3004.90.99	000	5102	SCH	100,00	0,4400	44,00	0,00	44,00	7,92	0,00	18,00	0,00

DADOS ADICIONAIS

INFORMAÇÕES COMPLEMENTARES	RESERVADO AO FISCO
Lista Negativa (44,00) Televendas: LUMAR - LICITAÇÃO - Conferente: Vera - End. Conf.: B Local Entrega: Praça São Sebastião, 100 Bairro: Centro BANCO DO BRASIL AG.: 6520-X C/C.: 104069-3 PREGÃO Nº 14/2014-31 O.F. Nº 204/2015 PROC. Nº 20/2014 **Cliente: 448 Pedido: 415449**	

Declaro que o material a que se refere esta Nota Fiscal, foi recebido em perfeita ordem.
Em, 05 / 02 / 2015

e-mail: nfe@lumarfranca.com.br - www.lumarfranca.com.br

20/02/2015 - BANCO DO BRASIL - 13:07:32
694918449 0197

COMPROVANTE DE DEPOSITO EM CONTA CORRENTE
EM CHEQUE

CLIENTE: LUMAR COM PROD FARM
AGENCIA: 6520-X CONTA: 104.069-3

DATA	20/02/2015
NR. DOCUMENTO	69.491.844.900.197
VALOR CHEQUE	44,00
VALOR TOTAL	44,00

NR.AUTENTICACAO 3.021.199.8BD.61F.B14
LEIA NO VERSO COMO CONSERVAR ESTE DOCUMENTO,
ENTRE OUTRAS INFORMACOES.

PREFEITURA MUNICIPAL DE JERIQUARA

Rua Jonas Alves Costa, 559
45353315/0001-50 Exercício: 2015

ORDEM DE PAGAMENTO

ORDEM DE PAGAMENTO 00455

DATA: 05/02/2015 VENCTO:19/02/2015 PAGTO: 19/02/2015

Credor..: LUMAR COM PROD FARMACEUT LTDA CNPJ: 49.228.695/0001-52 Cod: 81
Endereço: Rua Libero Badaro, 1399
Cidade..: FRANCA CEP: 14400-570

Discriminação..:
referente pagamento pelo fornecimento de medicamentos.

Valor **44,00**
(quarenta e quatro reais) * * *

PREFEITURA MUNICIPAL DE JERIQUARA

Rua Jonas Alves Costa, 559
45353315/0001-50

NOTA DE EMPENHO

457

NOTA DE EMPENHO Nº **457**	FICHA: 124	DATA: 02/02/2015	REQUISIÇÃO Nº:

LICITAÇÃO: DISPENSA	DOCUMENTO:	VENCIMENTO: 13/02/2015

NOME: YADIRA GONZALEZ DELGADO — 067.831.971-58 — CÓDIGO: 3096
ENDEREÇO: R REALINDO JACINTO MENDONÇA — JERIQUARA

DESCRIÇÃO DO MATERIAL E/OU SERVIÇO	VALOR TOTAL
REFERENTE PAGAMENTO DE AJUDA DE CUSTO/PROGRAMA MAIS MEDICO.REFERENTE AO MES 02/2015. 01 TESOURO 310 SAÚDE-GERAL 000 SAÚDE-GERAL	
OR - Ordinario — **SOMA**	**1.200,00**

CÓDIGO	CLASSIFICAÇÃO DA DESPESA EMPENHADA
02	EXECUTIVO
02 04 10	Fundo Municipal de Saúde
3.3.90.36.99	OUTROS SERVIÇOS DE PESSOA FÍSICA
10.301.0150.2085.0000	Administração da Saúde Pública

DOTAÇÃO	EMPENHADO ATÉ A DATA	VALOR DESTE EMPENHO	SALDO ATUAL
160.000,00	13.677,02	1.200,00	145.122,98

VALOR A SER PAGO R$ **1.200,00**

um mil e duzentos reais **********

EMPENHO AUTORIZADO EM 02/02/2015

A DESPESA REFERENTE A ESTE EMPENHO, FOI DEVIDAMENTE PROCESSADA, ENCONTRANDO-SE EM ORDEM PARA PAGAMENTO.

DATA

CONTABILIZADO

DATA — Gustavo Henrique Costa, CONTADOR

ORDEM DE PAGAMENTO. PAGUE-SE:

DATA — Sebastião Henrique Dal Pccolo, ORDENADOR DA DESPESA

DESPESA PAGA EM 13/02/15

BANCO	CONTA	CHEQUE	VALOR
001	106121-6	853632	

Letícia de Paula Almeida
TESOUREIRO

RECIBO

RECEBI(EMOS) O VALOR CONSTANTE DESTE EMPENHO.

NOME:
CNPJ/CPF: 067831971-58

PREFEITURA MUNICIPAL DE JERIQUARA

Rua Jonas Alves Costa, 559
45353315/0001-50 Exercício: 2015

ORDEM DE PAGAMENTO

ORDEM DE PAGAMENTO 00439

DATA: 02/02/2015 VENCTO:13/02/2015 PAGTO: 13/02/2015

Credor..: YADIRA GONZALEZ DELGADO CNPJ: 067.831.971-58 Cod: 3096
Endereço: R REALINDO JACINTO MENDONÇA
Cidade..: JERIQUARA CEP: 14450-000

Discriminação..:

REFERENTE PAGAMENTO DE AJUDA DE CUSTO/PROGRAMA MAIS MEDICO.REFERENTE AO MES 02/2015.

Valor **2.400,00**

(dois mil e quatrocentos reais) * * *

PREFEITURA MUNICIPAL DE JERIQUARA

Rua Jonas Alves Costa, 559
45353315/0001-50

NOTA DE EMPENHO

458

NOTA DE EMPENHO Nº **458**	FICHA: 124	DATA: 02/02/2015	REQUISIÇÃO Nº:

LICITAÇÃO: DISPENSA	DOCUMENTO:	VENCIMENTO: 13/02/2015

NOME: YADIRA GONZALEZ DELGADO — 067.831.971-58 — CÓDIGO: 3096
ENDEREÇO: R REALINDO JACINTO MENDONÇA — JERIQUARA

DESCRIÇÃO DO MATERIAL E/OU SERVIÇO	VALOR TOTAL
REFERENTE PAGAMENTO DE AJUDA DE CUSTO/PROGRAMA MAIS MEDICO.REFERENTE AO MES 03/2015. 01 TESOURO 310 SAÚDE-GERAL 000 SAÚDE-GERAL	
OR - Ordinario — **SOMA**	**1.200,00**

CÓDIGO	CLASSIFICAÇÃO DA DESPESA EMPENHADA
02	EXECUTIVO
02 04 10	Fundo Municipal de Saúde
3.3.90.36.99	OUTROS SERVIÇOS DE PESSOA FÍSICA
10.301.0150.2085.0000	Administração da Saúde Pública

DOTAÇÃO	EMPENHADO ATÉ A DATA	VALOR DESTE EMPENHO	SALDO ATUAL
160.000,00	14.877,02	1.200,00	143.922,98

VALOR A SER PAGO R$ **1.200,00**

um mil e duzentos reais * * *

PREFEITURA MUNICIPAL DE JERIQUARA

Rua Jonas Alves Costa, 559
45353315/0001-50 Exercício: 2015

ORDEM DE PAGAMENTO

ORDEM DE PAGAMENTO 00439

DATA: 02/02/2015 VENCTO:13/02/2015 PAGTO: 13/02/2015

Credor..: YADIRA GONZALEZ DELGADO CNPJ: 067.831.971-58 Cod: 3096
Endereço: R REALINDO JACINTO MENDONÇA
Cidade..: JERIQUARA CEP: 14450-000

Discriminação..:

REFERENTE PAGAMENTO DE AJUDA DE CUSTO/PROGRAMA MAIS MEDICO.REFERENTE AO MES 02/2015.

Valor **2.400,00**

(dois mil e quatrocentos reais) * * *

PREFEITURA MUNICIPAL DE JERIQUARA

Rua Jonas Alves Costa, 559
45353315/0001-50

NOTA DE EMPENHO

424

NOTA DE EMPENHO Nº **424**	FICHA: 124	DATA: 30/01/2015	REQUISIÇÃO Nº:

LICITAÇÃO: DISPENSA	DOCUMENTO:	VENCIMENTO: 11/02/2015

NOME: JOSE IRINEU SILVA JUNIOR — 257.364.338-77 — CÓDIGO: 3261
ENDEREÇO: RUA MAJOR CARLOS PARANHOS — PEDREGULHO

DESCRIÇÃO DO MATERIAL E/OU SERVIÇO	VALOR TOTAL
CONTRATO DE PRESTAÇÃO DE SERVIÇOS TECNICOS ESPECIALIZADOS DE ENFERMAGEM JUNTO AO MUNICIPIO CONFORME CONTRATO 0031/14. 01 TESOURO 310 SAÚDE-GERAL 000 SAÚDE-GERAL	
OR - Ordinario — **SOMA**	**2.562,26**

CÓDIGO	CLASSIFICAÇÃO DA DESPESA EMPENHADA
02	EXECUTIVO
02 04 10	Fundo Municipal de Saúde
3.3.90.36.99	OUTROS SERVIÇOS DE PESSOA FÍSICA
10.301.0150.2085.0000	Administração da Saúde Pública

DOTAÇÃO	EMPENHADO ATÉ A DATA	VALOR DESTE EMPENHO	SALDO ATUAL
160.000,00	11.114,76	2.562,26	146.322,98

VALOR A SER PAGO R$ **2.562,26**

dois mil, quinhentos e sessenta e dois reais e vinte e seis centavos **********

EMPENHO AUTORIZADO EM 30/01/2015

A DESPESA REFERENTE A ESTE EMPENHO, FOI DEVIDAMENTE PROCESSADA, ENCONTRANDO-SE EM ORDEM PARA PAGAMENTO.

DATA

CONTABILIZADO

DATA — Gustavo Henrique Costa, CONTADOR

ORDEM DE PAGAMENTO. PAGUE-SE:

DATA — Sebastião Henrique Dal Pccolo, ORDENADOR DA DESPESA

DESPESA PAGA EM 11/02/15

BANCO	CONTA	CHEQUE	VALOR
001	106121-6	853620	

Letícia de Paula Almeida
TESOUREIRO

RECIBO

RECEBI(EMOS) O VALOR CONSTANTE DESTE EMPENHO.

NOME: José Irineu Silva Junior
CNPJ/CPF: 257.364.338-77

PREFEITURA MUNICIPAL DE JERIQUARA
Rua Jonas Alves Costa, 559
45353315/0001-50 Exercício: 2015

ORDEM DE PAGAMENTO

ORDEM DE PAGAMENTO 00404

DATA: 30/01/2015 VENCTO:11/02/2015 PAGTO: 11/02/2015

Credor..: JOSE IRINEU SILVA JUNIOR CNPJ: 257.364.338-77 Cod: 3261
Endereço: RUA MAJOR CARLOS PARANHOS
Cidade..: PEDREGULHO CEP: 14470-000

Discriminação..:
CONTRATO DE PRESTAÇÃO DE SERVIÇOS TECNICOS ESPECIALIZADOS DE ENFERMAGEM JUNTO AO MUNICIPIO CONFORME CONTRATO 0031/14.

Valor **2.562,26**
(dois mil, quinhentos e sessenta e dois reais e vinte e seis centavos) * * *

PREFEITURA MUNICIPAL DE JERIQUARA

Rua Jonas Alves Costa, 559
45353315/0001-50

NOTA DE EMPENHO

571

NOTA DE EMPENHO Nº **571**	FICHA: 123	DATA: 09/02/2015	REQUISIÇÃO Nº:

LICITAÇÃO: 000024/14	PREGÃO PRESENCIAL	0018/14	DOCUMENTO: NOTA FISCAL Nº	VENCIMENTO: 25/02/2015

NOME: EMPORIO HOSP COM PROD CIRURG HOSP LTDA — 04.106.730/0001-22 — CÓDIGO: 1765
ENDEREÇO: AV. PIERRE SIMON DE LA PLACE — CAMPINAS

DESCRIÇÃO DO MATERIAL E/OU SERVIÇO	VALOR TOTAL
AQUISIÇÃO DE DIETA COMPLETA E FORMULAS INFANTIS. 01 TESOURO 310 SAÚDE-GERAL 000 SAÚDE-GERAL	
OR - Ordinario — **SOMA**	**776,00**

CÓDIGO	CLASSIFICAÇÃO DA DESPESA EMPENHADA
02	EXECUTIVO
02 04 10	Fundo Municipal de Saúde
3.3.90.30.07	GÊNEROS DE ALIMENTAÇÃO
10.301.0150.2085.0000	Administração da Saúde Pública

DOTAÇÃO	EMPENHADO ATÉ A DATA	VALOR DESTE EMPENHO	SALDO ATUAL
500.000,00	65.219,38	776,00	434.004,62

VALOR A SER PAGO R$ **776,00**

setecentos e setenta e seis reais **********

EMPENHO AUTORIZADO EM 09/02/2015

A DESPESA REFERENTE A ESTE EMPENHO, FOI DEVIDAMENTE PROCESSADA, ENCONTRANDO-SE EM ORDEM PARA PAGAMENTO.

DATA

CONTABILIZADO

DATA — Gustavo Henrique Costa — CONTADOR

ORDEM DE PAGAMENTO. PAGUE-SE:

DATA — Sebastião Henrique Dal Pccolo — ORDENADOR DA DESPESA

DESPESA PAGA EM 25/02/15

BANCO	CONTA	CHEQUE	VALOR
001	106121-6	853651	

Letícia de Paula Almeida
TESOUREIRO

RECIBO

RECEBI(EMOS) O VALOR CONSTANTE DESTE EMPENHO.

NOME:
CNPJ/CPF:

PEDIDO DE COMPRA

Autorizado por :
Data : 09/02/2015

Pedido	Data Pedido	Data Entrega
00167/15	09/02/2015	09/02/2015

Fornecedor EMPORIO HOSP COM PROD CIRURG HOSP LTDA COD: 1765
Endereço: AV. PIERRE SIMON DE LA PLACE Nº: 751 CNPJ: 04.106.730/0001-22
CAMPINAS

Cod Prod	Discr.	Unid	Quant	$ Unit	Centro de Custo	Valor
009.001.325	NUTRISON SOYA 800G	UN	20	34,84	MANUT DA ADMINISTR	696,80
009.001.250	APTAMIL 2 SOJA 400G	UN	4	19,80	MANUT DA ADMINISTR	79,20
TOTAL PEDIDO						776,00

Reserva(s):
Empenho(s):

Obs.:

Interessado \ Responsável

Ana Carolina Ferreira de Souza
Almoxarife

GRUPO EMPÓRIO SAÚDE
Humanizando Soluções

EMPORIO HOSP COM PROD CIRURG HOSP LTDA
AV PIERRE SIMON DE LA PLACE, 751 - GALPAO 3 E 4
TECHNO PARK CEP:13069-320
CAMPINAS/SP
FONE: (19) 3758-7911

DANFE
DOCUMENTO AUXILIAR DA NOTA FISCAL ELETRÔNICA
0-ENTRADA [1]
1-SAÍDA
N. 000187199
SÉRIE 1
FOLHA 01/02

CHAVE DE ACESSO DA NF-E
3515 0204 1067 3000 0122 5500 1000 1871 9910 0419 6590

Consulta de autenticidade no portal nacional da NF-e www.nfe.fazenda.gov.br/portal ou no site da SEFAZ Autorizada

NATUREZA DA OPERAÇÃO	PROTOCOLO DE AUTORIZAÇÃO DE USO
VENDA DE MERCADORIA	135150085114237 09/02/2015 16:23:29-02:00

INSCRIÇÃO ESTADUAL	INSC. ESTADUAL DO SUBST. TRIB.	CNPJ
448605861 19		04.106.730/0001-22

DESTINATARIO/REMETENTE

NOME/RAZÃO SOCIAL	CNPJ/CPF	DATA DE EMISSÃO
MUNICIPIO DE JERIQUARA	45.353.315/0001-50	09/02/2015

ENDEREÇO	BAIRRO/DISTRITO	CEP	DATA ENTRADA/SAÍDA
RUA JONAS ALVES COSTA,559	CENTRO	14450-000	09/02/2015

MUNICIPIO	FONE/FAX	UF	INSCRIÇÃO ESTADUAL	HORA ENTRADA/SAÍDA
JERIQUARA	1631341256	SP		16:20:00

FATURA

Titulo	Vencto	Valor
001000187199	10/03/2015	776,00

CALCULO DO IMPOSTO

BASE DE CALCULO DO ICMS	VALOR DO ICMS	BASE DE CALCULO DO ICMS SUBSTITUIÇÃO	VALOR DO ICMS SUBSTITUIÇÃO	VALOR TOTAL DOS PRODUTOS
696,80	125,42	0,00	0,00	776,00

VALOR DO FRETE	VALOR DO SEGURO	DESCONTO	OUTRAS DESPESAS ACESSÓRIAS	VALOR DO IPI	VALOR TOTAL DA NOTA
0,00	0,00	0,00	0,00	0,00	776,00

TRANSPORTADOR/VOLUMES TRANSPORTADOS

RAZÃO SOCIAL	FRETE POR CONTA	CÓDIGO ANTT	PLACA DO VEÍCULO	UF	CNPJ/CPF
NI RIO PRETO LOGISTICA E TRANSPORTE	0-EMITENTE				15.066.184/0001-60

ENDEREÇO	MUNICIPIO	UF	INSCRIÇÃO ESTADUAL
R IZIOLINA PAGANUCCI DA COSTA, 895	S J RIO PRETO	SP	647511530118

QUANTIDADE	ESPECIE	MARCA	NUMERAÇÃO	PESO BRUTO	PESO LIQUIDO
02				18	16

DADOS DO PRODUTO / SERVIÇO

COD.PROD	DESCRIÇÃO DO PRODUTO/SERVIÇO	NCM/SH	CST	CFOP	UN	QUANT.	V.UNITÁRIO	V.TOTAL	BC.ICMS	V.ICMS	V.IPI	A.ICMS	A.IPI	LOTE	VCTO.LOTE
117735	NUTRISON SOYA LT 800G	21069090	200	5102	UN	20,00	34,8400	696,80	696,80	125,42	0,00	18.00%	0.00%	140716	08/12/2015
24612	APTAMIL SOJA 2 LT 400G	19011090	060	5405	UN	4,00	19,8000	79,20	0,00	0,00	0,00	0.00%	0.00%	141000	23/11/2016

CALCULO DO ISSQN

INSCRIÇÃO MUNICIPAL	VALOR TOTAL DOS SERVIÇOS	BASE DE CÁLCULO DO ISSQN	VALOR DO ISSQN
001164198			

DADOS ADICIONAIS

INFORMAÇÕES COMPLEMENTARES

PROTOCOLO: 135150085114237
******ORDEM DE FORNECIMENTO: 232/2015 PREGAO: 18/2014 PROCESSO: 24/2014 P/ PAGTO
BANCO DO BRASIL AG: 1849-X C/C: 16902-1 *URGENTE*********
<<<<<<END. ENTREGA: PRACA SAO SEBASTIAO, 100 BAIRRO: CENTRO JERIQUARA-SP - CEP:
>>>>>>
IMPOSTO RECOLHIDO POR SUBSTITUICAO - ART.313-A DO RICMS/00 PEDIDO: 231915
BASE DE CALC ICMS REDUZ CONF DECR49113(11/2004)ART39 PRORROG DECR50436 DO RICMS/00
IMPOSTO RECOLHIDO POR SUBSTITUICAO - ART.313-W DO RICMS/00
PREZADO CLIENTE, PEDIMOS A GENTILEZA DE CONFERIR SEU RECEBIMENTO E EM CASO DE DIVERGENCIA, ENTRAR EM CONTATO PELO E-MAIL SAC@GRUPOEMPORIO.COM.BR OU ATRAVES DO TELEFONE CONSTANTE NA NOTA FISCAL. RECLAMACOES REFERENTES AS ENTREGAS SOMENTE SERAO ACEITAS NUM PRAZO DE 7 DIAS CORRIDOS A PARTIR DO RECEBIMENTO.
VALOR APROXIMADO DOS TRIBUTOS: R$ 105.32 (13.57%). FONTE: IBPT.

RESERVADO AO FISCO

Declaro que o material a que se refere esta Nota Fiscal, foi recebido em perfeita ordem.
Em, 09/02/2015

André Anchieta

ADRIANO

PREFEITURA MUNICIPAL DE JERIQUARA

Rua Jonas Alves Costa, 559
45353315/0001-50 Exercício: 2015

ORDEM DE PAGAMENTO

ORDEM DE PAGAMENTO 00538

DATA: 09/02/2015 VENCTO:25/02/2015 PAGTO: 25/02/2015

Credor..: EMPORIO HOSP COM PROD CIRURG HO. CNPJ: 04.106.730/0001-22 Cod: 1765
Endereço: AV. PIERRE SIMON DE LA PLACE
Cidade..: CAMPINAS CEP: 13075-090

Discriminação..:
AQUISIÇÃO DE DIETA COMPLETA E FORMULAS INFANTIS.

Valor **776,00**
(setecentos e setenta e seis reais) * * *

26/02/2015 BANCO DO BRASIL 12:55:35
694918471 0088

COMPROVANTE DE DEPOSITO EM CONTA CORRENTE
EM CHEQUE

CLIENTE: E HOSP COM PROD CIR LTDA
AGENCIA: 1849-X CONTA: 16.902-1

DATA	26/02/2015
VALOR CHEQUE	776,00
VALOR TOTAL	776,00

IDENTIFICADOR 1: 45.353.315/0001 50

NR.AUTENTICACAO 6.DC9.F93.B49.94D.280

LEIA NO VERSO COMO CONSERVAR ESTE DOCUMENTO,
ENTRE OUTRAS INFORMACOES.

PREFEITURA MUNICIPAL DE JERIQUARA

Rua Jonas Alves Costa, 559
45353315/0001-50

NOTA DE EMPENHO

631

NOTA DE EMPENHO Nº 631	FICHA: 123	DATA: 13/02/2015	REQUISIÇÃO Nº:

LICITAÇÃO: 000019/14	PREGÃO PRESENCIAL 0013/14	DOCUMENTO: NOTA FISCAL Nº	VENCIMENTO: 25/02/2015

NOME: CUORE DISTRIBUIDORA DE MEDICAMENTOS LTDA ME — 08.791.248/0001-20 — CÓDIGO: 2370

ENDEREÇO: RUA ALBERTO SCHIRATO — FRANCA

DESCRIÇÃO DO MATERIAL E/OU SERVIÇO	VALOR TOTAL
AQUISIÇÃO DE MATERIAL DE CONSUMO PARA A SAUDE. 01 TESOURO 310 SAÚDE-GERAL 000 SAÚDE-GERAL	
OR - Ordinario — **SOMA**	**196,30**

CÓDIGO	CLASSIFICAÇÃO DA DESPESA EMPENHADA
02	EXECUTIVO
02 04 10	Fundo Municipal de Saúde
3.3.90.30.35	MATERIAL LABORATORIAL
10.301.0150.2085.0000	Administração da Saúde Pública

DOTAÇÃO	EMPENHADO ATÉ A DATA	VALOR DESTE EMPENHO	SALDO ATUAL
500.000,00	69.202,58	196,30	430.601,12

VALOR A SER PAGO R$ **196,30**

cento e noventa e seis reais e trinta centavos * * *

PREFEITURA MUNICIPAL DE JERIQUARA
Rua Jonas Alves Costa, 559
CNPJ : 45353315/0001-50

PEDIDO DE COMPRA

Autorizado por :
Data : 13/02/2015

Pedido	Data Pedido	Data Entrega
00188/15	13/02/2015	13/02/2015

Fornecedor CUORE DISTRIBUIDORA DE MEDICAMENTOS LTDA ME COD: 2370
Endereço: RUA ALBERTO SCHIRATO Nº: 1041 CNPJ: 08.791.248/0001-20
FRANCA

Cod Prod	Discr.	Unid	Quant	$ Unit	Centro de Custo	Valor
036.000.130	AGUA DESTILADA PARA INJEÇÃO 10ML	AP	200	0,15	MANUT DA ADMINISTR	30,00
016.026.072	FITA CREPE	UN	20	1,84	MANUT DA ADMINISTR	36,80
).074.003	SCALP Nº 25	UN.	200	0,18	MANUT DA ADMINISTR	36,00
036.000.119	SOLUÇAO FISIOLOGICA P/ INALAÇAO	UN	30	1,00	MANUT DA ADMINISTR	30,00
009.047.005	SONDA ALIMENTAÇÃO ENTERAL N° 12	UN	3	10,00	MANUT DA ADMINISTR	30,00
009.047.010	SONDA FOLEY N° 14	UN	10	1,66	MANUT DA ADMINISTR	16,60
009.047.014	SONDA FOLEY N 16	UN	10	1,69	MANUT DA ADMINISTR	16,90
TOTAL PEDIDO						196,30

Reserva(s):
Empenho(s):

Obs.:

_
Interessado \ Responsável

Ana Carolina Ferreira de Souza
Almoxarife

RECEBEMOS DE Cuore Distribuidora de Medicamentos Ltda EPP OS PRODUTOS/SERVIÇOS CONSTANTES DA NOTA FISCAL INDICADA AO LADO

EMISSÃO	NF-e
13/02/15	Nº. 000.016.502
	SÉRIE: 1

DATA DE RECEBIMENTO	IDENTIFICAÇÃO E ASSINATURA DO RECEBEDOR (PREFEITURA MUNICIPAL DE JERIQUARA)

Cuore

Distribuidora de Medicamentos e Materiais Hospitalares

Cuore Distribuidora de Medicamentos Ltda. EPP

Rua Alberto Schirato, 1041 - Parque Progresso
Cep. 14403-105 - Franca - SP
Fone: (16) 3403-8510 / 3702-5995
E-mail: cuoremed@uol.com.br

DANFE

Documento Auxiliar da Nota Fiscal Eletrônica

Entrada: 0
Saída: 1 | 1

Nº. 000.016.502

SÉRIE: 1

Página: 01/01

CHAVE DE ACESSO DA NF-e
3515 0208 7912 4800 0120 5500 1000 0165 0219 0564 5772

CONSULTA DE AUTENTICIDADE DO PORTAL NACIONAL DA NF-e

www.nfe.fazenda.gov.br/portal OU NO SITE DA SEFAZ AUTORIZADORA

NATUREZA DA OPERAÇÃO			
VENDA DE MERCADORIA			
INSCRIÇÃO ESTADUAL	INSCRIÇÃO ESTADUAL DO SUBST. TRIBUTÁRIO	CNPJ	DADOS DA NF-e (PROTOCOLO)
310.425.248.112		08.791.248/0001-20	Autorizada -> Protocolo: 135150096446919 Data: 13/02/15 Hora: 10:52

DESTINATÁRIO/REMETENTE

NOME/RAZÃO SOCIAL				CNPJ	DATA DA EMISSÃO
PREFEITURA MUNICIPAL DE JERIQUARA				45.353.315/0001-50	13/02/15
ENDEREÇO			BAIRRO/DISTRITO	CEP	DATA DA ENTRADA/SAÍDA
Rua JONAS ALVES COSTA, 559			CENTRO	14450-000	13/02/15
MUNICÍPIO	UF	FONE/FAX	INSCRIÇÃO MUNICIPAL	INSCRIÇÃO ESTADUAL	HORA DA ENTRADA/SAÍDA
JERIQUARA	SP	16 3134-1205		ISENTO	09:36

FATURA

DOCUMENTO	VENCIMENTO	VALOR
16502-01/01	15/03/15	196,30

CÁLCULO DO IMPOSTO

BASE DE CÁLCULO DO ICMS	VALOR DO ICMS	BASE DE CÁLCULO DO ICMS SUBSTITUIÇÃO	VALOR DO ICMS SUBSTITUIÇÃO	VALOR TOTAL DOS PRODUTOS
0,00	0,00	0,00	0,00	196,30

VALOR DO FRETE	VALOR DO SEGURO	DESCONTO	OUTRAS DESPESAS ACESSÓRIAS	VALOR DO IPI	VALOR TOTAL DA NOTA
0,00	0,00	0,00	0,00	0,00	196,30

TRANSPORTADOR/VOLUMES TRANSPORTADOS

RAZÃO SOCIAL	FRETE POR CONTA (1-Emitente, 2-Destinatário)	CÓDIGO ANTT	PLACA DO VEÍCULO	UF	CNPJ/CPF
O MESMO	1				. . -
ENDEREÇO	MUNICÍPIO			UF	INSCRIÇÃO ESTADUAL
	FRANCA			SP	

QUANTIDADE	ESPÉCIE	MARCA	NUMERAÇÃO	PESO BRUTO	PESO LÍQUIDO
4	VOL			0,00	0,00

DADOS DO PRODUTO/SERVIÇO

CÓDIGO	DESCRIÇÃO DO PRODUTO/SERVIÇO	NCM/SH	CSOSN	CFOP	UNID.	QTD.	VLR.UNIT.	VLR.TOTAL	Vlr.Aprox. Tributos	BC ICMS	VLR.ICMS	VLR.IPI	ALÍC ICMS	ALÍC IPI
00448	AGUA DESTILADA PARA INJECAO 10ML	30049099	0101	5102	AMP	200	0,1500	30,00	7,64			0,00		0
01717	FITA CREPE	48114110	0101	5102	UND	20	1,8400	36,80	9,19			0,00		0
02671	SCALP 25	90183999	0101	5102	UND	200	0,1800	36,00	11,32			0,00		0
00715	SOLUCAO FISIOLOGICA PARA INALACAO	25010090	0101	5102	UND	30	1,0000	30,00	9,44			0,00		0
00906	SONDA ALIMENTACAO N.12	90183921	0101	5102	UND	3	10,0000	30,00	1,26			0,00		0
00630	SONDA FOLEY N.14	90183921	0101	5102	UND	10	1,6600	16,60	0,70			0,00		0
01940	SONDA FOLEY N.16	90183921	0101	5102	UND	10	1,6900	16,90	0,71			0,00		0

CÁLCULO DO ISSQN

INSCRIÇÃO MUNICIPAL	VALOR TOTAL DOS SERVIÇOS	BASE DE CÁLCULO DO ISSQN	VALOR DO ISSQN
	0,00	0,00	0,00

DADOS ADICIONAIS

DADOS ADICIONAIS

Tributos aprox: R$ 20,36 (10,37%) Fed; 19,90 (10,14%) Est; Fonte: IBPT (9oi3aC)
Permite o aproveitamento do credito de ICMS no valor de R$ 5,57,
correspondente a aliquota de 2,84%, nos termos do art.23 da lei LC.123
DOCUMENTO EMITIDO POR ME OU EPP OPTANTE
PELO SIMPLES NACIONAL. NAO GERA DIREITO A
CREDITO FISCAL DE IPI.
REFERENTE ORDEM FORNECIMENTO 139/2014
PREGAO PRESENCIAL 013/2014 PROCESSO 019/2014
BOLETO
Cond. de Pagamento: 1 PGTO
Funcionário: NATHALIA

RESERVADO AO FISCO

Declaro que o material a que se refere esta Nota Fiscal, foi recebido em perfeita ordem.

Em, 13 / 02 / 2015

PREFEITURA MUNICIPAL DE JERIQUARA

Rua Jonas Alves Costa, 559
45353315/0001-50 Exercício: 2015

ORDEM DE PAGAMENTO

ORDEM DE PAGAMENTO 00546

DATA: 12/02/2015 VENCTO:25/02/2015 PAGTO: 25/02/2015

Credor..: CUORE DISTRIBUIDORA DE MEDICAMEN' CNPJ: 08.791.248/0001-20 Cod: 2370
Endereço: RUA ALBERTO SCHIRATO
Cidade..: FRANCA CEP: 14403-105

Discriminação..:
AQUISIÇÃO DE MATERIAL DE CONSUMO PARA A SAUDE.

Valor **2.143,30**
(dois mil, cento e quarenta e três reais e trinta centavos) * * *

CAIXA | 104-0 |

Comprovante de Entrega

Beneficiário
CUORE DISTR. DE MEDICAMENTOS CNPJ: 08.791.248/0001-20

Agência / Código do Beneficiário: 304287000000153-7

Pagador
PREFEITURA MUNICIPAL DE JERIQUARA 00388

Nosso Número: 9200005915-5

Data do Processamento	Número do Documento	Espécie Moeda	Valor do Documento
13/02/2015	16502-01/01	R$	196,30

Local de Pagamento
Pagável em qualquer banco até o vencimento
Pagável preferencialmente em lotéricas , Ag.Caixa

Vencimento: 15/03/2015

Data	Assinatura

CAIXA | 104-0 |

Recibo do Pagador

Local de Pagamento
Pagável em qualquer banco até o vencimento
Pagável preferencialmente em lotéricas , Ag.Caixa

Vencimento: 15/03/2015

Beneficiário
CUORE DISTR. DE MEDICAMENTOS CNPJ: 08.791.248/0001-20

Agência / Código do Beneficiário: 304287000000153-7

Data do Documento	Número do Documento	Espécie Doc.	Aceite	Data do Processamento
13/02/2015	16502-01/01	DM	S	13/02/2015

Uso do Banco	Carteira	Espécie	Quantidade	Valor
	CR *	R$		

Nosso Número: 9200005915-5

(=) Valor do Documento: 196,30

Instruções (Todas as informações deste bloqueto são de exclusiva responsabilidade do beneficiário)

Após o vencimento cobrar mora diária de R$ 0,65. Multa de R$ 3,93 após 1 dia(s) do vencimento

NÃO RECEBER APÓS 30 DIAS DE ATRASO

SUJEITO A PROTESTO APÓS 5 DIAS

(-) Desconto / Abatimento

(-) Outras Deduções

(+) Mora / Multa

(+) Outros Acréscimos

(=) Valor Cobrado

Pagador
PREFEITURA MUNICIPAL DE JERIQUARA 00388
Rua JONAS ALVES COSTA, 559 - CENTRO CNPJ: 45.353.315/0001-50
JERIQUARA-SP CEP: 14450-000

Sacador/Avalista

Código de Baixa

Recebimento através do cheque nº _____ do Banco _____. Esta quitação só terá validade após efetuada a compensação do cheque.

Autenticação Mecânica

PREFEITURA MUNICIPAL DE JERIQUARA

Rua Jonas Alves Costa, 559
45353315/0001-50

NOTA DE EMPENHO

488

NOTA DE EMPENHO Nº 488	FICHA: 125	DATA: 03/02/2015	REQUISIÇÃO Nº:
LICITAÇÃO: DISPENSA		DOCUMENTO: NOTA FISCAL Nº	VENCIMENTO: 18/02/2015

NOME: INSTITUTO NEUROLOGICO DR FRANCA S/C LTDA — 03.138.268/0001-82 — CÓDIGO: 3226
ENDEREÇO: RUA SALDANHA MARINHO — FRANCA

DESCRIÇÃO DO MATERIAL E/OU SERVIÇO	VALOR TOTAL
REFERENTE PAGAMENTO DE CONSULTA MEDICA. 01 TESOURO 310 SAÚDE-GERAL 000 SAÚDE-GERAL	
OR - Ordinario — **SOMA**	**420,00**

CÓDIGO	CLASSIFICAÇÃO DA DESPESA EMPENHADA
02	EXECUTIVO
02 04 10	Fundo Municipal de Saúde
3.3.90.39.50	SERVIÇO MÉDICO-HOSPITALAR, ODONTOLÓGICO E LABORATORIAIS
10.301.0150.2085.0000	Administração da Saúde Pública

DOTAÇÃO	EMPENHADO ATÉ A DATA	VALOR DESTE EMPENHO	SALDO ATUAL
300.000,00	28.748,50	420,00	270.831,50

VALOR A SER PAGO R$ **420,00**

quatrocentos e vinte reais **********

EMPENHO AUTORIZADO EM 03/02/2015

A DESPESA REFERENTE A ESTE EMPENHO, FOI DEVIDAMENTE PROCESSADA, ENCONTRANDO-SE EM ORDEM PARA PAGAMENTO.

DATA

CONTABILIZADO

DATA — Gustavo Henrique Costa, CONTADOR

ORDEM DE PAGAMENTO. PAGUE-SE:

DATA — Sebastião Henrique Dal Pccolo, ORDENADOR DA DESPESA

DESPESA PAGA EM 19/02/15

BANCO	CONTA	CHEQUE	VALOR
001	106121-6	853636	

Letícia de Paula Almeida
TESOUREIRO

RECIBO

RECEBI(EMOS) O VALOR CONSTANTE DESTE EMPENHO

Marilene

NOME:
CNPJ/CPF:

PREFEITURA MUNICIPAL DE FRANCA
SECRETARIA MUNICIPAL DE FINANÇAS
NOTA FISCAL ELETRÔNICA DE SERVIÇO - NFS-e

Número da NFS-e
418

da Emissão	13/02/2015 10:35:26	Competência	2/2015	Código de Verificação	756049472
do RPS		No. da NFS-e substituída		Local da Prestação	FRANCA - SP

Dados do Prestador de Serviços

Razão Social/Nome	INSTITUTO NEUROLOGICO DE FRANCA S/C LTDA				
Nome Fantasia					
CNPJ/CPF	03.138.268/0001-82	Inscrição Municipal	13014	Município	FRANCA - SP
Endereço e Cep	SALDANHA MARINHO ,2615 - VILA FLORES CEP: 14400-410				
Complemento:		Telefone:	(16)3702-0740	e-mail:	federalcontabilidade@federalcontabilidade.com.

Dados do Tomador de Serviços

/Nome	PREFEITURA MUNICIPAL DE JERIQUARA				
45.353.315/0001-50		Inscrição Municipal		Município	JERIQUARA - SP
EP	UA: JONAS ALVES COSTA ,559 - CENTRO CEP: 14450-000				
o:		Telefone:	(16)3134-1256	e-mail:	

Discriminação dos Serviços

EDICA COM DR. PEDRO PAULO GARCIA COURI PARA SRA. SOLANGE APARECIDA COSTA BORGES

Código do Serviço / Atividade

3 / 863050200 - ATIVIDADE MÉDICA AMBULATORIAL COM RECURSOS PARA REALIZAÇÃO DE EXAMES COMPLEMENTARES

Detalhamento Específico da Construção Civil

digo da Obra		Código ART	

Tributos Federais

PIS		COFINS		IR(R$)		INSS(R$)	CSLL(R$)

ento de Valores - Prestador dos Serviços		Outras Retenções	Cálculo do ISSQN devido no Município	
viços R$	420,00	Natureza Operação	Valor dos Serviços R$	420,00
ncondicionado		1-Tributação no município	(-) Deduções permitidas em lei	
Condicionado		Regime especial Tributação	(-) Desconto Incondicionado	
Federais	0,00	0-Nenhum	Base de Cálculo	420,00
ções		Opção Simples Nacional	(x) Alíquota %	2,00
	0,00	2 - Não	ISS a reter:	( ) Sim (X) Não
ldo R$	420,00	Incentivador Cultura 2-Não	(=) Valor do ISS: R$	8,40

- Uma via desta Nota Fiscal será enviada através do e-mail fornecido pelo Tomador dos Serviços.
- A autenticidade desta Nota Fiscal poderá ser verificada no site, franca.ginfes.com.br com a utilização do Código de Verificação.

Declaro que o serviço a que se refere esta Nota Fiscal, foi recebido em perfeita ordem.

Em, 13/02/2015

PREFEITURA MUNICIPAL DE FRANCA
SECRETARIA MUNICIPAL DE FINANÇAS
NOTA FISCAL ELETRÔNICA DE SERVIÇO - NFS-e

Número da NFS-e
418

Data e Hora da Emissão	13/02/2015 10:35:26	Competência	2/2015	Código de Verificação	756049472
Número do RPS		No. da NFS-e substituída		Local da Prestação	FRANCA - SP

Dados do Prestador de Serviços

Razão Social/Nome	INSTITUTO NEUROLOGICO DE FRANCA S/C LTDA				
Nome Fantasia					
CNPJ/CPF	03.138.268/0001-82	Inscrição Municipal	13014	Município	FRANCA - SP
Endereço e Cep	SALDANHA MARINHO ,2615 - VILA FLORES CEP: 14400-410				
Complemento:		Telefone:	(16)3702-0740	e-mail:	federalcontabilidade@federalcontabilidade.com.

Dados do Tomador de Serviços

Razão Social/Nome	PREFEITURA MUNICIPAL DE JERIQUARA				
CNPJ/CPF	45.353.315/0001-50	Inscrição Municipal		Município	JERIQUARA - SP
Endereço e CEP	RUA: JONAS ALVES COSTA ,559 - CENTRO CEP: 14450-000				
Complemento:		Telefone:	(16)3134-1256	e-mail:	

Discriminação dos Serviços

CONSULTA MÉDICA COM DR. PEDRO PAULO GARCIA COURI PARA SRA. SOLANGE APARECIDA COSTA BORGES

Código do Serviço / Atividade

4.03 / 863050200 - ATIVIDADE MÉDICA AMBULATORIAL COM RECURSOS PARA REALIZAÇÃO DE EXAMES COMPLEMENTARES

Detalhamento Específico da Construção Civil

Código da Obra		Código ART	

Tributos Federais

	PIS		COFINS		IR(R$)		INSS(R$)		CSLL(R$)	

Detalhamento de Valores - Prestador dos Serviços		Outras Retenções	Cálculo do ISSQN devido no Município	
Valor dos Serviços R$	420,00	Natureza Operação	Valor dos Serviços R$	420,00
(-) Desconto Incondicionado		1-Tributação no município	(-) Deduções permitidas em lei	
(-) Desconto Condicionado		Regime especial Tributação	(-) Desconto Incondicionado	
(-) Retenções Federais	0,00	0-Nenhum	Base de Cálculo	420,00
Outras Retenções		Opção Simples Nacional	(x) Alíquota %	2,00
(-) ISS Retido	0,00	2 - Não	ISS a reter:	( ) Sim (X) Não
(=) Valor Líquido R$	420,00	Incentivador Cultura	(=) Valor do ISS: R$	8,40
		2-Não		

Avisos

1- Uma via desta Nota Fiscal será enviada através do e-mail fornecido pelo Tomador dos Serviços.
2- A autenticidade desta Nota Fiscal poderá ser verificada no site, franca.ginfes.com.br com a utilização do Código de Verificação.

PREFEITURA MUNICIPAL DE JERIQUARA

Rua Jonas Alves Costa, 559
45353315/0001-50 Exercício: 2015

ORDEM DE PAGAMENTO

ORDEM DE PAGAMENTO 00471

DATA: 03/02/2015 VENCTO:19/02/2015 PAGTO: 19/02/2015

Credor..: INSTITUTO NEUROLOGICO DR FRANCA CNPJ: 03.138.268/0001-82 Cod: 3226
Endereço: RUA SALDANHA MARINHO
Cidade..: FRANCA CEP: 14400-410

Discriminação..:
REFERENTE PAGAMENTO DE CONSULTA MEDICA.

Valor **420,00**
(quatrocentos e vinte reais) * * *

PREFEITURA MUNICIPAL DE JERIQUARA

Rua Jonas Alves Costa, 559
45353315/0001-50

NOTA DE EMPENHO

507

NOTA DE EMPENHO Nº 507	FICHA: 114	DATA: 05/02/2015	REQUISIÇÃO Nº:

LICITAÇÃO: 000020/14	PREGÃO PRESENCIAL	0014/14	DOCUMENTO: NOTA FISCAL Nº	VENCIMENTO: 23/02/2015

NOME: COMERCIAL CIRURGICA RIOCLARENSE — 67.729.178/0004-91 — CÓDIGO: 2113
ENDEREÇO: AV. DA SAUDADE, 45 — POCOS DE CALDAS

DESCRIÇÃO DO MATERIAL E/OU SERVIÇO	VALOR TOTAL
referente pagamento pelo fornecimento de medicamentos. 05 TRANSFERÊNCIAS E CONVÊNIOS FEDERAIS-VINCULADOS 300 SAÚDE 009 ATENÇÃO BÁSCIA ESTADUAL	
OR - Ordinario	**SOMA** **560,00**

CÓDIGO	CLASSIFICAÇÃO DA DESPESA EMPENHADA
02	EXECUTIVO
02 04 10	Fundo Municipal de Saúde
3.3.90.30.09	MATERIAL FARMACOLÓGICO
10.301.0150.2084.0000	Manut ATenção Básica Estadual

DOTAÇÃO	EMPENHADO ATÉ A DATA	VALOR DESTE EMPENHO	SALDO ATUAL
75.000,00	44,00	560,00	74.396,00

VALOR A SER PAGO R$ **560,00**

quinhentos e sessenta reais **********

EMPENHO AUTORIZADO EM 05/02/2015

A DESPESA REFERENTE A ESTE EMPENHO, FOI DEVIDAMENTE PROCESSADA, ENCONTRANDO-SE EM ORDEM PARA PAGAMENTO.

DATA

CONTABILIZADO

DATA

Gustavo Henrique Costa
CONTADOR

ORDEM DE PAGAMENTO. PAGUE-SE:

DATA

Sebastião Henrique Dal Pccolo
ORDENADOR DA DESPESA

DESPESA PAGA EM 19/02/15

BANCO	CONTA	CHEQUE	VALOR
001	5289-2	850122	

Letícia de Paula Almeida
TESOUREIRO

RECIBO

RECEBI(EMOS) O VALOR CONSTANTE DESTE EMPENHO.

NOME:
CNPJ/CPF:

PREFEITURA MUNICIPAL DE JERIQUARA
Rua Jonas Alves Costa, 559
CNPJ : 45353315/0001-50

PEDIDO DE COMPRA

Autorizado por :
Data : 05/02/2015

Pedido	Data Pedido	Data Entrega
00130/15	05/02/2015	05/02/2015

Fornecedor COMERCIAL CIRURGICA RIOCLARENSE COD: 2113
Endereço: AV. DA SAUDADE, 45 Nº: CNPJ: 67.729.178/0004-91
POCOS DE CALDAS

Cod Prod	Discr.	Unid	Quant	$ Unit	Centro de Custo	Valor
009.000.461	ACIDO FOLICO 5 MG	UN	2.000	0,28	MANUT DA ADMINISTR	560,00
TOTAL PEDIDO						560,00

Reserva(s):
Empenho(s):

Obs.:

Interessado \ Responsável

Ana Carolina Ferreira de Souza
Almoxarife

RECEBEMOS DE COMERCIAL CIRURGICA RIOCLARENSE LTDA OS PRODUTOS CONSTANTES DA NOTA FISCAL INDICADA AO LADO		NF-e N. 000593925 SÉRIE 1
DATA DE RECEBIMENTO	IDENTIFICAÇÃO E ASSINATURA DO RECEBEDOR	

Identificação do emitente

COMERCIAL CIRURGICA RIOCLARENSE LTDA
RUA DA SAUDADE, 45
Complemento: A
CAMPO MOGIANA Cep:37701-331
POCOS DE CALDAS/MG
Fone: 3537213913

DANFE

DOCUMENTO AUXILIAR DA NOTA FISCAL ELETRÔNICA
0-ENTRADA [1]
1-SAÍDA

N. 000593925
SÉRIE 1
FOLHA 01/01

CHAVE DE ACESSO DA NF-E
3115 0267 7291 7800 0491 5500 1000 5939 2518 8803 8001

Consulta de autenticidade no portal nacional da NF-e www.nfe.fazenda.gov.br/portal ou no site da SEFAZ Autorizada

NATUREZA DA OPERAÇÃO	PROTOCOLO DE AUTORIZAÇÃO DE USO
VENDA DE MERC ADQ E REC DE TERC, DEST A NAO CONTRIBUINTE	131151667292099 05/02/2015 18:35:01

INSCRIÇÃO ESTADUAL	INSC.ESTADUAL DO SUBST.TRIB.	CNPJ
0629965800102		67.729.178/0004-91

DESTINATARIO/REMETENTE

NOME/RAZÃO SOCIAL		CNPJ/CPF		DATA DE EMISSÃO
PREF MUN DE JERIQUARA		45.353.315/0001-50		05/02/2015
ENDEREÇO	**BAIRRO/DISTRITO**		**CEP**	**DATA ENTRADA/SAÍDA**
RUA JONAS ALVES COSTA, 559	CENTRO		14450-000	05/02/2015
MUNICIPIO	**FONE/FAX**	**UF**	**INSCRIÇÃO ESTADUAL**	**HORA ENTRADA/SAÍDA**
JERIQUARA	1631341256	SP	ISENTO	

FATURA

0593925/01 20/02/2015 560,00								

CALCULO DO IMPOSTO

ASE DE CALCULO DO ICMS	VALOR DO ICMS	BASE DE CALCULO DO ICMS SUBSTITUIÇÃO	VALOR DO ICMS SUBSTITUIÇÃO	VALOR TOTAL DOS PRODUTOS
560,00	67,20			560,00

VALOR DO FRETE	VALOR DO SEGURO	DESCONTO	OUTRAS DESPESAS ACESSÓRIAS	VALOR DO IPI	VALOR TOTAL DA NOTA
					560,00

TRANSPORTADOR/VOLUMES TRANSPORTADOS

RAZÃO SOCIAL	FRETE POR CONTA	CÓDIGO ANTT	PLACA DO VEÍCULO	UF	CNPJ/CPF
QUALITY TRANSP. E ENTREGAS RAPIDAS LTDA	0-EMITENTE				16.516.706/0001-40

ENDEREÇO	MUNICIPIO	UF	INSCRIÇÃO ESTADUAL
RUA GENERAL CAMISAO 193	SAO PAULO	SP	ISENTO

QUANTIDADE	ESPECIE	MARCA	NUMERAÇÃO	PESO BRUTO	PESO LIQUIDO
1	VOLUME(S)		0,00532	1,000	1,000

DADOS DO PRODUTO / SERVIÇO

COD. PROD	DESCRIÇÃO DO PROD./SER.	NCM/SH	CST	CFOP	UN	QUANT.	V.UNITARIO	V.TOTAL	BC.ICMS	V.ICMS	V.IPI	A.ICMS	A.IPI
025821	ACIDO FOLICO 5MG L: 24 172 Q: 2.000,0000 F: 01/12/14 V: 31/12/16	30045090	000	6108	CP	2.000,0000	0,2800	560,00	560,00	67,20	0,00	12,00%	0,00%

CALCULO DO ISSQN

INSCRIÇÃO MUNICIPAL	VALOR TOTAL DOS SERVIÇOS	BASE DE CÁLCULO DO ISSQN	VALOR DO ISSQN

DADOS ADICIONAIS

INFORMAÇÕES COMPLEMENTARES	RESERVADO AO FISCO
Protocolo: 131151667292099 LOCAL DE ENTREGA: 45353315000150-PRACA SAO SEBASTIAO N. 100 Bairro/Distrito: CENTRO Municipio: JERIQUARA UF: SP Pais: BRASILValor Aproximado dos Tributos: 172,20 Pedido: 548871 Pedido Cliente: 1336023*** BANCO BANCO DO BRASIL : 001 AG. 3149-6 C/C: 700.000-6 DEP. INDENTIFICADO COM N. CNPJ *** AFE: 1.04397-7 ** AE: 1.22375-2 ** ASS: 427/2014 Validade: 11/08/2015MODAL: ROD / TIPO ENTREGA: EXPRESSA (Codigo Interno Emitente: 5888)	Declaro que o material a que se refere esta Nota Fiscal, foi recebido em perfeita ordem. Em, 05/02/2015

20/02/2015 - BANCO DO BRASIL - 13:28:35
69491844 0250

COMPROVANTE DE PAGAMENTO DE TITULOS

BANCO DO BRASIL S.A.

00190000090171153700900410736185663450000056000

NOSSO NUMERO	17115370000410736
CONVENIO	01711537
COMERCIAL CIRURGICA RIOCLARENS	
AG/COD. BENEFICIARIO	3149/00006406
DATA DE VENCIMENTO	20/02/2015
DATA DO PAGAMENTO	20/02/2015
VALOR DO DOCUMENTO	560,00
VALOR COBRADO	560,00

NR.AUTENTICACAO F.321.043.B64.42C.D20

LEIA NO VERSO COMO CONSERVAR ESTE DOCUMENTO, ENTRE OUTRAS INFORMACOES.

/0056000

20/02/2015
IGO CEDENTE
19-6 / 006406-8
RO
537000410736
CUMENTO
560,00
O / ABATIMENTO
DEDUÇÕES
/ MULTA
JS ACRESCIMOS
R COBRADO

IAIXA
1ª VIA
CHA DE COMPENSAÇÃO

PREFEITURA MUNICIPAL DE JERIQUARA

Rua Jonas Alves Costa, 559
45353315/0001-50 Exercício: 2015

ORDEM DE PAGAMENTO

ORDEM DE PAGAMENTO 00456

DATA: 05/02/2015 VENCTO:19/02/2015 PAGTO: 19/02/2015

Credor..: COMERCIAL CIRURGICA RIOCLARENSE CNPJ: 67.729.178/0004-91 Cod: 2113
Endereço: AV. DA SAUDADE, 45
Cidade..: POCOS DE CALDAS CEP: 37701-027

Discriminação..:
referente pagamento pelo fornecimento de medicamentos.

Valor **560,00**
(quinhentos e sessenta reais) * * *

PREFEITURA MUNICIPAL DE JERIQUARA

Rua Jonas Alves Costa, 559
45353315/0001-50

NOTA DE EMPENHO

569

NOTA DE EMPENHO Nº **569**	FICHA: 123	DATA: 09/02/2015	REQUISIÇÃO Nº:

LICITAÇÃO: 000020/14	PREGÃO PRESENCIAL	0014/14	DOCUMENTO: NOTA FISCAL Nº	VENCIMENTO: 25/02/2015

NOME: LUMAR COM PROD FARMACEUT LTDA — 49.228.695/0001-52 — CÓDIGO: 81
ENDEREÇO: Rua Libero Badaro, 1399 — FRANCA

DESCRIÇÃO DO MATERIAL E/OU SERVIÇO	VALOR TOTAL
referente pagamento pelo fornecimento de medicamentos. 01 TESOURO 310 SAÚDE-GERAL 000 SAÚDE-GERAL	
OR - Ordinario	**SOMA** **195,60**

CÓDIGO	CLASSIFICAÇÃO DA DESPESA EMPENHADA
02	EXECUTIVO
02 04 10	Fundo Municipal de Saúde
3.3.90.30.09	MATERIAL FARMACOLÓGICO
10.301.0150.2085.0000	Administração da Saúde Pública

DOTAÇÃO	EMPENHADO ATÉ A DATA	VALOR DESTE EMPENHO	SALDO ATUAL
500.000,00	63.873,30	195,60	435.931,10

VALOR A SER PAGO R$ **195,60**

cento e noventa e cinco reais e sessenta centavos **********

EMPENHO AUTORIZADO EM 09/02/2015

A DESPESA REFERENTE A ESTE EMPENHO, FOI DEVIDAMENTE PROCESSADA, ENCONTRANDO-SE EM ORDEM PARA PAGAMENTO.

DATA

CONTABILIZADO

DATA — Gustavo Henrique Costa — CONTADOR

ORDEM DE PAGAMENTO, PAGUE-SE:

DATA — Sebastião Henrique Dal Pccolo — ORDENADOR DA DESPESA

DESPESA PAGA EM 25/02/15

BANCO	CONTA	CHEQUE	VALOR
001	106 121-6	853650	

Letícia de Paula Almeida
TESOUREIRO

RECIBO

RECEBI(EMOS) O VALOR CONSTANTE DESTE EMPENHO.

NOME:
CNPJ/CPF:

PREFEITURA MUNICIPAL DE JERIQUARA
Rua Jonas Alves Costa, 559
CNPJ : 45353315/0001-50

PEDIDO DE COMPRA

Autorizado por :
Data : 09/02/2015

Pedido	Data Pedido	Data Entrega
00165/15	09/02/2015	09/02/2015

Fornecedor LUMAR COM PROD FARMACEUT LTDA COD: 81
Endereço: Rua Libero Badaro, 1399 Nº: CNPJ: 49.228.695/0001-52
FRANCA

Cod Prod	Discr.	Unid	Quant	$ Unit	Centro de Custo	Valor
009.250.001	LATANOPROS SOL. OFTALMICA 2,5 Ml.	FR.	3	26,00	MANUT DA ADMINISTR	78,00
009.000.834	REPOFLOR 20MG	CX	10	10,00	MANUT DA ADMINISTR	100,00
9.358.001	TOBRALOX (TOBRAMICINA) SOL OF 5ML	FR	4	4,40	MANUT DA ADMINISTR	17,60
TOTAL PEDIDO						195,60

Reserva(s):
Empenho(s):

Obs.:

Interessado \ Responsável

Ana Carolina Ferreira de Souza
Almoxarife

Recebemos de Lumar Comércio de Produtos Farmacêuticos Ltda os produtos constantes da Nota Fiscal indicada ao lado
Emissão: 9/2/2015 Pedido: 415844 DEST.: (448) Prefeitura Municipal de Jeriquara - Valor Total: 195,60

DATA DE RECEBIMENTO	IDENTIFICAÇÃO E ASSINATURA DO RECEBEDOR

NF-e
Nº: 000.109.191
SÉRIE: 0

IDENTIFICAÇÃO DO EMITENTE

Lumar Comércio de Produtos Farmacêuticos Ltda
Av. Wilson Bego,745
Distrito Industrial Franca - SP
CEP:14406-091 Fone: (16)37211102

DANFE

Documento Auxiliar da Nota Fiscal Eletrônica
0 - ENTRADA
1 - SAÍDA [1]
Nº: 000.109.191
SÉRIE:0 FOLHA 1/1

CHAVE DE ACESSO
3515 0249 2286 9500 0152 5500 0000 1091 9111 3504 0697

Consulta de autenticidade no portal nacional da NF-e www.nfe.fazenda.gov.br/portal ou no site da Sefaz Autorizadora

NATUREZA DA OPERAÇÃO		PROTOCOLO DE AUTORIZAÇÃO DE USO
VENDA		135150084056916 09/02/2015 11:21:37
INSCRIÇÃO ESTADUAL	**INSCRIÇÃO ESTADUAL DO SUBST. TRIBUTÁRIO**	**CNPJ**
310049440111		49.228.695/0001-52

DESTINATÁRIO / REMETENTE

NOME / RAZÃO SOCIAL			CNPJ / CPF	DATA DE EMISSÃO
Prefeitura Municipal de Jeriquara			45.353.315/0001-50	9/2/2015
ENDEREÇO	**BAIRRO**		**CEP**	**DATA DE SAIDA**
Rua Jonas Alves Costa, 559	Centro		14450-000	9/2/2015
MUNICÍPIO	**FONE / FAX**	**ESTADO** / **INSCRIÇÃO ESTADUAL**		**HORA DE SAÍDA**
Jeriquara	(16)3134-1256	SP / ISENTO		

FATURA / DUPLICATAS

Número	Vencto	Valor
481982	11/03/2015	195.60

CÁLCULO DO IMPOSTO

BASE DE CÁLCULO DO ICMS	VALOR DO ICMS	BASE CÁLCULO DO ICMS SUBST.	VALOR DO ICMS SUBST.	VALOR TOTAL DOS PRODUTOS
195,60	35,21	0,00	0,00	195,60

VALOR DO FRETE	VALOR DO SEGURO	DESCONTO	OUTRAS DESP. ACESSÓRIAS	VALOR DO IPI	VALOR TOTAL DA NOTA FISCAL
0,00		0,00	0,00		195,60

TRANSPORTADOR / VOLUMES TRANSPORTADOS

NOME / RAZÃO SOCIAL	FRETE POR CONTA (0-EMITEMTE 1-DESTINATÁRIO) [0]	CODIGO ANTT	PLACA VEÍCULO	UF	CNPJ
ENDEREÇO	MUNICÍPIO			UF	INSCRIÇÃO ESTADUAL

QUANTIDADE	ESPÉCIE	MARCA	NUMERAÇÃO	PESO BRUTO	PESO LIQUIDO
1	Caixa(s)			2,00	0,00

DADOS DOS PRODUTOS / SERVIÇOS

COD PROD	DESCRIÇÃO DO PRODUTO / SERVIÇO	NCM/SH	CST	CFOP	UNID	QUANT.	VALOR UNITÁRIO	VALOR TOTAL	VALOR DESC.	BASE CALC ICMS	VALOR ICMS	VALOR IPI	ALÍQUOTAS ICMS	ALÍQUOTAS IPI
038160	LATANOPROSTA 0,05MG/ML SOL.OFT.2,5ML(G)	3004.90.99	000	5102	FR	3,00	26,0000	78,00	0,00	78,00	14,04	0,00	18,00	0,00
	Lote:558215.1 Q Ide: 3 Venc: 31/8/2016													
046103	REPOFLOR(SACCH.BOULARDI)200MG 6CS	3004.90.99	000	5102	CX	10,00	10,0000	100,00	0,00	100,00	18,00	0,00	18,00	0,00
	Lote:590455 Q Ide: 10 Venc: 8/12/2016													
048035	TOBRALOX(TOBRAMICINA)SOL.OFT.5ML	3004.90.99	000	5102	FR	4,00	4,4000	17,60	0,00	17,60	3,17	0,00	18,00	0,00
	Lote:523958.2 Q Ide: 4 Venc: 31/5/2016													

DADOS ADICIONAIS

INFORMAÇÕES COMPLEMENTARES

Lista Positiva (95,60) Lista Negativa (100,00)
Televendas: LUMAR - LICITAÇÃO - Corrente: Lta - End. Corr.: B+GELADEIRA
Local Entrega: Praça São Sebastião, 100 Bairro: Centro
BANCO DO BRASIL AG.: 6520-X C/C.: 104069-3
PREGÃO Nº 14/2014-35 O.F. Nº 229/2015 PROC. Nº 20/2014

Cliente: 448 Pedido: 415844

RESERVADO AO FISCO

Declaro que o material a que se refere esta Nota Fiscal, foi recebido em perfeita ordem.
Em, 09 / 02 / 2015

26/02/2015 - BANCO DO BRASIL - 12:57:05
694918471 0090

COMPROVANTE DE DEPOSITO EM CONTA CORRENTE
EM CHEQUE

CLIENTE: LUMAR COM PROD FARM
AGENCIA: 6520-X CONTA: 104.069-3

DATA	26/02/2015
NR. DOCUMENTO	69.491.847.100.090
VALOR CHEQUE	307,40
VALOR TOTAL	307,40

NR.AUTENTICACAO 8.563.408.C21.D55.5F1
LEIA NO VERSO COMO CONSERVAR ESTE DOCUMENTO,
ENTRE OUTRAS INFORMACOES.

PREFEITURA MUNICIPAL DE JERIQUARA

Rua Jonas Alves Costa, 559
45353315/0001-50 Exercício: 2015

ORDEM DE PAGAMENTO

ORDEM DE PAGAMENTO 00537

DATA: 09/02/2015 VENCTO:25/02/2015 PAGTO: 25/02/2015

Credor..: LUMAR COM PROD FARMACEUT LTDA CNPJ: 49.228.695/0001-52 Cod: 81
Endereço: Rua Libero Badaro, 1399
Cidade..: FRANCA CEP: 14400-570

Discriminação..:
referente pagamento pelo fornecimento de medicamentos.

Valor **307,40**
(trezentos e sete reais e quarenta centavos) * * *

PREFEITURA MUNICIPAL DE JERIQUARA

Rua Jonas Alves Costa, 559
45353315/0001-50

NOTA DE EMPENHO

367

NOTA DE EMPENHO Nº 367	FICHA: 125	DATA: 27/01/2015	REQUISIÇÃO Nº:
LICITAÇÃO: DISPENSA		DOCUMENTO: NOTA FISCAL Nº	VENCIMENTO: 10/02/2015

NOME: CLARA E BELLE ALIMENTAÇAO LTDA ME — 18.405.512/0001-01 — CÓDIGO: 3013
ENDEREÇO: R CARLOS DE CAMPOS — RIBEIRAO PRETO

DESCRIÇÃO DO MATERIAL E/OU SERVIÇO	VALOR TOTAL
referente pagamento de fornecimento de refeições para pacientes. 01 TESOURO 310 SAÚDE-GERAL 000 SAÚDE-GERAL	
OR - Ordinario — **SOMA**	**653,30**

CÓDIGO	CLASSIFICAÇÃO DA DESPESA EMPENHADA
02 02 04 10 3.3.90.39.41 10.301.0150.2085.0000	EXECUTIVO Fundo Municipal de Saúde FORNECIMENTO DE ALIMENTAÇÃO Administração da Saúde Pública

DOTAÇÃO	EMPENHADO ATÉ A DATA	VALOR DESTE EMPENHO	SALDO ATUAL
300.000,00	16.309,52	653,30	283.037,18

VALOR A SER PAGO R$ **653,30**

seiscentos e cinquenta e três reais e trinta centavos * * *

GOVERNO DO MUNICIPIO DE JERIQUARA

RUA JONAS ALVES COSTA N.º 100 - CENTRO
JERIQUARA - SP
CNPJ 45.353.315/0001-50

AUTORIZAÇÃO PARA ALIMENTAÇÃO

Autorizo alimentação no restaurante Dirpar R$ 13.90

Para o ~~Motorista~~ acomp. de: Luiza Maria de Oliveira

Jeriquara 30 *de* Janeiro *de 20* 15

Lidiane da Silva Azevedo
RG 26.237.864-4 / Atendente
Centro de Saúde III - Jeriquara
Assinatura do Responsável

GOVERNO DO MUNICIPIO DE JERIQUARA

RUA JONAS ALVES COSTA N.º 100 - CENTRO
JERIQUARA - SP
CNPJ 45.353.315/0001-50

AUTORIZAÇÃO PARA ALIMENTAÇÃO

Autorizo alimentação no restaurante Lupar R$ 13.90

Para o ~~Motorista~~ Paciente: Luzia Maria de Oliveira

Jeriquara 30 *de* Janeiro *de 20* 15

Lidiane da Silva Azevedo
RG 26.237.864-4 - Atendente
Centro de Saúde II - Jeriquara

Assinatura do ~~Responsável~~

GOVERNO DO MUNICIPIO DE JERIQUARA

RUA JONAS ALVES COSTA N.º 100 - CENTRO
JERIQUARA - SP
CNPJ 45.353.315/0001-50

AUTORIZAÇÃO PARA ALIMENTAÇÃO

Autorizo alimentação no restaurante Lupar R$ 13,90

Para o ~~Motorista~~ acompanhante de: Yago Arthur dos Santos

Jeriquara 26 *de* Janeiro *de 20* 15

Lidiane da Silva Azevedo
RG 26.237.864-4 - Atendente
Centro de Saúde III - Jeriquara

Assinatura do Responsável

GOVERNO DO MUNICIPIO DE JERIQUARA

RUA JONAS ALVES COSTA N.º 100 - CENTRO
JERIQUARA - SP
CNPJ 45.353.315/0001-50

AUTORIZAÇÃO PARA ALIMENTAÇÃO

Autorizo alimentação no restaurante Lopari R$ 13,90

Para o ~~*Motorista*~~ acomp. de: Dalila Cristina da Silva

Jeriquara 16 *de* Janeiro *de 20* 15

Lidiane da Silva Azevedo
RG 26.237.864-4 Atendente
Centro de Saúde III Jeriquara
Assinatura do Responsável

GOVERNO DO MUNICIPIO DE JERIQUARA

RUA JONAS ALVES COSTA N.º 100 - CENTRO
JERIQUARA - SP
CNPJ 45.353.315/0001-50

AUTORIZAÇÃO PARA ALIMENTAÇÃO

Autorizo alimentação no restaurante Lupai R$ 13,90

Para o ~~Motorista~~ acomp. de: Siri Ramos dos Santos

Jeriquara 21 *de* janeiro *de 20* 15

Lidiane da Silva Azevedo
RG 26.237.864-4 - Atendente
Centro de Saúde III - Jeriquara

Assinatura do Responsável

GOVERNO DO MUNICIPIO DE JERIQUARA

RUA JONAS ALVES COSTA N.º 100 - CENTRO
JERIQUARA - SP
CNPJ 45.353.315/0001-50

AUTORIZAÇÃO PARA ALIMENTAÇÃO

Autorizo alimentação no restaurante Lapari R$ 13.90

Para o ~~Motorista~~ Paciente: Maria Divina Piedade Santana

Jeriquara 21 ***de*** Janeiro ***de 20*** 15

Lidiane da Silva Azevedo
RG 26.237.864-4 - Atendente
Centro de Saúde III - Jeriquara

Assinatura do Responsável

GOVERNO DO MUNICIPIO DE JERIQUARA

RUA JONAS ALVES COSTA N.º 100 - CENTRO
JERIQUARA - SP
CNPJ 45.353.315/0001-50

AUTORIZAÇÃO PARA ALIMENTAÇÃO

Autorizo alimentação no restaurante Vapari R$ 13,90

Para o ~~Motorista~~ Paciente: Itamar Miguel Gonçalves

Jeriquara 15 *de* Janeiro *de 20* 15

Lidiane da Silva Azevedo
RG 26.237.864-4 - Atendente
Centro de Saúde II - Jeriquara
Assinatura do Responsável

GOVERNO DO MUNICIPIO DE JERIQUARA

RUA JONAS ALVES COSTA N.º 100 - CENTRO
JERIQUARA - SP
CNPJ 45.353.315/0001-50

AUTORIZAÇÃO PARA ALIMENTAÇÃO

Autorizo alimentação no restaurante Lopari R$ 13,90

Para o ~~Motorista~~ acomp. de: Itamar Miguel Gonçalves

Jeriquara 15 *de* janeiro *de 20* 15

Lidiane da Silva Azevedo
RG 26.237.864-4 - Atendente
Centro de Saúde III - Jeriquara

Assinatura do Responsável

GOVERNO DO MUNICIPIO DE JERIQUARA

RUA JONAS ALVES COSTA N.º 100 - CENTRO
JERIQUARA - SP
CNPJ 45.353.315/0001-50

AUTORIZAÇÃO PARA ALIMENTAÇÃO

Autorizo alimentação no restaurante Bujar R$ 13,00

Para o ~~Motorista~~ Passante: Valdeir Morais Costa

Jeriquara 12 *de* janeiro *de 20* 15

Lidiane da Silva Azevedo
RG 26.237.864-4 - Atendente
Centro de Saúde III - Jeriquara

Assinatura do Responsável

GOVERNO DO MUNICIPIO DE JERIQUARA

RUA JONAS ALVES COSTA N.º 100 - CENTRO
JERIQUARA - SP
CNPJ 45.353.315/0001-50

AUTORIZAÇÃO PARA ALIMENTAÇÃO

Autorizo alimentação no restaurante Bispo R$ 13.90

Para o ~~Motorista~~ Paciente: Aparecida Orlly Lombra

Jeriquara 12 *de* Janeiro *de 20* 15

Lidiane da Silva Azevedo
RG 26.237.864-4 - Atendente
Centro de Saúde III - Jeriquara

Assinatura do Responsável

GOVERNO DO MUNICIPIO DE JERIQUARA

RUA JONAS ALVES COSTA N.º 100 - CENTRO
JERIQUARA - SP
CNPJ 45.353.315/0001-50

AUTORIZAÇÃO PARA ALIMENTAÇÃO

Autorizo alimentação no restaurante Lopari R$ 13.90

Para o ~~Motorista~~ acomp. de: Aparecida Evelly Coimbra

Jeriquara 12 *de* Janeiro *de 20* 15

Lidiane da Silva Azevedo
RG 26.237.864-4 - Atendente
Centro de Saúde III - Jeriquara
Assinatura do Responsável

GOVERNO DO MUNICIPIO DE JERIQUARA

RUA JONAS ALVES COSTA N.º 100 - CENTRO
JERIQUARA - SP
CNPJ 45.353.315/0001-50

AUTORIZAÇÃO PARA ALIMENTAÇÃO

Autorizo alimentação no restaurante Bispar R$ 13,90

Para o ~~Motorista~~ Paciente: Jhonatan Cruz de Brito

Jeriquara 16 *de* Janeiro *de 20* 15

Lidiane da Silva Azevedo
RG 26.237.864-4 - Atendente
Centro de Saúde III - Jeriquara

Assinatura do Responsável

GOVERNO DO MUNICIPIO DE JERIQUARA

RUA JONAS ALVES COSTA N.º 100 - CENTRO
JERIQUARA - SP
CNPJ 45.353.315/0001-50

AUTORIZAÇÃO PARA ALIMENTAÇÃO

Autorizo alimentação no restaurante Laipai R$ 13.90

Para o ~~Motorista~~ acomp. de: Dhionatan Cruz de Brito

Jeriquara 16 *de* janeiro *de 20* 15

Lidiane da Silva Azevedo
RG 26.237.864-4 - Atendente
Centro de Saúde III - Jeriquara

Assinatura do Responsável

GOVERNO DO MUNICIPIO DE JERIQUARA

RUA JONAS ALVES COSTA N.º 100 - CENTRO
JERIQUARA - SP
CNPJ 45.353.315/0001-50

AUTORIZAÇÃO PARA ALIMENTAÇÃO

Autorizo alimentação no restaurante Expar R$ 13,90

Para o ~~Motorista~~ Paciente: Wilber Luiz Morais

Jeriquara 26 *de* Janeiro *de 20* 15

Lidiane da Silva Azevedo
RG 26.237.864-4 - Atendente
Centro de Saúde III - Jeriquara

Assinatura do Responsável

GOVERNO DO MUNICIPIO DE JERIQUARA

RUA JONAS ALVES COSTA N.º 100 - CENTRO
JERIQUARA - SP
CNPJ 45.353.315/0001-50

AUTORIZAÇÃO PARA ALIMENTAÇÃO

Autorizo alimentação no restaurante Expari R$ 13,90

Para o ~~Motorista~~ Paciente: Daiana Pereira Gonçalves

Jeriquara 26 *de* Janeiro *de 20* 15

Lidiane da Silva Azevedo
RG 26.237.864-4 - Atendente
Centro de Saúde III - Jeriquara
Assinatura do Responsável

GOVERNO DO MUNICIPIO DE JERIQUARA

RUA JONAS ALVES COSTA N.º 100 - CENTRO
JERIQUARA - SP
CNPJ 45.353.315/0001-50

AUTORIZAÇÃO PARA ALIMENTAÇÃO

Autorizo alimentação no restaurante Dejar R$ 13,90

Para o ~~Motorista~~ Paciente: Yago Arthur dos Santos

Jeriquara 26 *de* Janeiro *de 20* 15

Lidiane da Silva Azevedo
RG 26.237.864-4 - Atendente
Centro de Saúde III - Jeriquara
Assinatura do Responsável

GOVERNO DO MUNICIPIO DE JERIQUARA

RUA JONAS ALVES COSTA N.º 100 - CENTRO
JERIQUARA - SP
CNPJ 45.353.315/0001-50

AUTORIZAÇÃO PARA ALIMENTAÇÃO

Autorizo alimentação no restaurante Lupai R$ 13,90

Para o ~~Motorista~~ acomp. de: Laurita Pereira Gonçalves

Jeriquara 16 *de* Janeiro *de 20* 15

Lidiane da Silva Azevedo
RG 26.237.804-4 - Atendente
Centro de Saúde III - Jeriquara

Assinatura do Responsável

GOVERNO DO MUNICIPIO DE JERIQUARA

RUA JONAS ALVES COSTA N.º 100 - CENTRO
JERIQUARA - SP
CNPJ 45.353.315/0001-50

AUTORIZAÇÃO PARA ALIMENTAÇÃO

Autorizo alimentação no restaurante Lujan R$ 13,90

Para o ~~Motorista~~ acomp. Maria Otidia Pitada Santana

Jeriquara 26 *de* Janeiro *de 20* 15

Lidiane da Silva Azevedo
RG 26.237.864-4 - Atendente
Centro de Saúde II - Jeriquara
Assinatura do Responsável

GOVERNO DO MUNICIPIO DE JERIQUARA

RUA JONAS ALVES COSTA N.º 100 - CENTRO
JERIQUARA - SP
CNPJ 45.353.315/0001-50

AUTORIZAÇÃO PARA ALIMENTAÇÃO

Autorizo alimentação no restaurante Dipar R$ 13,90

Para o ~~Motorista~~ Paciente: Renan Rodrigues Pinto

Jeriquara 26 *de* Janeiro *de 20* 15

Lidiane da Silva Azevedo
RG 26.237.864-4 - Atendente
Centro de Saúde III - Jeriquara

Assinatura do Responsável

GOVERNO DO MUNICIPIO DE JERIQUARA

RUA JONAS ALVES COSTA N.º 100 - CENTRO
JERIQUARA - SP
CNPJ 45.353.315/0001-50

AUTORIZAÇÃO PARA ALIMENTAÇÃO

Autorizo alimentação no restaurante Lanchonete Rafi R$ 13,90

Para o ~~Motorista~~ acomp. da: Maria Helena Ferreira

Jeriquara 26 *de* Janeiro *de 20* 15

Lidiane da Silva Azevedo
RG 26.237.864-4 - Atendente
Centro de Saúde I - Jeriquara

Assinatura do Responsável

GOVERNO DO MUNICIPIO DE JERIQUARA

RUA JONAS ALVES COSTA N.º 100 - CENTRO
JERIQUARA - SP
CNPJ 45.353.315/0001-50

AUTORIZAÇÃO PARA ALIMENTAÇÃO

Autorizo alimentação no restaurante Lupar R$ 13.90

Para o ~~Motorista~~ Paciente: Leandro Lucas Dantas

Jeriquara 19 *de* Janeiro *de 20* 15

Lidiane da Silva Azevedo
RG 26.237.864-8 - Atendente
Centro de Saúde III - Jeriquara
Assinatura do Responsável

GOVERNO DO MUNICIPIO DE JERIQUARA

RUA JONAS ALVES COSTA N.º 100 - CENTRO
JERIQUARA - SP
CNPJ 45.353.315/0001-50

AUTORIZAÇÃO PARA ALIMENTAÇÃO

Autorizo alimentação no restaurante Lopes R$ 13,90

Para o ~~Motorista~~ acomp. de: Lucas do Nascimento Pereira

Jeriquara 16 *de* Janeiro *de 20* 15

Lidiane da Silva Azevedo
RG 26.217.864-4 - Atendente
Centro de Saúde III - Jeriquara

Assinatura do Responsável

GOVERNO DO MUNICIPIO DE JERIQUARA

RUA JONAS ALVES COSTA N.º 100 - CENTRO
JERIQUARA - SP
CNPJ 45.353.315/0001-50

AUTORIZAÇÃO PARA ALIMENTAÇÃO

Autorizo alimentação no restaurante Lupar R$ 13,90

Para o ~~Motorista~~ acomp. de: Lucas do Nascimento Ishima

Jeriquara 16 *de* janeiro *de 20* 13

Lidiane da Silva Azevedo
RG 26.237.864-4 - Atendente
Centro de Saúde III - Jeriquara

Assinatura do Responsável

GOVERNO DO MUNICIPIO DE JERIQUARA

RUA JONAS ALVES COSTA N.º 100 - CENTRO
JERIQUARA - SP
CNPJ 45.353.315/0001-50

AUTORIZAÇÃO PARA ALIMENTAÇÃO

Autorizo alimentação no restaurante Expari R$ 13,00

Para o ~~Motorista~~ Paciente: Vitória da Silva

Jeriquara 20 *de* janeiro *de 20* 15

Lidiane da Silva Azevedo
RG 26.237.864-4 - Atendente
Centro de Saúde III - Jeriquara
Assinatura do Responsável

GOVERNO DO MUNICIPIO DE JERIQUARA

RUA JONAS ALVES COSTA N.º 100 - CENTRO
JERIQUARA - SP
CNPJ 45.353.315/0001-50

AUTORIZAÇÃO PARA ALIMENTAÇÃO

Autorizo alimentação no restaurante Lupar R$ 13,90

Para o ~~Motorista~~ Paciente: Maria Odia Piedade Santana

Jeriquara 26 *de* Janeiro *de 20* 15

Lidiane da Silva Azevedo
RG 26.237.864-4 - Atendente
Centro de Saúde III - Jeriquara

Assinatura do Responsável

GOVERNO DO MUNICIPIO DE JERIQUARA

RUA JONAS ALVES COSTA N.º 100 - CENTRO
JERIQUARA - SP
CNPJ 45.353.315/0001-50

AUTORIZAÇÃO PARA ALIMENTAÇÃO

Autorizo alimentação no restaurante Lapari R$ 13,90

Para o ~~Motorista~~ acomp. da: Vitória da Silva

Jeriquara 26 *de* Janeiro *de 20* 15

Lidiane da Silva Azevedo
RG 26.237.864-4 - Atendente
Centro de Saúde III - Jeriquara
Assinatura do Responsável

GOVERNO DO MUNICIPIO DE JERIQUARA

RUA JONAS ALVES COSTA N.º 100 - CENTRO
JERIQUARA - SP
CNPJ 45.353.315/0001-50

AUTORIZAÇÃO PARA ALIMENTAÇÃO

Autorizo alimentação no restaurante Bispo R$ 13.90

Para o ~~*Motorista*~~ acomp. de: William Rafael da Silva

Jeriquara 23 *de* janeiro *de 20* 15

Lidiane da Silva Azevedo
RG 26.237.864-4 - Atendente
Centro de Saúde III - Jeriquara

Assinatura do Responsável

GOVERNO DO MUNICIPIO DE JERIQUARA

RUA JONAS ALVES COSTA N.º 100 - CENTRO
JERIQUARA - SP
CNPJ 45.353.315/0001-50

AUTORIZAÇÃO PARA ALIMENTAÇÃO

Autorizo alimentação no restaurante Lanche R$ 13,90

Para o ~~Motorista~~ Paciente: William Rafael da Silva

Jeriquara 23 *de* Janeiro *de 20* 15

Lidiane da Silva Azevedo
RG 26.237.864-4 - Atendente
Centro de Saúde (II) Jeriquara
Assinatura do Responsável

GOVERNO DO MUNICIPIO DE JERIQUARA

RUA JONAS ALVES COSTA N.º 100 - CENTRO
JERIQUARA - SP
CNPJ 45.353.315/0001-50

AUTORIZAÇÃO PARA ALIMENTAÇÃO

Autorizo alimentação no restaurante Lupai R$ 13.90

Para o ~~Motorista~~ Paciente: Dalila Cristina da Silva

Jeriquara 20 *de* Janeiro *de 20* 15

Lidiane da Silva Azevedo
RG 26.257.864-4 - Atendente
Centro de Saúde III - Jeriquara

Assinatura do Responsável

GOVERNO DO MUNICIPIO DE JERIQUARA

RUA JONAS ALVES COSTA N.º 100 - CENTRO
JERIQUARA - SP
CNPJ 45.353.315/0001-50

AUTORIZAÇÃO PARA ALIMENTAÇÃO

Autorizo alimentação no restaurante Da par R$ 13.90

Para o ~~Motorista~~ Paciente: Edinea Diniz

Jeriquara 23 *de* Janeiro *de 20* 15

Lidiane da Silva Azevedo
RG 26.237.6644 - Atendente
Centro de Saúde II - Jeriquara
Assinatura do Responsável

GOVERNO DO MUNICIPIO DE JERIQUARA

RUA JONAS ALVES COSTA N.º 100 - CENTRO
JERIQUARA - SP
CNPJ 45.353.315/0001-50

AUTORIZAÇÃO PARA ALIMENTAÇÃO

Autorizo alimentação no restaurante Lupar R$ 13,90

Para o ~~Motorista~~ Paciente: Isi Ramos dos Santos

Jeriquara 21 *de* Janeiro *de 20* 15

Lidiane da Silva Azevedo
RG 26.237.864-4 - Atendente
Centro de Saúde N1 - Jeriquara
Assinatura do Responsável

GOVERNO DO MUNICIPIO DE JERIQUARA

RUA JONAS ALVES COSTA N.º 100 - CENTRO
JERIQUARA - SP
CNPJ 45.353.315/0001-50

AUTORIZAÇÃO PARA ALIMENTAÇÃO

Autorizo alimentação no restaurante Soipar R$ 13,90

Para o ~~Motorista~~ Facente: Edilaine Natalina Costa Feltrin

Jeriquara 29 ***de*** Janeiro ***de 20*** 15

Lidiane da Silva Azevedo
RG 26.237.864-4 - Atendente
Centro de Saúde III - Jeriquara

Assinatura do Responsável

GOVERNO DO MUNICIPIO DE JERIQUARA

RUA JONAS ALVES COSTA N.º 100 - CENTRO
JERIQUARA - SP
CNPJ 45.353.315/0001-50

AUTORIZAÇÃO PARA ALIMENTAÇÃO

Autorizo alimentação no restaurante Bypass R$ 13,90

Para o ~~Motorista~~ acomp. de Edilaine Natalina Costa Ferreira

Jeriquara 29 *de* Janeiro *de 20* 15

Lidiane da Silva Azevedo
RG 26.237.864-4 - Atendente
Centro de Saúde III - Jeriquara

Assinatura do Responsável

GOVERNO DO MUNICIPIO DE JERIQUARA

RUA JONAS ALVES COSTA N.º 100 - CENTRO
JERIQUARA - SP
CNPJ 45.353.315/0001-50

AUTORIZAÇÃO PARA ALIMENTAÇÃO

Autorizo alimentação no restaurante Varpar R$ 13,90

Para o ~~Motorista~~ Paciente: Marlene Ap. Silva

Jeriquara 29 *de* Janeiro *de 20* 15

Lidiane da Silva Azevedo
RG 26.237.864-4 - Atendente
Centro de Saúde III - Jeriquara

Assinatura do Responsável

GOVERNO DO MUNICIPIO DE JERIQUARA

RUA JONAS ALVES COSTA N.º 100 - CENTRO
JERIQUARA - SP
CNPJ 45.353.315/0001-50

AUTORIZAÇÃO PARA ALIMENTAÇÃO

Autorizo alimentação no restaurante Laysar R$ 13,90

Para o ~~Motorista~~ Sra. dª Marlene Aps. Silva

Jeriquara 29 ***de*** Janeiro ***de 20*** 15

Lidiane da Silva Azevedo
RG 26.237.864-4 - Atendente
Centro de Saúde III - Jeriquara

Assinatura do Responsavel

GOVERNO DO MUNICIPIO DE JERIQUARA

RUA JONAS ALVES COSTA N.º 100 - CENTRO
JERIQUARA - SP
CNPJ 45.353.315/0001-50

AUTORIZAÇÃO PARA ALIMENTAÇÃO

Autorizo alimentação no restaurante Kypai R$ 13,90

Para o ~~Motorista~~ acomp de: Orandir Lucas Dantas

Jeriquara 19 *de* Janeiro *de 20* 15

Lidiane da Silva Azevedo
RG 26.237.864-4 Atendente
Centro de Saúde III Jeriquara

Assinatura do Responsável

GOVERNO DO MUNICIPIO DE JERIQUARA

RUA JONAS ALVES COSTA N.º 100 - CENTRO
JERIQUARA - SP
CNPJ 45.353.315/0001-50

AUTORIZAÇÃO PARA ALIMENTAÇÃO

Autorizo alimentação no restaurante Dispar R$ 13.90

Para o ~~Motorista~~ Paciente: Luiza Maria de Oliveira

Jeriquara 16 *de* Janeiro *de 20* 15

Lidiane da Silva Azevedo
RG 26.237.864-4 - Atendente
Centro de Saúde III - Jeriquara
Assinatura do Responsável

GOVERNO DO MUNICIPIO DE JERIQUARA

RUA JONAS ALVES COSTA N.º 100 - CENTRO
JERIQUARA - SP
CNPJ 45.353.315/0001-50

AUTORIZAÇÃO PARA ALIMENTAÇÃO

Autorizo alimentação no restaurante Lupari R$ 13.90

Para o ~~Motorista~~ acomp de: Luiza Maria de Oliveira

Jeriquara 16 *de* fevereiro *de 20* 15

Lidiane da Silva Azevedo
RG 26.237.864-4 - Atendente
Centro de Saúde III - Jeriquara
~~Assinatura do Responsável~~

GOVERNO DO MUNICIPIO DE JERIQUARA

RUA JONAS ALVES COSTA N.º 100 - CENTRO
JERIQUARA - SP
CNPJ 45.353.315/0001-50

AUTORIZAÇÃO PARA ALIMENTAÇÃO

Autorizo alimentação no restaurante Dipar R$ 13.90

Para o ~~Motorista~~ acomp. de: Maria Divina Piedade Santana

Jeriquara 21 *de* Janeiro *de 20* 15

Lidiane da Silva Azevedo
RG 26.237.864-4 - Atendente
Centro de Saúde III - Jeriquara
Assinatura do Responsável

GOVERNO DO MUNICIPIO DE JERIQUARA

RUA JONAS ALVES COSTA N.º 100 - CENTRO
JERIQUARA - SP
CNPJ 45.353.315/0001-50

AUTORIZAÇÃO PARA ALIMENTAÇÃO

Autorizo alimentação no restaurante Dipai R$ 13.90

Para o ~~*Motorista*~~ acomp de: Raphael Gonçalves Lima

Jeriquara 08 *de* Janeiro *de 20* 15

Lidiane da Silva Azevedo
RG 26.237.864-4 - Atendente
Centro de Saúde III - Jeriquara
Carimbo e Nº do Responsável

GOVERNO DO MUNICIPIO DE JERIQUARA

RUA JONAS ALVES COSTA N.º 100 - CENTRO
JERIQUARA - SP
CNPJ 45.353.315/0001-50

AUTORIZAÇÃO PARA ALIMENTAÇÃO

Autorizo alimentação no restaurante Expari R$ 13,90

Para o ~~Motorista~~ Paciente: Maria Helena Retuca

Jeriquara 26 *de* Janeiro *de 20* 15

Lidiane da Silva Azevedo
RG 26.237.864-4 - Atendente
Centro de Saúde III - Jeriquara

Assinatura do Responsável

GOVERNO DO MUNICIPIO DE JERIQUARA

RUA JONAS ALVES COSTA N.º 100 - CENTRO
JERIQUARA - SP
CNPJ 45.353.315/0001-50

AUTORIZAÇÃO PARA ALIMENTAÇÃO

Autorizo alimentação no restaurante Lupari R$ 13.90

Para o ~~Motorista~~ acomp: de Jasmin Domeneghetti Dias

Jeriquara 26 *de* Janeiro *de 20* 15

Lidiane da Silva Azevedo
RG 26.237.864-4 - Atendente
Centro de Saúde III - Jeriquara

Assinatura do Responsável

GOVERNO DO MUNICIPIO DE JERIQUARA

RUA JONAS ALVES COSTA N.º 100 - CENTRO
JERIQUARA - SP
CNPJ 45.353.315/0001-50

AUTORIZAÇÃO PARA ALIMENTAÇÃO

Autorizo alimentação no restaurante Expar R$ 13,90

Para o ~~Motorista~~ Paciente: Yasmin Domeneghetti Dias

Jeriquara 26 *de* Janeiro *de 20* 15

Lidiane da Silva Azevedo
RG 26.237.864-4 - Atendente
Centro de Saúde III - Jeriquara
Assinatura do Responsável

GOVERNO DO MUNICIPIO DE JERIQUARA

RUA JONAS ALVES COSTA N.º 100 - CENTRO
JERIQUARA - SP
CNPJ 45.353.315/0001-50

AUTORIZAÇÃO PARA ALIMENTAÇÃO

Autorizo alimentação no restaurante Bepas R$ 13,90

Para o ~~Motorista~~ acomp. de: Guilherme Cristhian P. Nascimento

Jeriquara 27 *de* Janeiro *de 20* 15

Lidiane da Silva Azevedo
RG 26.237.864-4 - Atendente
Centro de Saúde III - Jeriquara
Assinatura do Responsável

GOVERNO DO MUNICIPIO DE JERIQUARA

RUA JONAS ALVES COSTA N.º 100 - CENTRO
JERIQUARA - SP
CNPJ 45.353.315/0001-50

AUTORIZAÇÃO PARA ALIMENTAÇÃO

Autorizo alimentação no restaurante Kayapi R$ 13.90

Para o ~~*Motorista*~~ avonr dri Wlandro Lucas J. Dantas

Jeriquara 28 *de* Janeiro *de 20* 15

Lidiane da Silva Azevedo
RG 26.237.864-4 - Atendente
Centro de Saúde III - Jeriquara
Assinatura do Responsável

GOVERNO DO MUNICIPIO DE JERIQUARA

RUA JONAS ALVES COSTA N.º 100 - CENTRO
JERIQUARA - SP
CNPJ 45.353.315/0001-50

AUTORIZAÇÃO PARA ALIMENTAÇÃO

Autorizo alimentação no restaurante Lopai R$ 13,90

Para o ~~Motorista~~ Paciente: Leandro Lucas dos Santos

Jeriquara 28 *de* janeiro *de 20* 15

Lidiane da Silva Azevedo
RG 26.237.864-4 - Atendente
Centro de Saúde III - Jeriquara
Assinatura do Responsável

GOVERNO DO MUNICIPIO DE JERIQUARA

RUA JONAS ALVES COSTA N.º 100 - CENTRO
JERIQUARA - SP
CNPJ 45.353.315/0001-50

AUTORIZAÇÃO PARA ALIMENTAÇÃO

Autorizo alimentação no restaurante Lupar R$ 13,90

Para o ~~Motorista~~ Paciente: Raphael Gonçalves Lima

Jeriquara 08 *de* Janeiro *de 20* 15

Lidiane da Silva Azevedo
RG 26.237.864-4 - Atendente
Centro de Saúde III - Jeriquara
Assinatura do Responsável

PREFEITURA MUNICIPAL DE JERIQUARA

Rua Jonas Alves Costa, 559
45353315/0001-50 Exercício: 2015

ORDEM DE PAGAMENTO

Página

ORDEM DE PAGAMENTO 00394

DATA: 27/01/2015 VENCTO:10/02/2015 PAGTO: 10/02/2015

Credor..: CLARA E BELLE ALIMENTAÇAO LTDA M CNPJ: 18.405.512/0001-01 Cod: 3(
Endereço: R CARLOS DE CAMPOS
Cidade..: RIBEIRAO PRETO CEP: 14051-080

Discriminação..:
referente pagamento de fornecimento de refeições para pacientes.

Valor **653,30**

(seiscentos e cinquenta e três reais e trinta centavos) * * *

PREFEITURA MUNICIPAL DE JERIQUARA

Rua Jonas Alves Costa, 559
45353315/0001-50

Exercício: 2015

EMPENHOS PAGOS DE 01/01/2015 A 31/01/2015

Emp. \ Liq.	Tipo	Nome		Recurso	Data	Ord. Pagto	Processo	PAGA
00002 \0001	OR SD	COMERCIAL AUTOMOTIVA S.A	3.3.90.39.19	0.01.00	16/01/2015	00065		196,00
00003 \0001	OR SD	C.V.M COMERCIO DE PNEUS ME	3.3.90.39.19	0.01.00	16/01/2015	00066		120,00
00017 \0001	AD SD	EDMAR ELIAS	3.3.90.36.99	0.01.00	16/01/2015	00071		732,30
00041 \0001	OR SD	AIRTON MACHADO VALIM FILHO	3.3.90.39.16	0.05.13	16/01/2015	00092		2.000,00
00042 \0001	OR SD	SERGIO HIROSHI HOKUBARU EPP	3.3.90.39.99	0.05.13	16/01/2015	00093		3.465,00
00045 \0001	OR SD	JOSE IRINEU SILVA JUNIOR	3.3.90.36.99	0.01.00	16/01/2015	00094		2.562,26
00060 \0001	OR SD	C P F L	3.3.90.39.43	0.01.00	27/01/2015	00120		131,90
00069 \0001	OR SD	S A B E S P	3.3.90.39.44	0.01.00	27/01/2015	00125		87,98
00073 \0001	OR SD	EMBRATEL	3.3.90.39.58	0.01.00	27/01/2015	00126		24,02
00078 \0001	OR SD	TELEFONICA BRASIL S.A	3.3.90.39.58	0.01.00	27/01/2015	00130		749,25
00080 \0001	OR SD	EMBRATEL	3.3.90.39.58	0.01.00	27/01/2015	00126		35,43
00084 \0001	OR SD	COMERCIAL AUTOMOTIVA S.A	3.3.90.30.39	0.01.00	27/01/2015	00145		1.668,00
00085 \0001	OR SD	COMERCIAL AUTOMOTIVA S.A	3.3.90.39.19	0.01.00	27/01/2015	00145		196,00
00092 \0001	OR SD	GRAFICA NOSSA SENHORA DAS G	3.3.90.39.99	0.01.00	27/01/2015	00135		445,00
00093 \0001	OR SD	GRAFICA NOSSA SENHORA DAS G	3.3.90.39.99	0.01.00	27/01/2015	00135		1.670,00
00100 \0001	AD SD	EDMAR ELIAS	3.3.90.36.99	0.01.00	27/01/2015	00138		150,00
00101 \0001	OR SD	COMERCIAL AUTOMOTIVA S.A	3.3.90.30.39	0.01.00	27/01/2015	00139		1.000,00
00106 \0001	OR SD	TELEFONICA BRASIL S.A	3.3.90.39.58	0.01.00	27/01/2015	00141		182,18
00111 \0001	OR SD	REDE SOL FUEL DISTRIBUIDORA S	3.3.90.30.01	0.01.00	27/01/2015	00147		9.873,75
00117 \0001	OR SD	COMERCIAL CIRURGICA RIOCLARE	3.3.90.30.09	0.01.00	27/01/2015	00151		25,00
00126 \0001	AD SD	CLAUDIA APARECIDA DE SOUSA	3.3.90.36.99	0.01.00	27/01/2015	00159		248,20
00127 \0001	AD SD	ALTAIR ELIAS DA SILVA	3.3.90.36.99	0.01.00	27/01/2015	00160		400,00
00128 \0001	AD SD	RODRIGO COIMBRA GONÇALVES	3.3.90.36.99	0.01.00	27/01/2015	00161		210,00
00129 \0001	AD SD	JOSE FRANCISCO DOS SANTOS.	3.3.90.36.99	0.01.00	27/01/2015	00162		420,00
00130 \0001	OR SD	LUMAR COM PROD FARMACEUT L	3.3.90.30.09	0.01.00	28/01/2015	00166		70,00
00134 \0001	OR SD	M.A. DA COSTA BATERIA ME	3.3.90.39.19	0.01.00	28/01/2015	00168		109,00
00137 \0001	OR SD	SAO JOAQUIM HOSPITAL E MATER	3.3.90.39.50	0.05.13	28/01/2015	00170		1.713,46
00140 \0001	OR SD	ESTELA MARIANA GOMES	3.3.90.36.99	0.01.00	28/01/2015	00163		1.787,00
00141 \0001	OR SD	TAUFICK FACURI	3.3.90.36.99	0.01.00	28/01/2015	00171		3.125,00
00142 \0001	OR SD	MANECHINI PSICOLOGIA & PSIQUI	3.3.90.39.50	0.05.13	30/01/2015	00172		400,00
00149 \0001	OR SD	LAYS LORENNA DE SOUZA CINTRA	3.3.90.30.07	0.01.00	30/01/2015	00243		1.341,00
00150 \0001	OR SD	LAYS LORENNA DE SOUZA CINTRA	3.3.90.30.09	0.01.00	30/01/2015	00243		2.165,64
00151 \0001	OR SD	LAYS LORENNA DE SOUZA CINTRA	3.3.90.30.09	0.05.13	30/01/2015	00244		485,70
00155 \0001	OR SD	DAIANA CRISTINA DE OLIVEIRA FR	3.3.90.30.09	0.01.00	30/01/2015	00248		2.973,60
00162 \0001	OR SD	LUMAR COM PROD FARMACEUT L	3.3.90.30.09	0.05.13	30/01/2015	00251		90,00
00189 \0001	OR SD	FOLHA DE PAGAMENTO	3.1.90.11.01	0.01.00	30/01/2015	00214		98.529,84
00190 \0001	OR SD	FOLHA DE PAGAMENTO	3.1.90.11.37	0.01.00	30/01/2015	00214		6.292,19
00191 \0001	OR SD	FOLHA DE PAGAMENTO	3.1.90.11.45	0.01.00	30/01/2015	00214		5.079,2
00193 \0001	OR SD	FOLHA DE PAGAMENTO	3.1.90.16.99	0.01.00	30/01/2015	00192		4.784,9
00194 \0001	OR SD	FOLHA DE PAGAMENTO	3.1.90.11.01	0.05.13	30/01/2015	00193		17.188,8
00195 \0001	OR SD	FOLHA DE PAGAMENTO	3.1.90.11.37	0.05.13	30/01/2015	00193		588,2
00196 \0001	OR SD	FOLHA DE PAGAMENTO	3.1.90.11.45	0.05.13	30/01/2015	00193		1.607,5
00197 \0001	OR SD	FOLHA DE PAGAMENTO	3.1.90.11.01	0.05.13	30/01/2015	00194		18.967,7
00198 \0001	OR SD	FOLHA DE PAGAMENTO	3.1.90.11.37	0.05.13	30/01/2015	00194		512,4
00199 \0001	OR SD	FOLHA DE PAGAMENTO	3.1.90.11.45	0.05.13	30/01/2015	00194		521,8
00247 \0001	OR SD	INSTITUTO NEUROLOGICO DR FRA	3.3.90.39.50	0.01.00	29/01/2015	00176		420,0
00248 \0001	AD SD	THALYTA VERONICA DA SILVA	3.3.90.36.99	0.01.00	30/01/2015	00227		280,0
00252 \0001	OR SD	ASSOCIAÇÃO COMUNIDADE TERAI	3.3.90.39.99	0.01.00	30/01/2015	00228		1.300,
00259 \0001	OR SD	C.R.F NOVAS VEREDAS.	3.3.90.39.99	0.01.00	30/01/2015	00230		480,
00260 \0001	OR SD	YADIRA GONZALEZ DELGADO	3.3.90.36.99	0.01.00	30/01/2015	00254		1.200,
00261 \0001	OR SD	CLINICA TERAPEUTICA- DAREV	3.3.90.39.99	0.01.00	30/01/2015	00225		550,

Emp. \ Liq.	Tipo	Nome	Recurso	Data	Ord. Pagto	Processo	PAGA
TOTAL GERAL							**199.155,68**

PREFEITURA MUNICIPAL DE JERIQUARA

Rua Jonas Alves Costa, 559
45353315/0001-50

NOTA DE EMPENHO

134

NOTA DE EMPENHO Nº 134	FICHA: 125	DATA: 09/01/2015	REQUISIÇÃO Nº:
LICITAÇÃO: DISPENSA		DOCUMENTO: NOTA FISCAL Nº	VENCIMENTO: 28/01/2015

NOME: M.A. DA COSTA BATERIA ME — 13.993.610/0001-85 — CÓDIGO: 3378
ENDEREÇO: RUA ALOGOAS — FRANCA

DESCRIÇÃO DO MATERIAL E/OU SERVIÇO	VALOR TOTAL
referente pagamento pelo fornecimento de serviços mecanicos/pintura/funilaria/reparos em geral. 01 TESOURO 310 SAÚDE-GERAL 000 SAÚDE-GERAL	
OR - Ordinario	**SOMA** **109,00**

CÓDIGO	CLASSIFICAÇÃO DA DESPESA EMPENHADA
02	EXECUTIVO
02 04 10	Fundo Municipal de Saúde
3.3.90.39.19	MANUTENÇÃO E CONSERVAÇÃO DE VEÍCULOS
10.301.0150.2085.0000	Administração da Saúde Pública

DOTAÇÃO	EMPENHADO ATÉ A DATA	VALOR DESTE EMPENHO	SALDO ATUAL
300.000,00	3.837,76	109,00	296.053,24

VALOR A SER PAGO R$ **109,00**

cento e nove reais **********

EMPENHO AUTORIZADO EM 09/01/2015

A DESPESA REFERENTE A ESTE EMPENHO, FOI DEVIDAMENTE PROCESSADA, ENCONTRANDO-SE EM ORDEM PARA PAGAMENTO.

DATA

CONTABILIZADO

DATA — Gustavo Henrique Costa, CONTADOR

ORDEM DE PAGAMENTO. PAGUE-SE:

DATA — Sebastião Henrique Dal Pccolo, ORDENADOR DA DESPESA

DESPESA PAGA EM 28/01/15

BANCO	CONTA	CHEQUE	VALOR
001	106121-6	853579	

Letícia de Paula Almeida
TESOUREIRO

RECIBO

RECEBI(EMOS) O VALOR CONSTANTE DESTE EMPENHO.

NOME:
CNPJ/CPF: 407249

PREFEITURA MUNICIPAL DE FRANCA
SECRETARIA MUNICIPAL DE FINANÇAS
NOTA FISCAL ELETRÔNICA DE SERVIÇO - NFS-e

Número da NFS-e
2

Data e Hora da Emissão	16/01/2015 15:09:41	Competência	1/2015	Código de Verificação	879885149
Número do RPS		No. da NFS-e substituída		Local da Prestação	FRANCA - SP

Dados do Prestador de Serviços

Razão Social/Nome	M.A. DA COSTA BATERIAS - ME				
Nome Fantasia					
CNPJ/CPF	13.993.610/0001-85	Inscrição Municipal	70675	Município	FRANCA - SP
Endereço e Cep	ALAGOAS ,685 - JARDIM PAULISTA CEP: 14401-402				
Complemento:	L.04 Q.14	Telefone:	(16)3703-7967	e-mail:	contabilpino@terra.com.br

Dados do Tomador de Serviços

Razão Social/Nome	MUNICIPIO DE JERIQUARA				
CNPJ/CPF	45.353.315/0001-50	Inscrição Municipal		Município	JERIQUARA - SP
Endereço e CEP	RUA JONAS ALVES COSTA ,559 - CENTRO CEP: 14450-500				
Complemento:		Telefone:		e-mail:	

Discriminação dos Serviços

SERVIÇO ELETRICO NA PORTA DO VEICULO PLACAS- DKI- 0972-
(MTORISTA TAIDE)

Código do Serviço / Atividade

14.01 / 005020201 - Serviços de manutenção e reparação de automóveis

Detalhamento Específico da Construção Civil

Código da Obra		Código ART	

Tributos Federais

PIS		COFINS		IR(R$)		INSS(R$)		CSLL(R$)	

Detalhamento de Valores - Prestador dos Serviços		Outras Retenções	Cálculo do ISSQN devido no Município	
Valor dos Serviços R$	109,00	Natureza Operação	Valor dos Serviços R$	109,00
(-) Desconto Incondicionado		1-Tributação no município	(-) Deduções permitidas em lei	
(-) Desconto Condicionado		Regime especial Tributação	(-) Desconto Incondicionado	
(-) Retenções Federais	0,00	5-Microempresário Individual (MEI)		
Outras Retenções		Opção Simples Nacional		
(-) ISS Retido	0,00	2 - Não	ISS a reter:	( ) Sim (X) Não
(=) Valor Líquido R$	109,00	Incentivador Cultura		
		2-Não		

Avisos	1- Uma via desta Nota Fiscal será enviada através do e-mail fornecido pelo Tomador dos Serviços. 2- A autenticidade desta Nota Fiscal poderá ser verificada no site, franca.ginfes.com.br com a utilização do Código de Verificação.

PREFEITURA MUNICIPAL DE JERIQUARA

Rua Jonas Alves Costa, 559
45353315/0001-50 Exercício: 2015

ORDEM DE PAGAMENTO

ORDEM DE PAGAMENTO 00168

DATA: 09/01/2015 VENCTO:28/01/2015 PAGTO: 28/01/2015

Credor..: M.A. DA COSTA BATERIA ME CNPJ: 13.993.610/0001-85 Cod: 3378
Endereço: RUA ALOGOAS
Cidade..: FRANCA CEP: 14401-402

Discriminação..:
referente pagamento pelo fornecimento de serviços mecanicos/pintura/funilaria/reparos em geral.

Valor **109,00**
(cento e nove reais) * * *

PREFEITURA MUNICIPAL DE JERIQUARA

Rua Jonas Alves Costa, 559
45353315/0001-50

NOTA DE EMPENHO

261

NOTA DE EMPENHO Nº **261**	FICHA: 125	DATA: 16/01/2015	REQUISIÇÃO Nº:
LICITAÇÃO: DISPENSA		DOCUMENTO:	VENCIMENTO: 29/01/2015

NOME: CLINICA TERAPEUTICA- DAREV — 02.806.458/0001-68 — CÓDIGO: 3233
ENDEREÇO: AV. POJETADA — DESCALVADO

DESCRIÇÃO DO MATERIAL E/OU SERVIÇO	VALOR TOTAL
REFERENTE PAGAMENTO DE INTERNAÇÃO PARA RECUPERAÇÃO DE DEPENDENCIA QUIMICA COM O PACIENTE REGINALDO MANOEL DOS SANTOS. 01 TESOURO 310 SAÚDE-GERAL 000 SAÚDE-GERAL	
OR - Ordinario	**SOMA** **550,00**

CÓDIGO	CLASSIFICAÇÃO DA DESPESA EMPENHADA
02	EXECUTIVO
02 04 10	Fundo Municipal de Saúde
3.3.90.39.99	OUTROS SERVIÇOS DE TERCEIROS - PESSOA JURÍDICA
10.301.0150.2085.0000	Administração da Saúde Pública

DOTAÇÃO	EMPENHADO ATÉ A DATA	VALOR DESTE EMPENHO	SALDO ATUAL
300.000,00	6.146,76	550,00	293.303,24

VALOR A SER PAGO R$ **550,00**

quinhentos e cinquenta reais **********

EMPENHO AUTORIZADO EM 16/01/2015

A DESPESA REFERENTE A ESTE EMPENHO, FOI DEVIDAMENTE PROCESSADA, ENCONTRANDO-SE EM ORDEM PARA PAGAMENTO.

DATA

CONTABILIZADO

DATA

Gustavo Henrique Costa
CONTADOR

ORDEM DE PAGAMENTO. PAGUE-SE:

DATA

Sebastião Henrique Dal Pccolo
ORDENADOR DA DESPESA

DESPESA PAGA EM 30/01/15

BANCO	CONTA	CHEQUE	VALOR
001	106121-6	853590	

Letícia de Paula Almeida
TESOUREIRO

RECIBO

RECEBI(EMOS) O VALOR CONSTANTE DESTE EMPENHO.

NOME: Fabricia A. Marques
CNPJ/CPF: 33 337 914-7

DAREVI - Descalvado Ajudando na Recuperação da Vida

CNPJ (MF) 02.806.458/0001-68 • Utilidade Municipal Lei nº 1763
CMAS nº 08 - 30.03.1998

"A nossa família cuidando da sua família."

DECLARAÇÃO

Declaro para os devidos fins que, **REGINALDO MANOEL DOS SANTOS ,** encontra-se internado nesta Instituição (Comunidade Terapêutica) Entidade Filantrópica sem fins lucrativos, para tratamento de Dependência Química / (álcool / drogas) CID F 10 F 19, em regime de internato desde 30/10/2014 e deverá permanecer de 06 á 09 meses conforme avaliação técnica.

Informamos ainda que o mesmo encontra-se inapto a exercer atividades laborativas, segundo avaliação clinica.

Descalvado, 05 de Dezembro de2014

ROSELY AP. BRAGUIM
PRESIDENTE
RG: 14.38.144-SSP

AVENIDA PROJETADA, S/Nº - BUTIÁ - CEP 13690-000 - DESCALVADO - SP
FONES: (19) 3593-1613 / 9766-0619
Site: www.darevi.com.br • darevidesc@hotmail.com

PREFEITURA MUNICIPAL DE JERIQUARA

Rua Jonas Alves Costa, 559
45353315/0001-50 Exercício: 2015

ORDEM DE PAGAMENTO

ORDEM DE PAGAMENTO 00225

DATA: 16/01/2015 VENCTO:30/01/2015 PAGTO: 30/01/2015

Credor..: CLINICA TERAPEUTICA- DAREV CNPJ: 02.806.458/0001-68 Cod: 3233
Endereço: AV. POJETADA
Cidade..: DESCALVADO CEP:

Discriminação..:
REFERENTE PAGAMENTO DE INTERNAÇÃO PARA RECUPERAÇÃO DE DEPENDENCIA QUIMICA CO M O PACIENTE REGINALDO MANOEL DOS SANTOS.

Valor **550,00**
(quinhentos e cinquenta reais) * * *

PREFEITURA MUNICIPAL DE JERIQUARA

Rua Jonas Alves Costa, 559
45353315/0001-50

NOTA DE EMPENHO

3

NOTA DE EMPENHO Nº 3	FICHA: 125	DATA: 02/01/2015	REQUISIÇÃO Nº:
LICITAÇÃO: DISPENSA		DOCUMENTO: NOTA FISCAL Nº	VENCIMENTO: 16/01/2015

NOME: C.V.M COMERCIO DE PNEUS ME — 08.765.772/0001-26 — CÓDIGO: 2831
ENDEREÇO: AV DR FRANCISCO BASILEU BARBOSA — ITUVERAVA

DESCRIÇÃO DO MATERIAL E/OU SERVIÇO	VALOR TOTAL
referente pagamento pelo fornecimento de serviços mecanicos/pintura/funilaria/reparos em geral. 01 TESOURO 310 SAÚDE-GERAL 000 SAÚDE-GERAL	
OR - Ordinario	**SOMA** **120,00**

CÓDIGO	CLASSIFICAÇÃO DA DESPESA EMPENHADA
02	EXECUTIVO
02 04 10	Fundo Municipal de Saúde
3.3.90.39.19	MANUTENÇÃO E CONSERVAÇÃO DE VEÍCULOS
10.301.0150.2085.0000	Administração da Saúde Pública

DOTAÇÃO	EMPENHADO ATÉ A DATA	VALOR DESTE EMPENHO	SALDO ATUAL
300.000,00	196,00	120,00	299.684,00

VALOR A SER PAGO R$ **120,00**

cento e vinte reais **********

EMPENHO AUTORIZADO EM 02/01/2015

A DESPESA REFERENTE A ESTE EMPENHO, FOI DEVIDAMENTE PROCESSADA, ENCONTRANDO-SE EM ORDEM PARA PAGAMENTO.

DATA

CONTABILIZADO

DATA

Gustavo Henrique Costa
CONTADOR

ORDEM DE PAGAMENTO. PAGUE-SE:

DATA

Sebastião Henrique Dal Pccolo
ORDENADOR DA DESPESA

DESPESA PAGA EM 16/01/15

BANCO	CONTA	CHEQUE	VALOR
001	106121-6	853559	

Letícia de Paula Almeida
TESOUREIRO

RECIBO

RECEBI(EMOS) O VALOR CONSTANTE DESTE EMPENHO.

NOME:
CNPJ/CPF: 440.406.218-40

LOGOMARCA

Dados do Contribuinte

Nome/Razão Social
C.V.M. COMERCIO DE PNEUS LTDA - ME

CPF/CNPJ
08.765.772/0001-26

Inscrição Municipal
11035

Inscrição Estadual
389.097.298.110

Endereço
AV DR. FRANCISCO BASILEU BARBO, 177

Complemento

Bairro
CIDADE UNIVERSITAR

Cidade/UF
ITUVERAVA / SP

CEP
14500-000

NOTA FISCAL DE SERVIÇOS ELETRÔNICA (NFS-e)

Data/Hora Emissão	No. Controle	No. NF	Chave de Segurança
08/01/2015 14:06	00240095	00000142	8B6F-7X2F-5E3C-0B4Z-0B5R

Dados do Tomador

Nome/Razão Social
PREFEITURA MUNICIPAL DE JERIQUARA

CPF/CNPJ
45.353.315/0001-50

Inscrição Municipal
.

Inscrição Estadual
ISENTO

e-Mail

Endereço
RUA JONAS ALVES COSTA, 559

Complemento
.

Bairro
CENTRO

Cidade/UF
JERIQUARA / SP

CEP
14450-000

DDD/Fone
0

Fatura N/	Vencimento	Valor	Fatura N/	Vencimento	Valor	Fatura N/	Vencimento	Valor
		0,00			0,00			0,00
		0,00			0,00			0,00

Descrição do Serviço

04 BALANCEAMENTOS R$ 60,00
01 ALINHAMENTO R$ 60,00
VEICULO AMBULANCIA S10 PLACA CDV 1398

Base de Cálculo das Retenções

0,00	% (PIS)	R$	0,00 (-)	0,00	% (INSS)	R$	0,00 (-)	**ISSQN Retido**	**R$**	**0,00**
0,00	% (COFINS)	R$	0,00 (-)	0,00	% (IRRF)	R$	0,00 (-)	Desconto Incondicional	R$	0,00 (-)
0,00	% (CSLL)	R$	0,00 (-)	Total Ret.Federais		R$	0,00	Outros Descontos	R$	0,00 (-)
								Valor Líquido a Pagar	**R$**	**120,00**

Valor do ISSQN	2,40	Valor Total da Nota	**120,00**

Ativ.	Descrição da Atividade	Aliq.(%)	B.Cálculo	Ativ.	Descrição da Atividade	Aliq.(%)	B.Cálculo
14.04	Recauchutagem ou regeneração de pneus.(...)	2,00	120,00				

INFORMAÇÕES ADICIONAIS

Empresa pertencente ao Simples Nacional.
Documento emitido por ME/EPP optante pelo Simples Nacional (LC 123/06), nao gera direito a Credito Fiscal de ISS e IPI.

FORMULÁRIO FISCAL PADRONIZADO REGULAMENTADO ATRAVÉS DO DECRETO 4.294, DE 20 JANEIRO DE 2009.

*Para verificação da autenticidade desta NFe acesse: www.primaxonline.com.br/issqn/nfea/

PREFEITURA MUNICIPAL DE ITUVERAVA
Secretaria Municipal da Fazenda
Central Tributária - ISSQN
RUA JOAO JOSE DE PAULA, 776, JD. UNIVERSITARIO - ITUVERAVA/SP (16) 3830.7000

Recebi(emos) de:C.V.M. COMERCIO DE PNEUS LTDA - ME
OS SERVIÇOS CONSTANTES NESTA NOTA FISCAL ELETRÔNICA.

Data

Assinatura do Recebedor

Declaro que o serviço que se refere esta Nota Fiscal, foi recebido em perfeita ordem.
Em, 08/01/2015

NOTA FISCAL ELETRÔNICA
N/00000142

Chave de Segurança
8B6F-7X2F-5E3C-0B4Z-0B5R

PREFEITURA MUNICIPAL DE JERIQUARA

Rua Jonas Alves Costa, 559
45353315/0001-50 Exercicio: 2015

ORDEM DE PAGAMENTO

ORDEM DE PAGAMENTO 00066

DATA: 02/01/2015 VENCTO:16/01/2015 PAGTO: 16/01/2015

Credor..: C.V.M COMERCIO DE PNEUS ME CNPJ: 08.765.772/0001-26 Cod: 2831
Endereço: AV DR FRANCISCO BASILEU BARBOSA
Cidade..: ITUVERAVA CEP: 14500-000

Discriminação..:
referente pagamento pelo fornecimento de serviços mecanicos/pintura/funilaria/reparos em geral.

Valor **120,00**
(cento e vinte reais) * * *

PREFEITURA MUNICIPAL DE JERIQUARA

Rua Jonas Alves Costa, 559
45353315/0001-50

NOTA DE EMPENHO

252

NOTA DE EMPENHO Nº **252**	FICHA: 125	DATA: 16/01/2015	REQUISIÇÃO Nº:

LICITAÇÃO: DISPENSA	DOCUMENTO:	VENCIMENTO: 02/02/2015

NOME: ASSOCIAÇÃO COMUNIDADE TERAPEUTICA LUCIAN — 03.401.600/0001-50 — CÓDIGO: 3202
ENDEREÇO: RUA AUGUSTO BORTOLOTI — RIBEIRAO PRETO

DESCRIÇÃO DO MATERIAL E/OU SERVIÇO	VALOR TOTAL
REFERENTE PAGAMENTO DE INTERNAÇÃO PARA RECUPERAÇÃO DE DEPENDENCIA QUIMICA COM O PACIENTE DEIVID DA SILVA. 01 TESOURO 310 SAÚDE-GERAL 000 SAÚDE-GERAL	
OR - Ordinario — **SOMA**	**1.300,00**

CÓDIGO	CLASSIFICAÇÃO DA DESPESA EMPENHADA
02	EXECUTIVO
02 04 10	Fundo Municipal de Saúde
3.3.90.39.99	OUTROS SERVIÇOS DE TERCEIROS - PESSOA JURÍDICA
10.301.0150.2085.0000	Administração da Saúde Pública

DOTAÇÃO	EMPENHADO ATÉ A DATA	VALOR DESTE EMPENHO	SALDO ATUAL
300.000,00	4.366,76	1.300,00	294.333,24

VALOR A SER PAGO R$ **1.300,00**

um mil e trezentos reais * * *

ASSOCIAÇÃO PENTEADO
SEMPRE HÁ UM CAMINHO

Associação Comunidade Terapêutica Luciana Penteado
CNPJ: 03.401.600/0001-50 Registro CMDCA 075 Utilidade Pública Municipal 12.349
OSCIP mj08071. 017501/2010-83

RECIBO

Ribeirão Preto 04 de janeiro 2015

A Associação Comunidade Terapêutica Luciana Penteado recebeu da Prefeitura Municipal de Jeriquara situada na Rua Jonas Alves Costa, nº 559, CEP: 14450-000, Jeriquara - SP, CNPJ: 45.353.315/0001-50 o valor de R$ 1.300,00 (Um mil e trezentos reais) referente ao pagamento da 7ª parcela do tratamento de dependência química do mês de janeiro de 2015 do paciente Deivid da Silva.

Avenida: Antonio Gomes da Silva Junior N° 625 CEP: 14095-440
Ribeirão Preto – São Paulo Telefone: (16) 3442-1880 ou (16) 3442-1881

16/03/2015 - BANCO DO BRASIL - 13:03:49
694918449 0134

COMPROVANTE DE DEPOSITO EM CONTA CORRENTE
EM CHEQUE

CLIENTE: ASSOCIACAO COMUNIDADE TER
AGENCIA: 4015-0 CONTA: 15.306-0

DATA	18/03/2015
NR. DOCUMENTO	69.491.844.900.134
VALOR CHEQUE	1.300,00
VALOR TOTAL	1.300,00

NR.AUTENTICACAO F.DE5.10F.334.7F0.199

LEIA NO VERSO COMO CONSERVAR ESTE DOCUMENTO,
ENTRE OUTRAS INFORMACOES.

PREFEITURA MUNICIPAL DE JERIQUARA

Rua Jonas Alves Costa, 559
45353315/0001-50 Exercício: 2015

ORDEM DE PAGAMENTO

ORDEM DE PAGAMENTO 00228

DATA: 16/01/2015 VENCTO:30/01/2015 PAGTO: 30/01/2015

Credor..: ASSOCIAÇÃO COMUNIDADE TERAPEUTIC. CNPJ: 03.401.600/0001-50 Cod: 320
Endereço: RUA AUGUSTO BORTOLOTI
Cidade..: RIBEIRAO PRETO CEP: 14095-110

Discriminação..:

REFERENTE PAGAMENTO DE INTERNAÇÃO PARA RECUPERAÇÃO DE DEPENDENCIA QUIMICA CO M O PACIENTE DEIVID DA SILVA.

Valor **1.300,00**

(um mil e trezentos reais) * * *

PREFEITURA MUNICIPAL DE JERIQUARA

Rua Jonas Alves Costa, 559
45353315/0001-50

NOTA DE EMPENHO

162

NOTA DE EMPENHO Nº **162**	FICHA: 135	DATA: 16/01/2015	REQUISIÇÃO Nº:
LICITAÇÃO: 000020/14	PREGÃO PRESENCIAL 0014/14	DOCUMENTO: NOTA FISCAL Nº	VENCIMENTO: 29/01/2015

NOME: LUMAR COM PROD FARMACEUT LTDA — 49.228.695/0001-52 — CÓDIGO: 81
ENDEREÇO: Rua Libero Badaro, 1399 — FRANCA

DESCRIÇÃO DO MATERIAL E/OU SERVIÇO	VALOR TOTAL
referente pagamento pelo fornecimento de medicamentos. 05 TRANSFERÊNCIAS E CONVÊNIOS FEDERAIS-VINCULADOS 300 SAÚDE 008 ASSIST FARMACÊUTICA BÁSICA	
SOMA	**90,00**

OR - Ordinario

CÓDIGO	CLASSIFICAÇÃO DA DESPESA EMPENHADA
02 02 04 10 3.3.90.30.09 10.301.0150.2088.0000	EXECUTIVO Fundo Municipal de Saúde MATERIAL FARMACOLÓGICO Manutenção do Progr Assist Farmaceutica Básica

DOTAÇÃO	EMPENHADO ATÉ A DATA	VALOR DESTE EMPENHO	SALDO ATUAL
13.000,00	485,70	90,00	12.424,30

VALOR A SER PAGO R$ **90,00**

noventa reais **********

EMPENHO AUTORIZADO EM 16/01/2015

A DESPESA REFERENTE A ESTE EMPENHO, FOI DEVIDAMENTE PROCESSADA, ENCONTRANDO-SE EM ORDEM PARA PAGAMENTO.

DATA

CONTABILIZADO

DATA — Gustavo Henrique Costa — CONTADOR

ORDEM DE PAGAMENTO, PAGUE-SE:

DATA — Sebastião Henrique Dal Pccolc — ORDENADOR DA DESPESA

DESPESA PAGA EM 30/01/15

BANCO	CONTA	CHEQUE	VALOR
001	5087-3		

B: 001
A: 6500-X
C/C: 104069-3

Letícia de Paula Almeida — TESOUREIRO

RECIBO

RECEBI(EMOS) O VALOR CONSTANTE DESTE EMPENHO.

NOME:
CNPJ/CPF:

PREFEITURA MUNICIPAL DE JERIQUARA
Rua Jonas Alves Costa, 559
CNPJ : 45353315/0001-50

PEDIDO DE COMPRA

Autorizado por :
Data : 16/01/2015

Pedido	Data Pedido	Data Entrega
00033/15	16/01/2015	19/01/2015

Fornecedor LUMAR COM PROD FARMACEUT LTDA
Endereço: Rua Libero Badaro, 1399
FRANCA

Nº:

COD: 81
CNPJ: 49.228.695/0001-52

Prod	Discr.	Unid	Quant	$ Unit	Centro de Custo	Valor
009.001.828	LOSARTANA+HCT 50/12,5MG 30CP	CX	10	9,00	MANUT DA ADMINISTR.	90,00
TOTAL PEDIDO						90,00

Reserva(s):
Empenho(s):

Obs.:

Interessado \ Responsável

Ana Carolina Ferreira de Souza
Almoxarife

Recebemos de Lumar Comércio de Produtos Farmacêuticos Ltda os produtos constantes da Nota Fiscal indicada ao lado
Emissão: 19/1/2015 Pedido: 414364 DEST.: (448) Prefeitura Municipal de Jeriquara - Valor Total: 90,00

DATA DE RECEBIMENTO	IDENTIFICAÇÃO E ASSINATURA DO RECEBEDOR

NF-e
Nº: 000.108.475
SÉRIE: 0

IDENTIFICAÇÃO DO EMITENTE

LUMAR

Lumar Comércio de Produtos Farmacêuticos Ltda
Av. Wilson Bego,745
Distrito Industrial Franca - SP
CEP:14406-091 Fone: (16)37211102

DANFE

Documento Auxiliar da Nota Fiscal Eletrônica
0 - ENTRADA
1 - SAÍDA [1]
Nº: 000.108.475
SÉRIE:0 FOLHA 1/1

CHAVE DE ACESSO
3515 0149 2286 9500 0152 5500 0000 1084 7510 0048 0006

Consulta de autenticidade no portal nacional da NF-e www.nfe.fazenda.gov.br/portal ou no site da Sefaz Autorizadora

NATUREZA DA OPERAÇÃO	INSCRIÇÃO ESTADUAL DO SUBST. TRIBUTÁRIO
VENDA	

INSCRIÇÃO ESTADUAL	CNPJ
310049440111	49.228.695/0001-52

PROTOCOLO DE AUTORIZAÇÃO DE USO
135150035250213 19/01/2015 14:55:14

DESTINATÁRIO / REMETENTE

NOME / RAZÃO SOCIAL		CNPJ / CPF	DATA DE EMISSÃO
Prefeitura Municipal de Jeriquara		45.353.315/0001-50	19/1/2015
ENDEREÇO: Rua Jonas Alves Costa, 559	BAIRRO: Centro	CEP: 14450-000	DATA DE SAIDA: 19/1/2015
MUNICÍPIO: Jeriquara	FONE / FAX: (16)3134-1256	ESTADO: SP / INSCRIÇÃO ESTADUAL: ISENTO	HORA DE SAÍDA

FATURA / DUPLICATAS

Número	Vencto	Valor
480587	18/02/2015	90.00

CÁLCULO DO IMPOSTO

BASE DE CÁLCULO DO ICMS	VALOR DO ICMS	BASE CÁLCULO DO ICMS SUBST.	VALOR DO ICMS SUBST.	VALOR TOTAL DOS PRODUTOS
90,00	16,20	0,00	0,00	90,00
VALOR DO FRETE	**VALOR DO SEGURO**	**DESCONTO**	**OUTRAS DESP. ACESSÓRIAS**	**VALOR DO IPI** / **VALOR TOTAL DA NOTA FISCAL**
0,00		0,00	0,00	90,00

TRANSPORTADOR / VOLUMES TRANSPORTADOS

NOME / RAZÃO SOCIAL	FRETE POR CONTA (0-EMITEMTE, 1-DESTINATÁRIO) [0]	CODIGO ANTT	PLACA VEÍCULO	UF	CNPJ
				UF	INSCRIÇÃO ESTADUAL
ENDEREÇO	MUNICÍPIO				
QUANTIDADE: 1 / ESPÉCIE: Caixa(s) / MARCA	NUMERAÇÃO	PESO BRUTO: 1,00			PESO LIQUIDO: 0,00

DADOS DOS PRODUTOS / SERVIÇOS

COD PROD	DESCRIÇÃO DO PRODUTO / SERVIÇO	NCM/SH	CST	CFOP	UNID	QUANT.	VALOR UNITÁRIO	VALOR TOTAL	VALOR DESC.	BASE CALC ICMS	VALOR ICMS	VALOR IPI	ALÍQUOTAS ICMS	ALÍQUOTAS IPI
042501	LOSARTANA+HCT 50/12,5MG 30CP(G)EMS Lote:688870 Q Ide: 10 Venc: 21/10/2016	3004.90.99	000	5102	CX	10,00	9,0000	90,00	0,00	90,00	16,20	0,00	18,00	0,00

DADOS ADICIONAIS

INFORMAÇÕES COMPLEMENTARES
Lista Positiva (90,00)
Televendas: LUMAR - LICITAÇÃO - Corrente: Lia - End.Corr.: B
Local Entrega: Praça São Sebastião, 100 Bairro: Centro
BANCO DO BRASIL AG.: 6530-X C/C.: 104069-3
PREGÃO Nº 14/2014-30 O.F. Nº 199/2014 PROC. Nº 20/2014

RESERVADO AO FISCO

Declaro que o material a que se refere esta Nota Fiscal, foi recebido em perfeita ordem.
Em, 19 / 01 / 2015

Cliente: 448 Pedido: 414364
Impresso em 19/1/2015 15:00:31 por Ana Claudia

e-mail: nfe@lumarfranca.com.br - www.lumarfranc

GOVERNO

Emissão de comprovantes

30/01/2015 14:01:16

```
30/01/2015    - BANCO DO BRASIL -   14:00:32
694906949           SEGUNDA VIA            0003
         COMPROVANTE DE TRANSFERENCIA
       DE CONTA CORRENTE P/ CONTA CORRENTE

CLIENTE: FMS-JERIQUA-FNS BLAFB
AGENCIA: 6949-3          CONTA:          5.087-3
================================================
DATA DA TRANSFERENCIA                 30/01/2015
NR. DOCUMENTO              666.520.000.104.069
VALOR TOTAL                                90,00
******  TRANSFERIDO PARA:
CLIENTE: LUMAR COM PROD FARM
AGENCIA: 6520-X          CONTA:        104.069-3
NR. DOCUMENTO              666.949.000.005.087
================================================
NR.AUTENTICACAO          1.2D3.5CA.CB5.40F.32E
```

Transação efetuada com sucesso por: J6425383 JULIANA SARRETA LUCINDO.

PREFEITURA MUNICIPAL DE JERIQUARA

Rua Jonas Alves Costa, 559
45353315/0001-50 Exercício: 2015

ORDEM DE PAGAMENTO

ORDEM DE PAGAMENTO 00251

DATA: 16/01/2015 VENCTO:30/01/2015 PAGTO: 30/01/2015

Credor..: LUMAR COM PROD FARMACEUT LTDA CNPJ: 49.228.695/0001-52 Cod: 81
Endereço: Rua Libero Badaro, 1399
Cidade..: FRANCA CEP: 14400-570

Discriminação..:
referente pagamento pelo fornecimento de medicamentos.

Valor **90,00**
(noventa reais) * * *

PREFEITURA MUNICIPAL DE JERIQUARA

Rua Jonas Alves Costa, 559
45353315/0001-50

NOTA DE EMPENHO

155

NOTA DE EMPENHO Nº **155**	FICHA: 123	DATA: 15/01/2015	REQUISIÇÃO Nº:

LICITAÇÃO: 000018/14	PREGÃO PRESENCIAL	0012/14	DOCUMENTO: NOTA FISCAL Nº	VENCIMENTO: 29/01/2015

NOME: DAIANA CRISTINA DE OLIVEIRA FRANCHINI - ME — 07.915.863/0001-38 — CÓDIGO: 1897

ENDEREÇO: AV. ANTONIO PRADO, 2410 — CRISTAIS PAULISTA

DESCRIÇÃO DO MATERIAL E/OU SERVIÇO	VALOR TOTAL
referente pagamento pelo fornecimento de medicamentos. 01 TESOURO 310 SAÚDE-GERAL 000 SAÚDE-GERAL	
OR - Ordinario	**SOMA** **2.973,60**

CÓDIGO	CLASSIFICAÇÃO DA DESPESA EMPENHADA
02	EXECUTIVO
02 04 10	Fundo Municipal de Saúde
3.3.90.30.09	MATERIAL FARMACOLÓGICO
10.301.0150.2085.0000	Administração da Saúde Pública

DOTAÇÃO	EMPENHADO ATÉ A DATA	VALOR DESTE EMPENHO	SALDO ATUAL
500.000,00	19.974,37	2.973,60	477.052,03

VALOR A SER PAGO R$ **2.973,60**

dois mil, novecentos e setenta e três reais e sessenta centavos **********

EMPENHO AUTORIZADO EM 15/01/2015

A DESPESA REFERENTE A ESTE EMPENHO, FOI DEVIDAMENTE PROCESSADA, ENCONTRANDO-SE EM ORDEM PARA PAGAMENTO.

DATA

CONTABILIZADO

DATA — Gustavo Henrique Costa, CONTADOR

ORDEM DE PAGAMENTO, PAGUE-SE:

DATA — Sebastião Henrique Dal Pccolo, ORDENADOR DA DESPESA

DESPESA PAGA EM 30/01/15

BANCO	CONTA	CHEQUE	VALOR
001	106121-6	853585	

Letícia de Paula Almeida
TESOUREIRO

RECIBO

RECEBI(EMOS) O VALOR CONSTANTE DESTE EMPENHO.

D Franchini

NOME:
CNPJ/CPF: 298 268 268 04.

PEDIDO DE COMPRA

Autorizado por :
Data : 15/01/2015

Pedido	Data Pedido	Data Entrega
00031/15	15/01/2015	15/01/2015

Fornecedor DAIANA CRISTINA DE OLIVEIRA FRANCHINI - ME COD: 1897
Endereço: AV. ANTONIO PRADO, 2410 Nº: CNPJ: 07.915.863/0001-38
CRISTAIS PAULISTA

Cod Prod	Discr.	Unid	Quant	$ Unit	Centro de Custo	Valor
009.360.001	CARBONATO DE CALCIO +VIT D 400UI	UN	1.000	0,30	MANUT DA ADMINISTR.	300,00
009.346.001	SULFATO DE GLUCOSAMINA 1,5GR	UN	360	1,28	MANUT DA ADMINISTR.	460,80
009.000.871	PANTOPRAZOL 40MG	UN	1.500	0,75	MANUT DA ADMINISTR.	1.125,00
009.344.003	MELOXICAM 7,5MG+DIPIRONA 500MG+RANITIDINA 150MG	UN	2.000	0,45	MANUT DA ADMINISTR.	900,00
009.383.001	PILL FOOD	UN	626	0,30	MANUT DA ADMINISTR.	187,80
TOTAL PEDIDO						2.973,60

Reserva(s):
Empenho(s):

Obs.:

_
Interessado \ Responsável

Ana Carolina Ferreira de Souza
Almoxarife

RECEBEMOS DE DAIANA CRISTINA DE OLIVEIRA FRANCHINI - ME OS PRODUTOS/SERVIÇOS CONSTANTES DA NOTA FISCAL INDICADA AO LADO		NF-e Nº 000.000.075 SÉRIE: 1
DATA DE RECEBIMENTO	IDENTIFICAÇÃO E ASSINATURA DO RECEBEDOR	

Farmácia Camomilla

DAIANA CRISTINA DE OLIVEIRA FRANCHINI - ME

RUA OUVIDOR FREIRE, 2102 - - CENTRO, Franca, SP - CEP: 14400630 - Fone/Fax: 1634096009

DANFE

Documento Auxiliar da Nota Fiscal Eletrônica

0 - Entrada
1 - Saída **1**

Nº 000.000.075
SÉRIE: 1
Página 1 de 1

CONTROLE DO FISCO

CHAVE DE ACESSO
3515 0107 9158 6300 0138 5500 1000 0000 7510 0600 0008

Consulta de autenticidade no portal nacional da NF-e www.nfe.fazenda.gov.br/portal ou no site da Sefaz Autorizadora

NATUREZA DA OPERAÇÃO		PROTOCOLO DE AUTORIZAÇÃO DE USO
Venda (Pregão Presencial N°012/14 Processo N°018/2014)		135150027240478 - 15/01/2015 10:00
INSCRIÇÃO ESTADUAL	INSCRIÇÃO ESTADUAL DO SUBST. TRIB.	CNPJ
310298167116		07.915.863/0001-38

DESTINATÁRIO/REMETENTE

NOME/RAZÃO SOCIAL				CNPJ/CPF	DATA DA EMISSÃO
Prefeitura municipal de jeriquara				45.353.315/0001-50	15/01/2015
ENDEREÇO		BAIRRO/DISTRITO		CEP	DATA DE ENTRADA/SAÍDA
Jonas Alves Costa, 559 -		centro		14450-000	
MUNICÍPIO		FONE/FAX	UF	INSCRIÇÃO ESTADUAL	HORA DE ENTRADA/SAÍDA
Jeriquara		31341329	SP	ISENTO	

FATURA

PAGAMENTO À VISTA

CÁLCULO DO IMPOSTO

BASE DE CÁLCULO DO ICMS	VALOR DO ICMS	BASE DE CÁLCULO DO ICMS ST	VALOR DO ICMS ST	VALOR TOTAL DOS PRODUTOS
0,00	0,00	0,00	0,00	2.973,60

VALOR DO FRETE	VALOR DO SEGURO	DESCONTO	OUTRAS DESPESAS ACESSÓRIAS	VALOR DO IPI	VALOR TOTAL DA NOTA
0,00	0,00	0,00	0,00	0,00	2.973,60

TRANSPORTADOR/VOLUMES TRANSPORTADOS

RAZÃO SOCIAL	FRETE POR CONTA	CÓDIGO ANTT	PLACA DO VEÍCULO	UF	CNPJ/CPF
	9 - Sem Frete				

ENDEREÇO	MUNICÍPIO	UF	INSCRIÇÃO ESTADUAL

QUANTIDADE	ESPÉCIE	MARCA	NUMERAÇÃO	PESO BRUTO	PESO LÍQUIDO

DADOS DO PRODUTO/SERVIÇO

CÓDIGO	DESCRIÇÃO DO PRODUTO/SERVIÇO	NCM/SH	CST	CFOP	UNID.	QTD.	VLR. UNIT.	VLR. TOTAL	BC ICMS	VLR. ICMS	VLR. IPI	ALÍQ. ICMS	ALÍQ. IPI
10	carbonato de calcio + vit d 400ui	30039099	0101	5102	un	1.000,0000	0,3000	300,00					
81	SULFATO DE GLUCOSAMINA 1,5GR	30039099	0101	5102	UN	360,0000	1,2800	460,80					
68	Pantoprazo 40mgl	30039099	0101	5102	un	1.500,0000	0,7500	1.125,00					
51	meloxicam 7,5mg + dipirona 500mg + ranitidina 150mg + amitriptilina12,5mg	30039099	0101	5102	un	2.000,0000	0,4500	900,00					
70	Pill Food	30039099	0101	5102	un	626,0000	0,3000	187,80					

CÁLCULO DO ISSQN

INSCRIÇÃO MUNICIPAL	VALOR TOTAL DOS SERVIÇOS	BASE DE CÁLCULO DO ISSQN	VALOR DO ISSQN
583501			

DADOS ADICIONAIS

INFORMAÇÕES COMPLEMENTARES	RESERVADO AO FISCO
	Declaro que o material a que se refere esta Nota Fiscal, foi recebido em perfeita ordem. Em, 15/01/2015

PREFEITURA MUNICIPAL DE JERIQUARA

Rua Jonas Alves Costa, 559
45353315/0001-50 Exercício: 2015

ORDEM DE PAGAMENTO

ORDEM DE PAGAMENTO 00248

DATA: 15/01/2015 VENCTO:30/01/2015 PAGTO: 30/01/2015

Credor..: DAIANA CRISTINA DE OLIVEIRA FRAN CNPJ: 07.915.863/0001-38 Cod: 1897
Endereço: AV. ANTONIO PRADO, 2410
Cidade..: CRISTAIS PAULISTA CEP: 14460-000

Discriminação..:
referente pagamento pelo fornecimento de medicamentos.

Valor **2.973,60**
(dois mil, novecentos e setenta e três reais e sessenta centavos) * * *

PREFEITURA MUNICIPAL DE JERIQUARA

Rua Jonas Alves Costa, 559
45353315/0001-50

NOTA DE EMPENHO

189

NOTA DE EMPENHO Nº 189	FICHA: 118	DATA: 16/01/2015	REQUISIÇÃO Nº:
LICITAÇÃO: OUTRO NÃO APLICÁVEL		DOCUMENTO:	VENCIMENTO: 30/01/2015

NOME: FOLHA DE PAGAMENTO — CÓDIGO: 86

ENDEREÇO:

DESCRIÇÃO DO MATERIAL E/OU SERVIÇO	VALOR TOTAL
REFRENTE A fOLHA DE PAGAMENTO DO MÊS 01/2015. 01 TESOURO 310 SAÚDE-GERAL 000 SAÚDE-GERAL	
OR - Ordinario	**SOMA** **98.529,84**

CÓDIGO	CLASSIFICAÇÃO DA DESPESA EMPENHADA
02	EXECUTIVO
02 04 10	Fundo Municipal de Saúde
3.1.90.11.01	VENCIMENTOS E SALÁRIOS
10.301.0150.2085.0000	Administração da Saúde Pública

DOTAÇÃO	EMPENHADO ATÉ A DATA	VALOR DESTE EMPENHO	SALDO ATUAL
938.000,00	0,00	98.529,84	839.470,16

VALOR A SER PAGO R$ **98.529,84**

noventa e oito mil, quinhentos e vinte e nove reais e oitenta e quatro centavos **********

EMPENHO AUTORIZADO EM 16/01/2015

A DESPESA REFERENTE A ESTE EMPENHO, FOI DEVIDAMENTE PROCESSADA, ENCONTRANDO-SE EM ORDEM PARA PAGAMENTO.

DATA

CONTABILIZADO

DATA

Gustavo Henrique Costa
CONTADOR

ORDEM DE PAGAMENTO. PAGUE-SE:

DATA

Sebastião Henrique Dal Pccolo
ORDENADOR DA DESPESA

DESPESA PAGA EM 30/01/15

BANCO	CONTA	CHEQUE	VALOR
001	106121-6	folha	

Letícia de Paula Almeida
TESOUREIRO

RECIBO

RECEBI(EMOS) O VALOR CONSTANTE DESTE EMPENHO.

NOME:
CNPJ/CPF:

PREFEITURA MUNICIPAL DE JERIQUARA

Rua Jonas Alves Costa, 559
45353315/0001-50

NOTA DE EMPENHO

190

NOTA DE EMPENHO Nº **190**	FICHA: 118	DATA: 16/01/2015	REQUISIÇÃO Nº:
LICITAÇÃO: OUTRO NÃO APLICÁVEL		DOCUMENTO:	VENCIMENTO: 30/01/2015

NOME: FOLHA DE PAGAMENTO — CÓDIGO: 86

ENDEREÇO:

DESCRIÇÃO DO MATERIAL E/OU SERVIÇO	VALOR TOTAL
REFRENTE A fOLHA DE PAGAMENTO DO MÊS 01/2015. 01 TESOURO 310 SAÚDE-GERAL 000 SAÚDE-GERAL	
OR - Ordinario	**SOMA** **6.292,19**

CÓDIGO	CLASSIFICAÇÃO DA DESPESA EMPENHADA
02	EXECUTIVO
02 04 10	Fundo Municipal de Saúde
3.1.90.11.37	GRATIFICAÇÃO POR TEMPO DE SERVIÇO
10.301.0150.2085.0000	Administração da Saúde Pública

DOTAÇÃO	EMPENHADO ATÉ A DATA	VALOR DESTE EMPENHO	SALDO ATUAL
938.000,00	98.529,84	6.292,19	833.177,97

VALOR A SER PAGO R$ **6.292,19**

seis mil, duzentos e noventa e dois reais e dezenove centavos ********** ********** **********

EMPENHO AUTORIZADO EM 16/01/2015

A DESPESA REFERENTE A ESTE EMPENHO, FOI DEVIDAMENTE PROCESSADA, ENCONTRANDO-SE EM ORDEM PARA PAGAMENTO.

DATA

CONTABILIZADO

DATA

Gustavo Henrique Costa
CONTADOR

ORDEM DE PAGAMENTO. PAGUE-SE:

DATA

Sebastião Henrique Dal Pccolo
ORDENADOR DA DESPESA

DESPESA PAGA EM 30/01/15

BANCO	CONTA	CHEQUE	VALOR
001	106121-6	folha	

Letícia de Paula Almeida
TESOUREIRO

RECIBO

RECEBI(EMOS) O VALOR CONSTANTE DESTE EMPENHO.

NOME:
CNPJ/CPF:

PREFEITURA MUNICIPAL DE JERIQUARA

Rua Jonas Alves Costa, 559
45353315/0001-50

NOTA DE EMPENHO

191

NOTA DE EMPENHO Nº 191	FICHA: 118	DATA: 16/01/2015	REQUISIÇÃO Nº:
LICITAÇÃO: OUTRO NÃO APLICÁVEL		DOCUMENTO:	VENCIMENTO: 30/01/2015

NOME: FOLHA DE PAGAMENTO — CÓDIGO: 86

ENDEREÇO:

DESCRIÇÃO DO MATERIAL E/OU SERVIÇO	VALOR TOTAL
REFRENTE A fOLHA DE PAGAMENTO DO MÊS 01/2015. 01 TESOURO 310 SAÚDE-GERAL 000 SAÚDE-GERAL	
OR - Ordinario	**SOMA** 5.079,25

CÓDIGO	CLASSIFICAÇÃO DA DESPESA EMPENHADA
02	EXECUTIVO
02 04 10	Fundo Municipal de Saúde
3.1.90.11.45	FÉRIAS - ABONO CONSTITUCIONAL
10.301.0150.2085.0000	Administração da Saúde Pública

DOTAÇÃO	EMPENHADO ATÉ A DATA	VALOR DESTE EMPENHO	SALDO ATUAL
938.000,00	104.822,03	5.079,25	828.098,72

VALOR A SER PAGO R$ **5.079,25**

cinco mil e setenta e nove reais e vinte e cinco centavos * * *

Resumo Contábil

115

Unidade: 002041 - FUNDO MUNICIPAL DE SAÚDE-GERAL

Total a Empenhar	**133.915,85**		
Total de Vencimentos	110.064,90		
Salário Família	209,60		
Outras Deduções	0,00		
Horas Extras (319016)	4.784,99		
Bolsa de Estudo (339018)	0,00		
Despesa/Receita.Extra (PASEP,...)	0,00		
Sal. Maternidade	0,00		
Beneficios Assistenciais	0,00		
Total Bruto	115.059,49		
Total de Descontos	20.902,98		
Total Líquido	94.156,51	Valor Ref. a 13º Salário	0,00
FGTS a Recolher	0,00 →	Valores Sem 13º Salário	0,00

Patronal

Vínculo	Bruto: Patronal Bruto	Deduções: Salário Família	Deduções: Salário Maternidade	Deduções: Outras Deduções	Líquido: Patronal Líquido
31 Servidor regido pelo Regime Jurídico Único (Federa	14.533,03	209,60	0,00	0,00	14.323,43
35 Servidor Público não-efetivo (demissível ad nutum c	4.323,33	0,00	0,00	0,00	4.323,33
Total	18.856,36	209,60	0,00	0,00	18.646,76

Funcionários

Situação	Quantidade
01 - Normal	48
97 - Afastamento sem vencimento/sem remuneração	1
Total	49
Quantidade de trabalhadores processados	49

Proventos

Evento	Descrição	Qtde.	Refer.	Valor	Classificação contábil
001	SALARIO BASE	48	1.440,00	67.871,35	2
002	HS. EXTRAS 50%	14	656,00	4.784,99	2
005	DIFERENCA SALARIO	5	0,00	89,00	2
006	ADICIONAL NOTURNO	2	140,00	1.103,20	2
021	INSALUBRIDADE 20%	27	293,00	4.255,20	2
050	ADICIONAL TEMPO SERVICO	37	78,00	4.936,07	2
051	SEXTA PARTE	6	6,00	1.356,12	2
084	GRATIFICAÇÃO CONTROLE INTERNO	1	50,00	394,00	2
090	GRATIFICAÇÃO PMAC -DEC.1134	37	0,00	25.057,65	1
904	SALARIO FAMILIA	5	8,00	209,60	2
908	1/3 FERIAS	10	300,00	5.079,25	2

Descontos

Evento	Descrição	Qtde.	Refer.	Valor	Classificação contábil
089	REPARAÇÃO DE DANOS EM VEÍCULO	1	0,00	163,62	
114	CONVENIO EMPREST CEF	11	0,00	3.462,51	Receita Extra Despesa Extra
115	CONVÊNIO BANCO DO BRASIL	20	0,00	6.853,95	Receita Extra Despesa Extra
140	FALTAS	1	0,00	76,94	Valor já descontado do Bruto
919	PREVIDENCIA	44	389,00	6.562,98	Receita Extra Despesa Extra
920	IRRF S/ SALARIO	25	315,00	3.859,92	Receita Extra Despesa Extra

Contribuição Previdenciária do Segurado por Vínculo

Vínculo	Valor
31 - Servidor regido pelo Regime Jurídico Único (Federal,Estadual e Municipal) e militar	6.413,41
35 - Servidor Público não-efetivo (demissível ad nutum ou admitido por legislação especial, não regido pela CLT).	149,57
Total	6.562,98

Base de I.R.R.F.	**114.926,83**
Base de F.G.T.S.	**0,00**

Base de Previdência Total	**89.792,24**
Base de Previdência por Vínculo	Valor
31 - Servidor regido pelo Regime Jurídico Único (	69.204,93
35 - Servidor Público não-efetivo (demissível ad nutum ou	20.587,31

Data Pagamento: 15/01/2015 - Folha Mensal

Unidade: 002041 - FUNDO MUNICIPAL DE SAÚDE-GERAL

Matrícula	Nome do Trabalhador	Admissão	Cargo
410-1	ALTAIR ELIAS DA SILVA	02/01/1992	1031 - MOTORISTA

P	001	SALARIO BASE	30.00D	1.200,34	D	115	CONVÊNIO BANCO DO BRASIL	1.00	534,76
P	002	HS. EXTRAS 50%	60.00H	540,15	D	919	PREVIDENCIA	11.00	257,20
P	021	INSALUBRIDADE 20%	1.00	157,60	D	920	IRRF S/ SALARIO	15.00	80,11
P	050	ADICIONAL TEMPO SERVICO	4.00	240,06					
P	051	SEXTA PARTE	1.00	200,05					
P	090	GRATIFICAÇÃO PMAC -DEC.1134	1.00	686,59					

Base FGTS	Valor FGTS	Base Prev.	Base IRRF	Proventos	Descontos	Líquido
0,00	0,00	2.338,20	3.024,79	3.024,79	872,07	2.152,72

Matrícula	Nome do Trabalhador	Admissão	Cargo
7864-1	AMANDA RODRIGUES	04/07/2012	1043 - SECRETARIA

P	001	SALARIO BASE	30.00D	1.154,16	D	115	CONVÊNIO BANCO DO BRASIL	1.00	345,65
P	050	ADICIONAL TEMPO SERVICO	2.00	115,41	D	140	FALTAS	2.00D	76,94
					D	919	PREVIDENCIA	8.00	95,41

Base FGTS	Valor FGTS	Base Prev.	Base IRRF	Proventos	Descontos	Líquido
0,00	0,00	1.192,63	1.269,57	1.269,57	518,00	751,57

Matrícula	Nome do Trabalhador	Admissão	Cargo
7919-1	ANTONIO MIRANDA NETO	05/08/2014	1026 - GUARDA-NOTURNO

P	001	SALARIO BASE	30.00D	766,06	D	919	PREVIDENCIA	8.00	107,17
P	005	DIFERENCA SALARIO	1.00	22,00					
P	006	ADICIONAL NOTURNO	70.00	551,60					

Base FGTS	Valor FGTS	Base Prev.	Base IRRF	Proventos	Descontos	Líquido
0,00	0,00	1.339,66	1.339,66	1.339,66	107,17	1.232,49

Matrícula	Nome do Trabalhador	Admissão	Cargo
7889-1	ANTONIO SERGIO CARDOSO TELLES	01/07/2013	2008 - CHEFE CLINICO PEDIATRIA

P	001	SALARIO BASE	30.00D	3.703,35	D	920	IRRF S/ SALARIO	22.50	384,78
P	090	GRATIFICAÇÃO PMAC -DEC.1134	1.00	686,59					

Base FGTS	Valor FGTS	Base Prev.	Base IRRF	Proventos	Descontos	Líquido
0,00	0,00	3.703,35	4.389,94	4.389,94	384,78	4.005,16

Matrícula	Nome do Trabalhador	Admissão	Cargo
6100-1	CLEBER FERNANDES	12/06/2006	1031 - MOTORISTA

P	001	SALARIO BASE	30.00D	854,08	D	919	PREVIDENCIA	9.00	129,48
P	002	HS. EXTRAS 50%	60.00H	384,33	D	920	IRRF S/ SALARIO	7.50	15,61
P	021	INSALUBRIDADE 20%	1.00	157,60					
P	050	ADICIONAL TEMPO SERVICO	1.00	42,70					
P	090	GRATIFICAÇÃO PMAC -DEC.1134	1.00	686,59					

Base FGTS	Valor FGTS	Base Prev.	Base IRRF	Proventos	Descontos	Líquido
0,00	0,00	1.438,71	2.125,30	2.125,30	145,09	1.980,21

Matrícula	Nome do Trabalhador	Admissão	Cargo
6910-1	EDMAR ELIAS	04/01/2008	1031 - MOTORISTA

P	001	SALARIO BASE	30.00D	854,08	D	114	CONVENIO EMPREST CEF	1.00	285,21
P	002	HS. EXTRAS 50%	60.00H	384,33	D	919	PREVIDENCIA	9.00	129,48
P	021	INSALUBRIDADE 20%	20.00	157,60	D	920	IRRF S/ SALARIO	7.50	15,61
P	050	ADICIONAL TEMPO SERVICO	1.00	42,70					
P	090	GRATIFICAÇÃO PMAC -DEC.1134	1.00	686,59					

Base FGTS	Valor FGTS	Base Prev.	Base IRRF	Proventos	Descontos	Líquido
0,00	0,00	1.438,71	2.125,30	2.125,30	430,30	1.695,00

Data Pagamento: 15/01/2015 - Folha Mensal

Unidade: 002041 - FUNDO MUNICIPAL DE SAÚDE-GERAL

Matrícula	Nome do Trabalhador	Admissão	Cargo
300-1	EDNA ALVES CINTRA BORGES	01/06/1988	1008 - AUXILIAR SERVICOS GERAIS

P	001	SALARIO BASE	30.00D	911,79	D	115	CONVÊNIO BANCO DO BRASIL	1.00	192,50
P	050	ADICIONAL TEMPO SERVICO	5.00	227,94	D	919	PREVIDENCIA	9.00	155,00
P	051	SEXTA PARTE	1.00	151,96	D	920	IRRF S/ SALARIO	7.50	34,96
P	090	GRATIFICAÇÃO PMAC -DEC.1134	1.00	686,59					
P	908	1/3 FERIAS	30 D	430,56					

Base FGTS	Valor FGTS	Base Prev.	Base IRRF	Proventos	Descontos	Líquido
0,00	0,00	1.722,25	2.408,84	2.408,84	382,46	2.026,38

Matrícula	Nome do Trabalhador	Admissão	Cargo
90-1	ELIO PINTO DE CARVALHO	01/03/1979	1031 - MOTORISTA

P	001	SALARIO BASE	30.00D	1.350,37	D	919	PREVIDENCIA	11.00	309,46
P	002	HS. EXTRAS 50%	60.00H	607,66	D	920	IRRF S/ SALARIO	15.00	143,54
P	021	INSALUBRIDADE 20%	20.00	157,60					
P	050	ADICIONAL TEMPO SERVICO	7.00	472,62					
P	051	SEXTA PARTE	1.00	225,06					
P	090	GRATIFICAÇÃO PMAC -DEC.1134	1.00	686,59					

Base FGTS	Valor FGTS	Base Prev.	Base IRRF	Proventos	Descontos	Líquido
0,00	0,00	2.813,31	3.499,90	3.499,90	453,00	3.046,90

Matrícula	Nome do Trabalhador	Admissão	Cargo
3230-1	ESMAIRDE DE FATIMA CASTRO	01/03/2000	1008 - AUXILIAR SERVICOS GERAIS

P	001	SALARIO BASE	30.00D	812,71	D	114	CONVENIO EMPREST CEF	1.00	211,69
P	021	INSALUBRIDADE 20%	20.00	157,60	D	115	CONVÊNIO BANCO DO BRASIL	1.00	58,45
P	050	ADICIONAL TEMPO SERVICO	2.00	81,27	D	919	PREVIDENCIA	8.00	84,12
P	090	GRATIFICAÇÃO PMAC -DEC.1134	1.00	686,59					
P	904	SALARIO FAMILIA	1.00	26,20					

Base FGTS	Valor FGTS	Base Prev.	Base IRRF	Proventos	Descontos	Líquido
0,00	0,00	1.051,58	1.738,17	1.764,37	354,26	1.410,11

Matrícula	Nome do Trabalhador	Admissão	Cargo
6060-1	EURIPEDES JEZUINO	05/06/2006	1031 - MOTORISTA

P	001	SALARIO BASE	30.00D	854,08	D	089	REPARAÇÃO DE DANOS EM VEÍCULO	1.00	163,62
P	002	HS. EXTRAS 50%	46.00H	294,65	D	919	PREVIDENCIA	8.00	107,92
P	021	INSALUBRIDADE 20%	1.00	157,60					
P	050	ADICIONAL TEMPO SERVICO	1.00	42,70					

Base FGTS	Valor FGTS	Base Prev.	Base IRRF	Proventos	Descontos	Líquido
0,00	0,00	1.349,03	1.349,03	1.349,03	271,54	1.077,49

Matrícula	Nome do Trabalhador	Admissão	Cargo
6550-1	GEUSA JOAQUINA CARDOSO BARBOSA	01/03/2007	1005 - ATENDENTE SOCIAL

P	001	SALARIO BASE	30.00D	789,04	D	919	PREVIDENCIA	8.00	88,37
P	050	ADICIONAL TEMPO SERVICO	1.00	39,45					
P	090	GRATIFICAÇÃO PMAC -DEC.1134	1.00	686,59					
P	908	1/3 FERIAS	30 D	276,16					

Base FGTS	Valor FGTS	Base Prev.	Base IRRF	Proventos	Descontos	Líquido
0,00	0,00	1.104,65	1.791,24	1.791,24	88,37	1.702,87

Matrícula	Nome do Trabalhador	Admissão	Cargo
5700-1	IVANA RODRIGUES DE OLIVEIRA DE SOUZA	07/06/2005	1008 - AUXILIAR SERVICOS GERAIS

P	001	SALARIO BASE	30.00D	812,71	D	115	CONVÊNIO BANCO DO BRASIL	1.00	194,17
P	002	HS. EXTRAS 50%	16.00H	97,52	D	919	PREVIDENCIA	8.00	95,17
P	021	INSALUBRIDADE 20%	20.00	157,60					
P	050	ADICIONAL TEMPO SERVICO	3.00	121,90					
P	090	GRATIFICAÇÃO PMAC -DEC.1134	1.00	686,59					

Data Pagamento: 15/01/2015 - Folha Mensal

Unidade: 002041 - FUNDO MUNICIPAL DE SAÚDE-GERAL

Base FGTS	Valor FGTS	Base Prev.	Base IRRF	Proventos	Descontos	Líquido
0,00	0,00	1.189,73	1.876,32	1.876,32	289,34	1.586,98

Matrícula	Nome do Trabalhador	Admissão	Cargo
6560-1	IVANILDE APARECIDA DE OLIVEIRA VAL	01/03/2007	1012 - AUXILIAR SERVICOS SAUDE

P	001	SALARIO BASE	30.00D	911,79	D	115	CONVÊNIO BANCO DO BRASIL	1.00	270,75
P	050	ADICIONAL TEMPO SERVICO	1.00	45,58	D	919	PREVIDENCIA	8.00	76,58

Base FGTS	Valor FGTS	Base Prev.	Base IRRF	Proventos	Descontos	Líquido
0,00	0,00	957,37	957,37	957,37	347,33	610,04

Matrícula	Nome do Trabalhador	Admissão	Cargo
3760-1	JAIME APARECIDO DE ALMEIDA	21/01/2002	1017 - ENCARREGADO SETOR SAUDE

P	001	SALARIO BASE	30.00D	1.927,46	D	114	CONVENIO EMPREST CEF	1.00	709,40
P	050	ADICIONAL TEMPO SERVICO	3.00	289,11	D	919	PREVIDENCIA	11.00	287,16
P	084	GRATIFICAÇÃO CONTROLE INTERNO	50.00	394,00	D	920	IRRF S/ SALARIO	7.50	40,18

Base FGTS	Valor FGTS	Base Prev.	Base IRRF	Proventos	Descontos	Líquido
0,00	0,00	2.610,57	2.610,57	2.610,57	1.036,74	1.573,83

Matrícula	Nome do Trabalhador	Admissão	Cargo
7924-1	JESIEL FRANCIS DE SOUZA	17/09/2014	1031 - MOTORISTA

P	001	SALARIO BASE	30.00D	773,29	D	919	PREVIDENCIA	8.00	103,50
P	002	HS. EXTRAS 50%	60.00H	347,98					
P	005	DIFERENCA SALARIO	1.00	15,00					
P	021	INSALUBRIDADE 20%	20.00	157,60					

Base FGTS	Valor FGTS	Base Prev.	Base IRRF	Proventos	Descontos	Líquido
0,00	0,00	1.293,87	1.293,87	1.293,87	103,50	1.190,37

Matrícula	Nome do Trabalhador	Admissão	Cargo
2990-1	JOSE FRANCISCO DOS SANTOS	01/03/2000	1031 - MOTORISTA

P	001	SALARIO BASE	30.00D	992,58	D	114	CONVENIO EMPREST CEF	1.00	308,19
P	002	HS. EXTRAS 50%	60.00H	446,66	D	919	PREVIDENCIA	9.00	152,64
P	021	INSALUBRIDADE 20%	20.00	157,60	D	920	IRRF S/ SALARIO	7.50	33,17
P	050	ADICIONAL TEMPO SERVICO	2.00	99,25					
P	090	GRATIFICAÇÃO PMAC -DEC.1134	1.00	686,59					

Base FGTS	Valor FGTS	Base Prev.	Base IRRF	Proventos	Descontos	Líquido
0,00	0,00	1.696,09	2.382,68	2.382,68	494,00	1.888,68

Matrícula	Nome do Trabalhador	Admissão	Cargo
7903-1	LIDIANE DA SILVA AZEVEDO	10/02/2014	1002 - ATENDENTE

P	001	SALARIO BASE	30.00D	766,06	D	114	CONVENIO EMPREST CEF	1.00	213,48
P	005	DIFERENCA SALARIO	1.00	22,00	D	919	PREVIDENCIA	8.00	63,04
P	090	GRATIFICAÇÃO PMAC -DEC.1134	1.00	686,59					
P	904	SALARIO FAMILIA	2.00	52,40					

Base FGTS	Valor FGTS	Base Prev.	Base IRRF	Proventos	Descontos	Líquido
0,00	0,00	788,06	1.474,65	1.527,05	276,52	1.250,53

Matrícula	Nome do Trabalhador	Admissão	Cargo
6670-1	LUCIANA MARIA DIAS	02/04/2007	1059 - ESCRITURÁRIO

P	001	SALARIO BASE	30.00D	789,04	D	115	CONVÊNIO BANCO DO BRASIL	1.00	192,20
P	050	ADICIONAL TEMPO SERVICO	1.00	39,45	D	919	PREVIDENCIA	8.00	66,27
P	090	GRATIFICAÇÃO PMAC -DEC.1134	1.00	686,59					
P	904	SALARIO FAMILIA	2.00	52,40					

Base FGTS	Valor FGTS	Base Prev.	Base IRRF	Proventos	Descontos	Líquido
0,00	0,00	828,49	1.515,08	1.567,48	258,47	1.309,01

Data Pagamento: 15/01/2015 - Folha Mensal

Unidade: 002041 - FUNDO MUNICIPAL DE SAÚDE-GERAL

Matrícula	Nome do Trabalhador	Admissão	Cargo
6580-1	LUCIMAR ELIAS ZAMBATE ALVES	01/03/2007	1011 - AUXILIAR ADMINISTRATIVO

P	001	SALARIO BASE	30.00D	789,04	D	115	CONVÊNIO BANCO DO BRASIL	1.00	223,25
P	050	ADICIONAL TEMPO SERVICO	1.00	39,45	D	919	PREVIDENCIA	8.00	66,27
P	090	GRATIFICAÇÃO PMAC -DEC.1134	1.00	686,59					

Base FGTS	Valor FGTS	Base Prev.	Base IRRF	Proventos	Descontos	Líquido
0,00	0,00	828,49	1.515,08	1.515,08	289,52	1.225,56

Matrícula	Nome do Trabalhador	Admissão	Cargo
840-1	LUIZ CARLOS VALERIO	06/04/1993	1031 - MOTORISTA

P	001	SALARIO BASE	30.00D	1.200,34	D	114	CONVENIO EMPREST CEF	1.00	342,20
P	002	HS. EXTRAS 50%	24.00H	216,06	D	919	PREVIDENCIA	11.00	287,48
P	021	INSALUBRIDADE 20%	1.00	157,60	D	920	IRRF S/ SALARIO	15.00	116,86
P	050	ADICIONAL TEMPO SERVICO	4.00	240,06					
P	051	SEXTA PARTE	1.00	200,05					
P	090	GRATIFICAÇÃO PMAC -DEC.1134	1.00	686,59					
P	908	1/3 FERIAS	30 D	599,35					

Base FGTS	Valor FGTS	Base Prev.	Base IRRF	Proventos	Descontos	Líquido
0,00	0,00	2.613,46	3.300,05	3.300,05	746,54	2.553,51

Matrícula	Nome do Trabalhador	Admissão	Cargo
7270-1	LUZIA DE SOUZA CASTRO CALDAS	10/04/2008	2033 - CHEFE DO SETOR VACINAS/SAUDE

P	001	SALARIO BASE	30.00D	1.061,83	D	919	PREVIDENCIA	8.00	84,94
P	090	GRATIFICAÇÃO PMAC -DEC.1134	1.00	686,59					

Base FGTS	Valor FGTS	Base Prev.	Base IRRF	Proventos	Descontos	Líquido
0,00	0,00	1.061,83	1.748,42	1.748,42	84,94	1.663,48

Matrícula	Nome do Trabalhador	Admissão	Cargo
6280-1	MANOEL RODRIGUES DE MOURA	01/02/2007	1031 - MOTORISTA

P	001	SALARIO BASE	30.00D	854,08	D	115	CONVÊNIO BANCO DO BRASIL	1.00	185,84
P	002	HS. EXTRAS 50%	22.00H	140,92	D	919	PREVIDENCIA	9.00	139,20
P	021	INSALUBRIDADE 20%	1.00	157,60					
P	050	ADICIONAL TEMPO SERVICO	1.00	42,70					
P	908	1/3 FERIAS	30 D	351,46					

Base FGTS	Valor FGTS	Base Prev.	Base IRRF	Proventos	Descontos	Líquido
0,00	0,00	1.546,76	1.546,76	1.546,76	325,04	1.221,72

Matrícula	Nome do Trabalhador	Admissão	Cargo
6290-1	MARCIO SILVA ELIAS	01/02/2007	1031 - MOTORISTA

P	001	SALARIO BASE	30.00D	854,08	D	114	CONVENIO EMPREST CEF	1.00	254,00
P	021	INSALUBRIDADE 20%	1.00	157,60	D	919	PREVIDENCIA	9.00	126,52
P	050	ADICIONAL TEMPO SERVICO	1.00	42,70					
P	090	GRATIFICAÇÃO PMAC -DEC.1134	1.00	686,59					
P	908	1/3 FERIAS	30 D	351,46					

Base FGTS	Valor FGTS	Base Prev.	Base IRRF	Proventos	Descontos	Líquido
0,00	0,00	1.405,84	2.092,43	2.092,43	380,52	1.711,91

Matrícula	Nome do Trabalhador	Admissão	Cargo
6150-1	MARIA APARECIDA MIRANDA	03/07/2006	1062 - TECNICO EM ENFERMAGEM

P	001	SALARIO BASE	30.00D	1.581,21	D	114	CONVENIO EMPREST CEF	1.00	505,54
P	021	INSALUBRIDADE 20%	1.00	157,60	D	919	PREVIDENCIA	9.00	163,60
P	050	ADICIONAL TEMPO SERVICO	1.00	79,06	D	920	IRRF S/ SALARIO	7.50	41,48
P	090	GRATIFICAÇÃO PMAC -DEC.1134	1.00	686,59					

Base FGTS	Valor FGTS	Base Prev.	Base IRRF	Proventos	Descontos	Líquido
0,00	0,00	1.817,87	2.504,46	2.504,46	710,62	1.793,84

Data Pagamento: 15/01/2015 - Folha Mensal

Unidade: 002041 - FUNDO MUNICIPAL DE SAÚDE-GERAL

Matrícula	Nome do Trabalhador	Admissão	Cargo
6220-1	MARIA DO CARMO MESSIAS NUNES SATO	05/07/2006	1043 - SECRETARIA

P	001	SALARIO BASE	30.00D	1.258,04	D	115	CONVÊNIO BANCO DO BRASIL	1.00	348,51
P	050	ADICIONAL TEMPO SERVICO	1.00	62,90	D	919	PREVIDENCIA	9.00	158,51
P	090	GRATIFICAÇÃO PMAC -DEC.1134	1.00	340,41					
P	908	1/3 FERIAS	30 D	440,31					

Base FGTS	Valor FGTS	Base Prev.	Base IRRF	Proventos	Descontos	Líquido
0,00	0,00	1.761,25	2.101,66	2.101,66	507,02	1.594,64

Matrícula	Nome do Trabalhador	Admissão	Cargo
6700-1	MARIA REGINA DIAS SOARES	03/04/2007	1062 - TECNICO EM ENFERMAGEM

P	001	SALARIO BASE	30.00D	1.581,21	D	115	CONVÊNIO BANCO DO BRASIL	1.00	540,82
P	021	INSALUBRIDADE 20%	1.00	157,60	D	919	PREVIDENCIA	11.00	278,21
P	050	ADICIONAL TEMPO SERVICO	2.00	158,12	D	920	IRRF S/ SALARIO	15.00	78,66
P	090	GRATIFICAÇÃO PMAC -DEC.1134	1.00	686,59					
P	908	1/3 FERIAS	30 D	632,31					

Base FGTS	Valor FGTS	Base Prev.	Base IRRF	Proventos	Descontos	Líquido
0,00	0,00	2.529,24	3.215,83	3.215,83	897,69	2.318,14

Matrícula	Nome do Trabalhador	Admissão	Cargo
3880-1	MARIA ROSA DOS REIS	04/02/2002	1012 - AUXILIAR SERVICOS SAUDE

P	001	SALARIO BASE	30.00D	1.027,21	D	919	PREVIDENCIA	8.00	111,22
P	021	INSALUBRIDADE 20%	1.00	157,60	D	920	IRRF S/ SALARIO	7.50	13,34
P	050	ADICIONAL TEMPO SERVICO	4.00	205,44					
P	090	GRATIFICAÇÃO PMAC -DEC.1134	1.00	686,59					

Base FGTS	Valor FGTS	Base Prev.	Base IRRF	Proventos	Descontos	Líquido
0,00	0,00	1.390,25	2.076,84	2.076,84	124,56	1.952,28

Matrícula	Nome do Trabalhador	Admissão	Cargo
6160-1	MARIO RODRIGUES DOS SANTOS	03/07/2006	1031 - MOTORISTA

P	001	SALARIO BASE	30.00D	854,08	D	115	CONVÊNIO BANCO DO BRASIL	1.00	138,18
P	002	HS. EXTRAS 50%	46.00H	294,65	D	919	PREVIDENCIA	8.00	107,92
P	021	INSALUBRIDADE 20%	1.00	157,60	D	920	IRRF S/ SALARIO	7.50	10,50
P	050	ADICIONAL TEMPO SERVICO	1.00	42,70					
P	090	GRATIFICAÇÃO PMAC -DEC.1134	1.00	686,59					

Base FGTS	Valor FGTS	Base Prev.	Base IRRF	Proventos	Descontos	Líquido
0,00	0,00	1.349,03	2.035,62	2.035,62	256,60	1.779,02

Matrícula	Nome do Trabalhador	Admissão	Cargo
3130-1	MARLI MARIA DIAS	01/03/2000	1009 - AUXILIAR DE ENFERMAGEM

P	001	SALARIO BASE	30.00D	1.835,12	D	919	PREVIDENCIA	9.00	195,86
P	021	INSALUBRIDADE 20%	20.00	157,60	D	920	IRRF S/ SALARIO	7.50	65,94
P	050	ADICIONAL TEMPO SERVICO	2.00	183,51					
P	090	GRATIFICAÇÃO PMAC -DEC.1134	1.00	686,59					

Base FGTS	Valor FGTS	Base Prev.	Base IRRF	Proventos	Descontos	Líquido
0,00	0,00	2.176,23	2.862,82	2.862,82	261,80	2.601,02

Matrícula	Nome do Trabalhador	Admissão	Cargo
3360-1	MATILDE MARIA BORGES	01/03/2000	1009 - AUXILIAR DE ENFERMAGEM

P	001	SALARIO BASE	30.00D	1.835,12	D	919	PREVIDENCIA	11.00	269,66
P	021	INSALUBRIDADE 20%	20.00	157,60	D	920	IRRF S/ SALARIO	15.00	95,23
P	050	ADICIONAL TEMPO SERVICO	5.00	458,78					
P	090	GRATIFICAÇÃO PMAC -DEC.1134	1.00	686,59					

Base FGTS	Valor FGTS	Base Prev.	Base IRRF	Proventos	Descontos	Líquido
0,00	0,00	2.451,50	3.138,09	3.138,09	364,89	2.773,20

Data Pagamento: 15/01/2015 - Folha Mensal

Unidade: 002041 - FUNDO MUNICIPAL DE SAÚDE-GERAL

Matrícula	Nome do Trabalhador	Admissão	Cargo
7905-1	ODAIR DE OLIVEIRA	27/02/2014	1031 - MOTORISTA

P	001	SALARIO BASE	30.00D	773,29	D	919	PREVIDENCIA	8.00	103,50
P	002	HS. EXTRAS 50%	60.00H	347,98					
P	005	DIFERENCA SALARIO	1.00	15,00					
P	021	INSALUBRIDADE 20%	1.00	157,60					

Base FGTS	Valor FGTS	Base Prev.	Base IRRF	Proventos	Descontos	Líquido
0,00	0,00	1.293,87	1.293,87	1.293,87	103,50	1.190,37

Matrícula	Nome do Trabalhador	Admissão	Cargo
7812-1	OLIENE MACEDO PIMENTEL RECIERI	06/06/2011	2004 - ASSESSOR ADMINISTRATIVO

P	001	SALARIO BASE	30.00D	807,92	D	115	CONVÊNIO BANCO DO BRASIL	1.00	224,85
P	090	GRATIFICAÇÃO PMAC -DEC.1134	1.00	686,59	D	919	PREVIDENCIA	8.00	64,63

Base FGTS	Valor FGTS	Base Prev.	Base IRRF	Proventos	Descontos	Líquido
0,00	0,00	807,92	1.494,51	1.494,51	289,48	1.205,03

Matrícula	Nome do Trabalhador	Admissão	Cargo
2960-1	PAULO FERNANDO DE LIMA	01/03/2000	1031 - MOTORISTA

P	001	SALARIO BASE	30.00D	992,58	D	919	PREVIDENCIA	9.00	174,05
P	002	HS. EXTRAS 50%	36.00H	267,99	D	920	IRRF S/ SALARIO	7.50	49,40
P	021	INSALUBRIDADE 20%	20.00	157,60					
P	050	ADICIONAL TEMPO SERVICO	2.00	99,25					
P	090	GRATIFICAÇÃO PMAC -DEC.1134	1.00	686,59					
P	908	1/3 FERIAS	30 D	416,47					

Base FGTS	Valor FGTS	Base Prev.	Base IRRF	Proventos	Descontos	Líquido
0,00	0,00	1.933,89	2.620,48	2.620,48	223,45	2.397,03

Matrícula	Nome do Trabalhador	Admissão	Cargo
7902-1	REGIS GOMES CARRIJO	21/01/2014	2010 - CHEFE CLINICO GINECOLOGIA

P	001	SALARIO BASE	30.00D	3.703,35	D	920	IRRF S/ SALARIO	22.50	344,34
P	090	GRATIFICAÇÃO PMAC -DEC.1134	1.00	686,59					

Base FGTS	Valor FGTS	Base Prev.	Base IRRF	Proventos	Descontos	Líquido
0,00	0,00	3.703,35	4.389,94	4.389,94	344,34	4.045,60

Matrícula	Nome do Trabalhador	Admissão	Cargo
6890-1	ROBERTO DE LIMA	03/12/2007	1062 - TECNICO EM ENFERMAGEM

P	001	SALARIO BASE	30.00D	1.581,21	D	115	CONVÊNIO BANCO DO BRASIL	1.00	586,21
P	021	INSALUBRIDADE 20%	1.00	157,60	D	919	PREVIDENCIA	9.00	163,60
P	050	ADICIONAL TEMPO SERVICO	1.00	79,06	D	920	IRRF S/ SALARIO	7.50	41,48
P	090	GRATIFICAÇÃO PMAC -DEC.1134	1.00	686,59					

Base FGTS	Valor FGTS	Base Prev.	Base IRRF	Proventos	Descontos	Líquido
0,00	0,00	1.817,87	2.504,46	2.504,46	791,29	1.713,17

Matrícula	Nome do Trabalhador	Admissão	Cargo
7898-1	RODRIGO COIMBRA GONÇALVES	01/11/2013	1077 - AGENTE DE VIGILANCIA SANITARIA

P	001	SALARIO BASE	30.00D	773,29	D	115	CONVÊNIO BANCO DO BRASIL	1.00	180,55
P	005	DIFERENCA SALARIO	1.00	15,00	D	919	PREVIDENCIA	8.00	63,06
P	090	GRATIFICAÇÃO PMAC -DEC.1134	1.00	686,59					

Base FGTS	Valor FGTS	Base Prev.	Base IRRF	Proventos	Descontos	Líquido
0,00	0,00	788,29	1.474,88	1.474,88	243,61	1.231,27

Matrícula	Nome do Trabalhador	Admissão	Cargo
6030-1	ROSANA DA SILVA AZEVEDO	05/06/2006	1060 - FARMACÊUTICA

P	001	SALARIO BASE	30.00D	1.581,21	D	115	CONVÊNIO BANCO DO BRASIL	1.00	472,94
P	050	ADICIONAL TEMPO SERVICO	1.00	79,06	D	919	PREVIDENCIA	9.00	149,42
P	090	GRATIFICAÇÃO PMAC -DEC.1134	1.00	686,59	D	920	IRRF S/ SALARIO	7.50	17,25

Data Pagamento: 15/01/2015 - Folha Mensal

Unidade: 002041 - FUNDO MUNICIPAL DE SAÚDE-GERAL

Base FGTS	Valor FGTS	Base Prev.	Base IRRF	Proventos	Descontos	Líquido
0,00	0,00	1.660,27	2.346,86	2.346,86	639,61	1.707,25

Matrícula 7380-1 — **Nome do Trabalhador:** SANDRA MARIA GARCIA DA SILVEIRA — **Admissão:** 07/05/2008 — **Cargo:** 1016 - CIRURGIAO DENTISTA

P	001	SALARIO BASE	30.00D	1.258,04	D	919	PREVIDENCIA	9.00 177,42
P	021	INSALUBRIDADE 20%	1.00	157,60				
P	050	ADICIONAL TEMPO SERVICO	1.00	62,90				
P	908	1/3 FERIAS	30 D	492,84				

Base FGTS	Valor FGTS	Base Prev.	Base IRRF	Proventos	Descontos	Líquido
0,00	0,00	1.971,38	1.971,38	1.971,38	177,42	1.793,96

Matrícula 6920-1 — **Nome do Trabalhador:** SILVANO APARECIDO DA SILVA — **Admissão:** 04/01/2008 — **Cargo:** 1031 - MOTORISTA

P	001	SALARIO BASE	30.00D	854,08	D	115	CONVÊNIO BANCO DO BRASIL	1.00 358,74
P	021	INSALUBRIDADE 20%	20.00	157,60	D	919	PREVIDENCIA	8.00 84,35
P	050	ADICIONAL TEMPO SERVICO	1.00	42,70				
P	090	GRATIFICAÇÃO PMAC -DEC.1134	1.00	686,59				

Base FGTS	Valor FGTS	Base Prev.	Base IRRF	Proventos	Descontos	Líquido
0,00	0,00	1.054,38	1.740,97	1.740,97	443,09	1.297,88

Matrícula 3420-1 — **Nome do Trabalhador:** SILVIA HELENA COSTA — **Admissão:** 06/04/1993 — **Cargo:** 1025 - FONOAUDIOLOG0

P	001	SALARIO BASE	30.00D	2.273,71	D	115	CONVÊNIO BANCO DO BRASIL	1.00 849,41
P	021	INSALUBRIDADE 20%	20.00	157,60	D	919	PREVIDENCIA	11.00 478,86
P	050	ADICIONAL TEMPO SERVICO	4.00	454,74	D	920	IRRF S/ SALARIO	27.50 428,14
P	051	SEXTA PARTE	1.00	378,95				
P	090	GRATIFICAÇÃO PMAC -DEC.1134	1.00	686,59				
P	908	1/3 FERIAS	30 D	1.088,33				

Base FGTS	Valor FGTS	Base Prev.	Base IRRF	Proventos	Descontos	Líquido
0,00	0,00	4.353,33	5.039,92	5.039,92	1.756,41	3.283,51

Matrícula 3080-1 — **Nome do Trabalhador:** SOLANGE APARECIDA DE PAULA COSTA BORGES — **Admissão:** 01/03/2000 — **Cargo:** 1024 - FISIOTERAPEUTA

P	001	SALARIO BASE	30.00D	1.835,12	D	115	CONVÊNIO BANCO DO BRASIL	1.00 454,69
P	021	INSALUBRIDADE 20%	20.00	157,60	D	919	PREVIDENCIA	9.00 195,86
P	050	ADICIONAL TEMPO SERVICO	2.00	183,51	D	920	IRRF S/ SALARIO	7.50 65,94
P	090	GRATIFICAÇÃO PMAC -DEC.1134	1.00	686,59				

Base FGTS	Valor FGTS	Base Prev.	Base IRRF	Proventos	Descontos	Líquido
0,00	0,00	2.176,23	2.862,82	2.862,82	716,49	2.146,33

Matrícula 7040-1 — **Nome do Trabalhador:** SOLIDADE MARIA DE JESUS SOARES — **Admissão:** 04/01/2008 — **Cargo:** 1011 - AUXILIAR ADMINISTRATIVO

P	001	SALARIO BASE	30.00D	789,04	D	114	CONVENIO EMPREST CEF	1.00 190,03
P	050	ADICIONAL TEMPO SERVICO	1.00	39,45	D	919	PREVIDENCIA	8.00 66,27
P	090	GRATIFICAÇÃO PMAC -DEC.1134	1.00	686,59				
P	904	SALARIO FAMILIA	1.00	26,20				

Base FGTS	Valor FGTS	Base Prev.	Base IRRF	Proventos	Descontos	Líquido
0,00	0,00	828,49	1.515,08	1.541,28	256,30	1.284,98

Matrícula 7440-1 — **Nome do Trabalhador:** SUELI DAS GRACAS VALERIO SEGISMUNDO — **Admissão:** 06/06/2008 — **Cargo:** 1062 - TECNICO EM ENFERMAGEM

P	001	SALARIO BASE	30.00D	1.581,21	D	919	PREVIDENCIA	9.00 163,60
P	021	INSALUBRIDADE 20%	20.00	157,60	D	920	IRRF S/ SALARIO	7.50 41,48
P	050	ADICIONAL TEMPO SERVICO	1.00	79,06				
P	090	GRATIFICAÇÃO PMAC -DEC.1134	1.00	686,59				

Data Pagamento: 15/01/2015 - Folha Mensal

Unidade: 002041 - FUNDO MUNICIPAL DE SAÚDE-GERAL

Base FGTS	Valor FGTS	Base Prev.	Base IRRF	Proventos	Descontos	Líquido
0,00	0,00	1.817,87	2.504,46	2.504,46	205,08	2.299,38

Matrícula 7912-1 — **Nome do Trabalhador:** TALIS BRENO DA SILVA GONÇALVES — **Admissão:** 02/06/2014 — **Cargo:** 3017 - COORDENADOR SERVIÇO CLINICO GERAL

P	001	SALARIO BASE	30.00D	5.366,89	D	920	IRRF S/ SALARIO	27.50	838,56
P	090	GRATIFICAÇÃO PMAC -DEC.1134	1.00	686,59					

Base FGTS	Valor FGTS	Base Prev.	Base IRRF	Proventos	Descontos	Líquido
0,00	0,00	5.366,89	6.053,48	6.053,48	838,56	5.214,92

Matrícula 1090-1 — **Nome do Trabalhador:** VALDIR APARECIDO AURELIO — **Admissão:** 27/07/1993 — **Cargo:** 1031 - MOTORISTA

P	001	SALARIO BASE	30.00D	1.200,34	D	115	CONVÊNIO BANCO DO BRASIL	1.00	501,48
P	002	HS. EXTRAS 50%	46.00H	414,11	D	919	PREVIDENCIA	9.00	199,09
P	021	INSALUBRIDADE 20%	20.00	157,60	D	920	IRRF S/ SALARIO	7.50	54,92
P	050	ADICIONAL TEMPO SERVICO	4.00	240,06					
P	051	SEXTA PARTE	1.00	200,05					
P	090	GRATIFICAÇÃO PMAC -DEC.1134	1.00	686,59					

Base FGTS	Valor FGTS	Base Prev.	Base IRRF	Proventos	Descontos	Líquido
0,00	0,00	2.212,16	2.898,75	2.898,75	755,49	2.143,26

Matrícula 6950-1 — **Nome do Trabalhador:** WANDERLEI LIPORONI — **Admissão:** 04/01/2008 — **Cargo:** 1026 - GUARDA-NOTURNO

P	001	SALARIO BASE	30.00D	789,04	D	114	CONVENIO EMPREST CEF	1.00	219,85
P	006	ADICIONAL NOTURNO	70.00	551,60	D	919	PREVIDENCIA	8.00	110,40
P	050	ADICIONAL TEMPO SERVICO	1.00	39,45					

Base FGTS	Valor FGTS	Base Prev.	Base IRRF	Proventos	Descontos	Líquido
0,00	0,00	1.380,09	1.380,09	1.380,09	330,25	1.049,84

Matrícula 3590-1 — **Nome do Trabalhador:** WANICE APARECIDA DE LIMA COSTA — **Admissão:** 09/03/2001 — **Cargo:** 1005 - ATENDENTE SOCIAL

P	001	SALARIO BASE	30.00D	812,71	D	114	CONVENIO EMPREST CEF	1.00	222,92
P	050	ADICIONAL TEMPO SERVICO	2.00	81,27	D	919	PREVIDENCIA	8.00	71,51
P	090	GRATIFICAÇÃO PMAC -DEC.1134	1.00	686,59					
P	904	SALARIO FAMILIA	2.00	52,40					

Base FGTS	Valor FGTS	Base Prev.	Base IRRF	Proventos	Descontos	Líquido
0,00	0,00	893,98	1.580,57	1.632,97	294,43	1.338,54

Matrícula 7400-1 — **Nome do Trabalhador:** YOSHIMI NISHIOKA — **Admissão:** 15/05/2008 — **Cargo:** 3016 - CHEFE DA CLINICA GERAL

P	001	SALARIO BASE	30.00D	5.943,97	D	920	IRRF S/ SALARIO	27.50	808,44

Base FGTS	Valor FGTS	Base Prev.	Base IRRF	Proventos	Descontos	Líquido
0,00	0,00	5.943,97	5.943,97	5.943,97	808,44	5.135,53

Total Unidade: 48

Base FGTS	Valor FGTS	Base Prev.	Base IRRF	Proventos	Descontos	Líquido
0,00	0,00	89.792,24	114.926,83	115.136,43	20.979,92	94.156,51

PREFEITURA MUNICIPAL DE JERIQUARA
Rua Jonas Alves Costa, 559
45353315/0001-50 Exercício: 2015

ORDEM DE PAGAMENTO

ORDEM DE PAGAMENTO 00214

DATA: 16/01/2015 VENCTO:30/01/2015 PAGTO: 30/01/2015

Credor..: FOLHA DE PAGAMENTO CNPJ: Cod: 86
Endereço:
Cidade..: CEP:

Discriminação..:
REFRENTE A fOLHA DE PAGAMENTO DO MÊS 01/2015.

Valor **109.901,28**
(cento e nove mil, novecentos e um reais e vinte e oito centavos) * * *

PREFEITURA MUNICIPAL DE JERIQUARA

Rua Jonas Alves Costa, 559
45353315/0001-50

NOTA DE EMPENHO

247

NOTA DE EMPENHO Nº **247**	FICHA: 125	DATA: 16/01/2015	REQUISIÇÃO Nº:

LICITAÇÃO: DISPENSA	DOCUMENTO: NOTA FISCAL Nº	VENCIMENTO: 29/01/2015

NOME: INSTITUTO NEUROLOGICO DR FRANCA S/C LTDA — 03.138.268/0001-82 — CÓDIGO: 3226
ENDEREÇO: RUA SALDANHA MARINHO — FRANCA

DESCRIÇÃO DO MATERIAL E/OU SERVIÇO	VALOR TOTAL
REFERENTE PAGAMENTO DE CONSULTA MEDICA COM O PACIENTE SILVANO APARECIDO DA SILVA. 01 TESOURO 310 SAÚDE-GERAL 000 SAÚDE-GERAL	
OR - Ordinario — **SOMA**	**420,00**

CÓDIGO	CLASSIFICAÇÃO DA DESPESA EMPENHADA
02 02 04 10 3.3.90.39.50 10.301.0150.2085.0000	EXECUTIVO Fundo Municipal de Saúde SERVIÇO MÉDICO-HOSPITALAR, ODONTOLÓGICO E LABORATORIAIS Administração da Saúde Pública

DOTAÇÃO	EMPENHADO ATÉ A DATA	VALOR DESTE EMPENHO	SALDO ATUAL
300.000,00	4.346,76	420,00	295.233,24

VALOR A SER PAGO R$ **420,00**

quatrocentos e vinte reais * * *

PREFEITURA MUNICIPAL DE FRANCA
SECRETARIA MUNICIPAL DE FINANÇAS
NOTA FISCAL ELETRÔNICA DE SERVIÇO - NFS-e

Número da NFS-e
407

Data e Hora da Emissão	21/01/2015 09:59:20	Competência	1/2015	Código de Verificação	226362342
Número do RPS		No. da NFS-e substituída		Local da Prestação	FRANCA - SP

Dados do Prestador de Serviços

Razão Social/Nome	INSTITUTO NEUROLOGICO DE FRANCA S/C LTDA				
Nome Fantasia					
CNPJ/CPF	03.138.268/0001-82	Inscrição Municipal	13014	Município	FRANCA - SP
Endereço e Cep	SALDANHA MARINHO ,2615 - VILA FLORES CEP: 14400-410				
Complemento:		Telefone:	(16)3702-0740	e-mail:	federalcontabilidade@federalcontabilidade.com.

Dados do Tomador de Serviços

Razão Social/Nome	PREFEITURA MUNICIPAL DE JERIQUARA				
CNPJ/CPF	45.353.315/0001-50	Inscrição Municipal		Município	JERIQUARA - SP
Endereço e CEP	RUA: JONAS ALVES COSTA ,559 - CENTRO CEP: 14450-000				
Complemento:		Telefone:	(16)3134-1256	e-mail:	

Discriminação dos Serviços

CONSULTA MÉDICA COM DR. SINESIO GRACE DUARTE PARA O PACIENTE SILVANO APARECIDO DA SILVA

Código do Serviço / Atividade

4.03 / 863050200 - ATIVIDADE MÉDICA AMBULATORIAL COM RECURSOS PARA REALIZAÇÃO DE EXAMES COMPLEMENTARES

Detalhamento Específico da Construção Civil

Código da Obra		Código ART	

Tributos Federais

PIS		COFINS		IR(R$)		INSS(R$)		CSLL(R$)	

Detalhamento de Valores - Prestador dos Serviços		Outras Retenções	Cálculo do ISSQN devido no Município	
Valor dos Serviços R$	420,00	Natureza Operação	Valor dos Serviços R$	420,00
(-) Desconto Incondicionado		1-Tributação no município	(-) Deduções permitidas em lei	
(-) Desconto Condicionado		Regime especial Tributação	(-) Desconto Incondicionado	
(-) Retenções Federais	0,00	0-Nenhum	Base de Cálculo	420,00
Outras Retenções		Opção Simples Nacional	(x) Alíquota %	2,00
(-) ISS Retido	0,00	2 - Não	ISS a reter:	( ) Sim (X) Não
(=) Valor Líquido R$	420,00	Incentivador Cultura	(=) Valor do ISS: R$	8,40
		2-Não		

Avisos

1- Uma via desta Nota Fiscal será enviada através do e-mail fornecido pelo Tomador dos Serviços.
2- A autenticidade desta Nota Fiscal poderá ser verificada no site, franca.ginfes.com.br com a utilização do Código de Verificação.

Declaro que o serviço a que se refere esta Nota Fiscal, foi recebido em perfeita ordem.

Em, 21 / 01 / 2015

PREFEITURA MUNICIPAL DE JERIQUARA

Rua Jonas Alves Costa, 559
45353315/0001-50 Exercício: 2015

ORDEM DE PAGAMENTO

ORDEM DE PAGAMENTO 00176

DATA: 16/01/2015 VENCTO:29/01/2015 PAGTO: 29/01/2015

Credor..: INSTITUTO NEUROLOGICO DR FRANCA CNPJ: 03.138.268/0001-82 Cod: 3226
Endereço: RUA SALDANHA MARINHO
Cidade..: FRANCA CEP: 14400-410

Discriminação..:
REFERENTE PAGAMENTO DE CONSULTA MEDICA COM O PACIENTE SILVANO APARECIDO DA S ILVA.

Valor **420,00**
(quatrocentos e vinte reais) * * *

PREFEITURA MUNICIPAL DE JERIQUARA

Rua Jonas Alves Costa, 559
45353315/0001-50

NOTA DE EMPENHO

260

NOTA DE EMPENHO Nº **260**	FICHA: 124	DATA: 16/01/2015	REQUISIÇÃO Nº:

LICITAÇÃO: DISPENSA	DOCUMENTO:	VENCIMENTO: 29/01/2015

NOME: YADIRA GONZALEZ DELGADO — 067.831.971-58 — CÓDIGO: 3096
ENDEREÇO: R REALINDO JACINTO MENDONÇA — JERIQUARA

DESCRIÇÃO DO MATERIAL E/OU SERVIÇO	VALOR TOTAL
REFERENTE PAGAMENTO DE AJUDA DE CUSTO/PROGRAMA MAIS MEDICO. 01 TESOURO 310 SAÚDE-GERAL 000 SAÚDE-GERAL	
OR - Ordinario — **SOMA**	**1.200,00**

CÓDIGO	CLASSIFICAÇÃO DA DESPESA EMPENHADA
02	EXECUTIVO
02 04 10	Fundo Municipal de Saúde
3.3.90.36.99	OUTROS SERVIÇOS DE PESSOA FÍSICA
10.301.0150.2085.0000	Administração da Saúde Pública

DOTAÇÃO	EMPENHADO ATÉ A DATA	VALOR DESTE EMPENHO	SALDO ATUAL
160.000,00	9.914,76	1.200,00	148.885,24

VALOR A SER PAGO R$ **1.200,00**

um mil e duzentos reais * * *

PREFEITURA MUNICIPAL DE JERIQUARA

Rua Jonas Alves Costa, 559
45353315/0001-50 Exercício: 2015

ORDEM DE PAGAMENTO

ORDEM DE PAGAMENTO 00254

DATA: 16/01/2015 VENCTO:30/01/2015 PAGTO: 30/01/2015

Credor..: YADIRA GONZALEZ DELGADO CNPJ: 067.831.971-58 Cod: 3096

Endereço: R REALINDO JACINTO MENDONÇA

Cidade..: JERIQUARA CEP: 14450-000

Discriminação..:

REFERENTE PAGAMENTO DE AJUDA DE CUSTO/PROGRAMA MAIS MEDICO.

Valor **1.200,00**

(um mil e duzentos reais) * * *

PREFEITURA MUNICIPAL DE JERIQUARA

Rua Jonas Alves Costa, 559
45353315/0001-50

NOTA DE EMPENHO

193

NOTA DE EMPENHO Nº 193	FICHA: 120	DATA: 16/01/2015	REQUISIÇÃO Nº:
LICITAÇÃO: OUTRO NÃO APLICÁVEL		DOCUMENTO:	VENCIMENTO: 30/01/2015

NOME: FOLHA DE PAGAMENTO — CÓDIGO: 86

ENDEREÇO:

DESCRIÇÃO DO MATERIAL E/OU SERVIÇO	VALOR TOTAL
REFRENTE A fOLHA DE PAGAMENTO DO MÊS 01/2015. 01 TESOURO 310 SAÚDE-GERAL 000 SAÚDE-GERAL	
	SOMA **4.784,99**

OR - Ordinario

CÓDIGO	CLASSIFICAÇÃO DA DESPESA EMPENHADA
02 02 04 10 3.1.90.16.99 10.301.0150.2085.0000	EXECUTIVO Fundo Municipal de Saúde OUTRAS DESPESAS VARIÁVEIS - PESSOAL CIVIL Administração da Saúde Pública

DOTAÇÃO	EMPENHADO ATÉ A DATA	VALOR DESTE EMPENHO	SALDO ATUAL
95.000,00	0,00	4.784,99	90.215,01

VALOR A SER PAGO R$ **4.784,99**

quatro mil, setecentos e oitenta e quatro reais e noventa e nove centavos ********** **********

EMPENHO AUTORIZADO EM 16/01/2015

A DESPESA REFERENTE A ESTE EMPENHO, FOI DEVIDAMENTE PROCESSADA, ENCONTRANDO-SE EM ORDEM PARA PAGAMENTO.

DATA

CONTABILIZADO

DATA

Gustavo Henrique Costa
CONTADOR

ORDEM DE PAGAMENTO. PAGUE-SE:

DATA

Sebastião Henrique Dal Pccolo
ORDENADOR DA DESPESA

DESPESA PAGA EM 30/01/15

BANCO	CONTA	CHEQUE	VALOR
001	106121-6	folha	

Letícia de Paula Almeida
TESOUREIRO

RECIBO

RECEBI(EMOS) O VALOR CONSTANTE DESTE EMPENHO.

NOME:
CNPJ/CPF:

Resumo Contábil

Unidade: 002041 - FUNDO MUNICIPAL DE SAÚDE-GERAL 115

Total a Empenhar	**133.915,85**		
Total de Vencimentos	110.064,90		
Salário Família	209,60		
Outras Deduções	0,00		
Horas Extras (319016)	4.784,99		
Bolsa de Estudo (339018)	0,00		
Despesa/Receita.Extra (PASEP,...)	0,00		
Sal. Maternidade	0,00		
Beneficios Assistenciais	0,00		
Total Bruto	115.059,49		
Total de Descontos	20.902,98		
Total Líquido	94.156,51	Valor Ref. a 13º Salário	0,00
FGTS a Recolher	0,00 →	Valores Sem 13º Salário	0,00

Patronal

Vínculo	Bruto: Patronal Bruto	Deduções: Salário Família	Deduções: Salário Maternidade	Deduções: Outras Deduções	Líquido: Patronal Líquido
31 Servidor regido pelo Regime Jurídico Único (Federa	14.533,03	209,60	0,00	0,00	14.323,43
35 Servidor Público não-efetivo (demissível ad nutum c	4.323,33	0,00	0,00	0,00	4.323,33
Total	18.856,36	209,60	0,00	0,00	18.646,76

Funcionários

Situação	Quantidade
01 - Normal	48
97 - Afastamento sem vencimento/sem remuneração	1
Total	49
Quantidade de trabalhadores processados	49

Proventos

Evento	Descrição	Qtde.	Refer.	Valor	Classificação contábil
001	SALARIO BASE	48	1.440,00	67.871,35	2
002	HS. EXTRAS 50%	14	656,00	4.784,99	2
005	DIFERENCA SALARIO	5	0,00	89,00	2
006	ADICIONAL NOTURNO	2	140,00	1.103,20	2
021	INSALUBRIDADE 20%	27	293,00	4.255,20	2
050	ADICIONAL TEMPO SERVICO	37	78,00	4.936,07	2
051	SEXTA PARTE	6	6,00	1.356,12	2
084	GRATIFICAÇÃO CONTROLE INTERNO	1	50,00	394,00	2
090	GRATIFICAÇÃO PMAC -DEC.1134	37	0,00	25.057,65	1
904	SALARIO FAMILIA	5	8,00	209,60	2
908	1/3 FERIAS	10	300,00	5.079,25	2

Descontos

Evento	Descrição	Qtde.	Refer.	Valor	Classificação contábil
089	REPARAÇÃO DE DANOS EM VEÍCULO	1	0,00	163,62	
114	CONVENIO EMPREST CEF	11	0,00	3.462,51	Receita Extra Despesa Extra
115	CONVÊNIO BANCO DO BRASIL	20	0,00	6.853,95	Receita Extra Despesa Extra
140	FALTAS	1	0,00	76,94	Valor já descontado do Bruto
919	PREVIDENCIA	44	389,00	6.562,98	Receita Extra Despesa Extra
920	IRRF S/ SALARIO	25	315,00	3.859,92	Receita Extra Despesa Extra

Contribuição Previdenciária do Segurado por Vínculo

Vínculo	Valo
31 - Servidor regido pelo Regime Jurídico Único (Federal,Estadual e Municipal) e militar	6.413,4
35 - Servidor Público não-efetivo (demissível ad nutum ou admitido por legislação especial, não regido pela CLT).	149,5
Total	6.562,9

Base de I.R.R.F.	**114.926,83**
Base de F.G.T.S.	**0,00**

Base de Previdência Total	**89.792,2**
Base de Previdência por Vínculo	Valo
31 - Servidor regido pelo Regime Jurídico Único (	69.204,9
35 - Servidor Público não-efetivo (demissível ad nutum ou	20.587,3

ORDEM DE PAGAMENTO 00192

DATA: 16/01/2015 VENCTO:30/01/2015 PAGTO: 30/01/2015

Credor..: FOLHA DE PAGAMENTO CNPJ: Cod: 86

Endereço:

Cidade..: CEP:

Discriminação..:

REFRENTE A fOLHA DE PAGAMENTO DO MÊS 01/2015.

Valor **4.784,99**

(quatro mil, setecentos e oitenta e quatro reais e noventa e nove centavos) * * *

PREFEITURA MUNICIPAL DE JERIQUARA

Rua Jonas Alves Costa, 559
45353315/0001-50

NOTA DE EMPENHO

194

NOTA DE EMPENHO Nº **194**	FICHA: 106	DATA: 16/01/2015	REQUISIÇÃO Nº:
LICITAÇÃO: OUTRO NÃO APLICÁVEL		DOCUMENTO:	VENCIMENTO: 30/01/2015

NOME: FOLHA DE PAGAMENTO — CÓDIGO: 86

ENDEREÇO:

DESCRIÇÃO DO MATERIAL E/OU SERVIÇO	VALOR TOTAL
REFRENTE A fOLHA DE PAGAMENTO DO MÊS 01/2015. 05 TRANSFERÊNCIAS E CONVÊNIOS FEDERAIS-VINCULADOS 300 SAÚDE 002 ATENÇÃO BÁSICA	
OR - Ordinario	**SOMA** **17.188,84**

CÓDIGO	CLASSIFICAÇÃO DA DESPESA EMPENHADA
02	EXECUTIVO
02 04 10	Fundo Municipal de Saúde
3.1.90.11.01	VENCIMENTOS E SALÁRIOS
10.301.0150.2082.0000	Manutenção Atenção Básica-PAB FIXO

DOTAÇÃO	EMPENHADO ATÉ A DATA	VALOR DESTE EMPENHO	SALDO ATUAL
96.000,00	0,00	17.188,84	78.811,16

VALOR A SER PAGO R$ **17.188,84**

dezessete mil, cento e oitenta e oito reais e oitenta e quatro centavos ********** **********

EMPENHO AUTORIZADO EM 16/01/2015

A DESPESA REFERENTE A ESTE EMPENHO, FOI DEVIDAMENTE PROCESSADA, ENCONTRANDO-SE EM ORDEM PARA PAGAMENTO.

DATA

CONTABILIZADO

DATA — Gustavo Henrique Costa, CONTADOR

ORDEM DE PAGAMENTO. PAGUE-SE:

DATA — Sebastião Henrique Dal Pccolo, ORDENADOR DA DESPESA

DESPESA PAGA EM 30/01/15

BANCO	CONTA	CHEQUE	VALOR
001	5088-1	folha	

Letícia de Paula Almeida
TESOUREIRO

RECIBO

RECEBI(EMOS) O VALOR CONSTANTE DESTE EMPENHO.

NOME:
CNPJ/CPF:

PREFEITURA MUNICIPAL DE JERIQUARA

Rua Jonas Alves Costa, 559
45353315/0001-50

NOTA DE EMPENHO

195

NOTA DE EMPENHO Nº 195	FICHA: 106	DATA: 16/01/2015	REQUISIÇÃO Nº:
LICITAÇÃO: OUTRO NÃO APLICÁVEL		DOCUMENTO:	VENCIMENTO: 30/01/2015

NOME: FOLHA DE PAGAMENTO — CÓDIGO: 86

ENDEREÇO:

DESCRIÇÃO DO MATERIAL E/OU SERVIÇO	VALOR TOTAL
REFRENTE A fOLHA DE PAGAMENTO DO MÊS 01/2015. 05 TRANSFERÊNCIAS E CONVÊNIOS FEDERAIS-VINCULADOS 300 SAÚDE 002 ATENÇÃO BÁSICA	
OR - Ordinario	**SOMA** **588,25**

CÓDIGO	CLASSIFICAÇÃO DA DESPESA EMPENHADA
02	EXECUTIVO
02 04 10	Fundo Municipal de Saúde
3.1.90.11.37	GRATIFICAÇÃO POR TEMPO DE SERVIÇO
10.301.0150.2082.0000	Manutenção Atenção Básica-PAB FIXO

DOTAÇÃO	EMPENHADO ATÉ A DATA	VALOR DESTE EMPENHO	SALDO ATUAL
96.000,00	17.188,84	588,25	78.222,91

VALOR A SER PAGO R$ **588,25**

quinhentos e oitenta e oito reais e vinte e cinco centavos ********** ********

EMPENHO AUTORIZADO EM 16/01/2015

A DESPESA REFERENTE A ESTE EMPENHO, FOI DEVIDAMENTE PROCESSADA, ENCONTRANDO-SE EM ORDEM PARA PAGAMENTO.

DATA

CONTABILIZADO

DATA

Gustavo Henrique Costa
CONTADOR

ORDEM DE PAGAMENTO. PAGUE-SE:

DATA

Sebastião Henrique Dal Pccolo
ORDENADOR DA DESPESA

DESPESA PAGA EM 30/01/15

BANCO	CONTA	CHEQUE	VALOR
001	5088-1	bilho	

Letícia de Paula Almeida
TESOUREIRO

RECIBO

RECEBI(EMOS) O VALOR CONSTANTE DESTE EMPENHO.

NOME:
CNPJ/CPF:

PREFEITURA MUNICIPAL DE JERIQUARA

Rua Jonas Alves Costa, 559
45353315/0001-50

NOTA DE EMPENHO

196

NOTA DE EMPENHO Nº **196**	FICHA: 106	DATA: 16/01/2015	REQUISIÇÃO Nº:
LICITAÇÃO: OUTRO NÃO APLICÁVEL		DOCUMENTO:	VENCIMENTO: 30/01/2015

NOME: FOLHA DE PAGAMENTO — CÓDIGO: 86

ENDEREÇO:

DESCRIÇÃO DO MATERIAL E/OU SERVIÇO	VALOR TOTAL
REFRENTE A fOLHA DE PAGAMENTO DO MÊS 01/2015. 05 TRANSFERÊNCIAS E CONVÊNIOS FEDERAIS-VINCULADOS 300 SAÚDE 002 ATENÇÃO BÁSICA	
OR - Ordinario	**SOMA** **1.607,52**

CÓDIGO	CLASSIFICAÇÃO DA DESPESA EMPENHADA
02	EXECUTIVO
02 04 10	Fundo Municipal de Saúde
3.1.90.11.45	FÉRIAS - ABONO CONSTITUCIONAL
10.301.0150.2082.0000	Manutenção Atenção Básica-PAB FIXO

DOTAÇÃO	EMPENHADO ATÉ A DATA	VALOR DESTE EMPENHO	SALDO ATUAL
96.000,00	17.777,09	1.607,52	76.615,39

VALOR A SER PAGO R$ **1.607,52**

um mil, seiscentos e sete reais e cinquenta e dois centavos ********** **********

EMPENHO AUTORIZADO EM 16/01/2015

A DESPESA REFERENTE A ESTE EMPENHO, FOI DEVIDAMENTE PROCESSADA, ENCONTRANDO-SE EM ORDEM PARA PAGAMENTO.

DATA

CONTABILIZADO

DATA

Gustavo Henrique Costa
CONTADOR

ORDEM DE PAGAMENTO. PAGUE-SE:

DATA

Sebastião Henrique Dal Pccolo
ORDENADOR DA DESPESA

DESPESA PAGA EM 30/01/15

BANCO	CONTA	CHEQUE	VALOR
001	5088-1	folha	

Letícia de Paula Almeida
TESOUREIRO

RECIBO

RECEBI(EMOS) O VALOR CONSTANTE DESTE EMPENHO.

NOME:
CNPJ/CPF:

Resumo Contábil

27/01/2015 15:44:18

Unidade: 002042 - FUNDO MUN. SAÚDE-ATENSÃO BASIC 123

Total a Empenhar	**22.446,09**		
Total de Vencimentos	19.384,61		
Salário Família	0,00		
Outras Deduções	0,00		
Horas Extras (319016)	0,00		
Bolsa de Estudo (339018)	0,00		
Despesa/Receita.Extra (PASEP,...)	0,00		
Sal. Maternidade	0,00		
Beneficios Assistenciais	0,00		
Total Bruto	19.384,61		
Total de Descontos	4.249,69		
Total Líquido	15.134,92	Valor Ref. a 13º Salário	0,00
FGTS a Recolher	0,00 →	Valores Sem 13º Salário	0,00

Patronal

	Bruto	Deduções			Líquido
Vínculo	Patronal Bruto	Salário Família	Salário Maternidade	Outras Deduções	Patronal Líquido
31 Servidor regido pelo Regime Jurídico Único (Federa	3.061,48	0,00	0,00	0,00	3.061,48
Total	3.061,48	0,00	0,00	0,00	3.061,48

Funcionários

Situação	Quantidade
01 - Normal	7
Total	7
Quantidade de trabalhadores processados	7

Proventos

Evento	Descrição	Qtde.	Refer.	Valor	Classificação contábil
001	SALARIO BASE	7	210,00	11.594,71	2
021	INSALUBRIDADE 20%	5	24,00	788,00	2
050	ADICIONAL TEMPO SERVICO	6	7,00	588,25	2
090	GRATIFICAÇÃO PMAC -DEC.1134	6	0,00	4.806,13	1
908	1/3 FERIAS	3	90,00	1.607,52	2

Descontos

Evento	Descrição	Qtde.	Refer.	Valor	Classificação contábil
114	CONVENIO EMPREST CEF	3	0,00	1.230,88	Receita Extra Despesa Extra
115	CONVÊNIO BANCO DO BRASIL	3	0,00	958,66	Receita Extra Despesa Extra
919	PREVIDENCIA	7	68,00	1.464,46	Receita Extra Despesa Extra
920	IRRF S/ SALARIO	5	67,50	595,69	Receita Extra Despesa Extra

Contribuição Previdenciária do Segurado por Vínculo

Vínculo	Valor
31 - Servidor regido pelo Regime Jurídico Único (Federal,Estadual e Municipal) e militar	1.464,46
Total	1.464,46

Base de I.R.R.F.	**19.384,61**
Base de F.G.T.S.	**0,00**

Base de Previdência Total	**14.578,48**
Base de Previdência por Vínculo	Valor
31 - Servidor regido pelo Regime Jurídico Único (	14.578,48

Data Pagamento: 15/01/2015 - Folha Mensal

Unidade: 002042 - FUNDO MUN. SAÚDE-ATENSÃO BASIC

Matrícula	Nome do Trabalhador	Admissão	Cargo
7000-1	ADRIANA RAQUEL COIMBRA	04/01/2008	1009 - AUXILIAR DE ENFERMAGEM

P	001	SALARIO BASE	30.00D	1.581,21	D	114	CONVENIO EMPREST CEF	1.00	511,39
P	021	INSALUBRIDADE 20%	1.00	157,60	D	919	PREVIDENCIA	9.00	163,60
P	050	ADICIONAL TEMPO SERVICO	1.00	79,06					

Base FGTS	Valor FGTS	Base Prev.	Base IRRF	Proventos	Descontos	Líquido
0,00	0,00	1.817,87	1.817,87	1.817,87	674,99	1.142,88

Matrícula	Nome do Trabalhador	Admissão	Cargo
7923-1	AMANDA OLIVEIRA SENE	05/09/2014	4191 - CIRURGIÃO DENTISTA (ESF)

P	001	SALARIO BASE	30.00D	1.664,67	D	919	PREVIDENCIA	9.00	149,82
P	090	GRATIFICAÇÃO PMAC -DEC.1134	1.00	686,59	D	920	IRRF S/ SALARIO	7.50	31,03

Base FGTS	Valor FGTS	Base Prev.	Base IRRF	Proventos	Descontos	Líquido
0,00	0,00	1.664,67	2.351,26	2.351,26	180,85	2.170,41

Matrícula	Nome do Trabalhador	Admissão	Cargo
7250-1	DILMA MARIA PEREIRA	18/04/2008	1002 - ATENDENTE

P	001	SALARIO BASE	30.00D	789,04	D	114	CONVENIO EMPREST CEF	1.00	216,67
P	050	ADICIONAL TEMPO SERVICO	1.00	39,45	D	115	CONVÊNIO BANCO DO BRASIL	1.00	41,76
P	090	GRATIFICAÇÃO PMAC -DEC.1134	1.00	686,59	D	919	PREVIDENCIA	8.00	88,37
P	908	1/3 FERIAS	30 D	276,16					

Base FGTS	Valor FGTS	Base Prev.	Base IRRF	Proventos	Descontos	Líquido
0,00	0,00	1.104,65	1.791,24	1.791,24	346,80	1.444,44

Matrícula	Nome do Trabalhador	Admissão	Cargo
6010-1	JULIANA SARRETA LUCINDO	05/06/2006	1058 - ENFERMEIRO PADRAO

P	001	SALARIO BASE	30.00D	2.562,25	D	115	CONVÊNIO BANCO DO BRASIL	1.00	409,44
P	021	INSALUBRIDADE 20%	1.00	157,60	D	919	PREVIDENCIA	11.00	313,27
P	050	ADICIONAL TEMPO SERVICO	1.00	128,11	D	920	IRRF S/ SALARIO	22.50	276,31
P	090	GRATIFICAÇÃO PMAC -DEC.1134	1.00	1.373,18					

Base FGTS	Valor FGTS	Base Prev.	Base IRRF	Proventos	Descontos	Líquido
0,00	0,00	2.847,96	4.221,14	4.221,14	999,02	3.222,12

Matrícula	Nome do Trabalhador	Admissão	Cargo
6880-1	LANCARDINA DE LOURDES SILVA	03/12/2007	1062 - TECNICO EM ENFERMAGEM

P	001	SALARIO BASE	30.00D	1.581,21	D	115	CONVÊNIO BANCO DO BRASIL	1.00	507,46
P	021	INSALUBRIDADE 20%	1.00	157,60	D	919	PREVIDENCIA	9.00	163,60
P	050	ADICIONAL TEMPO SERVICO	1.00	79,06	D	920	IRRF S/ SALARIO	7.50	41,48
P	090	GRATIFICAÇÃO PMAC -DEC.1134	1.00	686,59					

Base FGTS	Valor FGTS	Base Prev.	Base IRRF	Proventos	Descontos	Líquido
0,00	0,00	1.817,87	2.504,46	2.504,46	712,54	1.791,92

Matrícula	Nome do Trabalhador	Admissão	Cargo
6990-1	LUCIANA PEREIRA DA SILVA	04/01/2008	1062 - TECNICO EM ENFERMAGEM

P	001	SALARIO BASE	30.00D	1.581,21	D	114	CONVENIO EMPREST CEF	1.00	502,82
P	021	INSALUBRIDADE 20%	1.00	157,60	D	919	PREVIDENCIA	11.00	266,62
P	050	ADICIONAL TEMPO SERVICO	1.00	79,06	D	920	IRRF S/ SALARIO	15.00	91,54
P	090	GRATIFICAÇÃO PMAC -DEC.1134	1.00	686,59					
P	908	1/3 FERIAS	30 D	605,95					

Base FGTS	Valor FGTS	Base Prev.	Base IRRF	Proventos	Descontos	Líquido
0,00	0,00	2.423,82	3.110,41	3.110,41	860,98	2.249,43

Matrícula	Nome do Trabalhador	Admissão	Cargo
3070-1	MADALENA OLIVEIRA SARRETA	01/03/2000	1024 - FISIOTERAPEUTA

P	001	SALARIO BASE	30.00D	1.835,12	D	919	PREVIDENCIA	11.00	319,18
P	021	INSALUBRIDADE 20%	20.00	157,60	D	920	IRRF S/ SALARIO	15.00	155,33

Data Pagamento: 15/01/2015 - Folha Mensal

Unidade: 002042 - FUNDO MUN. SAÚDE-ATENSÃO BASIC

P	050	ADICIONAL TEMPO SERVICO	2.00	183,51
P	090	GRATIFICAÇÃO PMAC -DEC.1134	1.00	686,59
P	908	1/3 FERIAS	30 D	725,41

Base FGTS	Valor FGTS	Base Prev.	Base IRRF	Proventos	Descontos	Líquido
0,00	0,00	2.901,64	3.588,23	3.588,23	474,51	3.113,72

Total Unidade: 7

Base FGTS	Valor FGTS	Base Prev.	Base IRRF	Proventos	Descontos	Líquido
0,00	0,00	14.578,48	19.384,61	19.384,61	4.249,69	15.134,92

PREFEITURA MUNICIPAL DE JERIQUARA

Rua Jonas Alves Costa, 559
45353315/0001-50 Exercício: 2015

ORDEM DE PAGAMENTO

ORDEM DE PAGAMENTO 00193

DATA: 16/01/2015 VENCTO:30/01/2015 PAGTO: 30/01/2015

Credor..: FOLHA DE PAGAMENTO CNPJ: Cod: 86

Endereço:

Cidade..: CEP:

Discriminação..:

REFRENTE A fOLHA DE PAGAMENTO DO MÊS 01/2015.

Valor **19.384,61**

(dezenove mil, trezentos e oitenta e quatro reais e sessenta e um centavos) * * *

PREFEITURA MUNICIPAL DE JERIQUARA

Rua Jonas Alves Costa, 559
45353315/0001-50

NOTA DE EMPENHO

197

NOTA DE EMPENHO Nº 197	FICHA: 127	DATA: 16/01/2015	REQUISIÇÃO Nº:
LICITAÇÃO: OUTRO NÃO APLICÁVEL		DOCUMENTO:	VENCIMENTO: 30/01/2015

NOME: FOLHA DE PAGAMENTO — CÓDIGO: 86

ENDEREÇO:

DESCRIÇÃO DO MATERIAL E/OU SERVIÇO	VALOR TOTAL
REFRENTE A fOLHA DE PAGAMENTO DO MÊS 01/2015. 05 TRANSFERÊNCIAS E CONVÊNIOS FEDERAIS-VINCULADOS 300 SAÚDE 002 ATENÇÃO BÁSICA	
OR - Ordinario	**SOMA** **18.967,79**

CÓDIGO	CLASSIFICAÇÃO DA DESPESA EMPENHADA
02	EXECUTIVO
02 04 10	Fundo Municipal de Saúde
3.1.90.11.01	VENCIMENTOS E SALÁRIOS
10.301.0150.2086.0000	Manutenção do PSF

DOTAÇÃO	EMPENHADO ATÉ A DATA	VALOR DESTE EMPENHO	SALDO ATUAL
297.000,00	0,00	18.967,79	278.032,21

VALOR A SER PAGO R$ **18.967,79**

dezoito mil, novecentos e sessenta e sete reais e setenta e nove centavos ********** **********

EMPENHO AUTORIZADO EM 16/01/2015

A DESPESA REFERENTE A ESTE EMPENHO, FOI DEVIDAMENTE PROCESSADA, ENCONTRANDO-SE EM ORDEM PARA PAGAMENTO.

DATA

CONTABILIZADO

DATA

Gustavo Henrique Costa
CONTADOR

ORDEM DE PAGAMENTO. PAGUE-SE:

DATA

Sebastião Henrique Dal Pccolo
ORDENADOR DA DESPESA

DESPESA PAGA EM 30/01/15

BANCO	CONTA	CHEQUE	VALOR
001	5088-1	folha	

Letícia de Paula Almeida
TESOUREIRO

RECIBO

RECEBI(EMOS) O VALOR CONSTANTE DESTE EMPENHO.

NOME:
CNPJ/CPF:

PREFEITURA MUNICIPAL DE JERIQUARA

Rua Jonas Alves Costa, 559
45353315/0001-50

NOTA DE EMPENHO

198

NOTA DE EMPENHO Nº **198**	FICHA: 127	DATA: 16/01/2015	REQUISIÇÃO Nº:
LICITAÇÃO: OUTRO NÃO APLICÁVEL		DOCUMENTO:	VENCIMENTO: 30/01/2015

NOME: FOLHA DE PAGAMENTO — CÓDIGO: 86

ENDEREÇO:

DESCRIÇÃO DO MATERIAL E/OU SERVIÇO	VALOR TOTAL
REFRENTE A fOLHA DE PAGAMENTO DO MÊS 01/2015. 05 TRANSFERÊNCIAS E CONVÊNIOS FEDERAIS-VINCULADOS 300 SAÚDE 002 ATENÇÃO BÁSICA	
OR - Ordinario	**SOMA** **512,45**

CÓDIGO	CLASSIFICAÇÃO DA DESPESA EMPENHADA
02	EXECUTIVO
02 04 10	Fundo Municipal de Saúde
3.1.90.11.37	GRATIFICAÇÃO POR TEMPO DE SERVIÇO
10.301.0150.2086.0000	Manutenção do PSF

DOTAÇÃO	EMPENHADO ATÉ A DATA	VALOR DESTE EMPENHO	SALDO ATUAL
297.000,00	18.967,79	512,45	277.519,76

VALOR A SER PAGO R$ **512,45**

quinhentos e doze reais e quarenta e cinco centavos ********** ********

EMPENHO AUTORIZADO EM 16/01/2015

A DESPESA REFERENTE A ESTE EMPENHO, FOI DEVIDAMENTE PROCESSADA, ENCONTRANDO-SE EM ORDEM PARA PAGAMENTO.

DATA

CONTABILIZADO

DATA

Gustavo Henrique Costa
CONTADOR

ORDEM DE PAGAMENTO. PAGUE-SE:

DATA

Sebastião Henrique Dal Pccolo
ORDENADOR DA DESPESA

DESPESA PAGA EM 30/01/15

BANCO	CONTA	CHEQUE	VALOR
001	5088-1	folha	

Letícia de Paula Almeida
TESOUREIRO

RECIBO

RECEBI(EMOS) O VALOR CONSTANTE DESTE EMPENHO.

NOME:
CNPJ/CPF:

PREFEITURA MUNICIPAL DE JERIQUARA

Rua Jonas Alves Costa, 559
45353315/0001-50

NOTA DE EMPENHO

199

NOTA DE EMPENHO Nº **199**	FICHA: 127	DATA: 16/01/2015	REQUISIÇÃO Nº:
LICITAÇÃO: OUTRO NÃO APLICÁVEL		DOCUMENTO:	VENCIMENTO: 30/01/2015

NOME: FOLHA DE PAGAMENTO — CÓDIGO: 86

ENDEREÇO:

DESCRIÇÃO DO MATERIAL E/OU SERVIÇO	VALOR TOTAL
REFRENTE A fOLHA DE PAGAMENTO DO MÊS 01/2015. 05 TRANSFERÊNCIAS E CONVÊNIOS FEDERAIS-VINCULADOS 300 SAÚDE 002 ATENÇÃO BÁSICA	
OR - Ordinario	**SOMA** **521,89**

CÓDIGO	CLASSIFICAÇÃO DA DESPESA EMPENHADA
02	EXECUTIVO
02 04 10	Fundo Municipal de Saúde
3.1.90.11.45	FÉRIAS - ABONO CONSTITUCIONAL
10.301.0150.2086.0000	Manutenção do PSF

DOTAÇÃO	EMPENHADO ATÉ A DATA	VALOR DESTE EMPENHO	SALDO ATUAL
297.000,00	19.480,24	521,89	276.997,87

VALOR A SER PAGO R$ **521,89**

quinhentos e vinte e um reais e oitenta e nove centavos * * *

Resumo Contábil

123

Unidade: 002046 - FUNDO MUN SAÚDE-PSF

Total a Empenhar	**22.236,40**		
Total de Vencimentos	20.002,13		
Salário Família	52,40		
Outras Deduções	0,00		
Horas Extras (319016)	0,00		
Bolsa de Estudo (339018)	0,00		
Despesa/Receita.Extra (PASEP,...)	0,00		
Sal. Maternidade	0,00		
Beneficios Assistenciais	0,00		
Total Bruto	20.054,53		
Total de Descontos	3.727,74		
Total Líquido	16.326,79	Valor Ref. a 13º Salário	0,00
FGTS a Recolher	0,00 →	Valores Sem 13º Salário	0,00

Patronal

	Bruto	Deduções			Líquido
Vínculo	Patronal Bruto	Salário Família	Salário Maternidade	Outras Deduções	Patronal Líquido
31 Servidor regido pelo Regime Jurídico Único (Federa	2.181,87	52,40	0,00	0,00	2.129,47
Total	2.181,87	52,40	0,00	0,00	2.129,47

Funcionários

Situação	Quantidade
01 - Normal	7
Total	7
Quantidade de trabalhadores processados	7

Proventos

Evento	Descrição	Qtde.	Refer.	Valor	Classificação contábil
001	SALARIO BASE	7	210,00	9.040,33	2
021	INSALUBRIDADE 20%	2	21,00	315,20	2
050	ADICIONAL TEMPO SERVICO	1	4,00	512,45	2
090	GRATIFICAÇÃO PMAC -DEC.1134	7	0,00	9.612,26	1
904	SALARIO FAMILIA	2	2,00	52,40	2
908	1/3 FERIAS	1	30,00	521,89	2

Descontos

Evento	Descrição	Qtde.	Refer.	Valor	Classificação contábil
114	CONVENIO EMPREST CEF	4	0,00	866,10	Receita Extra Despesa Extra
115	CONVÊNIO BANCO DO BRASIL	3	0,00	1.209,09	Receita Extra Despesa Extra
919	PREVIDENCIA	7	60,00	949,03	Receita Extra Despesa Extra
920	IRRF S/ SALARIO	7	75,00	703,52	Receita Extra Despesa Extra

Contribuição Previdenciária do Segurado por Vínculo

Vínculo	Valor
31 - Servidor regido pelo Regime Jurídico Único (Federal,Estadual e Municipal) e militar	949,03
Total	949,03

Base de I.R.R.F.	**20.002,13**
Base de F.G.T.S.	**0,00**

Base de Previdência Total	**10.389,87**
Base de Previdência por Vínculo	Valor
31 - Servidor regido pelo Regime Jurídico Único (	10.389,87

Data Pagamento: 15/01/2015 - Folha Mensal

Unidade: 002046 - FUNDO MUN SAÚDE-PSF

Matrícula	Nome do Trabalhador	Admissão	Cargo
7759-1	APARECIDA SANDRA DE OLIVEIRA CUNHA	17/09/2010	1053 - AGENTE COMUNITARIOS DE SAUDE

P	001	SALARIO BASE	30.00D	1.014,00	D	114	CONVENIO EMPREST CEF	1.00	266,54
P	090	GRATIFICAÇÃO PMAC -DEC.1134	1.00	1.373,18	D	919	PREVIDENCIA	8.00	81,12
P	904	SALARIO FAMILIA	1.00	26,20	D	920	IRRF S/ SALARIO	7.50	38,87

Base FGTS	Valor FGTS	Base Prev.	Base IRRF	Proventos	Descontos	Líquido
0,00	0,00	1.014,00	2.387,18	2.413,38	386,53	2.026,85

Matrícula	Nome do Trabalhador	Admissão	Cargo
7758-1	CLAUDIA APARECIDA DE SOUZA	17/09/2010	1058 - ENFERMEIRO PADRAO

P	001	SALARIO BASE	30.00D	2.562,25	D	115	CONVÊNIO BANCO DO BRASIL	1.00	705,79
P	021	INSALUBRIDADE 20%	1.00	157,60	D	919	PREVIDENCIA	11.00	355,55
P	050	ADICIONAL TEMPO SERVICO	4.00	512,45	D	920	IRRF S/ SALARIO	22.50	353,27
P	090	GRATIFICAÇÃO PMAC -DEC.1134	1.00	1.373,18					

Base FGTS	Valor FGTS	Base Prev.	Base IRRF	Proventos	Descontos	Líquido
0,00	0,00	3.232,30	4.605,48	4.605,48	1.414,61	3.190,87

Matrícula	Nome do Trabalhador	Admissão	Cargo
7762-1	ELISANGELA APARECIDA FREITAS	17/09/2010	1053 - AGENTE COMUNITARIOS DE SAUDE

P	001	SALARIO BASE	30.00D	1.014,00	D	114	CONVENIO EMPREST CEF	1.00	166,23
P	090	GRATIFICAÇÃO PMAC -DEC.1134	1.00	1.373,18	D	919	PREVIDENCIA	8.00	81,12
					D	920	IRRF S/ SALARIO	7.50	38,87

Base FGTS	Valor FGTS	Base Prev.	Base IRRF	Proventos	Descontos	Líquido
0,00	0,00	1.014,00	2.387,18	2.387,18	286,22	2.100,96

Matrícula	Nome do Trabalhador	Admissão	Cargo
7817-1	ISABEL MARIA BATISTA	18/07/2011	1070 - TECNICO EM ENFERMAGEM (PSF)

P	001	SALARIO BASE	30.00D	1.408,08	D	115	CONVÊNIO BANCO DO BRASIL	1.00	226,78
P	021	INSALUBRIDADE 20%	20.00	157,60	D	919	PREVIDENCIA	9.00	187,88
P	090	GRATIFICAÇÃO PMAC -DEC.1134	1.00	1.373,18	D	920	IRRF S/ SALARIO	15.00	155,90
P	908	1/3 FERIAS	30 D	521,89					

Base FGTS	Valor FGTS	Base Prev.	Base IRRF	Proventos	Descontos	Líquido
0,00	0,00	2.087,57	3.460,75	3.460,75	570,56	2.890,19

Matrícula	Nome do Trabalhador	Admissão	Cargo
7760-1	KEILA AUGUSTA NOGUEIRA	17/09/2010	1053 - AGENTE COMUNITARIOS DE SAUDE

P	001	SALARIO BASE	30.00D	1.014,00	D	114	CONVENIO EMPREST CEF	1.00	267,16
P	090	GRATIFICAÇÃO PMAC -DEC.1134	1.00	1.373,18	D	919	PREVIDENCIA	8.00	81,12
P	904	SALARIO FAMILIA	1.00	26,20	D	920	IRRF S/ SALARIO	7.50	38,87

Base FGTS	Valor FGTS	Base Prev.	Base IRRF	Proventos	Descontos	Líquido
0,00	0,00	1.014,00	2.387,18	2.413,38	387,15	2.026,23

Matrícula	Nome do Trabalhador	Admissão	Cargo
7761-1	PATRICIA APARECIDA VIEIRA SILVA	17/09/2010	1053 - AGENTE COMUNITARIOS DE SAUDE

P	001	SALARIO BASE	30.00D	1.014,00	D	115	CONVÊNIO BANCO DO BRASIL	1.00	276,52
P	090	GRATIFICAÇÃO PMAC -DEC.1134	1.00	1.373,18	D	919	PREVIDENCIA	8.00	81,12
					D	920	IRRF S/ SALARIO	7.50	38,87

Base FGTS	Valor FGTS	Base Prev.	Base IRRF	Proventos	Descontos	Líquido
0,00	0,00	1.014,00	2.387,18	2.387,18	396,51	1.990,67

Matrícula	Nome do Trabalhador	Admissão	Cargo
7897-1	THALYTA VERONICA DA SILVA	01/11/2013	1053 - AGENTE COMUNITARIOS DE SAUDE

P	001	SALARIO BASE	30.00D	1.014,00	D	114	CONVENIO EMPREST CEF	1.00	166,17
P	090	GRATIFICAÇÃO PMAC -DEC.1134	1.00	1.373,18	D	919	PREVIDENCIA	8.00	81,12
					D	920	IRRF S/ SALARIO	7.50	38,87

Data Pagamento: 15/01/2015 - Folha Mensal

Unidade: 002046 - FUNDO MUN SAÚDE-PSF

Base FGTS	Valor FGTS	Base Prev.	Base IRRF	Proventos	Descontos	Líquido
0,00	0,00	1.014,00	2.387,18	2.387,18	286,16	2.101,02

Total Unidade: 7

Base FGTS	Valor FGTS	Base Prev.	Base IRRF	Proventos	Descontos	Líquido
0,00	0,00	10.389,87	20.002,13	20.054,53	3.727,74	16.326,79

PREFEITURA MUNICIPAL DE JERIQUARA

Rua Jonas Alves Costa, 559
45353315/0001-50 Exercício: 2015

ORDEM DE PAGAMENTO

ORDEM DE PAGAMENTO 00194

DATA: 16/01/2015 VENCTO:30/01/2015 PAGTO: 30/01/2015

Credor..: FOLHA DE PAGAMENTO CNPJ: Cod: 86

Endereço:

Cidade..: CEP:

Discriminação..:

REFRENTE A fOLHA DE PAGAMENTO DO MÊS 01/2015.

Valor **20.002,13**

(vinte mil e dois reais e treze centavos) * * *

PREFEITURA MUNICIPAL DE JERIQUARA

Rua Jonas Alves Costa, 559
45353315/0001-50

NOTA DE EMPENHO

84

NOTA DE EMPENHO Nº 84	FICHA: 123	DATA: 05/01/2015	REQUISIÇÃO Nº:
LICITAÇÃO: OUTRO NÃO APLICÁVEL		DOCUMENTO: NOTA FISCAL Nº	VENCIMENTO: 26/01/2015

NOME: COMERCIAL AUTOMOTIVA S.A — 45.987.005/0017-55 — CÓDIGO: 1895
ENDEREÇO: AV. BRASIL, 566 — FRANCA

DESCRIÇÃO DO MATERIAL E/OU SERVIÇO	VALOR TOTAL
REFERENTE PAGAMENTO PELO FORNECIMENTO DE PNEUS. 01 TESOURO 310 SAÚDE-GERAL 000 SAÚDE-GERAL	
OR - Ordinario	**SOMA** **1.668,00**

CÓDIGO	CLASSIFICAÇÃO DA DESPESA EMPENHADA
02	EXECUTIVO
02 04 10	Fundo Municipal de Saúde
3.3.90.30.39	MATERIAL PARA MANUTENÇÃO DE VEÍCULOS
10.301.0150.2085.0000	Administração da Saúde Pública

DOTAÇÃO	EMPENHADO ATÉ A DATA	VALOR DESTE EMPENHO	SALDO ATUAL
500.000,00	0,00	1.668,00	498.332,00

VALOR A SER PAGO R$ **1.668,00**

um mil, seiscentos e sessenta e oito reais ********** ******

EMPENHO AUTORIZADO EM 05/01/2015

A DESPESA REFERENTE A ESTE EMPENHO, FOI DEVIDAMENTE PROCESSADA, ENCONTRANDO-SE EM ORDEM PARA PAGAMENTO.

DATA

CONTABILIZADO

DATA — Gustavo Henrique Costa, CONTADOR

ORDEM DE PAGAMENTO. PAGUE-SE:

DATA — Sebastião Henrique Dal Pccolo, ORDENADOR DA DESPESA

DESPESA PAGA EM 27/01/15

BANCO	CONTA	CHEQUE	VALOR
001	106121-6	853570	

Letícia de Paula Almeida
TESOUREIRO

RECIBO

RECEBI(EMOS) O VALOR CONSTANTE DESTE EMPENHO.

NOME:
CNPJ/CPF:

PREFEITURA MUNICIPAL DE JERIQUARA
Rua Jonas Alves Costa, 559
CNPJ : 45353315/0001-50

PEDIDO DE COMPRA

Autorizado por :
Data : 05/01/2015

Pedido	Data Pedido	Data Entrega
00010/15	05/01/2015	05/01/2015

Fornecedor COMERCIAL AUTOMOTIVA S.A
Endereço: AV. BRASIL, 566
FRANCA

Nº:

COD: 1895
CNPJ: 45.987.005/0017-55

Prod	Discr.	Unid	Quant	$ Unit	Centro de Custo	Valor
039.021.090	PNEU 205X70 R15	UN	4	417,00	AMBULANCIA DUCATO	1.668,00
TOTAL PEDIDO						1.668,00

Reserva(s):
Empenho(s):

Obs.:

Interessado \ Responsável

Ana Carolina Ferreira de Souza
Almoxarife

RECEBI(EMOS) DE COMERCIAL AUTOMOTIVA S.A. A(S) MERCADORIA(S) CONSTANTES NA NF-e INDICADA AO LADO

DATA DO RECEBIMENTO	IDENTIFICAÇÃO E ASSINATURA DO RECEBEDOR

NF-E
Nº 42587
SÉRIE 1

COMERCIAL AUTOMOTIVA S.A.
AVENIDA BRASIL,566
CIDADE NOVA
FRANCA SP
CEP: 14401-240
FONE: 1637212177

DANFE

Documento Auxiliar da Nota Fiscal Eletrônica

0 - ENTRADA
1 - SAÍDA [1]

Nº 42587
SÉRIE 1
FOLHA 1 / 1

CHAVE DE ACESSO
3515 0145 9870 0500 1755 5500 1000 0425 8711 6496 7566

Consulta de autenticidade no portal nacional da NF-e www.nfe.fazenda.gov.br/portal ou no site da Sefaz Autorizadora

NATUREZA DA OPERAÇÃO			
Lan.ef.dec.emis.doc.fis.rel.op.pr.reg.equip.CF			
INSCRIÇÃO ESTADUAL	INSCRIÇÃO ESTADUAL SUBST. TRIBUTÁRIA	CNPJ	PROTOCOLO DE AUTORIZAÇÃO DE USO
310039941115		45.987.005/0017-55	135150002927450 05/01/2015 10:06:18

DESTINATÁRIO/REMETENTE

NOME / RAZÃO SOCIAL			CNPJ/CPF	DATA DE EMISSÃO
PREFEITURA M DE JERIQUARA			45.353.315/0001-50	05/01/2015
ENDEREÇO	NRO	BAIRRO/DISTRITO		DATA DE ENTRADA/SAÍDA
R JONAS ALVES COSTA	00559	CENTRO		05/01/2015
MUNICÍPIO	CEP / FONE/FAX	UF / INSCRIÇÃO ESTADUAL		HORA DE SAÍDA
JERIQUARA	14450-000 / 31341256	SP / ISENTO		10:05:48

FATURA / DUPLICATA

NÚMERO	VENCIMENTO	VALOR	NÚMERO	VENCIMENTO	VALOR	NÚMERO	VENCIMENTO	VALOR
000001	05/02/2015	834,00						
0000000002	05/03/2015	834,00						

CÁLCULO DO IMPOSTO

BASE DE CÁLCULO DO ICMS	VALOR DO ICMS	BASE CÁLCULO ICMS SUBSTITUIÇÃO	VALOR DO ICMS SUBSTITUIÇÃO	VALOR TOTAL DOS PRODUTOS
0,00	0,00	0,00	0,00	1.668,00

VALOR DO FRETE	VALOR DO SEGURO	DESCONTO	OUTRAS DESPESAS ACESSÓRIAS	VALOR TOTAL DO IPI	VALOR TOTAL DA NOTA
0,00	0,00	0,00	0,00	0,00	1.668,0

TRANSPORTADOR / VOLUMES TRANSPORTADOS

NOME / RAZÃO SOCIAL	FRETE POR CONTA	CÓDIGO ANTT	PLACA DO VEÍCULO	UF	CNPJ / CPF
	0 - Emitente				

ENDEREÇO	MUNICÍPIO	UF	INSCRIÇÃO ESTADUAL

QUANTIDADE	ESPÉCIE	MARCA	NUMERO	PESO BRUTO	PESO LÍQUIDO
4	SOLT/MONT			55,880	55,88

DADOS DO PRODUTO / SERVIÇOS

CÓD. PROD.	DESCRIÇÃO DOS PRODUTOS / SERVIÇOS	NCM/SH	CST	CFOP	UN	QUANTIDADE	V. UNITÁRIO	V. TOTAL	BC ICMS	V. ICMS	V. IPI	ALÍQUOTA ICMS	ALÍQUOTA IPI
430561	100885 PNEU 205/70R15 106/104R G32 CARGO	40112090	590	5929	UN	4.0000	417,0000	1.668,00	0,00	0,00		0,00	

CÁLCULO DO ISSQN

INSCRIÇÃO MUNICIPAL	VALOR TOTAL DOS SERVIÇOS	BASE DE CÁLCULO DO ISSQN	VALOR DO ISSQN
27167			

DADOS ADICIONAIS

INFORMAÇÕES COMPLEMENTARES

MD-5: DAE7F85F3D92C03C9A 6A40366C4569B0 Sujeito a Sub Trib conf Conv 92 de 2011 Prot 101 de 08Prot 22 de 08 Prot 24 de 09 Prot 36 de 04 Prot 41 de 08Prot 46 de 11 Prot 97 de 10 Conv 110 de 2007 Conv 110 de 2007IPI Nao TributadaAliq zero de COFINS conf Lei n 10485 de 3 de julho de 2002 Aliq zero de PIS conf Lei n 10485 de 3 de julho de 2002
V.0170852A0-PAULO CESA Placa:FJT5770 BD01 Resp.Lib:085 Req.: Cliente
0000000410367 Veic.:DUCATO /2013 Km:05 8380
optou por nao deixar os pneus para a correta destinacao ambiental
Tributacao feita pelo Cupom Fiscal No. 037224 Caixa No. 001 Tx.Atr 3,90% Bloq.
Numero Pedido: 42840 - Modelo: 55. Itinerario:-. Val.Aprox.Tributos:542,93 (32,55%)
Fonte: IBPT.

RESERVADO AO FISCO

DPASCHOAL
Economia Verde
Fundação EDUCAR DPASCHOAL

28/01/2015 - BANCO DO BRASIL - 12:04:31
694918471 0099

COMPROVANTE DE PAGAMENTO DE TITULOS

BANCO SANTANDER BANESPA S.A.

03399099883117410000378292101017163580000093200

DATA DO PAGAMENTO	28/01/2015
VALOR DO DOCUMENTO	932,00
VALOR COBRADO	932,00

NR.AUTENTICACAO 9.6F5.7D4.6AA.483.268

LEIA NO VERSO COMO CONSERVAR ESTE DOCUMENTO, ENTRE OUTRAS INFORMACOES.

28/01/2015 - BANCO DO BRASIL - 12:04:30
694918471 0098

COMPROVANTE DE PAGAMENTO DE TITULOS

BANCO SANTANDER BANESPA S.A.

03399099883117410000378291301014263300000093200
DATA DO PAGAMENTO 28/01/2015
VALOR DO DOCUMENTO 932,00
VALOR COBRADO 932,00

NR.AUTENTICACAO 3.DDC.699.6FF.FAD.542
LEIA NO VERSO COMO CONSERVAR ESTE DOCUMENTO,
ENTRE OUTRAS INFORMACOES.

Santander S.A. | 033-7 | RECIBO DO PAGADOR

Local de Pagamento
ATÉ O VENCIMENTO, PAGUE PREFERENCIALMENTE NO SANTANDER
APÓS O VENCIMENTO, PAGUE SOMENTE NO SANTANDER

Vencimento: 05.02.2015

Beneficiário
Comercial Automotiva S/A - CNPJ 45.987.005/0001-98

Agência / Código do Beneficiário: 2162/000998311

Uso do Banco

Data do Documento	Nr. do Documento	Espécie Doc.	Aceite	Data Processamento
05.01.2015	000042587-001	DM	N	05.01.2015

Nosso Número: 741000078291-3

Carteira	Espécie	Quantidade	(x) Valor
COBRANÇA SIMPLES - ECR	R$		

(=) Valor do Documento: 932,00

Instruções:

-Título sujeito a protesto após 05 dias do vencimento
-Não realizar pagamento em casas lotéricas ou correspondente bancários
-Não receber após 60 dias do vencimento
-Após o vencimento cobrar juros de mora de R$1,21 por dia de atraso
-Após o vencimento cobrar multa de 2,00%

Pedido: 0017.042840 Parcela: 001

(-) Descontos

(-) Abatimento

(+) Mora

(+) Outros acréscimos

(=) Valor Cobrado

Pagador
PREFEITURA M DE JERIQUARA CNPJ/CPF: 45.353.315/0001-50
R JONAS ALVES COSTA 00559 - CENTRO
14450-000 - JERIQUARA - SP

Pagador / Avalista:

Autenticação Mecânica/FICHA DE COMPENSAÇÃO

ATENÇÃO

APÓS O VENCIMENTO SERÁ COBRADO
MULTA DE 2% + MORA DIÁRIA.
PROTESTO APÓS 5 DIAS DE VENCIMENTO.

PREFEITURA MUNICIPAL DE JERIQUARA

Rua Jonas Alves Costa, 559
45353315/0001-50 Exercício: 2015

ORDEM DE PAGAMENTO

ORDEM DE PAGAMENTO 00145

DATA: 05/01/2015 VENCTO:27/01/2015 PAGTO: 27/01/2015

Credor..: COMERCIAL AUTOMOTIVA S.A CNPJ: 45.987.005/0017-55 Cod: 1895
Endereço: AV. BRASIL, 566
Cidade..: FRANCA CEP: 14401-000

Discriminação..:
REFERENTE PAGAMENTO PELO FORNECIMENTO DE PNEUS.

Valor **1.864,00**
(um mil, oitocentos e sessenta e quatro reais) * * *

PREFEITURA MUNICIPAL DE JERIQUARA

Rua Jonas Alves Costa, 559
45353315/0001-50

NOTA DE EMPENHO

42

NOTA DE EMPENHO Nº 42	FICHA: 116	DATA: 05/01/2015	REQUISIÇÃO Nº:
LICITAÇÃO: DISPENSA		DOCUMENTO: NOTA FISCAL Nº	VENCIMENTO: 16/01/2015

NOME: SERGIO HIROSHI HOKUBARU EPP — 13.811.313/0001-71 — CÓDIGO: 3249
ENDEREÇO: RUA TENENTE CATAO ROXO — RIBEIRAO PRETO

DESCRIÇÃO DO MATERIAL E/OU SERVIÇO	VALOR TOTAL
REFERENTE PAGAMENTO DE SERVIÇO DE INSTALAÇÃO DE 4 PONTOS DE AR COMPRIMIDO E 1 PONTO DE OXIGENIO. 05 TRANSFERÊNCIAS E CONVÊNIOS FEDERAIS-VINCULADOS 300 SAÚDE 009 ATENÇÃO BÁSCIA ESTADUAL	
OR - Ordinario	**SOMA** **3.465,00**

CÓDIGO	CLASSIFICAÇÃO DA DESPESA EMPENHADA
02	EXECUTIVO
02 04 10	Fundo Municipal de Saúde
3.3.90.39.99	OUTROS SERVIÇOS DE TERCEIROS - PESSOA JURÍDICA
10.301.0150.2084.0000	Manut ATenção Básica Estadual

DOTAÇÃO	EMPENHADO ATÉ A DATA	VALOR DESTE EMPENHO	SALDO ATUAL
31.000,00	2.000,00	3.465,00	25.535,00

VALOR A SER PAGO R$ **3.465,00**

três mil, quatrocentos e sessenta e cinco reais ********** ******

EMPENHO AUTORIZADO EM 05/01/2015

A DESPESA REFERENTE A ESTE EMPENHO, FOI DEVIDAMENTE PROCESSADA, ENCONTRANDO-SE EM ORDEM PARA PAGAMENTO.

DATA

CONTABILIZADO

DATA — Gustavo Henrique Costa, CONTADOR

ORDEM DE PAGAMENTO. PAGUE-SE:

DATA — Sebastião Henrique Dal Pccolo, ORDENADOR DA DESPESA

DESPESA PAGA EM 16/01/15

BANCO	CONTA	CHEQUE	VALOR
001	5289-2	850117	

Letícia de Paula Almeida
TESOUREIRO

RECIBO

RECEBI(EMOS) O VALOR CONSTANTE DESTE EMPENHO.

NOME:
CNPJ/CPF:

PREFEITURA MUNICIPAL DE RIBEIRÃO PRETO
SECRETARIA MUNICIPAL DA FAZENDA
NOTA FISCAL ELETRÔNICA DE SERVIÇO - NFS-e

Número da NFS-e **130**

Data e Hora da Emissão	14/01/2015 13:24:23	Competência	1/2015	Código de Verificação	056334317
Número do RPS		No. da NFS-e substituída		Local da Prestação	RIBEIRAO PRETO - SP

Dados do Prestador de Serviços

Razão Social/Nome	SERGIO HIROSHI HOKUBARU EPP				
Nome Fantasia	02 - OXIGENIO				
CNPJ/CPF	13.811.313/0001-71	Inscrição Municipal	15123101	Município	RIBEIRAO PRETO - SP
Endereço e Cep	RUA TENENTE CATÃO ROXO ,1622 - VILA MONTE ALEGRE CEP: 14051-140				
Complemento:		Telefone:	00163441421	e-mail:	

Dados do Tomador de Serviços

Razão Social/Nome	PREFEITURA MUNICIPAL DE JERIQUARA				
CNPJ/CPF	45.353.315/0001-50	Inscrição Municipal		Município	JERIQUARA - SP
Endereço e CEP	RUA JONAS ALVES COSTA ,559 - CENTRO CEP: 14450-000				
Complemento:		Telefone:	16991789161	e-mail:	jusarreta@hotmail.com

Discriminação dos Serviços

Instalação de 4 pontos de ar comprimido e 1 ponto de oxigênio.

Empresa optante pelo simples nacional, enquadrada no anexo III, dispensa retenção de INSS.

Banco do Brasil
ag.:2665-4
cc.: 31.981-3

Código do Serviço / Atividade

7.02 / 07.02.06 / 00070206 - INSTALACAO E MONTAGEM DE PRODUTOS, PECAS E EQUIPAMENTOS (CONSTRUCAO CIVIL)

Detalhamento Específico da Construção Civil

Código da Obra	498720	Código ART	498720

Tributos Federais

PIS		COFINS		IR(R$)		INSS(R$)		CSLL(R$)	

Detalhamento de Valores - Prestador dos Serviços		Outras Retenções	Cálculo do ISSQN devido no Município	
Valor dos Serviços R$	3.465,00	Natureza Operação	Valor dos Serviços R$	3.465,00
(-) Desconto Incondicionado		1-Tributação no município	(-) Deduções permitidas em lei	
(-) Desconto Condicionado		Regime especial Tributação	(-) Desconto Incondicionado	
(-) Retenções Federais	0,00	0-Nenhum	Base de Cálculo	3.465,00
Outras Retenções		Opção Simples Nacional	(x) Alíquota %	2,79
(-) ISS Retido	96,67	1 - Sim	ISS a reter:	(X) Sim ( ) Não
(=) Valor Líquido R$	3.368,33	Incentivador Cultura	**(=) Valor do ISS: R$**	96,67
		2-Não		

Avisos

1 - Uma via desta Nota Fiscal será enviada através do e-mail fornecido pelo Tomador dos Serviços.
2 - A autenticidade desta Nota Fiscal poderá ser verificada no site, ribeiraopreto.ginfes.com.br com a utilização do Código de Verificação.
3 - Documento emitido por ME ou EPP optante pelo Simples Nacional.Não gera direito a crédito fiscal de ISS e IPI.

Gestão Plena

Declaro que o serviço a que se refere esta Nota Fiscal, foi recebido em perfeita ordem.
Em, 14 / 01 / 2015

Oxigênio

Projetos, Consultoria e Execução de Instalações de Gases Medicinais, Laboratoriais e Industriais.
Usinas de Oxigênio - Ar Medicinal - Oxigênio - Vácuo - Óxido Nitroso

Ribeirão Preto, 17 de novembro de 2014

Orçamento nº: 037/2014
Cliente: UBS – Jeriquara - SP
Contato/Telefone: Juliana/ (16) 9.9207-6975
Local: Quartos
Descrição orçamento: Instalação de Oxigênio e Ar comprimido

Conforme solicitação de V. Sª., segue abaixo nossa proposta para execução dos serviços em referência.

1. **DESCRIÇÃO DOS SERVIÇOS**
   - Instalação de 5 pontos de Ar comprimido e 5 pontos de oxigênio.
   - Após montagem efetuaremos teste de vazamentos.
2. **OBRIGAÇÃO DO CONTRATANTE**
   - Locar pontos de consumo
   - Executar serviços civis (rasgo de parede, furo em laje, remoção de telhas, etc.)
   - Fornecer compressor isento de óleo
3. **OBRIGAÇÃO DO CONTRATADO**
   - Fornecer todo o material necessário
   - Fornecer mão de obra especializada em tubulações gasosas.
4. **PRAZO PARA INÍCIO**
   10 dias
5. **PRAZO DE ENTREGA**
   3 dias
6. **PREÇO TOTAL**
   R$3.465,00 (Três mil, quatrocentos e sessenta e cinco reais)
7. **CONDIÇÕES DE PAGAMENTO**
   A combinar
8. **VALIDADE DA PROPOSTA**
   20 dias

Colocamo-nos a disposição para quaisquer dúvidas ou esclarecimentos.

Atenciosamente,

Sergio Hiroshi Hokubaru
Diretor Técnico / Comercial

Rua Tenente Catão Roxo, 1622 – Vl. Monte Alegre – Ribeirão Preto-SP – CEP 14051-140
Tels. (16)344142-10 / 3441-4211 / 99138-5575
sergio@oxigenioo2.com.br
www.oxigenioo2.com.br

G.B.

Instalação de Gases Medicinal e Industrial – ME.

ORÇAMENTO

Ribeirão Preto, 06 de janeiro de 2015.

Prefeitura Municipal de Jeriquara – SP / UBS

Prezado (a) senhor (a):

Abaixo, Apresentamos o Orçamento Solicitado:

REFERENTE:. Instalação de 4 pontos de ar comprimido e um ponto de oxigênio, tubulação, conexões de cobre.

TESTE DE ESTAQUEIDADE

FORNECIMENTO DO CONTRATO
MÃO DE OBRA
MATERIAL
PRAZO DE INICIO 10 DIAS
PRAZO DE ENTREGA 20 D

MÂO DE OBRA E MATERIAL_____**R$4.650,00**

Condições de Pagamento **10 dias**

Atenciosamente
Dep. Técnico
Gilberto Bengoza

R: Inocêncio de Abreu, 342/36 Campos Elíseos.CEP: 14080-450 Ribeirão Preto-SP
Fone /Fax: (016) 3628 0593 ***CEL:*** (016) 9132 5143
Email: gilbertobengoza@hotmail.com

Comércio e Serviços Ltda - EPP
GELOMAIS
AIR SERVICE
Fone: (16) 3636-4151 - 3610-5700 - Fax 3632-0241
Rua Saldanha Marinho, 106 – Centro – CEP 14010-060 – Ribeirão Preto – SP.
CNPJ 03.171.978/0001-04 14 ANOS Inscr. Est. 582.483.724.113

Ribeirão Preto, 05 de janeiro de 2015.

À

Prefeitura Municipal de Jeriquara - SP

Local: UBS

1- Instalação:
Tubulação, conexões, 4 pontos de consumo de ar comprimido, e 1 pontos de O2.

2- Fornecimento;
Prestação de serviços e materiais.

3- Prazo de início: 15 dias

4- Prazo de entrega: 10 dias

5- Preço Total: R$ 5.200,00

6- Condições de pagamento: Á combinar

7- Validade da proposta: 15 dias.

Grato.

27/01/2015 - BANCO DO BRASIL - 12:00:53
694918471 0082

COMPROVANTE DE DEPOSITO EM CONTA CORRENTE
EM CHEQUE

CLIENTE: SERGIO H HOKUBARU EPP
AGENCIA: 2665-4 CONTA: 31.981-3

DATA	27/01/2015
NR. DOCUMENTO	69.491.847.100.082
VALOR CHEQUE	3.465,00
VALOR TOTAL	3.465,00

NR.AUTENTICACAO 2.FFB.683.8CF.3E5.768

LEIA NO VERSO COMO CONSERVAR ESTE DOCUMENTO,
ENTRE OUTRAS INFORMACOES.

PREFEITURA MUNICIPAL DE JERIQUARA

Rua Jonas Alves Costa, 559
45353315/0001-50 Exercício: 2015

ORDEM DE PAGAMENTO

ORDEM DE PAGAMENTO 00093

DATA: 05/01/2015 VENCTO:16/01/2015 PAGTO: 16/01/2015

Credor..: SERGIO HIROSHI HOKUBARU EPP CNPJ: 13.811.313/0001-71 Cod: 3249
Endereço: RUA TENENTE CATAO ROXO
Cidade..: RIBEIRAO PRETO CEP: 14051-140

Discriminação..:

REFERENTE PAGAMENTO DE SERVIÇO DE INSTALAÇÃO DE 4 PONTOS DE AR COMPRIMIDO E 1 PONTO DE OXIGENIO.

Valor **3.465,00**

(três mil, quatrocentos e sessenta e cinco reais) * * *

PREFEITURA MUNICIPAL DE JERIQUARA

Rua Jonas Alves Costa, 559
45353315/0001-50

NOTA DE EMPENHO

101

NOTA DE EMPENHO Nº **101**	FICHA: 123	DATA: 05/01/2015	REQUISIÇÃO Nº:
LICITAÇÃO: DISPENSA		DOCUMENTO: NOTA FISCAL Nº	VENCIMENTO: 27/01/2015

NOME: COMERCIAL AUTOMOTIVA S.A — 45.987.005/0017-55 — CÓDIGO: 1895
ENDEREÇO: AV. BRASIL, 566 — FRANCA

DESCRIÇÃO DO MATERIAL E/OU SERVIÇO	VALOR TOTAL
referente pagamento pelo fornecimento de PNEUS. 01 TESOURO 310 SAÚDE-GERAL 000 SAÚDE-GERAL	
OR - Ordinario — **SOMA**	**1.000,00**

CÓDIGO	CLASSIFICAÇÃO DA DESPESA EMPENHADA
02	EXECUTIVO
02 04 10	Fundo Municipal de Saúde
3.3.90.30.39	MATERIAL PARA MANUTENÇÃO DE VEÍCULOS
10.301.0150.2085.0000	Administração da Saúde Pública

DOTAÇÃO	EMPENHADO ATÉ A DATA	VALOR DESTE EMPENHO	SALDO ATUAL
500.000,00	1.668,00	1.000,00	497.332,00

VALOR A SER PAGO R$ **1.000,00**

um mil reais * * *

PREFEITURA MUNICIPAL DE JERIQUARA
Rua Jonas Alves Costa, 559
CNPJ : 45353315/0001-50

PEDIDO DE COMPRA

Autorizado por :
Data : 05/01/2015

Pedido	Data Pedido	Data Entrega
00011/15	05/01/2015	05/01/2015

Fornecedor COMERCIAL AUTOMOTIVA S.A
Endereço: AV. BRASIL, 566
FRANCA

Nº:

COD: 1895
CNPJ: 45.987.005/0017-55

Prod	Discr.	Unid	Quant	$ Unit	Centro de Custo	Valor
039.021.123	PNEU 175/70 R14	UN	4	250,00	UNO MILLE	1.000,00
TOTAL PEDIDO						1.000,00

Reserva(s):
Empenho(s):

Obs.:

Interessado \ Responsável

Ana Carolina Ferreira de Souza
Almoxarife

RECEBI(EMOS) DE COMERCIAL AUTOMOTIVA S.A. A(S) MERCADORIA(S) CONSTANTES NA NF-e INDICADA AO LADO

DATA DO RECEBIMENTO	IDENTIFICAÇÃO E ASSINATURA DO RECEBEDOR

NF-E
Nº 42620
SÉRIE 1

COMERCIAL AUTOMOTIVA S.A.
AVENIDA BRASIL,566
CIDADE NOVA
FRANCA SP
CEP: 14401-240
FONE: 1637212177

DPASCHOAL

DANFE

Documento Auxiliar da Nota Fiscal Eletrônica

0 - ENTRADA
1 - SAÍDA [1]

Nº **42620**
SÉRIE 1
FOLHA 1 / 1

CHAVE DE ACESSO
3515 0145 9870 0500 1755 5500 1000 0426 2016 1622 4600

Consulta de autenticidade no portal nacional da NF-e www.nfe.fazenda.gov.br/portal ou no site da Sefaz Autorizadora

NATUREZA DA OPERAÇÃO		
Lan.ef.dec.emis.doc.fis.rel.op.pr.reg.equip.CF		
INSCRIÇÃO ESTADUAL	**INSCRIÇÃO ESTADUAL SUBST. TRIBUTÁRIA**	**CNPJ**
310039941115		45.987.005/0017-55

PROTOCOLO DE AUTORIZAÇÃO DE USO
135150004412589 05/01/2015 18:05:53

DESTINATÁRIO/REMETENTE

NOME / RAZÃO SOCIAL				CNPJ/CPF	DATA DE EMISSÃO
PREFEITURA M DE JERIQUARA				45.353.315/0001-50	05/01/2015
ENDEREÇO		**NRO**	**BAIRRO/DISTRITO**		DATA DE ENTRADA/SAÍDA
R JONAS ALVES COSTA		00559	CENTRO		05/01/2015
MUNICÍPIO	**CEP**	**FONE/FAX**	**UF**	**INSCRIÇÃO ESTADUAL**	HORA DE SAÍDA
JERIQUARA	14450-000	31341256	SP	ISENTO	18:05:47

FATURA / DUPLICATA

NÚMERO	VENCIMENTO	VALOR	NÚMERO	VENCIMENTO	VALOR	NÚMERO	VENCIMENTO	VALOR
0000000001	05/02/2015	500,00						
0000000002	05/03/2015	500,00						

CÁLCULO DO IMPOSTO

BASE DE CÁLCULO DO ICMS	VALOR DO ICMS	BASE CÁLCULO ICMS SUBSTITUIÇÃO	VALOR DO ICMS SUBSTITUIÇÃO	VALOR TOTAL DOS PRODUTOS
0,00	0,00	0,00	0,00	1.000,00

VALOR DO FRETE	VALOR DO SEGURO	DESCONTO	OUTRAS DESPESAS ACESSÓRIAS	VALOR TOTAL DO IPI	VALOR TOTAL DA NOTA
0,00	0,00	0,00	0,00	0,00	1.000,00

TRANSPORTADOR / VOLUMES TRANSPORTADOS

NOME / RAZÃO SOCIAL	FRETE POR CONTA	CÓDIGO ANTT	PLACA DO VEÍCULO	UF	CNPJ / CPF
	0 - Emiter				

ENDEREÇO	MUNICÍPIO	UF	INSCRIÇÃO ESTADUAL

QUANTIDADE	ESPÉCIE	MARCA	NÚMERO	PESO BRUTO	PESO LÍQUIDO
4	SOLT/MONT			29,736	29,736

DADOS DO PRODUTO / SERVIÇOS

CÓD. PROD.	DESCRIÇÃO DOS PRODUTOS / SERVIÇOS	NCM/SH	CST	CFOP	UN	QUANTIDADE	V. UNITÁRIO	V. TOTAL	BC ICMS	V. ICMS	V. IPI	ALÍQUOTA ICMS	ALÍQUOTA IPI
2800152	103813 PNEU 175/70R14 84T CPS DURA FUEL	40111000	590	5929	UN	4.0000	250,0000	1.000,00	0,00	0,00		0,00	

CÁLCULO DO ISSQN

INSCRIÇÃO MUNICIPAL	VALOR TOTAL DOS SERVIÇOS	BASE DE CÁLCULO DO ISSQN	VALOR DO ISSQN
27167			

DADOS ADICIONAIS

INFORMAÇÕES COMPLEMENTARES
MD-5: DAE7F85F3D92C03C9A 6A40366C4569B0 Sujeito a Sub Trib conf Conv 92 de 2011 Prot 101 de 08Prot 22 de 08 Prot 24 de 09 Prot 36 de 04 Prot 41 de 08Prot 46 de 11 Prot 97 de 10 Conv 110 de 2007 Conv 110 de 2007IPI Nao TributadaAliq zero de COFINS conf Lei n 10485 de 3 de julho de 2002 Aliq zero de PIS conf Lei n 10485 de 3 de julho de 2002
V.0170852A0-PAULO CESA BD01 Req.:
0000000410428 Cliente deixou 4 pneus para a correta destinacao ambiental
Tributacao feita pelo Cupom Fiscal No. 037257 Caixa No. 001 Tx.Atr 3,90% Bloq.
Numero Pedido: 42874 - Modelo: 55. Itinerario:-. Val.Aprox.Tributos:387,70 (38,77%)
Fonte: IBPT.

RESERVADO AO FISCO



Pneu Firestone Aro ***14 175*** / ***70R14*** F600 (+ info)

Walmart.com

E-bit Excelente

Avaliada por 338.955 pessoas

Mais detalhes da loja

Preço: **R$ 257,90**

Frete: **Calcular**

IR À LOJA



Pneu Aro ***14*** Pneu Michelin Energy XM2 Green X ***175*** / ***70R14*** 88T (+ info)

itaro
tudo para seu carro

E-bit Ótima

Avaliada por 598 pessoas

Mais detalhes da loja

Preço: **R$ 286,31**

Frete: **Calcular**

IR À LOJA



Pneu Dunlop Aro ***14 175*** / ***70R14*** 84T SPT***R***GT1 (+ info)

shoptime

E-bit Excelente

Avaliada por 14.420 pessoas

Mais detalhes da loja

Preço: **R$ 260,10**

Frete: **Ver na loja**

IR À LOJA



Pneu Aro ***14*** Pneu ***Pirelli Cinturato P4 175*** / 65R***14*** 82T (+ info)

itaro tudo para seu carro

E-bit Ótima

Avaliada por 598 pessoas

Mais detalhes da loja

Preço: R$ **238**,24

Frete: **Calcular**

IR À LOJA

250,00



Pneu Aro ***14*** Pneu ***Pirelli Cinturato P4 175*** / ***70***R***14*** 84T (+ info)

itaro tudo para seu carro

E-bit Ótima

Avaliada por 598 pessoas

Mais detalhes da loja

Preço: R$ **260**,70

Frete: **Calcular**

IR À LOJA

PNEU ***PIRELLI 175*** / ***70*** R***14 P4 CINTURATO*** 84T (+ info)

MAIS PNEU

E-bit Ótima

Avaliada por 1.322 pessoas

Mais detalhes da loja

Preço: R$ **299**,90

ou 10x **R$ 29,99** sem acréscimo

Frete: **Calcular**

IR À LOJA

Pneu Michelin Aro *14 175* / *70 R14* 88T XL TL Energy XM2 (+ info)

Walmart.com

E-bit Excelente

Avaliada por 338.955 pessoas

Mais detalhes da loja

Preço: R$ 279,00

Frete: **Calcular**

IR À LOJA

Pneu Aro *14* Pneu Pirelli Scorpion ATR *175* / *70R14* 88H (+ info)

itaro
tudo para seu carro

E-bit Ótima

Avaliada por 598 pessoas

Mais detalhes da loja

Preço: R$ 399,44

Frete: **Calcular**

IR À LOJA

Pneu Pirelli Aro *14 175* / *70R14* 88H XL S ATR (+ info)

shoptime

E-bit Excelente

Avaliada por 14.420 pessoas

Mais detalhes da loja

Preço: R$ 422,10

Frete: **Ver na loja**

IR À LOJA

PREFEITURA MUNICIPAL DE JERIQUARA

Rua Jonas Alves Costa, 559
45353315/0001-50 Exercício: 2015

ORDEM DE PAGAMENTO

ORDEM DE PAGAMENTO 00139

DATA: 05/01/2015 VENCTO:27/01/2015 PAGTO: 27/01/2015

Credor..: COMERCIAL AUTOMOTIVA S.A CNPJ: 45.987.005/0017-55 Cod: 1895
Endereço: AV. BRASIL, 566
Cidade..: FRANCA CEP: 14401-000

Discriminação..:
referente pagamento pelo fornecimento de PNEUS.

Valor **1.000,00**
(um mil reais) * * *

PREFEITURA MUNICIPAL DE JERIQUARA

Rua Jonas Alves Costa, 559
45353315/0001-50

NOTA DE EMPENHO

117

NOTA DE EMPENHO Nº **117**	FICHA: 123	DATA: 08/01/2015	REQUISIÇÃO Nº:
LICITAÇÃO: 000020/14	PREGÃO PRESENCIAL 0014/14	DOCUMENTO: NOTA FISCAL Nº	VENCIMENTO: 27/01/2015

NOME: COMERCIAL CIRURGICA RIOCLARENSE — 67.729.178/0004-91 — CÓDIGO: 2113
ENDEREÇO: AV. DA SAUDADE, 45 — POCOS DE CALDAS

DESCRIÇÃO DO MATERIAL E/OU SERVIÇO	VALOR TOTAL
referente pagamento pelo fornecimento de medicamentos. 01 TESOURO 310 SAÚDE-GERAL 000 SAÚDE-GERAL	
OR - Ordinario	**SOMA** **25,00**

CÓDIGO	CLASSIFICAÇÃO DA DESPESA EMPENHADA
02	EXECUTIVO
02 04 10	Fundo Municipal de Saúde
3.3.90.30.09	MATERIAL FARMACOLÓGICO
10.301.0150.2085.0000	Administração da Saúde Pública

DOTAÇÃO	EMPENHADO ATÉ A DATA	VALOR DESTE EMPENHO	SALDO ATUAL
500.000,00	12.541,75	25,00	487.433,25

VALOR A SER PAGO R$ **25,00**

vinte e cinco reais **********

EMPENHO AUTORIZADO EM 08/01/2015

A DESPESA REFERENTE A ESTE EMPENHO, FOI DEVIDAMENTE PROCESSADA, ENCONTRANDO-SE EM ORDEM PARA PAGAMENTO.

DATA

CONTABILIZADO

DATA — Gustavo Henrique Costa, CONTADOR

ORDEM DE PAGAMENTO. PAGUE-SE:

DATA — Sebastião Henrique Dal Pccolo, ORDENADOR DA DESPESA

DESPESA PAGA EM 27/01/15

BANCO	CONTA	CHEQUE	VALOR
001	106121-6	853572	

Letícia de Paula Almeida
TESOUREIRO

RECIBO

RECEBI(EMOS) O VALOR CONSTANTE DESTE EMPENHO.

NOME:
CNPJ/CPF:

PEDIDO DE COMPRA

Autorizado por :
Data : 08/01/2015

Pedido
00016/15

Data Pedido
08/01/2015

Data Entrega
09/01/2015

Fornecedor COMERCIAL CIRURGICA RIOCLARENSE
Endereço: AV. DA SAUDADE, 45
POCOS DE CALDAS

Nº:

COD: 2113
CNPJ: 67.729.178/0004-91

Prod	Discr.	Unid	Quant	$ Unit	Centro de Custo	Valor
009.410.001	GESTODENO 0,075MG ETINILESTRADIOL 0,03M	CP	210	0,1191	MANUT DA ADMINISTR.	25,0005
TOTAL PEDIDO						25,00

Reserva(s):
Empenho(s):

Obs.:

Ana Carolina Ferreira de Souza
Almoxarife

Interessado \ Responsável

Identificação do emitente

COMERCIAL CIRÚRGICA RIOCLARENSE

COMERCIAL CIRURGICA-RIOCLARENSE LTDA
RUA DA SAUDADE 45 A - CAMPO MOGIANA - POCOS DE CALDAS – MG
CEP 37701-331 – 3537213913

DANFE

DOCUMENTO AUXILIAR DA NOTA FISCAL ELETRÔNICA

0 – ENTRADA
1 – SAÍDA [1]

Nº. 0585076 FL 1 / 1
SÉRIE 1

CHAVE DE ACESSO
3115 0167 7291 7800 0491 5500 1000 5850 7616 4783 0043

Consulta de autenticidade no portal nacional da NF-e www.nfe.fazenda.gov.br/portal ou no site da Sefaz Autorizadora

NATUREZA DA OPERAÇÃO		PROTOCOLO DE AUTORIZAÇÃO DE USO
VENDA DE MERC ADQ E REC DE TERC, DEST A NAO		131151645244759 09/01/2015 16:04:23
INSCRIÇÃO ESTADUAL	**INSCR. EST. SUBS. TRIBUTÁRIO**	**CNPJ**
0629965800102		67.729.178/0004-91

DESTINATÁRIO/REMETENTE

NOME / RAZÃO SOCIAL			CNPJ / CPF	DATA DA EMISSÃO
PREF MUN DE JERIQUARA - 5888			45.353.315/0001-50	09/01/2015
ENDEREÇO	**BAIRRO / DISTRITO**	**CEP**		**DATA DA ENTRADA/SAÍDA**
RUA JONAS ALVES COSTA 559	CENTRO	14450-000		09/01/2015
MUNICÍPIO	**FONE / FAX**	**UF**	**INSCRIÇÃO ESTADUAL**	**HORA DE SAÍDA**
JERIQUARA	1631341256	SP	ISENTO	

FATURA/DUPLICATA

FATURA/DUPLIC.	VENCIMENTO	VALOR	FATURA/DUPLIC.	VENCIMENTO	VALOR	FATURA/DUPLIC.	VENCIMENTO	VALOR
0585076/1	10/02/2015	25,00						

CÁLCULO DO IMPOSTO

BASE DE CÁLCULO DO ICMS	VALOR DO ICMS	BASE DE CÁLCULO DO ICMS ST	VALOR DO ICMS SUBSTITUTO	VALOR TOTAL DOS PRODUTOS
25,00	3,00	0,00	0,00	25,00

VALOR DO FRETE	VALOR DO SEGURO	VALOR DO DESCONTO	OUTRAS DESPESAS	VALOR DO IPI	VALOR TOTAL DA NOTA
0,00	0,00	0,00	0,00	0,00	25,00

TRANSPORTADOR / VOLUMES TRANSPORTADOS

NOME / RAZÃO SOCIAL	FRETE POR CONTA	CÓDIGO ANTT	PLACA DO VEÍCULO	UF	CNPJ
QUALITY TRANSP. E ENTREGAS RÁPIDAS LTDA	0 – Emitente				16.516.706/0001-40

ENDEREÇO	MUNICÍPIO	UF	INSCRIÇÃO ESTADUAL
RUA GENERAL CAMISAO 193	SAO PAULO	SP	ISENTO

QUANTIDADE	ESPÉCIE	MARCA	NUMERO	PESO BRUTO	PESO LÍQUIDO
1,00	VOLUME(S)		0,00000	1,000	1,000

DADOS DOS PRODUTOS / SERVIÇOS

CÓDIGO	DESCRIÇÃO PRODUTO / SERVIÇO	NCM / SH	CST	CFOP	UN	QUANT.	VALOR UNITÁRIO	VALOR TOTAL	B.CALC. ICMS	VALOR ICMS	VALOR IPI	ALÍQUOTAS ICMS	ALÍQUOTAS IPI
024820	GESTODENO 0,075MG, ETINILESTRADIOL 0,03M L: 4GC49 Q: 210,0000 V: 30/06/16| Valor Aproximado dos Tributos: 7,69 Fonte: IBPT	30066000	000	6108	CP	210,00	0,11905	25,00	25,00	3,00	0,00	12,00	0,00

CÁLCULO DO ISSQN

INSCRIÇÃO MUNICIPAL	VALOR TOTAL DOS SERVIÇOS	BASE DE CÁLCULO DO ISSQN	VALOR DO ISSQN
	0,00	0,00	0,00

DADOS ADICIONAIS

INFORMAÇÕES COMPLEMENTARES

LOCAL DE ENTREGA: 45353315000150-RUA RODRIGO CHACON MOLINA 239 Bairro/Distrito: CENTRO Municipio: JERIQUARA UF: SP Pais: BRASILPedido Referente a licitacao de numero: 320367 CONSTAR NA NOTA FISCAL: PREGAO PRESENCIAL 014/2014 Valor Aproximado dos Tributos: 7,69 Pedido: 483115 Pedido Cliente: OF79/14 NR PROCESSO CLIENTE: 020/2014 *** BANCO BANCO DO BRASIL : 001 AG: 3149-6 C/C: 700.000-6 DEP. INDENTIFICADO COM N. CNPJ *** Licitacao Nr: 320367 - PREGAO PRESENCIAL 014/2014AFE: 1.04397-7 ** AE: 1.22375-2 ** ASS: 427/2014 Validade: 11/08/2015MODAL: ROD / TIPO ENTREGA: NORMAL [EMAIL=jusarreta@hotmail.com,nfequalityentregas@gmail.com]

RESERVADO AO FISCO

Declaro que o material a que se refere esta Nota Fiscal, foi recebido em perfeita ordem.

Em, 09 / 01 / 2015

IMPRIMIR VOLTAR

CAIXA
CAIXA ECONÔMICA FEDERAL

Certificado de Regularidade do FGTS - CRF

Inscrição: 67729178/0004-91
Razão Social: COMERCIAL CIRURGICA RIOCLARENSE LTDA
Endereço: R DA SAUDADE 45 / CAMPO DA MOGIANA / POCOS DE CALDAS / MG / 37701-331

A Caixa Econômica Federal, no uso da atribuição que lhe confere o Art. 7, da Lei 8.036, de 11 de maio de 1990, certifica que, nesta data, a empresa acima identificada encontra-se em situação regular perante o Fundo de Garantia do Tempo de Serviço - FGTS.

O presente Certificado não servirá de prova contra cobrança de quaisquer débitos referentes a contribuições e/ou encargos devidos, decorrentes das obrigações com o FGTS.

Validade: 15/12/2014 a 13/01/2015

Certificação Número: 2014121504571959611576

Informação obtida em 22/12/2014, às 18:27:56.

A utilização deste Certificado para os fins previstos em Lei está condicionada à verificação de autenticidade no site da Caixa: **www.caixa.gov.br**

MINISTÉRIO DA FAZENDA
Secretaria da Receita Federal do Brasil

CERTIDÃO NEGATIVA
DE DÉBITOS RELATIVOS ÀS CONTRIBUIÇÕES PREVIDENCIÁRIAS E ÀS DE TERCEIROS

Nº 208092014-88888178
Nome: COMERCIAL CIRURGICA RIOCLARENSE LTDA
CNPJ: 67.729.178/0001-49

Ressalvado o direito de a Fazenda Nacional cobrar e inscrever quaisquer dívidas de responsabilidade do sujeito passivo acima identificado que vierem a ser apuradas, é certificado que não constam pendências em seu nome relativas a contribuições administradas pela Secretaria da Receita Federal do Brasil (RFB) e a inscrições em Dívida Ativa da União (DAU).

Esta certidão, emitida em nome da matriz e válida para todas as suas filiais, refere-se exclusivamente às contribuições previdenciárias e às contribuições devidas, por lei, a terceiros, inclusive às inscritas em DAU, não abrangendo os demais tributos administrados pela RFB e as demais inscrições em DAU, administradas pela Procuradoria-Geral da Fazenda Nacional (PGFN), objeto de Certidão Conjunta PGFN/RFB.

Esta certidão é valida para as finalidades previstas no art. 47 da Lei nº 8,212 de 24 de julho de 1991, exceto para:

- averbação de obra de construção civil no Registro de Imóveis;
- redução de capital social, transferência de controle de cotas de sociedade limitada e cisão parcial ou transformação de entidade ou de sociedade sociedade empresária simples;
- baixa de firma individual ou de empresário, conforme definido pelo art.931 da Lei nº 10.406, de 10 de Janeiro de 2002 - Código Civil, extinção de entidade ou sociedade empresária ou simples.

A aceitação desta certidão está condicionada à finalidade para a qual foi emitida e à verificação de sua autenticidade na Internet, no endereço< http://www.receita.fazenda.gov.br>

Certidão emitida com base na Portaria Conjunta PGFN/RFB nº 01, de 20 de janeiro de 2010.

Emitida em 04/08/2014.
Válida até 31/01/2015.

Certidão emitida gratuitamente.

Atenção:qualquer rasura ou emenda invalidará este documento.

28/01/2015 - BANCO DO BRASIL - 12:03:14
694918471 0096

COMPROVANTE DE PAGAMENTO DE TITULOS

BANCO DO BRASIL S.A.

00190000090171153700900401396189863350000002500

NOSSO NUMERO	17115370000401396
CONVENIO	01711537
COMERCIAL CIRURGICA RIOCLARENS	
AG/COD. BENEFICIARIO	3149/00006406
DATA DE VENCIMENTO	10/02/2015
DATA DO PAGAMENTO	28/01/2015
VALOR DO DOCUMENTO	25,00
VALOR COBRADO	25,00

NR.AUTENTICACAO 1.240.CE6.90C.AAE.1FF

LEIA NO VERSO COMO CONSERVAR ESTE DOCUMENTO,
ENTRE OUTRAS INFORMACOES.

BANCO DO BRASIL | 001-9 | RECIBO DO SACADO

VENCIMENTO	AGÊNCIA / CÓDIGO CEDENTE	ESPÉCIE	QUANTIDADE
10/02/2015	3149-6 / 006406-8	R$	
(=) VALOR DO DOCUMENTO	(-) DESCONTO / ABATIMENTO	(+) JUROS / MULTA	
25,00			
(=) VALOR COBRADO	NOSSO NÚMERO	Nº DO DOCUMENTO	
	17115370000401396	0585076/01	
SACADO			
PREF MUN DE JERIQUARA			

AUTENTICAÇÃO MECÂNICA

BANCO DO BRASIL | 001-9 | RECIBO DE ENTREGA

VENCIMENTO	AGÊNCIA / CÓDIGO CEDENTE	ESPÉCIE	QUANTIDADE
10/02/2015	3149-6 / 006406-8	R$	
(=) VALOR DO DOCUMENTO	NOSSO NÚMERO		
25,00	17115370000401396		
SACADO			
PREF MUN DE JERIQUARA			
ASSINATURA DO RECEBEDOR	DATA DE ENTREGA		

CORTE NA LINHA PONTILHADA

BANCO DO BRASIL | 001-9 | 00190.00009 01711.537009 00401.396189 8 63350000002500

LOCAL DE PAGAMENTO					VENCIMENTO
QUALQUER BANCO ATÉ O VENCIMENTO					10/02/2015
CEDENTE					AGÊNCIA / CÓDIGO CEDENTE
COMERCIAL CIRURGICA RIOCLARENSE LTDA - CNPJ: 67.729.178/0004-91					3149-6 / 006406-8
DATA DO DOCUMENTO	NÚMERO DO DOCUMENTO	ESPÉCIE DO DOCUMENTO	ACEITE	DATA DO PROCESSAMENTO	NOSSO NÚMERO
09/01/2015	0585076/01	DM	N	09/01/2015	17115370000401396
USO DO BANCO	CARTEIRA / ESPÉCIE	QUANTIDADE		VALOR	VALOR DO DOCUMENTO
	18-019 R$				25,00
INSTRUÇÕES (TEXTO DE RESPONSABILIDADE DO CEDENTE)					(-) DESCONTO / ABATIMENTO
JUROS DE MORA DE 2.0% MENSAL (R$ 0,50)					(-) OUTRAS DEDUÇÕES
MULTA DE 2.0% A PARTIR DE 11/02/15					(+) JUROS / MULTA
					(+) OUTROS ACRÉSCIMOS
					(=) VALOR COBRADO

SACADO
PREF MUN DE JERIQUARA - CNPJ: 45.353.315/0001-50
RUA JONAS ALVES COSTA,559
JERIQUARA - SP - CEP: 14450-000

CÓDIGO DE BAIXA 1ª VIA

AUTENTICAÇÃO MECÂNICA – **FICHA DE COMPENSAÇÃO**

SACADOR / AVALISTA

PREFEITURA MUNICIPAL DE JERIQUARA

Rua Jonas Alves Costa, 559
45353315/0001-50 Exercício: 2015

ORDEM DE PAGAMENTO

ORDEM DE PAGAMENTO 00151

DATA: 08/01/2015 VENCTO:27/01/2015 PAGTO: 27/01/2015

Credor..: COMERCIAL CIRURGICA RIOCLARENSE CNPJ: 67.729.178/0004-91 Cod: 2113
Endereço: AV. DA SAUDADE, 45
Cidade..: POCOS DE CALDAS CEP: 37701-027

Discriminação..:
referente pagamento pelo fornecimento de medicamentos.

Valor **25,00**
(vinte e cinco reais) * * *

PREFEITURA MUNICIPAL DE JERIQUARA

Rua Jonas Alves Costa, 559
45353315/0001-50

NOTA DE EMPENHO

101

NOTA DE EMPENHO Nº **101**	FICHA: 123	DATA: 05/01/2015	REQUISIÇÃO Nº:

LICITAÇÃO: DISPENSA	DOCUMENTO: NOTA FISCAL Nº	VENCIMENTO: 27/01/2015

NOME: COMERCIAL AUTOMOTIVA S.A — 45.987.005/0017-55 — CÓDIGO: 1895
ENDEREÇO: AV. BRASIL, 566 — FRANCA

DESCRIÇÃO DO MATERIAL E/OU SERVIÇO	VALOR TOTAL
referente pagamento pelo fornecimento de PNEUS. 01 TESOURO 310 SAÚDE-GERAL 000 SAÚDE-GERAL	
OR - Ordinario	**SOMA** **1.000,00**

CÓDIGO	CLASSIFICAÇÃO DA DESPESA EMPENHADA
02	EXECUTIVO
02 04 10	Fundo Municipal de Saúde
3.3.90.30.39	MATERIAL PARA MANUTENÇÃO DE VEÍCULOS
10.301.0150.2085.0000	Administração da Saúde Pública

DOTAÇÃO	EMPENHADO ATÉ A DATA	VALOR DESTE EMPENHO	SALDO ATUAL
500.000,00	1.668,00	1.000,00	497.332,00

VALOR A SER PAGO R$ **1.000,00**

um mil reais **********

EMPENHO AUTORIZADO EM 05/01/2015

A DESPESA REFERENTE A ESTE EMPENHO, FOI DEVIDAMENTE PROCESSADA, ENCONTRANDO-SE EM ORDEM PARA PAGAMENTO.

DATA

CONTABILIZADO

DATA — Gustavo Henrique Costa — CONTADOR

ORDEM DE PAGAMENTO. PAGUE-SE:

DATA — Sebastião Henrique Dal Pccolo — ORDENADOR DA DESPESA

DESPESA PAGA EM 27/01/15

BANCO	CONTA	CHEQUE	VALOR
001	106121-6	553568	

Letícia de Paula Almeida
TESOUREIRO

RECIBO

RECEBI(EMOS) O VALOR CONSTANTE DESTE EMPENHO.

Fabricio Carlotto Brandeburg

NOME:
CNPJ/CPF: 40.436.482-2

45.987.005/0017-55
COMERCIAL
AUTOMOTIVA S/A
Avenida Brasil, N.º 566
Cidade Nova - CEP: 14.401-240
FRANCA SP

PREFEITURA MUNICIPAL DE JERIQUARA
Rua Jonas Alves Costa, 559
CNPJ : 45353315/0001-50

PEDIDO DE COMPRA

Autorizado por :
Data : 05/01/2015

Pedido	Data Pedido	Data Entrega
00011/15	05/01/2015	05/01/2015

Fornecedor COMERCIAL AUTOMOTIVA S.A COD: 1895
Endereço: AV. BRASIL, 566 Nº: CNPJ: 45.987.005/0017-55
FRANCA

Prod	Discr.	Unid	Quant	$ Unit	Centro de Custo	Valor
039.021.123	PNEU 175/70 R14	UN	4	250,00	UNO MILLE	1.000,00
TOTAL PEDIDO						1.000,00

Reserva(s):
Empenho(s):

Obs.:

Interessado \ Responsável

Ana Carolina Ferreira de Souza
Almoxarife

RECEBI(EMOS) DE COMERCIAL AUTOMOTIVA S.A. A(S) MERCADORIA(S) CONSTANTES NA NF-e INDICADA AO LADO		NF-E
DATA DO RECEBIMENTO	IDENTIFICAÇÃO E ASSINATURA DO RECEBEDOR	Nº 42620 SÉRIE 1

COMERCIAL AUTOMOTIVA S.A.
AVENIDA BRASIL,566
CIDADE NOVA
FRANCA SP
CEP: 14401-240
FONE: 1637212177

DPASCHOAL

DANFE

Documento Auxiliar da Nota Fiscal Eletrônica

0 - ENTRADA
1 - SAÍDA [1]

Nº **42620**
SÉRIE 1
FOLHA 1 / 1

CHAVE DE ACESSO
3515 0145 9870 0500 1755 5500 1000 0426 2016 1622 4600

Consulta de autenticidade no portal nacional da NF-e www.nfe.fazenda.gov.br/portal ou no site da Sefaz Autorizadora

NATUREZA DA OPERAÇÃO			
Lan.ef.dec.emis.doc.fis.rel.op.pr.reg.equip.CF			
INSCRIÇÃO ESTADUAL	INSCRIÇÃO ESTADUAL SUBST. TRIBUTÁRIA	CNPJ	PROTOCOLO DE AUTORIZAÇÃO DE USO
310039941115		45.987.005/0017-55	135150004412589 05/01/2015 18:05:53

DESTINATÁRIO/REMETENTE

NOME / RAZÃO SOCIAL			CNPJ/CPF	DATA DE EMISSÃO
PREFEITURA M DE JERIQUARA			45.353.315/0001-50	05/01/2015
ENDEREÇO		NRO	BAIRRO/DISTRITO	DATA DE ENTRADA/SAÍDA
R JONAS ALVES COSTA		00559	CENTRO	05/01/2015
MUNICÍPIO	CEP	FONE/FAX	UF / INSCRIÇÃO ESTADUAL	HORA DE SAÍDA
JERIQUARA	14450-000	31341256	SP ISENTO	18:05:47

FATURA / DUPLICATA

NÚMERO	VENCIMENTO	VALOR	NÚMERO	VENCIMENTO	VALOR	NÚMERO	VENCIMENTO	VALOR
0000000001	05/02/2015	500,00						
0000000002	05/03/2015	500,00						

CÁLCULO DO IMPOSTO

BASE DE CÁLCULO DO ICMS	VALOR DO ICMS	BASE CÁLCULO ICMS SUBSTITUIÇÃO	VALOR DO ICMS SUBSTITUIÇÃO	VALOR TOTAL DOS PRODUTOS
0,00	0,00	0,00	0,00	1.000,00

VALOR DO FRETE	VALOR DO SEGURO	DESCONTO	OUTRAS DESPESAS ACESSÓRIAS	VALOR TOTAL DO IPI	VALOR TOTAL DA NOTA
0,00	0,00	0,00	0,00	0,00	1.000,00

TRANSPORTADOR / VOLUMES TRANSPORTADOS

NOME / RAZÃO SOCIAL	FRETE POR CONTA	CÓDIGO ANTT	PLACA DO VEÍCULO	UF	CNPJ / CPF
	0 - Emiter				

ENDEREÇO	MUNICÍPIO	UF	INSCRIÇÃO ESTADUAL

QUANTIDADE	ESPÉCIE	MARCA	NUMERO	PESO BRUTO	PESO LIQUIDO
4	SOLT/MONT			29,736	29,736

DADOS DO PRODUTO / SERVIÇOS

CÓD. PROD.	DESCRIÇÃO DOS PRODUTOS / SERVIÇOS	NCM/SH	CST	CFOP	UN	QUANTIDADE	V. UNITÁRIO	V. TOTAL	BC ICMS	V. ICMS	V. IPI	ALÍQUOTA ICMS	ALÍQUOTA IPI
2800152	103813 PNEU 175/70R14 84T GPS DUPA FUEL	40111000	590	5929	UN	4.0000	250,0000	1.000,00	0,00	0,00		0,00	

CÁLCULO DO ISSQN

INSCRIÇÃO MUNICIPAL	VALOR TOTAL DOS SERVIÇOS	BASE DE CÁLCULO DO ISSQN	VALOR DO ISSQN
27167			

DADOS ADICIONAIS

INFORMAÇÕES COMPLEMENTARES
MD-5: DAE7F85F3D92C03C9A 6A40366C4569B0 Sujeito a Sub Trib conf Conv 92 de 2011 Prot 101 de 08Prot 22 de 08 Prot 24 de 09 Prot 36 de 04 Prot 41 de 08Prot 46 de 11 Prot 97 de 10 Conv 110 de 2007 Conv 110 de 2007IPI Nao TributadaAliq zero de COFINS conf Lei n 10485 de 3 de julho de 2002 Aliq zero de PIS conf Lei n 10485 de 3 de julho de 2002
V.0170852A0-PAULO CESA BD01 Req.:
0000000410428 Cliente deixou 4 pneus para a correta destinacao ambiental
Tributacao feita pelo Cupom Fiscal No. 037257 Caixa No. 001 Tx.Atr 3,90% Bloq.
Numero Pedido: 42874 - Modelo: 55. Itinerario:-. Val.Aprox.Tributos:387,70 (38,77%)
Fonte: IBPT.

RESERVADO AO FISCO



Pneu Firestone Aro *14 175* / *70R14* F600 (+ info)

Walmart.com

E-bit Excelente

Avaliada por 338.955 pessoas

Mais detalhes da loja

Preço: R$ 257,90

Frete: **Calcular**

IR À LOJA



Pneu Aro *14* Pneu Michelin Energy XM2 Green X *175* / *70R14* 88T (+ info)

itaro

E-bit Ótima

Avaliada por 598 pessoas

Mais detalhes da loja

Preço: R$ 286,31

Frete: **Calcular**

IR À LOJA



Pneu Dunlop Aro *14 175* / *70R14* 84T SPT*R*GT1 (+ info)

shoptime

E-bit Excelente

Avaliada por 14.420 pessoas

Mais detalhes da loja

Preço: R$ 260,10

Frete: **Ver na loja**

IR À LOJA



Pneu Aro **14** Pneu ***Pirelli Cinturato P4 175*** / 65R**14** 82T (+ info)

itaro tudo para seu carro

E-bit Ótima

Avaliada por 598 pessoas

Mais detalhes da loja

Preço: R$ **238**,24

Frete: **Calcular**

IR À LOJA

250,00



Pneu Aro **14** Pneu ***Pirelli Cinturato P4 175*** / ***70***R**14** 84T (+ info)

itaro tudo para seu carro

E-bit Ótima

Avaliada por 598 pessoas

Mais detalhes da loja

Preço: R$ **260**,70

Frete: **Calcular**

IR À LOJA

PNEU ***PIRELLI 175*** / ***70*** R**14** ***P4 CINTURATO*** 84T (+ info)

MAIS PNEU

E-bit Ótima

Avaliada por 1.322 pessoas

Mais detalhes da loja

Preço: R$ **299**,90

ou 10x **R$ 29,99** sem acréscimo

Frete: **Calcular**

IR À LOJA

Pneu Michelin Aro *14 175 / 70 R14* 88T XL TL Energy XM2 (+ info)

Walmart.com

E-bit Excelente

Avaliada por 338.955 pessoas

Mais detalhes da loja

Preço: **R$ 279,00**

Frete: **Calcular**

IR À LOJA

Pneu Aro *14* Pneu Pirelli Scorpion ATR *175 / 70R14* 88H (+ info)

itaro tudo para seu carro

E-bit Ótima

Avaliada por 598 pessoas

Mais detalhes da loja

Preço: **R$ 399,44**

Frete: **Calcular**

IR À LOJA

Pneu Pirelli Aro *14 175 / 70R14* 88H XL S ATR (+ info)

shoptime

E-bit Excelente

Avaliada por 14.420 pessoas

Mais detalhes da loja

Preço: **R$ 422,10**

Frete: **Ver na loja**

IR À LOJA

PREFEITURA MUNICIPAL DE JERIQUARA

Rua Jonas Alves Costa, 559
45353315/0001-50 Exercício: 2015

ORDEM DE PAGAMENTO

ORDEM DE PAGAMENTO 00139

DATA: 05/01/2015 VENCTO:27/01/2015 PAGTO: 27/01/2015

Credor..: COMERCIAL AUTOMOTIVA S.A CNPJ: 45.987.005/0017-55 Cod: 1895
Endereço: AV. BRASIL, 566
Cidade..: FRANCA CEP: 14401-000

Discriminação..:
referente pagamento pelo fornecimento de PNEUS.

Valor **1.000,00**
(um mil reais) * * *

PREFEITURA MUNICIPAL DE JERIQUARA

Rua Jonas Alves Costa, 559
45353315/0001-50

NOTA DE EMPENHO

85

NOTA DE EMPENHO Nº 85	FICHA: 125	DATA: 05/01/2015	REQUISIÇÃO Nº:
LICITAÇÃO: DISPENSA		DOCUMENTO:	VENCIMENTO: 27/01/2015

NOME: COMERCIAL AUTOMOTIVA S.A — 45.987.005/0017-55 — CÓDIGO: 1895
ENDEREÇO: AV. BRASIL, 566 — FRANCA

DESCRIÇÃO DO MATERIAL E/OU SERVIÇO	VALOR TOTAL
referente pagamento pelo fornecimento de serviços mecanicos/pintura/funilaria/reparos em geral. 01 TESOURO 310 SAÚDE-GERAL 000 SAÚDE-GERAL	
OR - Ordinario	**SOMA** 196,00

CÓDIGO	CLASSIFICAÇÃO DA DESPESA EMPENHADA
02 02 04 10 3.3.90.39.19 10.301.0150.2085.0000	EXECUTIVO Fundo Municipal de Saúde MANUTENÇÃO E CONSERVAÇÃO DE VEÍCULOS Administração da Saúde Pública

DOTAÇÃO	EMPENHADO ATÉ A DATA	VALOR DESTE EMPENHO	SALDO ATUAL
300.000,00	3.837,76	196,00	296.162,24

VALOR A SER PAGO R$ **196,00**

cento e noventa e seis reais ********** ****

EMPENHO AUTORIZADO EM 05/01/2015

A DESPESA REFERENTE A ESTE EMPENHO, FOI DEVIDAMENTE PROCESSADA, ENCONTRANDO-SE EM ORDEM PARA PAGAMENTO.

DATA

CONTABILIZADO

DATA

Gustavo Henrique Costa
CONTADOR

ORDEM DE PAGAMENTO. PAGUE-SE:

DATA

Sebastião Henrique Dal Pccolo
ORDENADOR DA DESPESA

DESPESA PAGA EM 27/01/15

BANCO	CONTA	CHEQUE	VALOR
001	106121-6	853520	

Letícia de Paula Almeida
TESOUREIRO

RECIBO

RECEBI(EMOS) O VALOR CONSTANTE DESTE EMPENHO.

NOME:
CNPJ/CPF:

Prefeitura Municipal de Franca
SECRETARIA DE FINANÇAS
NOTA FISCAL ELETRÔNICA DE SERVIÇOS - NFS-e

Código Verificação RPS	Número do RPS
104862825	16525

Número da Nota
12735
Data e Hora de Emissão
2015-01-05T10:05:31
Código de Verificação
104862825

Dados do Prestador de Serviço

DPASCHOAL

CNPJ/CPF: 45.987.005/0017-55 Inscrição Municipal: 27167

Razão Social/Nome: COMERCIAL AUTOMOTIVA S.A

Endereço: AV. BRASIL Nº.: 566

CEP: 14401-240 Tel.: (16) 3721-2177

Município: FRANCA 3516200 UF: SP

Dados do Tomador de Serviço

CNPJ/CPF: 45353315000150 Inscrição Municipal:

Razão Social/Nome: PREFEITURA M DE JERIQUARA

Endereço: JONAS ALVES COSTA Nº.: 559

Município: JERIQUARA 3525409 UF: SP

Telefone: (16) 3134-1256 Email: cota@jeriquara.sp.gov.br

Código do Serviço / Atividade

1401 / 452000400
Serviço de manutenção de veículos automotores

Discriminação dos Serviços

Ref. Competência 2015-01-05T10:05:31

DESC: BALANCEAMENTO RODA ACO|QTDE: 4|VL: 13,00|DESC: MONTAGEM PNEU ARO ...\15|QTDE: 4|VL: 13,00|DESC: ALINHAMENTO DIR TOTAL AROS 15/16|QTDE: 1|VL: 92,00|

PIS (R$)	COFINS (R$)	IR (R$)	INSS (R$)	CSLL (R$)

Valor das Deduções (R$)	Descontos Incondicionados (R$)	Descontos Condicionados (R$)	Outras Retenções (R$)

Valor Total da Nota (R$)

196.00

v4.3.0

Valor Líquido da Nota (R$)	Base de Cálculo (R$)	Alíquota (%)	Valor do ISS (R$)	ISS a Reter
196.00	196.00	3,00%	5.88	2

Valor Crédito Gerado (R$)

Este RPS nao e valido como documento fiscal, devendo ser convertido em NFSe no prazo de 10 dias.
PLACA: FJT5770 VEICULO: DUCATO MAXI CURTO/2013 KM: 58380 -

DOCUMENTO AUXILIAR DE VENDA - ORDEM DE SERVIÇO.

NÃO É DOCUMENTO FISCAL - NÃO É VÁLIDO COMO RECIBO E COMO GARANTIA DE MERCADORIA - NÃO COMPROVA PAGAMENTO.

DPASCHOAL

DPASCHOAL - AV. BRASIL, 566 , FRANCA , SP
CGC: 45987005001755 INSCR.EST. 310039941115 INSCR.MUN. 27167

ORDEM DE SERVIÇO Nº 0000000410367

Fone: 3721-2177 | **VENDEDOR: PAULO CESAR DE OLIVEIRA - 0170852**

Documento Fiscal: 000000

Dados do Cliente

Nome:
PREFEITURA M DE JERIQUARA - 017248825
Endereço:
R JONAS ALVES COSTA 00559
Cidade:
JERIQUARA
CEP:014450-000

CPF/CGC: 45.353.315/0001-50
IE: ISENTO
Data Nasc/Fund: 01.01.50
UF: SP
Telefone (DDD):
Resid.: (016) 31341256
Comercial: () 00000000
Celular: 31341347
Nome de quem Aprovou:

Dados do Veículo

Marca/Modelo:
FIAT DUCATO
MAXI CURTO 2.3 T.ALTO ME DIESEL 2013
Cor:
Km Veículo: 058380
Placa: FJT5770
Renavam:

Data da Emissão:	Hora da Emissão:	Preço Válido Até:	Data Início Serviço:	Data Término Serviço:	Hora Prevista p/ Entrega ao Cliente:
05/01/15	07:58	09/01/15	05/01/15	05/01/15	18:00

CÓD.PRODUTO	QTDE	DESCRIÇÃO PRODUTO/SERVIÇO	M/S	VALOR TABELA	DESCONTO/ACRESCIMO UNITÁRIO		VALOR UNITÁRIO	VALOR TOTAL
00000000430561	4	PNEU 205/70R15 106/104R G32 CARG	M	535,17	Desconto :	118,17	417,00	1.668,00
00000009950613	4	MONTAGEM PNEU ARO ...\15		14,93	Desconto :	1,93	13,00	52,00
00000009901124	4	BALANCEAMENTO RODA ACO		22,98	Desconto :	9,98	13,00	52,00
00000009903020	1	ALINHAMENTO DIR TOTAL AROS 15/16		113,82	Desconto :	21,82	92,00	92,00

COND. PAGAMENTO À PRAZO

VALOR TOTAL DA VENDA 1.864,00

Nº Parcelas	Venc.	Valor	Nº Parcelas	Venc.	Valor
01	05/02/15	932,00			
02	05/03/15	932,00			

MENSAGENS
. Cliente optou por não deixar sob nossa responsabilidade os pneus para a correta destinação ambiental.
. 000000/000000
. Checkup´s a serem realizados :
.

CLIENTE ESTÁ CIENTE DE TODOS OS TERMOS DESTA ORDEM DE SERVIÇO

Nº DO DOCUMENTO FISCAL

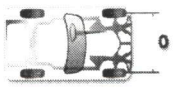

ESPECIFICAÇÕES DA CALIBRAGEM

DIANTEIRA		TRASEIRA	
Meia Carga	Carga Total	Meia Carga	Carga Total
59	59	65	65

MEDIDA ÂNGULO ALINHAMENTO
(Restrição : MODELO 244 -TETO BAIXO 2010/....)

DIANTEIRA	Conv Total	Camber	Caster
Mínimo	3,00 mm DIV	- 0°30'	+ 0°30'
Ideal	2,00 mm DIV	0°0'	1°0'
Máximo	1,00 mm DIV	+ 0°30'	+ 1°30'

TRASEIRA	Conv Indiv.	Camber
Mínimo	0,75 mm DIV	- 0°30'
Ideal	0,00 mm CONV	0°0'
Máximo	0,75 mm CONV	+ 0°30'

OCORRÊNCIAS TÉCNICAS

ASS.RESPONSÁVEL ASS.CLIENTE

É VEDADA A AUTENTICAÇÃO DESTE DOCUMENTO

Cadastre-se | Entre | Vender | Contato

Você também pode se interessar: manopla cambio, rodas 15, xenon, rodas esportivas

Voltar para a lista | Acessórios para Veículos > Rodas, Pneus e Calotas > Pneus > Aro 15 > 205 > 7 Anúncio #602121033 Faça uma denúncia | Vender um igual

Pneu Pirelli 205/70r15 Chrono 106r Carga Leve 8 Lonas

Produto novo





R$ 435^{00}

12 x **R$ 42^{05}** com o

Mais opções

Envios para todo o país pelo **MercadoEnvios**
Saiba os prazos de entrega e formas de envio.
Calcular frete

Quantidade:

- 1 +

Comprar

Compra protegida pelo Programa de Proteção ao Comprador.

Informação sobre o vendedor

Localizado em São Paulo (São Paulo)

Reputação

Assunto **ENC: ORÇAMENTO DUCATO**
De Ricardo <atendimento.mec2@carservicefranca.com.br>,
Para <cota@jeriquara.sp.gov.br>,
Data 2014-12-09 11:02

Webmail

CAR SERVICE
Serviços Automotivos Express

ORÇAMENTO DUCATO:

2 PNEUS 205/70/R15 8 LONAS MAXXIS R$ 970,00. – 485.00 ed
2 BICO DE VALVULAS R$ 12,00
1 ALINHAMENTO E BALANCEAMENTO R$ 90,00

TOTAL DE R$ 1072,00

CarService - RGR Acessórios e Serviços Automotivos LTDA - ME
CNPJ: 05.763.457/0001-71
INSC. ESTADUAL: 310.373.442.117

28/01/2015 - BANCO DO BRASIL - 12:04:30
694918471 0098

COMPROVANTE DE PAGAMENTO DE TITULOS

BANCO SANTANDER BANESPA S.A.

03399099883117410000378291301014263300000093200
DATA DO PAGAMENTO 28/01/2015
VALOR DO DOCUMENTO 932,00
VALOR COBRADO 932,00

NR.AUTENTICACAO 3.DDC.699.6FF.FAD.542
LEIA NO VERSO COMO CONSERVAR ESTE DOCUMENTO,
ENTRE OUTRAS INFORMACOES.

Santander S.A. | 033-7 |

RECIBO DO PAGADOR

Local de Pagamento
ATÉ O VENCIMENTO, PAGUE PREFERENCIALMENTE NO SANTANDER
APÓS O VENCIMENTO, PAGUE SOMENTE NO SANTANDER

Vencimento: 05.03.2015

Beneficiário
Comercial Automotiva S/A - CNPJ 45.987.005/0001-98

Agência / Código do Beneficiário: 2162/000998311

Uso do Banco:

Data do Documento	Nr. do Documento	Espécie Doc.	Aceite	Data Processamento
05.01.2015	000042587-001	DM	N	05.01.2015

Nosso Número: 741000078292-1

Carteira	Espécie	Quantidade	(x) Valor
COBRANÇA SIMPLES - ECR	R$		

(=) Valor do Documento: 932,00

Instruções:

-Título sujeito a protesto após 05 dias do vencimento
-Não realizar pagamento em casas lotéricas ou correspondente bancários
-Não receber após 60 dias do vencimento
-Após o vencimento cobrar juros de mora de R$1,21 por dia de atraso
-Após o vencimento cobrar multa de 2,00%

Pedido: 0017.042840 Parcela: 002

(-) Descontos

(-) Abatimento

(+) Mora

(+) Outros acréscimos

(=) Valor Cobrado

Pagador
PREFEITURA M DE JERIQUARA CNPJ/CPF: 45.353.315/0001-50
R JONAS ALVES COSTA 00559 - CENTRO
14450-000 - JERIQUARA - SP

Pagador / Avalista:

Autenticação Mecânica/FICHA DE COMPENSAÇÃO

ATENÇÃO

APÓS O VENCIMENTO SERÁ COBRADO
MULTA DE 2% + MORA DIÁRIA.
PROTESTO APÓS 5 DIAS DE VENCIMENTO.

PREFEITURA MUNICIPAL DE JERIQUARA

Rua Jonas Alves Costa, 559
45353315/0001-50 Exercício: 2015

ORDEM DE PAGAMENTO

ORDEM DE PAGAMENTO 00145

DATA: 05/01/2015 VENCTO:27/01/2015 PAGTO: 27/01/2015

Credor..: COMERCIAL AUTOMOTIVA S.A CNPJ: 45.987.005/0017-55 Cod: 1895
Endereço: AV. BRASIL, 566
Cidade..: FRANCA CEP: 14401-000

Discriminação..:
REFERENTE PAGAMENTO PELO FORNECIMENTO DE PNEUS.

Valor **1.864,00**
(um mil, oitocentos e sessenta e quatro reais) * * *

PREFEITURA MUNICIPAL DE JERIQUARA

Rua Jonas Alves Costa, 559
45353315/0001-50

NOTA DE EMPENHO

41

NOTA DE EMPENHO Nº 41	FICHA: 116	DATA: 05/01/2015	REQUISIÇÃO Nº:

LICITAÇÃO: DISPENSA	DOCUMENTO: NOTA FISCAL Nº	VENCIMENTO: 16/01/2015

NOME: AIRTON MACHADO VALIM FILHO — 12.053.147/0001-29 — CÓDIGO: 1443
ENDEREÇO: RUA JOAO NICOLAU FILHO — PEDREGULHO

DESCRIÇÃO DO MATERIAL E/OU SERVIÇO	VALOR TOTAL
REFERENTE PAGAMENTO DE SERVIÇO DE COLOCAÇÃO DE GESSO NO POSTO DE SAUDE JOAO ALVES COSTA,SENDO 170M DE MOLDURAS. 05 TRANSFERÊNCIAS E CONVÊNIOS FEDERAIS-VINCULADOS 300 SAÚDE 009 ATENÇÃO BÁSCIA ESTADUAL	
OR - Ordinario — **SOMA**	**2.000,00**

CÓDIGO	CLASSIFICAÇÃO DA DESPESA EMPENHADA
02	EXECUTIVO
02 04 10	Fundo Municipal de Saúde
3.3.90.39.16	MANUTENÇÃO E CONSERVAÇÃO DE BENS IMÓVEIS
10.301.0150.2084.0000	Manut ATenção Básica Estadual

DOTAÇÃO	EMPENHADO ATÉ A DATA	VALOR DESTE EMPENHO	SALDO ATUAL
31.000,00	0,00	2.000,00	29.000,00

VALOR A SER PAGO R$ **2.000,00**

dois mil reais * * *

Prefeitura Municipal de PEDREGULHO

SETOR TRIBUTOS

NOTA FISCAL ELETRÔNICA DE SERVIÇOS - NF-e

Número da Nota	**4**
Data e Hora de Emissão	**14/01/2015 22:44**
Código de Verificação	**HEXL-OWUA**

PRESTADOR DE SERVIÇOS

CNPJ/CPF: **12.053.147/0001-29**
Inscrição Municipal: **40.026**
Razão Social: **AIRTON MACHADO VALIM FILHO**
PIS/PASEP: **Não Informado**
Nome: **GESSO UNICO DECORAÇÕES**
Endereço: **RUA JOAO NICOLAU FILHO, 12**
Município: **PEDREGULHO**
UF: **SP**

TOMADOR DE SERVIÇOS

Nome/Razão Social: **prefeitura municipal de jeriquara**
CPF/CNPJ: **45.393.315/0001-90**
Inscrição Municipal: **Não Informado**
Endereço: **rua jonas alves costa, 559**
CEP: **14490-000**
Município: **JERIQUARA**
UF: **SP**
E-mail: **jusarreta@hotmail.com**
Bairro: **centro**

DISCRIMINAÇÃO DE SERVIÇOS E DEDUÇÕES

Código	Serviço	Alíquota (%)	Base de Calculo (R$)	Iss (R$)	Iss retido (R$)
07.06	Colocação e instalação de tapetes, carpetes, assoalhos, cortinas, revestimentos de parede, vidros, divisórias, placas de gesso e congêneres, com material fornecido pelo tomador do serviço.	3,00	2.000,00	60,00	0,00

colocaçao de gesso no predio .sendo 170m de molduras 170x9=1530 37x12.5=470 total da orçamento prestado $2000.00

OBSERVAÇÕES DA NOTA

pagamento estando pronto entrar em contato pelo telefone 016 99201 3035 016 99360 4107

VALOR TOTAL DA NOTA = R$ 2.000,00

Base de Cálculo (R$)	Alíquota (%)	Valor do ISS (R$)	**Valor Total Liquido (R$)**
2.000,00	**3,00 %**	**60,00**	**2.000,00**

OUTRAS INFORMAÇÕES

- Esta NF-e foi emitida com respaldo na Lei/ nº 2487/11
- Tomador de Serviços está localizado fora do município de PEDREGULHO
- Local da Prestação: predio do posto de saude de jeriquara

gestão Plena

Declaro que o serviço a que se refere esta Nota Fiscal, foi recebido em perfeita ordem
Em, 14/01/2015

PREFEITURA MUNICIPAL DE JERIQUARA

Rua Jonas Alves Costa, 559
45353315/0001-50 Exercício: 2015

ORDEM DE PAGAMENTO

ORDEM DE PAGAMENTO 00092

DATA: 05/01/2015 VENCTO:16/01/2015 PAGTO: 16/01/2015

Credor..: AIRTON MACHADO VALIM FILHO CNPJ: 12.053.147/0001-29 Cod: 1443
Endereço: RUA JOAO NICOLAU FILHO
Cidade..: PEDREGULHO CEP:

Discriminação..:

REFERENTE PAGAMENTO DE SERVIÇO DE COLOCAÇÃO DE GESSO NO POSTO DE SAUDE JOAO ALVES COSTA,SENDO 170M DE MOLDURAS.

Valor **2.000,00**

(dois mil reais) * * *

PREFEITURA MUNICIPAL DE JERIQUARA

Rua Jonas Alves Costa, 559
45353315/0001-50

NOTA DE EMPENHO

150

NOTA DE EMPENHO Nº **150**	FICHA: 123	DATA: 14/01/2015	REQUISIÇÃO Nº:

LICITAÇÃO: 000020/14	PREGÃO PRESENCIAL	0014/14	DOCUMENTO: NOTA FISCAL Nº	VENCIMENTO: 29/01/2015

NOME: LAYS LORENNA DE SOUZA CINTRA ME — 15.386.761/0001-09 — CÓDIGO: 2784
ENDEREÇO: RUA: ALTINO ARANTES — BURITIZAL

DESCRIÇÃO DO MATERIAL E/OU SERVIÇO	VALOR TOTAL
referente pagamento pelo fornecimento de medicamentos. 01 TESOURO 310 SAÚDE-GERAL 000 SAÚDE-GERAL	
OR - Ordinario	**SOMA** **2.165,64**

CÓDIGO	CLASSIFICAÇÃO DA DESPESA EMPENHADA
02	EXECUTIVO
02 04 10	Fundo Municipal de Saúde
3.3.90.30.09	MATERIAL FARMACOLÓGICO
10.301.0150.2085.0000	Administração da Saúde Pública

DOTAÇÃO	EMPENHADO ATÉ A DATA	VALOR DESTE EMPENHO	SALDO ATUAL
500.000,00	17.808,73	2.165,64	480.025,63

VALOR A SER PAGO R$ **2.165,64**

dois mil, cento e sessenta e cinco reais e sessenta e quatro centavos * * *

PREFEITURA MUNICIPAL DE JERIQUARA
Rua Jonas Alves Costa, 559
CNPJ : 45353315/0001-50

PEDIDO DE COMPRA

Autorizado por :
Data : 14/01/2015

Pedido	Data Pedido	Data Entrega
00027/15	14/01/2015	14/01/2015

Fornecedor LAYS LORENNA DE SOUZA CINTRA ME COD: 2784
Endereço: RUA: ALTINO ARANTES Nº: 285 CNPJ: 15.386.761/0001-09
BURITIZAL

Prod	Discr.	Unid	Quant	$ Unit	Centro de Custo	Valor
009.313.001	BUSONID 50MCG SUS NAS FR 6ML=120DOS	UN	20	12,00	MANUT DA ADMINISTR.	240,00
009.001.553	BUSONID 64MCG SUS NAS FR 6ML	UN	15	20,00	MANUT DA ADMINISTR.	300,00
009.001.429	ARTROLIVE C/30COMP	UN	12	52,00	MANUT DA ADMINISTR.	624,00
009.084.003	CLUSIVOL COMP. XAROPE 240 Ml.	VD.	8	38,00	MANUT DA ADMINISTR.	304,00
009.352.001	MINILAX CX 7 BG X 6,5G	UN	10	22,63	MANUT DA ADMINISTR.	226,30
009.353.001	DUOFILM PLANTAR 270MG FR 20G	UN	10	31,49	MANUT DA ADMINISTR.	314,90
009.001.600	FORFIG 100MG 20 CPR	UN	4	29,57	MANUT DA ADMINISTR.	118,28
009.377.002	NEULEPTIL 1% ORAL PED. FR 20ML	UN	3	12,72	MANUT DA ADMINISTR.	38,16
TOTAL PEDIDO						2.165,64

Reserva(s):
Empenho(s):

Obs.:

_
Interessado \ Responsável

Ana Carolina Ferreira de Souza
Almoxarife

Recebemos de LAYS LORENA DE SOUZA CINTRA - ME	os produtos / serviços constantes da Nota Fiscal indicada ao lado	NF-e Nº: 000.000.449
DATA DE RECEBIMENTO	IDENTIFICAÇÃO DO RECEBEDOR	SÉRIE: 1

LAYS LORENA DE SOUZA CINTRA - ME

RUA ALTINO ARANTES, 285

JD MORADA DO SOL BURITIZAL / SP
14570-000
(16) 3751 1277

DANFE
Documento auxiliar da Nota Fiscal Eletrônica

Entrada: 0
Saida: 1 [1]

Nº: 000.000.449

SÉRIE: 1

Página 1 / 1

CONTROLE DO FISCO

Consulta de autencidade no portal nacional da NF-e www.nfe.fazenda.gov.br/portal ou no site da Sefaz Autorizadora.

Natureza da operação	Protocolo de Autorização de Uso
VENDA	135150023967360 14/01/2015 08:42:59

Inscrição estadual	Inscrição estadual do subst. tributário	CNPJ	Chave de acesso da NF-e - Consulta no site www.nfe.fazenda.gov.br
231.007.611.110		15.386.761/0001-09	35150115386761000109550010000004491244410259

Destinatário/Remetente

Nome/Razão Social	CPF/CNPJ	Data da emissão
39.00000 PREFEITURA MUNICIPAL DE JERIQUARA	45.353.315/0001-50	14/01/2015

Endereço	Bairro/Distrito	CEP	Data de Saída/Entrada
Rua Jonas Alves Costa 559	Centro	14550-000	14/01/2015

Município	Fone/Fax	UF	Inscrição estadual	Hora de saída
JERIQUARA	16 3134-1329	SP		08:26

Fatura

A PRAZO

Cálculo do imposto

Base de cálculo do ICMS	Valor do ICMS	Base de cálculo de ICMS Subst.	Valor do ICMS Substituição	Valor total dos produtos
0,00	0,00	0,00	0,00	2.165,64

Valor do frete	Valor do seguro	Desconto	Outras despesas acessórias	Valor do IPI	Valor total da nota
0,00	0,00	0,00	0,00	0,00	2.165,64

Transportador/Volumes transportados

Razão Social	Frete por conta (0 - Emitente, 1 - Destinatário)	Código ANTT	Placa do veículo	UF	CPF/CNPJ
	0				

Endereço	Município	UF	Inscrição estadual

Quantidade	Espécie	Marca	Numeração	Peso bruto	Peso líquido
0,00			0.00000	0,00	0,00

Dados do Produto/Serviço

Cód. Produto	Descrição do produto/Serviço	NCM/SH	CST/CSOSN	CFOP	UNID	QTDE	VLR. UNIT	VLR. TOTAL	BC ICMS	VLR. ICMS	VLR. IPI	ALIQ.ICMS	ALIQ.IPI
6665	BUSONID 50MCG SUS NAS FR 6ML=120DOS	30043290	0500	5.405	UN	20,0000	12,00000	240,00					
13505	BUSONID 64mcg sus nas fr 6ml	30043290	0500	5.405	UN	15,0000	20,00000	300,00					
3463	ARTROLIVE FR 30 CAP	30049099	0500	5.405	UN	12,0000	52,00000	624,00					
3456	CLUSIVOL FR 240ML COMPOSTO	30045090	0500	5.405	UN	8,0000	38,00000	304,00					
8474	MINILAX CX 7 BG X 6,5G	30049099	0500	5.405	UN	10,0000	22,63000	226,30					
12305	DUOFILM PLANTAR 270MG FR 20G	30049096	0500	5.405	UN	10,0000	31,49000	314,90					
25051	FORFIG 100mg cx 20 comp rev	30049094	0500	5.405	UN	4,0000	29,57000	118,28					
9021	NEULEPTIL 1% SOL ORAL PED FR 20ML	30049079	0500	5.405	UN	3,0000	12,72000	38,16					

Inscrição Municipal	Valor total dos serviços	Base de cálculo do ISSQN	Valor do ISSQN
	0,00	0,00	0,00

Dados adicionais

Informações complementares	Reservado ao Fisco
DOCUMENTO EMITIDO POR ME OU EPP OPTANTE PELO SIMPLES NACIONAL e. II - NAO GERA DIREITO A CREDITO FISCAL DE IPI;Val Aprox Tributos R$610,03(28,17o/o)Fonte:IBPTDOCUMENTO EMITIDO POR ME OU EPP OPTANTE PELO SIMPLES NACIONAL e. II - NAO GERA DIREITO A CREDITO FISCAL DE IPI.PADRAO-> 5.405 - 2.165,64 -> 0500 - 2.165,64	Declaro que o material a que se refere esta Nota Fiscal, foi recebido em perfeita ordem. Em, 14/01/2015

Devolução

30/01/2015 BANCO DO BRASIL 13:36:54
694918449 0044

COMPROVANTE DE DEPOSITO EM CONTA CORRENTE
EM CHEQUE

CLIENTE: LAYS LORENA DE SOUZA CINT
AGENCIA: 0419-7 CONTA: 26.313-3

DATA 30/01/2015
NR. DOCUMENTO 69.491.844.900.044
VALOR CHEQUE 3.506,64
VALOR TOTAL 3.506,64

NR.AUTENTICACAO 1.BD0.F92.AAB.7B9.DBA

LEIA NO VERSO COMO CONSERVAR ESTE DOCUMENTO,
ENTRE OUTRAS INFORMACOES.

PREFEITURA MUNICIPAL DE JERIQUARA

Rua Jonas Alves Costa, 559
45353315/0001-50 Exercício: 2015

ORDEM DE PAGAMENTO

ORDEM DE PAGAMENTO 00243

DATA: 14/01/2015 VENCTO:30/01/2015 PAGTO: 30/01/2015

Credor..: LAYS LORENNA DE SOUZA CINTRA ME CNPJ: 15.386.761/0001-09 Cod: 2784
Endereço: RUA: ALTINO ARANTES
Cidade..: BURITIZAL CEP: 14570-000

Discriminação..:
referente pagamento pelo fornecimento de medicamentos.

Valor **3.506,64**
(três mil, quinhentos e seis reais e sessenta e quatro centavos) * * *

PREFEITURA MUNICIPAL DE JERIQUARA

Rua Jonas Alves Costa, 559

45353315/0001-50

NOTA DE EMPENHO

80

NOTA DE EMPENHO Nº 80	FICHA: 125	DATA: 05/01/2015	REQUISIÇÃO Nº:

LICITAÇÃO: DISPENSA	DOCUMENTO:	VENCIMENTO: 26/01/2015

NOME: EMBRATEL — 33.530.486/0001-29 — CÓDIGO: 13

ENDEREÇO: Caixa Postal N§ 2586 — 20179-900/Rio de Janeiro-RJ

DESCRIÇÃO DO MATERIAL E/OU SERVIÇO	VALOR TOTAL
referente pagamento de serviço de telecomunicação. 01 TESOURO 310 SAÚDE-GERAL 000 SAÚDE-GERAL	
OR - Ordinario — **SOMA**	**35,43**

CÓDIGO	CLASSIFICAÇÃO DA DESPESA EMPENHADA
02	EXECUTIVO
02 04 10	Fundo Municipal de Saúde
3.3.90.39.58	SERVIÇOS DE TELECOMUNICAÇÕES
10.301.0150.2085.0000	Administração da Saúde Pública

DOTAÇÃO	EMPENHADO ATÉ A DATA	VALOR DESTE EMPENHO	SALDO ATUAL
300.000,00	1.309,15	35,43	298.655,42

VALOR A SER PAGO R$ **35,43**

trinta e cinco reais e quarenta e três centavos * * *

27/01/2015 - BANCO DO BRASIL - 12:18:23
694918471 0114

COMPROVANTE DE PAGAMENTOS COM COD.BARRA

Convenio	EMBRATEL TELEFONIA (POS)	
Codigo de Barras	84630000000-3	35430000002-3
	20056589689-4	20150120000-4
Data do pagamento		27/01/2015
Valor em Dinheiro		35,43
Valor em Cheque		0,00
Valor Total		35,43

NR.AUTENTICACAO 2.3C2.817.33B.8A1.C7C

Fazem 21 Embratel

Claro S/A
Rua Flórida, 1970, Cidade Monções
CEP 04565-001 - São Paulo - SP
CNPJ - 40.432.544/0001-47

Fatura de Serviços Prestados - Detalhamento

00805249

CTCE RIBEIRAO PRETO SPI TTO 2
JERIQUARA PREFEITURA
PC S SEBASTIAO 100
CENTRO
14450-000 JERIQUARA SP

72113435751907900000047923200901 15
POSTAGEM: 09/01/2015 VENCIMENTO: 20/01/2015

A partir do dia 02/11/2014, todos os celulares nas áreas DDDs 91, 92, 93, 94, 95, 96, 97, 98 e 99 terão 9 dígitos. Com exceção dos números de rádio Nextel. Será acrescentado o "9" antes do número atual, passando para o seguinte formato: (021 xx) 9xxxx-xxxx. Para mais informações, acesse: **embratel.com.br**

Vantagens de ser um cliente Embratel

A Embratel tem o melhor serviço em Telefonia Local para você.
Veja no verso da sua nota fiscal o que a Telefonia Local da Embratel pode fazer pela sua empresa. Com a Solução Completa de Voz Embratel sua empresa tem muito mais transparência, facilidade e economia. Saiba mais e entre em contato com seuGerente de Contas ou ligue **0800 72 12 109.**

Visando facilitar o conhecimento das regras de seu serviço telefônico, este documento de cobrança passa a ser emitido com a identificação dos planos de serviço longa distância de sua escolha. Para maiores informações sobre a cobrança e outras regras dos planos acesse **www.embratel.com.br** ou ligue para nossa central de atendimento.

CÓDIGO DA CONTA 121559684

SUA CONTA VENCE EM	VALOR DA CONTA
20/01/2015	**R$ 35,43**

CONSOLIDADO	(Classe: **E**)
mês de referência:	Janeiro/2015
data de emissão:	08/01/2015
nº da fatura:	0220656589689
nº da nota fiscal:	000039618
cód. para débito automático:	121559684-0

Lembrete: Débitos anteriores: R$ 405,84

Resumo da sua Conta

Total dos Serviços (com descontos)	R$	34,68
Juros 00220435041684 - 10/2014	R$	0,19
Multa 00220435041684 - 10/2014	R$	0,56
Total da Conta:	**R$**	**35,43**

Resumo por telefone/cartão faturado

TEL FATURADO	SERVIÇO	CHAMADAS	DURAÇÃO	VALOR
1631341282	DDD - Plano Basico	5	00:10:48	4,69
1631341282	**Total**	**5**	**00:10:48**	**4,69**
1631341353	DDD - Plano Basico	21	00:48:00	29,99
1631341353	**Total**	**21**	**00:48:00**	**29,99**
	Total do Resumo	**26**	**00:58:48**	**34,68**

DDD - Plano Basico

TEL. FATURADO	DESTINO/ÁREA LOCAL	TEL. DESTINO	DATA	HORA	DURAÇÃO	TARIFA	VALOR
	Fixo / Fixo						
16 31341282	TAIOBEIRAS	38 38451919	08/12/2014	15:06:29	00:05:21	D4 Diferenciada	3,85
16 31341282	BURITIZAL	16 37519100	16/12/2014	07:55:18	00:01:12	D1 Normal	0,17
16 31341282	BURITIZAL	16 37519100	16/12/2014	08:04:31	00:00:16	D1 Normal	0,06
16 31341282	BURITIZAL	16 37519100	16/12/2014	08:20:06	00:02:18	D1 Normal	0,36
16 31341282	BURITIZAL	16 37519100	16/12/2014	08:23:01	00:01:41	D1 Normal	0,25
16 31341353	BAURU	14 32392555	08/12/2014	08:01:59	00:01:40	D3 Normal	0,70
16 31341353	BAURU	14 32392555	08/12/2014	08:04:57	00:02:35	D3 Normal	1,10

DDD - Plano Basico (continuação)

TEL. FATURADO	DESTINO/ÁREA LOCAL	TEL. DESTINO	DATA	HORA	DURAÇÃO	TARIFA	VALOR
16 31341353	CERQUEIRA CESAR	14 37144363	11/12/2014	14:16:37	00:01:48	D4 Diferenciada	1,26
16 31341353	CERQUEIRA CESAR	14 37144363	11/12/2014	14:20:26	00:03:09	D4 Diferenciada	2,28
16 31341353	CERQUEIRA CESAR	14 37144363	11/12/2014	14:26:51	00:01:46	D4 Diferenciada	1,26
16 31341353	CERQUEIRA CESAR	14 37144363	11/12/2014	14:30:31	00:06:48	D4 Diferenciada	4,85
16 31341353	CERQUEIRA CESAR	14 37144363	11/12/2014	14:40:42	00:01:47	D4 Diferenciada	1,26
16 31341353	CERQUEIRA CESAR	14 37144363	11/12/2014	14:42:52	00:01:50	D4 Diferenciada	1,34
16 31341353	CERQUEIRA CESAR	14 37144363	11/12/2014	14:45:01	00:01:07	D4 Diferenciada	0,85
16 31341353	CERQUEIRA CESAR	14 37144363	11/12/2014	14:46:22	00:01:16	D4 Diferenciada	0,92
16 31341353	CERQUEIRA CESAR	14 37144363	11/12/2014	14:47:56	00:01:44	D4 Diferenciada	1,26
16 31341353	CERQUEIRA CESAR	14 37144363	11/12/2014	14:51:02	00:02:01	D4 Diferenciada	1,49
16 31341353	CERQUEIRA CESAR	14 37144363	11/12/2014	14:53:31	00:02:11	D4 Diferenciada	1,56
16 31341353	CERQUEIRA CESAR	14 37144363	11/12/2014	15:00:15	00:02:45	D4 Diferenciada	2,00
16 31341353	CERQUEIRA CESAR	14 37144363	11/12/2014	15:07:10	00:02:35	D4 Diferenciada	1,84
16 31341353	CERQUEIRA CESAR	14 37144363	15/12/2014	08:43:51	00:01:54	D4 Normal	0,97
16 31341353	CERQUEIRA CESAR	14 37144363	15/12/2014	08:46:09	00:02:04	D4 Normal	1,06
16 31341353	CERQUEIRA CESAR	14 37144363	15/12/2014	08:48:41	00:01:26	D4 Normal	0,76
16 31341353	BAURU	14 32392555	18/12/2014	07:56:09	00:02:01	D3 Normal	0,88
16 31341353	BAURU	14 32392555	18/12/2014	08:05:51	00:01:23	D3 Normal	0,58
16 31341353	BAURU	14 32392555	18/12/2014	08:08:08	00:04:10	D3 Normal	1,77
			Subtotal:		**00:58:48**		**34,68**

Base de Cálculo ICMS	Alíquota	Valor do ICMS	PIS	COFINS
R$ 34,68	**25%**	**R$ 8,67**	**R$ 0,94**	**R$ 0,20**

Central de Atendimento da Anatel: 1331 ou 1332 (deficientes auditivos)

Esta conta pode ser paga na Rede Bancária, Correios, Agentes Lotéricos e ainda: BANCO DO BRASIL - REDE PAGUE FÁCIL; BANCO MATRIZ DE SERVIÇOS LTDA; LEMON BANK; FARMÁCIAS PAGUE MENOS S.A; MULTIBANK COBRANÇAS; REDE FÁCIL - Recebimento de Contas; SUPERMERCADOS SENDAS E BOM MARCHÉ; BANCO POPULAR DO BRASIL.

Fique em dia com o 21 e evite: multa de 2% + juros de 1% ao mês, bloqueio das ligações DDD/DDI, inclusão nos cadastros dos Serviços de Proteção ao Crédito.
FUST = R$ 0,24, FUNTTEL = R$ 0,12. Estes valores não são pagos pelo cliente. A Embratel contribui com 1% e 0,5% respectivamente de sua receita operacional bruta.

CENTRAL DE ATENDIMENTO AO CLIENTE	0800 721 5421
www.embratel.com.br	

Deficientes Auditivos e de fala - 0800 970 2150

Autenticação Mecânica

Fazem 21 Embratel

R Flórida, 1970 - Cidade Monções - SP
Cep: 04565-001 - CNPJ: 40.432.544/0001-47 - I.E.: 114.814.878.119

Claro S/A

Nota Fiscal de Serviços de Telecomunicações

Procedimento autorizado pelo Regime Especial - Proc. SF - 002-53914/2000, de 24/08/00

CENTRAL DE ATENDIMENTO AO CLIENTE	0800 721 5421
www.embratel.com.br	

Deficientes Auditivos e de fala - 0800 970 2150

CONSOLIDADO	(Classe: **E**)
código conta	121559684
mês de referência	Janeiro/2015
data de emissão	08/01/2015
nº da fatura	0220656589689

Inscrição estadual: ISENTO
CNPJ: 45.353.315/0001-50

JERIQUARA PREFEITURA
R MERCIDIO R DE OLIVEIRA 358 -
CENTRO
14450-000 JERIQUARA SP

Via Única	Valor da Nota Fiscal
001/001	**34,68**

Número: **000039618** Série: **A1** Sub-Série:

Resumo dos Serviços

DDD ICMS 8,67 PIS 0,94 COFINS 0,20	R$	34,68

Total dos Serviços R$ 34,68

Reservado ao Fisco
FCDC.50CD.E079.4401.6ADA.69DF.EE70.D173

Base de Cálculo ICMS:	Alíquota	Valor do ICMS:
R$ 34,68	**25%**	**R$ 8,67**

Este documento é apenas informativo. Não precisa ser levado ao banco.

Esta Nota Fiscal refere-se aos números dos telefones cobrados e detalhados na Fatura mencionada acima.

PREFEITURA MUNICIPAL DE JERIQUARA

Rua Jonas Alves Costa, 559
45353315/0001-50 Exercício: 2015

ORDEM DE PAGAMENTO

ORDEM DE PAGAMENTO 00126

DATA: 05/01/2015 VENCTO:27/01/2015 PAGTO: 27/01/2015

Credor..: EMBRATEL CNPJ: 33.530.486/0001-29 Cod: 13

Endereço: Caixa Postal N$ 2586

Cidade..: 20179-900/Rio de Janeiro-RJ CEP:

Discriminação..:

REFERENTE PAGAMENTO DE SERVIÇO DE TELECOMUNICAÇÃO.

Valor **59,45**

(cinquenta e nove reais e quarenta e cinco centavos) * * *

PREFEITURA MUNICIPAL DE JERIQUARA

Rua Jonas Alves Costa, 559
45353315/0001-50

NOTA DE EMPENHO

149

NOTA DE EMPENHO Nº 149	FICHA: 123	DATA: 13/01/2015	REQUISIÇÃO Nº:

LICITAÇÃO: 000024/14	PREGÃO PRESENCIAL	0018/14	DOCUMENTO: NOTA FISCAL Nº	VENCIMENTO: 28/01/2015

NOME: LAYS LORENNA DE SOUZA CINTRA ME — 15.386.761/0001-09 — CÓDIGO: 2784
ENDEREÇO: RUA: ALTINO ARANTES — BURITIZAL

DESCRIÇÃO DO MATERIAL E/OU SERVIÇO	VALOR TOTAL
AQUISIÇÃO DE DIETA COMPLETA E FORMULAS INFANTIS. 01 TESOURO 310 SAÚDE-GERAL 000 SAÚDE-GERAL	
	SOMA **1.341,00**

OR - Ordinario

CÓDIGO	CLASSIFICAÇÃO DA DESPESA EMPENHADA
02 02 04 10 3.3.90.30.07 10.301.0150.2085.0000	EXECUTIVO Fundo Municipal de Saúde GÊNEROS DE ALIMENTAÇÃO Administração da Saúde Pública

DOTAÇÃO	EMPENHADO ATÉ A DATA	VALOR DESTE EMPENHO	SALDO ATUAL
500.000,00	16.467,73	1.341,00	482.191,27

VALOR A SER PAGO R$ **1.341,00**

um mil, trezentos e quarenta e um reais ********** *****

EMPENHO AUTORIZADO EM 13/01/2015

A DESPESA REFERENTE A ESTE EMPENHO, FOI DEVIDAMENTE PROCESSADA, ENCONTRANDO-SE EM ORDEM PARA PAGAMENTO.

DATA

CONTABILIZADO

DATA — Gustavo Henrique Costa — CONTADOR

ORDEM DE PAGAMENTO. PAGUE-SE:

DATA — Sebastião Henrique Dal Pccolo — ORDENADOR DA DESPESA

DESPESA PAGA EM 30/1/15

BANCO	CONTA	CHEQUE	VALOR
001	106121-6	853586	

Letícia de Paula Almeida
TESOUREIRO

RECIBO

RECEBI(EMOS) O VALOR CONSTANTE DESTE EMPENHO.

NOME:
CNPJ/CPF:

PEDIDO DE COMPRA

Autorizado por :
Data : 13/01/2015

Pedido	Data Pedido	Data Entrega
00026/15	13/01/2015	14/01/2015

Fornecedor LAYS LORENNA DE SOUZA CINTRA ME — COD: 2784
Endereço: RUA: ALTINO ARANTES — Nº: 285 — CNPJ: 15.386.761/0001-09
BURITIZAL

Prod	Discr.	Unid	Quant	$ Unit	Centro de Custo	Valor
009.001.915	STIMULANCE LATA 225G	UN	18	74,50	MANUT DA ADMINISTR.	1.341,00
TOTAL PEDIDO						1.341,00

Reserva(s):
Empenho(s):

Obs.:

Interessado \ Responsável

Ana Carolina Ferreira de Souza
Almoxarife

Recebemos de LAYS LORENA DE SOUZA CINTRA - ME	os produtos / serviços constantes da Nota Fiscal indicada ao lado	NF-e Nº: 000.000.448
DATA DE RECEBIMENTO	IDENTIFICAÇÃO DO RECEBEDOR	SÉRIE: 1

LAYS LORENA DE SOUZA CINTRA - ME

RUA ALTINO ARANTES, 285

JD MORADA DO SOL BURITIZAL / SP
14570-000
(16) 3751 1277

DANFE

Documento auxiliar da Nota Fiscal Eletrônica

Entrada: 0
Saida: 1 — 1

Nº: 000.000.448

SÉRIE: 1

Página 1 / 1

CONTROLE DO FISCO

Consulta de autencidade no portal nacional da NF-e www.nfe.fazenda.gov.br/portal ou no site da Sefaz Autorizadora.

Natureza da operação	Protocolo de Autorização de Uso
VENDA	135150023966912 14/01/2015 08:42:49

Inscrição estadual	Inscrição estadual do subst. tributário	CNPJ	Chave de acesso da NF-e - Consulta no site www.nfe.fazenda.gov.br
231.007.611.110		15.386.761/0001-09	35150115386761000109550010000004481224293233

Destinatário/Remetente

Nome/Razão Social	CPF/CNPJ	Data da emissão
39.00000 PREFEITURA MUNICIPAL DE JERIQUARA	45.353.315/0001-50	14/01/2015

Endereço	Bairro/Distrito	CEP	Data de Saída/Entrada
Rua Jonas Alves Costa 559	Centro	14550-000	14/01/2015

Município	Fone/Fax	UF	Inscrição estadual	Hora de saída
JERIQUARA	16 3134-1329	SP		08:23

Fatura

A PRAZO

Cálculo do imposto

Base de cálculo do ICMS	Valor do ICMS	Base de cálculo de ICMS Subst.	Valor do ICMS Substituição	Valor total dos produtos
0,00	0,00	0,00	0,00	1.341,00

Valor do frete	Valor do seguro	Desconto	Outras despesas acessórias	Valor do IPI	Valor total da nota
0,00	0,00	0,00	0,00	0,00	1.341,00

Transportador/Volumes transportados

Razão Social	Frete por conta (0 - Emitente, 1 - Destinatário)	Código ANTT	Placa do veículo	UF	CPF/CNPJ
	0				

Endereço	Município	UF	Inscrição estadual

Quantidade	Espécie	Marca	Numeração	Peso bruto	Peso líquido
0,00			0.00000	0,00	0,00

Dados do Produto/Serviço

Cód. Produto	Descrição do produto/Serviço	NCM/SH	CST/CSOSN	CFOP	UNID	QTDE	VLR. UNIT	VLR. TOTAL	BC ICMS	VLR. ICMS	VLR. IPI	ALIQ.ICMS	ALIQ.IPI
22878	STIMULANCE lata 225g	21069030	0500	5.405	UN	18,0000	74,50000	1.341,00					

Inscrição Municipal	Valor total dos serviços	Base de cálculo do ISSQN	Valor do ISSQN
	0,00	0,00	0,00

Dados adicionais

Informações complementares	Reservado ao Fisco
DOCUMENTO EMITIDO POR ME OU EPP OPTANTE PELO SIMPLES NACIONAL e. II - NAO GERA DIREITO A CREDITO FISCAL DE IPI;Val Aprox Tributos R$421,74(31,45o/o)Fonte:IBPTDOCUMENTO EMITIDO POR ME OU EPP OPTANTE PELO SIMPLES NACIONAL e. II - NAO GERA DIREITO A CREDITO FISCAL DE IPI.PADRAO-> 5.405 - 1.341,00 -> 0500 - 1.341,00	Declaro que o material a que se refere esta Nota Fiscal, foi recebido em perfeita ordem. Em, 14 / 01 / 2015

30/01/2015 - BANCO DO BRASIL - 13:36:54
694918449 0044

COMPROVANTE DE DEPOSITO EM CONTA CORRENTE
EM CHEQUE

CLIENTE: LAYS LORENA DE SOUZA CINT
AGENCIA: 0419-7 CONTA: 26.313-3

DATA	30/01/2015
NR. DOCUMENTO	69.491.844.900.044
VALOR CHEQUE	3.506,64
VALOR TOTAL	3.506,64

NR.AUTENTICACAO 1.BD0,F92.AAB.7B9.DBA

LEIA NO VERSO COMO CONSERVAR ESTE DOCUMENTO,
ENTRE OUTRAS INFORMACOES.

PREFEITURA MUNICIPAL DE JERIQUARA

Rua Jonas Alves Costa, 559
45353315/0001-50 Exercício: 2015

ORDEM DE PAGAMENTO

ORDEM DE PAGAMENTO 00243

DATA: 14/01/2015 VENCTO:30/01/2015 PAGTO: 30/01/2015

Credor..: LAYS LORENNA DE SOUZA CINTRA ME CNPJ: 15.386.761/0001-09 Cod: 2784
Endereço: RUA: ALTINO ARANTES
Cidade..: BURITIZAL CEP: 14570-000

Discriminação..:
referente pagamento pelo fornecimento de medicamentos.

Valor **3.506,64**
(três mil, quinhentos e seis reais e sessenta e quatro centavos) * * *

PREFEITURA MUNICIPAL DE JERIQUARA

Rua Jonas Alves Costa, 559
45353315/0001-50

NOTA DE EMPENHO

130

NOTA DE EMPENHO Nº **130**	FICHA: 123	DATA: 09/01/2015	REQUISIÇÃO Nº:

LICITAÇÃO: 000020/14	PREGÃO PRESENCIAL	0014/14	DOCUMENTO: NOTA FISCAL Nº	VENCIMENTO: 28/01/2015

NOME: LUMAR COM PROD FARMACEUT LTDA — 49.228.695/0001-52 — CÓDIGO: 81
ENDEREÇO: Rua Libero Badaro, 1399 — FRANCA

DESCRIÇÃO DO MATERIAL E/OU SERVIÇO	VALOR TOTAL
referente pagamento pelo fornecimento de medicamentos. 01 TESOURO 310 SAÚDE-GERAL 000 SAÚDE-GERAL	
OR - Ordinario — **SOMA**	**70,00**

CÓDIGO	CLASSIFICAÇÃO DA DESPESA EMPENHADA
02	EXECUTIVO
02 04 10	Fundo Municipal de Saúde
3.3.90.30.09	MATERIAL FARMACOLÓGICO
10.301.0150.2085.0000	Administração da Saúde Pública

DOTAÇÃO	EMPENHADO ATÉ A DATA	VALOR DESTE EMPENHO	SALDO ATUAL
500.000,00	12.566,75	70,00	487.363,25

VALOR A SER PAGO R$ **70,00**

setenta reais **********

EMPENHO AUTORIZADO EM 09/01/2015

A DESPESA REFERENTE A ESTE EMPENHO, FOI DEVIDAMENTE PROCESSADA, ENCONTRANDO-SE EM ORDEM PARA PAGAMENTO.

DATA

CONTABILIZADO

DATA — Gustavo Henrique Costa — CONTADOR

ORDEM DE PAGAMENTO, PAGUE-SE:

DATA — Sebastião Henrique Dal Pccolo — ORDENADOR DA DESPESA

DESPESA PAGA EM 28/01/15

BANCO	CONTA	CHEQUE	VALOR
001	106121-6	853578	

Letícia de Paula Almeida
TESOUREIRO

RECIBO

RECEBI(EMOS) O VALOR CONSTANTE DESTE EMPENHO.

NOME:
CNPJ/CPF:

PREFEITURA MUNICIPAL DE JERIQUARA
Rua Jonas Alves Costa, 559
CNPJ : 45353315/0001-50

PEDIDO DE COMPRA

Autorizado por :
Data : 09/01/2015

Pedido	Data Pedido	Data Entrega
00017/15	09/01/2015	12/01/2015

Fornecedor LUMAR COM PROD FARMACEUT LTDA COD: 81
Endereço: Rua Libero Badaro, 1399 Nº: CNPJ: 49.228.695/0001-52
FRANCA

' Prod	Discr.	Unid	Quant	$ Unit	Centro de Custo	Valor
009.422.001	HIDROXIL (HIDR. ALUMINIO)HORTELA 100ML	FR	50	1,40	MANUT DA ADMINISTR.	70,00
TOTAL PEDIDO						70,00

Reserva(s):
Empenho(s):

Obs.:

_
Interessado \ Responsável

Ana Carolina Ferreira de Souza
Almoxarife

Recebemos de Lumar Comércio de Produtos Farmacêuticos Ltda os produtos constantes da Nota Fiscal indicada ao lado
Emissão: 12/1/2015 Pedido: 412620 DEST.: (448) Prefeitura Municipal de Jeriquara - Valor Total: 70,00

DATA DE RECEBIMENTO	IDENTIFICAÇÃO E ASSINATURA DO RECEBEDOR

NF-e
Nº: 000.108.322
SÉRIE: 0

IDENTIFICAÇÃO DO EMITENTE

Lumar Comércio de Produtos Farmacêuticos Ltda
Av. Wilson Bego,745
Distrito Industrial Franca - SP
CEP:14406-091 Fone: (16)37211102

DANFE

Documento Auxiliar da Nota Fiscal Eletrônica

0 - ENTRADA
1 - SAÍDA [1]

Nº: 000.108.322
SÉRIE:0 FOLHA 1/1

CHAVE DE ACESSO
3515 0149 2286 9500 0152 5500 0000 1083 2216 3092 0049

Consulta de autenticidade no portal nacional da NF-e www.nfe.fazenda.gov.br/portal ou no site da Sefaz Autorizadora

NATUREZA DA OPERAÇÃO	PROTOCOLO DE AUTORIZAÇÃO DE USO
VENDA	135150019529092 12/01/2015 16:27:49

INSCRIÇÃO ESTADUAL	INSCRIÇÃO ESTADUAL DO SUBST. TRIBUTÁRIO	CNPJ
310049440111		49.228.695/0001-52

DESTINATÁRIO / REMETENTE

NOME / RAZÃO SOCIAL			CNPJ / CPF	DATA DE EMISSÃO
Prefeitura Municipal de Jeriquara			45.353.315/0001-50	12/1/2015
ENDEREÇO	BAIRRO		CEP	DATA DE SAIDA
Rua Jonas Alves Costa, 559	Centro		14450-000	12/1/2015
MUNICÍPIO	FONE / FAX	ESTADO / INSCRIÇÃO ESTADUAL		HORA DE SAÍDA
Jeriquara	(16)3134-1256	SP	ISENTO	

FATURA / DUPLICATAS

Número	Vencto	Valor
480251	11/02/2015	70.00

CÁLCULO DO IMPOSTO

BASE DE CÁLCULO DO ICMS	VALOR DO ICMS	BASE CÁLCULO DO ICMS SUBST.	VALOR DO ICMS SUBST.	VALOR TOTAL DOS PRODUTOS
70,00	12,60	0,00	0,00	70,00

VALOR DO FRETE	VALOR DO SEGURO	DESCONTO	OUTRAS DESP. ACESSÓRIAS	VALOR DO IPI	VALOR TOTAL DA NOTA FISCAL
0,00		0,00	0,00		70,00

TRANSPORTADOR / VOLUMES TRANSPORTADOS

NOME / RAZÃO SOCIAL	FRETE POR CONTA (0-EMITEMTE 1-DESTINATÁRIO)	CODIGO ANTT	PLACA VEÍCULO	UF	CNPJ
	[0]				

ENDEREÇO	MUNICÍPIO	UF	INSCRIÇÃO ESTADUAL

QUANTIDADE	ESPÉCIE	MARCA	NUMERAÇÃO	PESO BRUTO	PESO LIQUIDO
2	Caixa(s)			6,00	0,00

DADOS DOS PRODUTOS / SERVIÇOS

COD PROD	DESCRIÇÃO DO PRODUTO / SERVIÇO	NCM/SH	CST	CFOP	UNID	QUANT.	VALOR UNITÁRIO	VALOR TOTAL	VALOR DESC.	BASE CALC ICMS	VALOR ICMS	VALOR IPI	ALÍQUOTAS ICMS	ALÍQUOTAS IPI
054466	HIDROXIL(HIDR.ALUMINIO)HORTELA 100ML(H) Lote:141460A Qtde:50 Venc: 29/10/2017	3004.90.99	000	5102	FR	50,00	1,4000	70,00	0,00	70,00	12,60	0,00	18,00	0,00

DADOS ADICIONAIS

INFORMAÇÕES COMPLEMENTARES

Lista Negativa (70,00)
Televendas: LUMAR - LICITAÇÃO - Conferente: Guilherme do Nascimento - Exd. Conf.: A
Local Entrega: Praça São Sebastião, 100 Bairro: Centro
BANCO DO BRASIL AG.: 6520-X C/C.: 104059-3
PREGÃO Nº 14/2014-19 O.F Nº 119/2014 PROC. Nº 020/2014

Cliente: 448 Pedido: 412620

RESERVADO AO FISCO

Declaro que o material a que se refere esta Nota Fiscal, foi recebido em perfeita ordem.
Em, 12 / 01 / 2015

e-mail: nfe@lumarfranca.com.br - www.lumarfranca.com.br

29/01/2015 - BANCO DO BRASIL - 11:51:42
694918471 0068

COMPROVANTE DE DEPOSITO EM CONTA CORRENTE
EM CHEQUE

CLIENTE: LUMAR COM PROD FARM
AGENCIA: 6520-X CONTA: 104.069-3

DATA	29/01/2015
NR. DOCUMENTO	69.491.847.100.068
VALOR CHEQUE	70,00
VALOR TOTAL	70,00

NR.AUTENTICACAO 0.CF3.6FA.B21.293.B7A

LEIA NO VERSO COMO CONSERVAR ESTE DOCUMENTO,
ENTRE OUTRAS INFORMACOES.

PREFEITURA MUNICIPAL DE JERIQUARA

Rua Jonas Alves Costa, 559
45353315/0001-50 Exercício: 2015

ORDEM DE PAGAMENTO

ORDEM DE PAGAMENTO 00166

DATA: 09/01/2015 VENCTO:28/01/2015 PAGTO: 28/01/2015

Credor..: LUMAR COM PROD FARMACEUT LTDA CNPJ: 49.228.695/0001-52 Cod: 81
Endereço: Rua Libero Badaro, 1399
Cidade..: FRANCA CEP: 14400-570

Discriminação..:
referente pagamento pelo fornecimento de medicamentos.

Valor **70,00**
(setenta reais) * * *

PREFEITURA MUNICIPAL DE JERIQUARA

Rua Jonas Alves Costa, 559
45353315/0001-50

NOTA DE EMPENHO

137

NOTA DE EMPENHO Nº 137	FICHA: 113	DATA: 12/01/2015	REQUISIÇÃO Nº:
LICITAÇÃO: DISPENSA		DOCUMENTO: NOTA FISCAL Nº	VENCIMENTO: 28/01/2015

NOME: SAO JOAQUIM HOSPITAL E MATERNIDADE LTDA — 50.486.026/0001-60 — CÓDIGO: 2091
ENDEREÇO: RUA ABILIO COUTINHO, 331 — FRANCA

DESCRIÇÃO DO MATERIAL E/OU SERVIÇO	VALOR TOTAL
REFERENTE PAGAMENTO DE SERVIÇOS HOSPITALARES. 05 TRANSFERÊNCIAS E CONVÊNIOS FEDERAIS-VINCULADOS 300 SAÚDE 006 TETO MAC	
OR - Ordinario	**SOMA** 1.713,46

CÓDIGO	CLASSIFICAÇÃO DA DESPESA EMPENHADA
02 02 04 10 3.3.90.39.50 10.301.0150.2083.0000	EXECUTIVO Fundo Municipal de Saúde SERVIÇO MÉDICO-HOSPITALAR, ODONTOLÓGICO E LABORATORIAIS Manut Teto Munic Alta Complexidade

DOTAÇÃO	EMPENHADO ATÉ A DATA	VALOR DESTE EMPENHO	SALDO ATUAL
10.000,00	0,00	1.713,46	8.286,54

VALOR A SER PAGO R$ **1.713,46**

um mil, setecentos e treze reais e quarenta e seis centavos **********

EMPENHO AUTORIZADO EM 12/01/2015

A DESPESA REFERENTE A ESTE EMPENHO, FOI DEVIDAMENTE PROCESSADA, ENCONTRANDO-SE EM ORDEM PARA PAGAMENTO.

DATA

CONTABILIZADO

DATA — Gustavo Henrique Costa, CONTADOR

ORDEM DE PAGAMENTO. PAGUE-SE:

DATA — Sebastião Henrique Dal Pccolo, ORDENADOR DA DESPESA

DESPESA PAGA EM 28/01/15

BANCO	CONTA	CHEQUE	VALOR
001	5089-X	transf	

B: 341
A: 0155
C/C: 00883-2

Letícia de Paula Almeida
TESOUREIRO

RECIBO

RECEBI(EMOS) O VALOR CONSTANTE DESTE EMPENHO.

NOME:
CNPJ/CPF:

PREFEITURA MUNICIPAL DE FRANCA
SECRETARIA MUNICIPAL DE FINANÇAS
NOTA FISCAL ELETRÔNICA DE SERVIÇO - NFS-e

Número da NFS-e
24404

Data e Hora da Emissão	12/01/2015 09:35:15	Competência	1/2015	Código de Verificação	423271095
Número do RPS	25224	No. da NFS-e substituída		Local da Prestação	FRANCA - SP

Dados do Prestador de Serviços

Razão Social/Nome	SAO JOAQUIM HOSPITAL E MATERNIDADE LTDA				
Nome Fantasia					
CNPJ/CPF	50.486.026/0001-60	Inscrição Municipal	17605	Município	FRANCA - SP
Endereço e Cep	RUA ABÍLIO COUTINHO ,331 - SÃO JOAQUIM CEP: 14406-355				
Complemento:		Telefone:	(16)3711-7603	e-mail:	xml.hospital@unimedfranca.com.br

Dados do Tomador de Serviços

Razão Social/Nome	PREFEITURA MUNICIPAL DE JERIQUARA				
CNPJ/CPF	45.353.315/0001-50	Inscrição Municipal	0	Município	JERIQUARA - SP
Endereço e CEP	JONAS ALVES COSTA 559 ,559 - CENTRO CEP: 14450-000				
Complemento:		Telefone:	(16)3134-1256	e-mail:	

Discriminação dos Serviços

PRESTACAO DE SERVICOS HOSPITALARES

Código do Serviço / Atividade

4.03 / 861010101 - ATIVIDADES DE ATENDIMENTO HOSPITALAR, EXCETO PRONTO-SOCORRO E UNIDADES PARA ATENDIMENTO A URGÊNCIAS

Detalhamento Específico da Construção Civil

Código da Obra		Código ART	

Tributos Federais

PIS		COFINS		IR(R$)		INSS(R$)		CSLL(R$)	

Detalhamento de Valores - Prestador dos Serviços		Outras Retenções	Cálculo do ISSQN devido no Município	
Valor dos Serviços R$	1.713,46	Natureza Operação	Valor dos Serviços R$	1.713,46
(-) Desconto Incondicionado		1-Tributação no município	(-) Deduções permitidas em lei	
(-) Desconto Condicionado		Regime especial Tributação	(-) Desconto Incondicionado	
(-) Retenções Federais	0,00	0-Nenhum	Base de Cálculo	1.713,46
Outras Retenções		Opção Simples Nacional	(x) Alíquota %	2,00
(-) ISS Retido		2 - Não	ISS a reter:	( ) Sim (X) Não
(=) Valor Líquido R$	1.713,46	Incentivador Cultura	(=) Valor do ISS: R$	34,27
		2-Não		

Avisos

1- Uma via desta Nota Fiscal será enviada através do e-mail fornecido pelo Tomador dos Serviços.
2- A autenticidade desta Nota Fiscal poderá ser verificada no site, franca.ginfes.com.br com a utilização do Código de Verificação.

Agrupamento: **3 - CONSULTORIOS EXTERNOS** Tipo de Agrupamento: **CONTA AMBULATORIAL**

Remessa: **118933** Competência: **01/2015** Entrega: **31/01/2015**

118933

Convênio: **107 PREF.MUN.JERIQUARA - CONV**

Nota Fiscal

Período Inicio	Termino	Guia TISS	Guia	Nr.Conta	Atendimento		Nr. Carteira	Valor
24/11/2014	24/11/2014			3061442	3077198	EUGENIO FRAZAO DOS SANTO		97,59

Total : 1 97,59

Total Geral : 1 97,59

Atendimento: 3077198 - EUGENIO FRAZAO DOS SANTOS Lote: 3061442 - PREF.MUN.JERIQUARA - CONV - Remessa: 118933

Paciente..: EUGENIO FRAZAO DOS SANTOS
Convenio..: 107 - PREF.MUN.JERIQUARA - CONV Plano: PADRAO
Dt.atendim: 24/11/2014 09:00 - Alta:
Medico/CRM: MARLON MORAES IBRAHIM / 105329
Guia.....: Validade.:
Senha.....: Autoriz..:
Carteira..: Validade.: Titular...:
Endereco..: ABILIO COUTINHO

Procedimento: 50010158 TONOMETRIA DE APLANACAO

Resumo da Conta Ambulatorial

Grupo de Procedimento / Setor	Sub-Total	Taxas	Desconto	Filme	Total
OFTALMOLOGIA					**97,59**
CONSULTORIO MEDICO	97,59				97,59

Total da Conta: 97,59

OFTALMOLOGIA

Setor 23 CONSULTORIO MEDICO

Data	Procedimento / Prestador - CRM - CPF				Qtde	Vl Unitario	Vl Tota
24/11/2014	50010093 MAPEAMENTO DA RETINA				2	43,7950	87,5
	MARLON MORAES IBRAHIM	105329	83030077187	CLINICO			
24/11/2014	50010158 TONOMETRIA DE APLANACAO				1	10,0000	10,0
	MARLON MORAES IBRAHIM	105329	83030077187	CLINICO			

Total do Setor: 97,5

Total de OFTALMOLOGIA: 97,5

Total Geral: 97,5

Agrupamento: **6 - CENTRO DIAG. INTEGRADO (CDI)** Tipo de Agrupamento: **CONTA AMBULATORIAL**

Remessa: **118934** Competência: **01/2015** Entrega: **31/01/2015** *118934*

Convênio: **107 PREF.MUN.JERIQUARA - CONV**

Nota Fiscal

Período							
Inicio	Termino	Guia TISS	Guia	Nr.Conta	Atendimento	Nr. Carteira	Valor
27/11/2014	27/11/2014			3017731	3033045	ANA LAURA RODRIGUES LOPE	291,99
25/11/2014	25/11/2014			3015519	3030773	JAIME APARECIDO ALMEIDA	130,00
01/12/2014	01/12/2014			3020298	3035679	PEDRO PAULO OLIVEIRA DA R	203,88

Total : 3 625,87

Total Geral : 3 625,87

Atendimento: 3033045 - ANA LAURA RODRIGUES LOPES Lote: 3017731 - PREF.MUN.JERIQUARA - CONV - Remessa: 118934

Paciente..: ANA LAURA RODRIGUES LOPES
Convenio..: 107 - PREF.MUN.JERIQUARA - CONV Plano: PADRAO
Dt.atendim: 27/11/2014 09:48 - Alta:
Medico/CRM: PAULO SERGIO FALEIROS / 24033
Guia.....: Validade.:
Senha.....: Autoriz..:
Carteira..: Validade.: Titular...:
Endereco..: ALTINO ALVES DE SOUSA

Procedimento: 23020296 ENDOSCOPIA DIGESTIVA ALTA COM BIOPSIA E TESTE DE UREASE (PES

Resumo da Conta Ambulatorial

Grupo de Procedimento / Setor	Sub-Total	Taxas	Desconto	Filme	Total
ANATOMIA PATOL. CITOPALOG					**44,80**
ENDOSCOPIA DIGESTIVA-TERCEIRIZ	44,80				44,80
ENDOSCOPIA DIGESTIVA					**132,87**
CONSULTORIO MEDICO	122,87				122,87
ENDOSCOPIA DIGESTIVA-TERCEIRIZ	10,00				10,00
TAXAS					**85,00**
ENDOSCOPIA DIGESTIVA-TERCEIRIZ	85,00				85,00
MATERIAIS					**9,66**
CONSULTORIO MEDICO	9,66				9,66
MEDICAMENTOS					**19,66**
CONSULTORIO MEDICO	19,66				19,66

Total da Conta: **291,99**

ANATOMIA PATOL. CITOPALOG

Setor 67 ENDOSCOPIA DIGESTIVA-TERCEIRIZ

Data	Procedimento / Prestador - CRM - CPF			Qtde	Vl Unitario	Vl Total
27/11/2014	21010021 EXAME ANAT.PATO. PECA RADICAL			1	44,8000	44,80
	PATOLOGIA SOARES S/C LTDA	5771501300016	57715013000164	CLINICO		

Total do Setor: 44,80

Total de ANATOMIA PATOL. CITOPALOG: 44,80

ENDOSCOPIA DIGESTIVA

Setor 23 CONSULTORIO MEDICO

Data	Procedimento / Prestador - CRM - CPF			Qtde	Vl Unitario	Vl Total
27/11/2014	23020296 ENDOSCOPIA DIGESTIVA ALTA COM BIOPSIA E TESTE DE UREASE (PES			1	122,8654	122,87
	PAULO SERGIO FALEIROS	24033	12513415604	CIRURGIAO		

Total do Setor: 122,87

Setor 67 ENDOSCOPIA DIGESTIVA-TERCEIRIZ

Data	Procedimento / Prestador - CRM - CPF			Qtde	Vl Unitario	Vl Total
27/11/2014	23020298 TESTE DA UREASE PARA PESQUISA DE HELICOBACTER PYLORI			1	10,0000	10,00
	HOSPITAL E MATERNIDADE SAO JOAC	1162	50486026000160	CLINICO		

Total do Setor: 10,00

Total de ENDOSCOPIA DIGESTIVA: 132,87

TAXAS

Atendimento: 3033045 - ANA LAURA RODRIGUES LOPES Lote: 3017731 - PREF.MUN.JERIQUARA - CONV - Remessa: 118934

TAXAS

Setor 67 ENDOSCOPIA DIGESTIVA-TERCEIRIZ

Data	Procedimento		Qtde	Vl Unitario	Vl Total
27/11/2014	74000022	TAXA ADMINISTRATIVA	1	25,0000	25,0
27/11/2014	73000013	TX. ENDOSCOPIA	1	60,0000	60,0
				Total do Setor:	85,0
				Total de TAXAS:	85,0

MATERIAIS

Setor 23 CONSULTORIO MEDICO

Procedimento		Unid./Ativ.	Qtde	Vl Unitario	Vl Total
70000343	AGULHA DESCARTAVEL 25 X 7 BD	UND	1	0,7315	0,73
70000236	ESPARADRAPO POR CM	CM	10	0,0593	0,59
70000238	FITA ADESIVA 16MM	CM	20	0,0012	0,02
70000250	GAZE 7.5 X 7.5 13 FIOS ESTERIL (10 UNIDADES)	UND	1	4,8830	4,88
70000434	SCALP ASEPTO C/ASA FLEXIVEL 21G 388337	UND	1	2,3370	2,34
70000073	SERINGA DESCARTAVEL 05ML SEM AGULHA	UND	1	1,1020	1,10
				Total do Setor:	9,66
				Total de MATERIAIS:	9,66

MEDICAMENTOS

Setor 23 CONSULTORIO MEDICO

Procedimento		Unid./Ativ.	Qtde	Vl Unitario	Vl Total
71000334	AGUA DESTILADA 10ML IM IV	AMP	1	0,4370	0,44
71000909	DOLANTINA 100MG/ 2ML 2ML IV	AMP	1	3,2300	3,23
71000932	DORMONID 15MG/3ML IM / IV	AMP	1	10,9820	10,98
71001399	LUFTAL 75MG / 30 GOTAS	ML	3	1,0564	3,17
71002318	XYLOCAINA 2% GELEIA USO TOPICO POR GRAMA	GR	2	0,9215	1,84
				Total do Setor:	19,66
				Total de MEDICAMENTOS:	19,66
				Total Geral:	**291,99**

Atendimento: 3030773 - JAIME APARECIDO ALMEIDA Lote: 3015519 - PREF.MUN.JERIQUARA - CONV - Remessa: 118934

Paciente..: JAIME APARECIDO ALMEIDA
Convenio..: 107 - PREF.MUN.JERIQUARA - CONV Plano: PADRAO
Dt.atendim: 25/11/2014 11:32 - Alta:
Medico/CRM: MEDICO NAO COOPERADO / 438340
Guia.....: Validade.:
Senha.....: Autoriz..:
Carteira..: Validade.: Titular...:
Endereco..: RUA MERCIDIOS RODRIGUES DE OLIVEIRA

Procedimento: 33010021 ULTRAS.ABDOMEN TOTAL

Resumo da Conta Ambulatorial

Grupo de Procedimento / Setor	Sub-Total	Taxas	Desconto	Filme	Total
ULTRA-SONOGRAFIA					**130,00**
CONSULTORIO MEDICO	130,00				130,00

Total da Conta: **130,00**

ULTRA-SONOGRAFIA

Setor 23 CONSULTORIO MEDICO

Data	Procedimento / Prestador - CRM - CPF			Qtde	Vl Unitario	Vl Tota
25/11/2014	33010021	ULTRAS.ABDOMEN TOTAL		1	65,0000	65,0
	ALBERTO PULICANO NETO	66987	86340620663			
25/11/2014	33010021	ULTRAS.ABDOMEN TOTAL		1	65,0000	65,0
	HOSPITAL E MATERNIDADE SAO JOAC	1162	50486026000160			

Total do Setor: 130,0

Total de ULTRA-SONOGRAFIA: 130,0

Total Geral: **130,0**

Atendimento: 3035679 - PEDRO PAULO OLIVEIRA DA ROCHA Lote: 3020298 - PREF.MUN.JERIQUARA - CONV - Remessa: 118934

Paciente..: PEDRO PAULO OLIVEIRA DA ROCHA
Convenio..: 107 - PREF.MUN.JERIQUARA - CONV Plano: PADRAO
Dt.atendim: 01/12/2014 07:16 - Alta:
Medico/CRM: MEDICO NAO COOPERADO / 438340
Guia.....: Validade.:
Senha.....: Autoriz..:
Carteira..: Validade.: Titular...:
Endereco..: LEONINO FERREIRA DA SILVA

Procedimento:

Resumo da Conta Ambulatorial

Grupo de Procedimento / Setor	Sub-Total	Taxas	Desconto	Filme	Total
TOMOGRAFIA COMPUTAD.					**203,88**
TOMOGRAFIA COMPUTADORIZADA	181,20			22,68	203,88

Total da Conta: 203,88

TOMOGRAFIA COMPUTAD.

Setor 77 TOMOGRAFIA COMPUTADORIZADA

Data	Procedimento / Prestador - CRM - CPF		Qtde	Vl Unitario	Vl Total
01/12/2014	34010068 TOMOGRAFIA COMP.CRANIO OU ORBITAS OU SELA TURSICA		1	181,2000	203,88
	CLINICA RADIOLOGICA FRANCANA S/C 1056	51810513000107		Vl.Filme:	22,68

Total do Setor: 203,88

Total de TOMOGRAFIA COMPUTAD.: 203,88

Total Geral: 203,88

Agrupamento: **5 - RAIO X EXTERNOS** Tipo de Agrupamento: **CONTA AMBULATORIAL**

Remessa: **118935** Competência: **01/2015** Entrega: **31/01/2015** *118935*

Convênio: **107 PREF.MUN.JERIQUARA - CONV**

Nota Fiscal

Período Inicio	Termino	Guia TISS	Guia	Nr.Conta	Atendimento		Nr. Carteira	Valor
14/11/2014	14/11/2014			3061504	3077248	EDUARDO PEREIRA DE OLIVEI		130,00
10/11/2014	10/11/2014			3061492	3077245	MARINETE SOARES RODRIGUI		70,00
09/12/2014	09/12/2014			3061482	3077236	YADIRA GONZALES DELGADO		70,00

Total : 3 270,00

Total Geral : 3 270,00

Atendimento: 3077248 - EDUARDO PEREIRA DE OLIVEIRA ALMEIDA Lote: 3061504 - PREF.MUN.JERIQUARA - CONV - Remessa: 118

Paciente..: EDUARDO PEREIRA DE OLIVEIRA ALMEIDA
Convenio..: 107 - PREF.MUN.JERIQUARA - CONV Plano: PADRAO
Dt.atendim: 14/11/2014 09:00 - Alta:
Medico/CRM: NIKEI EIZO SERVICO DE DIAGNOST. S/C LTDA / 1167
Guia.....: Validade.:
Senha.....: Autoriz..:
Carteira..: Validade.: Titular...:
Endereco..: ABILIO COUTINHO

Procedimento: 40901122 ABDOMEM TOTAL

Resumo da Conta Ambulatorial

Grupo de Procedimento / Setor	Sub-Total	Taxas	Desconto	Filme	Total
ULTRA-SONOGRAFIA					**130,00**
CONSULTORIO MEDICO	130,00				130,00

Total da Conta: **130,00**

ULTRA-SONOGRAFIA

Setor 23 CONSULTORIO MEDICO

Data	Procedimento / Prestador - CRM - CPF			Qtde	Vl Unitario	Vl Total
14/11/2014	33010021 ULTRAS.ABDOMEN TOTAL			1	119,6000	119,60
	NIKEI EIZO SERVICO DE DIAGNOST. S/ 1167	60251527000110	CLINICO			
14/11/2014	33010021 ULTRAS.ABDOMEN TOTAL			1	10,4000	10,40
	HOSPITAL E MATERNIDADE SAO JOAC 1162	50486026000160	CLINICO			

Total do Setor: 130,00

Total de ULTRA-SONOGRAFIA: 130,00

Total Geral: **130,00**

Atendimento: 3077245 - MARINETE SOARES RODRIGUES Lote: 3061492 - PREF.MUN.JERIQUARA - CONV - Remessa: 118935

Paciente..: MARINETE SOARES RODRIGUES
Convenio..: 107 - PREF.MUN.JERIQUARA - CONV Plano: PADRAO
Dt.atendim: 10/11/2014 09:00 - Alta:
Medico/CRM: NIKEI EIZO SERVICO DE DIAGNOST. S/C LTDA / 1167
Guia.....: Validade.:
Senha.....: Autoriz..:
Carteira..: Validade.: Titular...:
Endereco..: SITIO CHACARA

Procedimento: 33010129 ORGAOS ESTRUTURAS SUPERFICIAIS

Resumo da Conta Ambulatorial

Grupo de Procedimento / Setor	Sub-Total	Taxas	Desconto	Filme	Total
ULTRA-SONOGRAFIA					**70,00**
CONSULTORIO MEDICO	70,00				70,00

Total da Conta: **70,00**

ULTRA-SONOGRAFIA

Setor 23 CONSULTORIO MEDICO

Data	Procedimento / Prestador - CRM - CPF			Qtde	Vl Unitario	Vl Total
10/11/2014	33010129 ORGAOS ESTRUTURAS SUPERFICIAIS			1	64,4000	64,40
	NIKEI EIZO SERVICO DE DIAGNOST. S/ 1167	60251527000110	CLINICO			
10/11/2014	33010129 ORGAOS ESTRUTURAS SUPERFICIAIS			1	5,6000	5,60
	HOSPITAL E MATERNIDADE SAO JOAC 1162	50486026000160	CLINICO			

Total do Setor: 70,00

Total de ULTRA-SONOGRAFIA: 70,00

Total Geral: **70,00**

Atendimento: 3077236 - YADIRA GONZALES DELGADO Lote: 3061482 - PREF.MUN.JERIQUARA - CONV - Remessa: 118935

Paciente..: YADIRA GONZALES DELGADO
Convenio..: 107 - PREF.MUN.JERIQUARA - CONV Plano: PADRAO
Dt.atendim: 09/12/2014 09:00 - Alta:
Medico/CRM: NIKEI EIZO SERVICO DE DIAGNOST. S/C LTDA / 1167
Guia.....: Validade.:
Senha.....: Autoriz..:
Carteira..: Validade.: Titular...:
Endereco..: ABILIO COUTINHO

Procedimento: 33010129 ORGAOS ESTRUTURAS SUPERFICIAIS

Resumo da Conta Ambulatorial

Grupo de Procedimento / Setor	Sub-Total	Taxas	Desconto	Filme	Total
ULTRA-SONOGRAFIA					**70,00**
CONSULTORIO MEDICO	70,00				70,00

Total da Conta: **70,00**

ULTRA-SONOGRAFIA

Setor 23 CONSULTORIO MEDICO

Data	Procedimento / Prestador - CRM - CPF			Qtde	Vl Unitario	Vl Total
09/12/2014	33010129 ORGAOS ESTRUTURAS SUPERFICIAIS			1	64,4000	64,40
	NIKEI EIZO SERVICO DE DIAGNOST. S/1167	60251527000110	CLINICO			
09/12/2014	33010129 ORGAOS ESTRUTURAS SUPERFICIAIS			1	5,6000	5,60
	HOSPITAL E MATERNIDADE SAO JOAC1162	50486026000160	CLINICO			

Total do Setor: 70,0C

Total de ULTRA-SONOGRAFIA: 70,0C

Total Geral: **70,0C**

Agrupamento: **3 - CONSULTORIOS EXTERNOS** Tipo de Agrupamento: **CONTA AMBULATORIAL**

Remessa: **118932** Competência: **01/2015** Entrega: **31/01/2015**

118932

Convênio: **107 PREF.MUN.JERIQUARA - CONV**

Nota Fiscal

Período

Inicio	Termino	Guia TISS	Guia	Nr.Conta	Atendimento		Nr. Carteira	Valor
24/11/2014	24/11/2014			3061531	3077278	ADRIANA RAQUEL COIMBRA		90,00
24/11/2014	24/11/2014			3061509	3077259	ANTONIO FELISBERTO DA SIL\		90,00
10/11/2014	10/11/2014			3061526	3077274	BENEDITA RODRIGUES DE OL		90,00
10/11/2014	10/11/2014			3061517	3077267	HERNANI APARECIDO COIMBR		90,00
10/11/2014	10/11/2014			3061533	3077280	MARIA LOURDES DE SOUZA B/		90,00
17/11/2014	17/11/2014			3061505	3077255	MARIA LUCI DA SILVA DUART		90,00
10/11/2014	10/11/2014			3061524	3077270	MARILENE JOSE DA SILVA		90,00
10/11/2014	10/11/2014			3061527	3077275	SILVANA RAMOS DOS SANTO		90,00

Total : 8 720,00

Total Geral : 8 720,00

Atendimento: 3077278 - ADRIANA RAQUEL COIMBRA Lote: 3061531 - PREF.MUN.JERIQUARA - CONV - Remessa: 118932

Paciente..: ADRIANA RAQUEL COIMBRA
Convenio..: 107 - PREF.MUN.JERIQUARA - CONV Plano: PADRAO
Dt.atendim: 24/11/2014 08:00 - Alta:
Medico/CRM: FATIMA MARIA CASSIS RIBEIRO SANTOS / 43880
Guia.....: Validade.:
Senha.....: Autoriz..:
Carteira..: Validade.: Titular...:
Endereco..: MARECHAL DEODORO

Procedimento: 00010014 CONSULTA EM CONSULTORIO

Resumo da Conta Ambulatorial

Grupo de Procedimento / Setor	Sub-Total	Taxas	Desconto	Filme	Total
CONSULTAS/VISITAS					**80,00**
CONSULTORIO MEDICO	80,00				80,00
TAXAS					**10,00**
CONSULTORIO MEDICO	10,00				10,00

Total da Conta: **90,00**

CONSULTAS/VISITAS

Setor 23 CONSULTORIO MEDICO

Data	Procedimento / Prestador - CRM - CPF		HE	Qtde	Vl Unitario	Vl Total
24/11/2014	00010014 CONSULTA EM CONSULTORIO		N	1	80,0000	80,0(
	FATIMA MARIA CASSIS RIBEIRO SANT(43880	05418591886	CLINICO			

Total do Setor: 80,0(

Total de CONSULTAS/VISITAS: 80,0(

TAXAS

Setor 23 CONSULTORIO MEDICO

Data	Procedimento		Qtde	Vl Unitario	Vl Total
24/11/2014	74000022	TAXA ADMINISTRATIVA	1	10,0000	10,0(

Total do Setor: 10,0(

Total de TAXAS: 10,0(

Total Geral: **90,0(**

Atendimento: 3077259 - ANTONIO FELISBERTO DA SILVA Lote: 3061509 - PREF.MUN.JERIQUARA - CONV - Remessa: 118932

Paciente..: ANTONIO FELISBERTO DA SILVA
Convenio..: 107 - PREF.MUN.JERIQUARA - CONV Plano: PADRAO
Dt.atendim: 24/11/2014 08:00 - Alta:
Medico/CRM: FATIMA MARIA CASSIS RIBEIRO SANTOS / 43880
Guia.....: Validade.:
Senha.....: Autoriz..:
Carteira..: Validade.: Titular...:
Endereco..: MERCIDIOS RODRIGUES DE OLIVEIRA

Procedimento: 00010014 CONSULTA EM CONSULTORIO

Resumo da Conta Ambulatorial

Grupo de Procedimento / Setor	Sub-Total	Taxas	Desconto	Filme	Total
CONSULTAS/VISITAS					**80,00**
CONSULTORIO MEDICO	80,00				80,00
TAXAS					**10,00**
CONSULTORIO MEDICO	10,00				10,00
				Total da Conta:	**90,00**

CONSULTAS/VISITAS

Setor 23 CONSULTORIO MEDICO

Data	Procedimento / Prestador - CRM - CPF			HE	Qtde	Vl Unitario	Vl Total
24/11/2014	00010014	CONSULTA EM CONSULTORIO		N	1	80,0000	80,0
	FATIMA MARIA CASSIS RIBEIRO SANT	43880	05418591886	CLINICO			

Total do Setor: 80,0

Total de CONSULTAS/VISITAS: 80,0

TAXAS

Setor 23 CONSULTORIO MEDICO

Data	Procedimento		Qtde	Vl Unitario	Vl Tota
24/11/2014	74000022	TAXA ADMINISTRATIVA	1	10,0000	10,0

Total do Setor: 10,0

Total de TAXAS: 10,0

Total Geral: 90,0

Atendimento: 3077274 - BENEDITA RODRIGUES DE OLIVEIRA Lote: 3061526 - PREF.MUN.JERIQUARA - CONV - Remessa: 118932

Paciente..: BENEDITA RODRIGUES DE OLIVEIRA
Convenio..: 107 - PREF.MUN.JERIQUARA - CONV Plano: PADRAO
Dt.atendim: 10/11/2014 08:00 - Alta:
Medico/CRM: FATIMA MARIA CASSIS RIBEIRO SANTOS / 43880
Guia.....: Validade.:
Senha.....: Autoriz..:
Carteira..: Validade.: Titular...:
Endereco..: FRANCISCO GONCALVES COSTA

Procedimento: 00010014 CONSULTA EM CONSULTORIO

Resumo da Conta Ambulatorial

Grupo de Procedimento / Setor	Sub-Total	Taxas	Desconto	Filme	Total
CONSULTAS/VISITAS					**80,00**
CONSULTORIO MEDICO	80,00				80,00
TAXAS					**10,00**
CONSULTORIO MEDICO	10,00				10,00

Total da Conta: **90,00**

CONSULTAS/VISITAS

Setor 23 CONSULTORIO MEDICO

Data	Procedimento / Prestador - CRM - CPF		HE	Qtde	Vl Unitario	Vl Total
10/11/2014	00010014 CONSULTA EM CONSULTORIO		N	1	80,0000	80,00
	FATIMA MARIA CASSIS RIBEIRO SANT(43880	05418591886	CLINICO			

Total do Setor: 80,0(

Total de CONSULTAS/VISITAS: 80,0(

TAXAS

Setor 23 CONSULTORIO MEDICO

Data	Procedimento		Qtde	Vl Unitario	Vl Total
10/11/2014	74000022 TAXA ADMINISTRATIVA		1	10,0000	10,00

Total do Setor: 10,0(

Total de TAXAS: 10,0(

Total Geral: **90,0(**

Atendimento: 3077267 - HERNANI APARECIDO COIMBRA Lote: 3061517 - PREF.MUN.JERIQUARA - CONV - Remessa: 118932

Paciente..: HERNANI APARECIDO COIMBRA
Convenio..: 107 - PREF.MUN.JERIQUARA - CONV Plano: PADRAO
Dt.atendim: 10/11/2014 08:00 - Alta:
Medico/CRM: FATIMA MARIA CASSIS RIBEIRO SANTOS / 43880
Guia.....: Validade.:
Senha.....: Autoriz..:
Carteira..: Validade.: Titular...:
Endereco..: ABILIO COUTINHO

Procedimento: 00010014 CONSULTA EM CONSULTORIO

Resumo da Conta Ambulatorial

Grupo de Procedimento / Setor	Sub-Total	Taxas	Desconto	Filme	Total
CONSULTAS/VISITAS					
CONSULTORIO MEDICO	80,00				**80,00**
					80,00
TAXAS					
CONSULTORIO MEDICO	10,00				**10,00**
					10,00

Total da Conta: **90,00**

CONSULTAS/VISITAS

Setor 23 CONSULTORIO MEDICO

Data	Procedimento / Prestador - CRM - CPF		HE	Qtde	Vl Unitario	Vl Total
10/11/2014	00010014 CONSULTA EM CONSULTORIO		N	1	80,0000	80,00
	FATIMA MARIA CASSIS RIBEIRO SANT(43880	05418591886	CLINICO			

Total do Setor: 80,00

Total de CONSULTAS/VISITAS: 80,00

TAXAS

Setor 23 CONSULTORIO MEDICO

Data	Procedimento		Qtde	Vl Unitario	Vl Total
10/11/2014	74000022 TAXA ADMINISTRATIVA		1	10,0000	10,00

Total do Setor: 10,00

Total de TAXAS: 10,00

Total Geral: **90,00**

Atendimento: 3077280 - MARIA LOURDES DE SOUZA BALEIRO Lote: 3061533 - PREF.MUN.JERIQUARA - CONV - Remessa: 118932

Paciente..: MARIA LOURDES DE SOUZA BALEIRO
Convenio..: 107 - PREF.MUN.JERIQUARA - CONV Plano: PADRAO
Dt.atendim: 10/11/2014 08:00 - Alta:
Medico/CRM: FATIMA MARIA CASSIS RIBEIRO SANTOS / 43880
Guia.....: Validade.:
Senha.....: Autoriz..:
Carteira..: Validade.: Titular...:
Endereco..: CEL FRANCISCO LINO

Procedimento: 00010014 CONSULTA EM CONSULTORIO

Resumo da Conta Ambulatorial

Grupo de Procedimento / Setor	Sub-Total	Taxas	Desconto	Filme	Total
CONSULTAS/VISITAS					**80,00**
CONSULTORIO MEDICO	80,00				80,00
TAXAS					**10,00**
CONSULTORIO MEDICO	10,00				10,00

Total da Conta: **90,00**

CONSULTAS/VISITAS

Setor 23 CONSULTORIO MEDICO

Data	Procedimento / Prestador - CRM - CPF		HE	Qtde	Vl Unitario	Vl Tota
10/11/2014	00010014 CONSULTA EM CONSULTORIO		N	1	80,0000	80,0
	FATIMA MARIA CASSIS RIBEIRO SANT(43880	05418591886	CLINICO			

Total do Setor: 80,0

Total de CONSULTAS/VISITAS: 80,0

TAXAS

Setor 23 CONSULTORIO MEDICO

Data	Procedimento		Qtde	Vl Unitario	Vl Total
10/11/2014	74000022	TAXA ADMINISTRATIVA	1	10,0000	10,0(

Total do Setor: 10,0(

Total de TAXAS: 10,0(

Total Geral: **90,0(**

SAO JOAQUIM HOSPITAL E MATERNIDADE
MV2000 - Sistema de Faturamento de Contas de Convênio
Fatura Individual

Emitido por : NATALIA_MOR
Em : 09/01/2015 12:12

Atendimento: 3077255 - MARIA LUCI DA SILVA DUARTE Lote: 3061505 - PREF.MUN.JERIQUARA - CONV - Remessa: 118932

Paciente..: MARIA LUCI DA SILVA DUARTE
Convenio..: 107 - PREF.MUN.JERIQUARA - CONV Plano: PADRAO
Dt.atendim: 17/11/2014 08:00 - Alta:
Medico/CRM: EDWARD PEREIRA DOS SANTOS / 33673
Guia.....: Validade.:
Senha.....: Autoriz..:
Carteira..: Validade.: Titular...:
Endereco..: JOSE DOMICIANO DIAS

Procedimento: 00010014 CONSULTA EM CONSULTORIO

Resumo da Conta Ambulatorial

Grupo de Procedimento / Setor	Sub-Total	Taxas	Desconto	Filme	Total
CONSULTAS/VISITAS					**80,00**
CONSULTORIO MEDICO	80,00				80,00
TAXAS					**10,00**
CONSULTORIO MEDICO	10,00				10,00

Total da Conta: **90,00**

CONSULTAS/VISITAS

Setor 23 CONSULTORIO MEDICO

Data	Procedimento / Prestador - CRM - CPF			HE	Qtde	Vl Unitario	Vl Total
17/11/2014	00010014 CONSULTA EM CONSULTORIO			N	1	80,0000	80,00
	EDWARD PEREIRA DOS SANTOS	33673	36404977753	CLINICO			

Total do Setor: 80,00

Total de CONSULTAS/VISITAS: 80,00

TAXAS

Setor 23 CONSULTORIO MEDICO

Data	Procedimento		Qtde	Vl Unitario	Vl Total
17/11/2014	74000022	TAXA ADMINISTRATIVA	1	10,0000	10,00

Total do Setor: 10,00

Total de TAXAS: 10,00

Total Geral: **90,00**

Atendimento: 3077270 - MARILENE JOSE DA SILVA Lote: 3061524 - PREF.MUN.JERIQUARA - CONV - Remessa: 118932

Paciente..: MARILENE JOSE DA SILVA
Convenio..: 107 - PREF.MUN.JERIQUARA - CONV Plano: PADRAO
Dt.atendim: 10/11/2014 08:00 - Alta:
Medico/CRM: FATIMA MARIA CASSIS RIBEIRO SANTOS / 43880
Guia.....: Validade.:
Senha.....: Autoriz..:
Carteira..: Validade.: Titular...:
Endereco..: VITORIA MOSCARDIM LIPORONI

Procedimento: 00010014 CONSULTA EM CONSULTORIO

Resumo da Conta Ambulatorial

Grupo de Procedimento / Setor	Sub-Total	Taxas	Desconto	Filme	Total
CONSULTAS/VISITAS					**80,00**
CONSULTORIO MEDICO	80,00				80,00
TAXAS					**10,00**
CONSULTORIO MEDICO	10,00				10,00

Total da Conta: **90,00**

CONSULTAS/VISITAS

Setor 23 CONSULTORIO MEDICO

Data	Procedimento / Prestador - CRM - CPF		HE	Qtde	Vl Unitario	Vl Tota
10/11/2014	00010014 CONSULTA EM CONSULTORIO		N	1	80,0000	80,0
	FATIMA MARIA CASSIS RIBEIRO SANT(43880	05418591886	CLINICO			

Total do Setor: 80,0

Total de CONSULTAS/VISITAS: 80,0

TAXAS

Setor 23 CONSULTORIO MEDICO

Data	Procedimento		Qtde	Vl Unitario	Vl Tota
10/11/2014	74000022 TAXA ADMINISTRATIVA		1	10,0000	10,0

Total do Setor: 10,0

Total de TAXAS: 10,0

Total Geral: **90,0**

Atendimento: 3077275 - SILVANA RAMOS DOS SANTOS Lote: 3061527 - PREF.MUN.JERIQUARA - CONV - Remessa: 118932

Paciente..: SILVANA RAMOS DOS SANTOS
Convenio..: 107 - PREF.MUN.JERIQUARA - CONV Plano: PADRAO
Dt.atendim: 10/11/2014 08:00 - Alta:
Medico/CRM: FATIMA MARIA CASSIS RIBEIRO SANTOS / 43880
Guia.....: Validade.:
Senha.....: Autoriz..:
Carteira..: Validade.: Titular...:
Endereco..: FAZENDA SANTA AMELIA

Procedimento: 00010014 CONSULTA EM CONSULTORIO

Resumo da Conta Ambulatorial

Grupo de Procedimento / Setor	Sub-Total	Taxas	Desconto	Filme	Total
CONSULTAS/VISITAS					**80,00**
CONSULTORIO MEDICO	80,00				80,00
TAXAS					**10,00**
CONSULTORIO MEDICO	10,00				10,00

Total da Conta: **90,00**

CONSULTAS/VISITAS

Setor 23 CONSULTORIO MEDICO

Data	Procedimento / Prestador - CRM - CPF		HE	Qtde	Vl Unitario	Vl Total
10/11/2014	00010014 CONSULTA EM CONSULTORIO		N	1	80,0000	80,00
	FATIMA MARIA CASSIS RIBEIRO SANT(43880	05418591886	CLINICO			

Total do Setor: 80,0(

Total de CONSULTAS/VISITAS: 80,0(

TAXAS

Setor 23 CONSULTORIO MEDICO

Data	Procedimento		Qtde	Vl Unitario	Vl Total
10/11/2014	74000022	TAXA ADMINISTRATIVA	1	10,0000	10,00

Total do Setor: 10,0(

Total de TAXAS: 10,0(

Total Geral: **90,0(**

GOVERNO

Emissão de comprovantes

28/01/2015 15:58:03

```
SISBB  -  SISTEMA DE INFORMACOES BANCO DO BRASIL
28/01/2015 -      AUTOATENDIMENTO       - 15.58.04
6949306949          SEGUNDA VIA                0003
            COMPROVANTE DE TRANSFERENCIA
                COMPROVANTE DE
                DOC ELETRONICO
CLIENTE: FMS-JERIQUA-FNS BLMAC
AGENCIA: 6949-3 CONTA:          5.089-X
================================================
FINALIDADE: 01 CREDITO EM CONTA CORRENTE
BANCO: 341 - BANCO ITAU S.A.
AGENCIA: 0155-4 - FRANCA SP
CONTA:          883-2

FAVORECIDO:  SAO JOAQUIM HOSPITAL E MATERNIDADE
CPF/CNPJ: 50.486.026/0001-60
VALOR: R$                                1.713,46
DEBITO EM: 28/01/2015
================================================
DOCUMENTO: 012801
AUTENTICACAO SISBB:         0.549.B9E.472.D6F.D8F
```

Transação efetuada com sucesso por: J6425383 JULIANA SARRETA LUCINDO.

PREFEITURA MUNICIPAL DE JERIQUARA

Rua Jonas Alves Costa, 559
45353315/0001-50 Exercício: 2015

ORDEM DE PAGAMENTO

ORDEM DE PAGAMENTO 00170

DATA: 12/01/2015 VENCTO:28/01/2015 PAGTO: 28/01/2015

Credor..: SAO JOAQUIM HOSPITAL E MATERNIDA CNPJ: 50.486.026/0001-60 Cod: 2091
Endereço: RUA ABILIO COUTINHO, 331
Cidade..: FRANCA CEP: 14406-355

Discriminação..:
REFERENTE PAGAMENTO DE SERVIÇOS HOSPITALARES.

Valor **1.713,46**
(um mil, setecentos e treze reais e quarenta e seis centavos) * * *

PREFEITURA MUNICIPAL DE JERIQUARA

Rua Jonas Alves Costa, 559
45353315/0001-50

NOTA DE EMPENHO

73

NOTA DE EMPENHO Nº 73	FICHA: 125	DATA: 05/01/2015	REQUISIÇÃO Nº:
LICITAÇÃO: DISPENSA		DOCUMENTO:	VENCIMENTO: 26/01/2015

NOME: EMBRATEL — 33.530.486/0001-29 — CÓDIGO: 13
ENDEREÇO: Caixa Postal N§ 2586 — 20179-900/Rio de Janeiro-RJ

DESCRIÇÃO DO MATERIAL E/OU SERVIÇO	VALOR TOTAL
REFERENTE PAGAMENTO DE SERVIÇO DE TELECOMUNICAÇÃO. 01 TESOURO 310 SAÚDE-GERAL 000 SAÚDE-GERAL	
OR - Ordinario	**SOMA** **24,02**

CÓDIGO	CLASSIFICAÇÃO DA DESPESA EMPENHADA
02 02 04 10 3.3.90.39.58 10.301.0150.2085.0000	EXECUTIVO Fundo Municipal de Saúde SERVIÇOS DE TELECOMUNICAÇÕES Administração da Saúde Pública

DOTAÇÃO	EMPENHADO ATÉ A DATA	VALOR DESTE EMPENHO	SALDO ATUAL
300.000,00	535,88	24,02	299.440,10

VALOR A SER PAGO R$ **24,02**

vinte e quatro reais e dois centavos **********

EMPENHO AUTORIZADO EM 05/01/2015

A DESPESA REFERENTE A ESTE EMPENHO, FOI DEVIDAMENTE PROCESSADA, ENCONTRANDO-SE EM ORDEM PARA PAGAMENTO.

DATA

CONTABILIZADO

DATA — Gustavo Henrique Costa — CONTADOR

ORDEM DE PAGAMENTO. PAGUE-SE:

DATA — Sebastião Henrique Dal Pccolo — ORDENADOR DA DESPESA

DESPESA PAGA EM 27/01/15

BANCO	CONTA	CHEQUE	VALOR
001	106121-6	853564	

Letícia de Paula Almeida
TESOUREIRO

RECIBO

RECEBI(EMOS) O VALOR CONSTANTE DESTE EMPENHO.

NOME:
CNPJ/CPF:

27/01/2015 BANCO DO BRASIL 12:18:22
694918471 0113

COMPROVANTE DE PAGAMENTOS COM COD.BARRA

Convenio EMBRATEL TELEFONIA (POS)
Codigo de Barras 84620000000 4 24020006002-0
20677562953-1 20150124000-0
Data do pagamento 27/01/2015
Valor em Dinheiro 24,02
Valor em Cheque 0,00
Valor total 24,02

NR.AUTENTICACAO B.D37.D10.496.35C.600

Faz um 21 Embratel

Claro S/A
Rua Flórida, 1970, Cidade Monções
CEP 04565-001 - São Paulo - SP
CNPJ - 40.432.544/0001-47

Fatura de Serviços Prestados - Detalhamento

00905260

CTCE RIBEIRAO PRETO SPI TTO 2
JERIQUARA PREFEITURA
PC S SEBASTIAO 30 -
CENTRO
14450-000 JERIQUARA SP

A partir do dia 02/11/2014, todos os celulares nas áreas DDDs 91, 92, 93, 94, 95, 96, 97, 98 e 99 terão 9 dígitos. Com exceção dos números de rádio Nextel. Será acrescentado o "9" antes do número atual, passando para o seguinte formato: (021 xx) 9xxxx-xxxx. Para mais informações, acesse: **embratel.com.br**

72113435751909300000050101201301 15
POSTAGEM: 13/01/2015 VENCIMENTO: 24/01/2015

ntagens de ser um cliente Embratel

A Embratel tem o melhor serviço em Telefonia Local para você.
Veja no verso da sua nota fiscal o que a Telefonia Local da Embratel pode fazer pela sua empresa. Com a Solução Completa de Voz Embratel sua empresa tem muito mais transparência, facilidade e economia. Saiba mais e entre em contato com seuGerente de Contas ou ligue **0800 72 12 109.**

Visando facilitar o conhecimento das regras de seu serviço telefônico, este documento de cobrança passa a ser emitido com a identificação dos planos de serviço longa distância de sua escolha. Para maiores informações sobre a cobrança e outras regras dos planos acesse **www.embratel.com.br** ou ligue para nossa central de atendimento.

CÓDIGO DA CONTA 2224983

SUA CONTA VENCE EM	VALOR DA CONTA
24/01/2015	**R$ 24,02**

CONSOLIDADO	(Classe: **E**)
mês de referência:	Janeiro/2015
data de emissão:	12/01/2015
nº da fatura:	0220677562953
nº da nota fiscal:	000049001
cód. para débito automático:	2224983-3

Lembrete: Débitos anteriores: R$ 29,52

Resumo da sua Conta

Total dos Serviços (com descontos)	R$	24,02
Total da Conta:	**R$**	**24,02**

esumo por telefone/cartão faturado

TEL FATURADO	SERVIÇO	CHAMADAS	DURAÇÃO	VALOR
1631348700	DDD - Plano Basico	16	00:39:04	24,02
1631348700	**Total**	**16**	**00:39:04**	**24,02**
	Total do Resumo	**16**	**00:39:04**	**24,02**

DDD - Plano Basico

TEL. FATURADO	DESTINO/ÁREA LOCAL Fixo / Fixo	TEL. DESTINO	DATA	HORA	DURAÇÃO	TARIFA	VALOR
16 31348700	FRANCA	16 37250474	18/12/2014	12:29:22	00:00:34	D1 Normal	0,08
16 31348700	BALSAMO	17 32649000	22/12/2014	10:00:16	00:00:54	D3 Diferenciada	0,49
16 31348700	PIRASSUNUNGA	19 35617735	22/12/2014	11:04:17	00:08:32	D3 Diferenciada	4,89
16 31348700	BRASILIA	61 32155283	22/12/2014	11:54:49	00:01:21	D4 Diferenciada	0,98
16 31348700	RIBEIRAO PRETO	16 36029275	30/12/2014	09:24:01	00:04:12	D2 Diferenciada	2,13
16 31348700	SAO PAULO	11 32918911	30/12/2014	10:03:38	00:03:47	D4 Diferenciada	2,70
16 31348700	SAO PAULO	11 32918913	30/12/2014	10:08:01	00:02:15	D4 Diferenciada	1,62
16 31348700	SAO PAULO	11 32918911	30/12/2014	11:08:36	00:04:42	D4 Diferenciada	3,36
16 31348700	SAO PAULO	11 32918911	30/12/2014	11:26:41	00:00:28	D4 Diferenciada	0,34
16 31348700	SAO PAULO	11 32918917	30/12/2014	11:37:53	00:02:38	D4 Diferenciada	1,92
16 31348700	RIBEIRAO PRETO	16 36241700	30/12/2014	12:51:23	00:00:07	D2 Normal	0,13

DDD - Plano Basico (continuação)

TEL. FATURADO	DESTINO/ÁREA LOCAL	TEL. DESTINO	DATA	HORA	DURAÇÃO	TARIFA	VALOR
16 31348700	RIBEIRAO PRETO	16 36186595	30/12/2014	13:14:09	00:00:59	D2 Normal	0,28
16 31348700	SAO PAULO	11 32918917	31/12/2014	10:19:27	00:04:04	D4 Diferenciada	2,92
16 31348700	SAO PAULO	11 32938556	05/01/2015	08:57:29	00:02:02	D4 Normal	1,06
16 31348700	FRANCA	16 37214366	05/01/2015	09:05:49	00:02:25	D1 Diferenciada	0,56
	Fixo / Móvel SMP						
16 31348700	SP Area 19	19 996986222	22/12/2014	11:27:06	00:00:04	VC-2 Normal	0,56
			Subtotal:		**00:39:04**		**24,02**

Base de Cálculo ICMS	Alíquota	Valor do ICMS	PIS	COFINS
R$ 24,02	**25%**	**R$ 6,00**	**R$ 0,66**	**R$ 0,14**

Central de Atendimento da Anatel: 1331 ou 1332 (deficientes auditivos)

Esta conta pode ser paga na Rede Bancária, Correios, Agentes Lotéricos e ainda: BANCO DO BRASIL - REDE PAGUE FÁCIL; BANCO MATRIZ DE SERVIÇOS LTDA; FARMÁCIAS PAGUE MENOS S.A; MULTIBANK COBRANÇAS; REDE FÁCIL - Recebimento de Contas; SUPERMERCADOS SENDAS E BOM MARCHÉ; BANCO

...inclusão nos cadastros dos Serviços de Proteção ao Crédito.
...mente de sua receita operacional bruta.

CENTRAL DE ATENDIMENTO AO CLIENTE	0800 721 5421
www.embratel.com.br	

Deficientes Auditivos e de fala - 0800 97...

Autenticação Mecânica

TELEFONIA LOCAL EMBRATEL

A Solução Completa de Voz

Agora sua empresa pode ter o melhor serviço em Telefonia Local e ainda obter uma grande economia

Através do serviço de Telefonia Local da Embratel, sua empresa pode reduzir significativamente os custos com chamadas telefônicas, cortando gastos desnecessários e conseguindo maior economia no orçamento.

A solução de Telefonia Local da Embratel utiliza a mais moderna tecnologia de telecomunicações, com a abrangência de atuação da Embratel.

Uma solução avançada e sob medida para modernizar as telecomunicações e auxiliar o trabalho das empresas em todo o Brasil.

Ao utilizar a Telefonia Local da Embratel, sua empresa passa a dispor de um completo provedor de telecomunicações, que faz a conexão do seu PABX diretamente com as modernas centrais 100% digitais da Embratel, por meio de acessos de 2 Mbps. Isso resulta em mais tempo para que você possa centrar esforços em sua atividade-fim. E toda a responsabilidade de operação das suas necessidades de telecomunicações fica a cargo da Embratel.

Sistema de Tarifação Inteligente: mais serviços por menos investimentos

O serviço oferece um sistema de tarifação moderno, baseado em minutos, capaz de identificar todas as chamadas locais realizadas, suas respectivas durações e os custos de cada ligação.

Além disso, seu pessoal vai contar com as facilidades que a Embratel garante, tais como:

- Relatório detalhado sobre todas as chamadas locais efetuadas, para mostrar as características de seu tráfego local.
- Estrutura de tarifação baseada em minutos.
- Consultoria personalizada para que a sua empresa tenha um projeto e planejamento de expansão bem dimensionado e orientações técnicas que uma administração eficiente exige.

Vantagens que só a Telefonia Local da Embratel pode oferecer:

- Facilidade no contrato
  Contratação de telefonia, englobando ligações locais, de longa distância nacionais e internacionais.
- Facilidade no pagamento
  Fatura unificada para todos os serviços de telefonia contratados.
- Facilidades de acesso às faturas
  Alternativas de acesso por meio do portal na Internet ou em cd-rom*.
- Suporte Embratel
  Consultoria especializada com atendimento personalizado.

* Para faturas acima de 40 páginas

Entre em contato com seu Gerente de Contas ou ligue 0800 72 12 109.

Sua fatura

Problemas ou dúvidas com a sua fatura? Por favor, entre em contato com a nossa Central de Atendimento ao Cliente.

Vencimento

Oferecemos seis opções de datas para vencimento de fatura: dias 6, 10, 15, 20, 24 e 28. Caso seja necessário alterar sua data, ligue para nossa Central de Atendimento ao Cliente.

Faz um 21 Embratel

R Flórida, 1970 - Cidade Monções - SP
Cep: 04565-001 - CNPJ: 40.432.544/0001-47 - I.E.: 114.814.878.119

Claro S/A

Nota Fiscal de Serviços de Telecomunicações

Procedimento autorizado pelo Regime Especial - Proc. SF - 002-53914/2000, de 24/08/00

CENTRAL DE ATENDIMENTO AO CLIENTE	0800 721 5421
www.embratel.com.br	

Deficientes Auditivos e de fala - 0800 970 2150

CONSOLIDADO (Classe: **E**)

código conta	2224983
mês de referência	Janeiro/2015
data de emissão	12/01/2015
nº da fatura	0220677562953

Inscrição estadual: ISENTO
CNPJ: 45.353.315/0001-50

JERIQUARA PREFEITURA
R JONAS ALVES COSTA 559

14450-000 JERIQUARA SP

Via Única	Valor da Nota Fiscal
001/001	**24,02**

Número: **000049001** Série: **A1** Sub-Série:

Resumo dos Serviços

DDD R$ 24,02
ICMS 6,00 PIS 0,66 COFINS 0,14

Total dos Serviços R$ 24,02

Reservado ao Fisco
8331.F17C.B139.743C.1A51.5F21.299F.04D8

Base de Cálculo ICMS:	Alíquota	Valor do ICMS:
R$ 24,02	**25%**	**R$ 6,00**

Este documento é apenas informativo. Não precisa ser levado ao banco.

Esta Nota Fiscal refere-se aos números dos telefones cobrados e detalhados na Fatura mencionada acima.

PREFEITURA MUNICIPAL DE JERIQUARA

Rua Jonas Alves Costa, 559
45353315/0001-50 Exercício: 2015

ORDEM DE PAGAMENTO

ORDEM DE PAGAMENTO 00126

DATA: 05/01/2015 VENCTO:27/01/2015 PAGTO: 27/01/2015

Credor..: EMBRATEL CNPJ: 33.530.486/0001-29 Cod: 13
Endereço: Caixa Postal N$ 2586
Cidade..: 20179-900/Rio de Janeiro-RJ CEP:

Discriminação..:
REFERENTE PAGAMENTO DE SERVIÇO DE TELECOMUNICAÇÃO.

Valor **59,45**
(cinquenta e nove reais e quarenta e cinco centavos) * * *

PREFEITURA MUNICIPAL DE JERIQUARA

Rua Jonas Alves Costa, 559
45353315/0001-50

NOTA DE EMPENHO

45

NOTA DE EMPENHO Nº **45**	FICHA: 124	DATA: 05/01/2015	REQUISIÇÃO Nº:

LICITAÇÃO: DISPENSA	DOCUMENTO:	VENCIMENTO: 16/01/2015

NOME: JOSE IRINEU SILVA JUNIOR — 257.364.338-77 — CÓDIGO: 3261
ENDEREÇO: RUA MAJOR CARLOS PARANHOS — PEDREGULHO

DESCRIÇÃO DO MATERIAL E/OU SERVIÇO	VALOR TOTAL
CONTRATO DE PRESTAÇÃO DE SERVIÇOS TECNICOS ESPECIALIZADOS DE ENFERMAGEM JUNTO AO MUNICIPIO CONFORME CONTRATO 0031/14. 01 TESOURO 310 SAÚDE-GERAL 000 SAÚDE-GERAL	
OR - Ordinario — **SOMA**	**2.562,26**

CÓDIGO	CLASSIFICAÇÃO DA DESPESA EMPENHADA
02	EXECUTIVO
02 04 10	Fundo Municipal de Saúde
3.3.90.36.99	OUTROS SERVIÇOS DE PESSOA FÍSICA
10.301.0150.2085.0000	Administração da Saúde Pública

DOTAÇÃO	EMPENHADO ATÉ A DATA	VALOR DESTE EMPENHO	SALDO ATUAL
160.000,00	732,30	2.562,26	156.705,44

VALOR A SER PAGO R$ **2.562,26**

dois mil, quinhentos e sessenta e dois reais e vinte e seis centavos **********

EMPENHO AUTORIZADO EM 05/01/2015

A DESPESA REFERENTE A ESTE EMPENHO, FOI DEVIDAMENTE PROCESSADA, ENCONTRANDO-SE EM ORDEM PARA PAGAMENTO.

DATA

CONTABILIZADO

DATA — Gustavo Henrique Costa — CONTADOR

ORDEM DE PAGAMENTO. PAGUE-SE:

DATA — Sebastião Henrique Dal Pccolo — ORDENADOR DA DESPESA

DESPESA PAGA EM 16/01/15

BANCO	CONTA	CHEQUE	VALOR
001	10621-6	853561	

Letícia de Paula Almeida
TESOUREIRO

RECIBO

RECEBI(EMOS) O VALOR CONSTANTE DESTE EMPENHO.

NOME:
CNPJ/CPF: 257.364.338-77

PREFEITURA MUNICIPAL DE JERIQUARA

Rua Jonas Alves Costa, 559
45353315/0001-50 Exercício: 2015

ORDEM DE PAGAMENTO

ORDEM DE PAGAMENTO 00094

DATA: 05/01/2015 VENCTO:16/01/2015 PAGTO: 16/01/2015

Credor..: JOSE IRINEU SILVA JUNIOR CNPJ: 257.364.338-77 Cod: 3261
Endereço: RUA MAJOR CARLOS PARANHOS
Cidade..: PEDREGULHO CEP: 14470-000

Discriminação..:

CONTRATO DE PRESTAÇÃO DE SERVIÇOS TECNICOS ESPECIALIZADOS DE ENFERMAGEM JUNTO AO MUNICIPIO CONFORME CONTRATO 0031/14.

Valor **2.562,26**

(dois mil, quinhentos e sessenta e dois reais e vinte e seis centavos) * * *

PREFEITURA MUNICIPAL DE JERIQUARA

Rua Jonas Alves Costa, 559
45353315/0001-50

NOTA DE EMPENHO

140

NOTA DE EMPENHO Nº **140**	FICHA: 124	DATA: 12/01/2015	REQUISIÇÃO Nº:

LICITAÇÃO: DISPENSA	DOCUMENTO:	VENCIMENTO: 28/01/2015

NOME: ESTELA MARIANA GOMES — 343.390.408-19 — CÓDIGO: 3382
ENDEREÇO: RUA GERALDO MANOEL DOS REIS — JERIQUARA

DESCRIÇÃO DO MATERIAL E/OU SERVIÇO	VALOR TOTAL
REFERENTE PAGAMENTO DE SERVIÇO DE CUIDADOR PALEATIVO/REFERENTE AOS MESES DE NOVEMBRO DE 2014 E DEZEMBRO DE 2014. 01 TESOURO 310 SAÚDE-GERAL 000 SAÚDE-GERAL	
OR - Ordinario — **SOMA**	**1.787,00**

CÓDIGO	CLASSIFICAÇÃO DA DESPESA EMPENHADA
02	EXECUTIVO
02 04 10	Fundo Municipal de Saúde
3.3.90.36.99	OUTROS SERVIÇOS DE PESSOA FÍSICA
10.301.0150.2085.0000	Administração da Saúde Pública

DOTAÇÃO	EMPENHADO ATÉ A DATA	VALOR DESTE EMPENHO	SALDO ATUAL
160.000,00	4.722,76	1.787,00	153.490,24

VALOR A SER PAGO R$ **1.787,00**

um mil, setecentos e oitenta e sete reais * * *

RECIBO DE PAGAMENTO A AUTONOMO – RPA

Nº DO RECIBO	Nº DO TALÃO
0001	0001

NOME OU RAZÃO SOCIAL DA EMPRESA	MATRÍCULA (CNPJ OU INSS)
PREFEITURA MUNICIPAL DE JERIQUARA	45.353.315/0001-50

RECEBI DA EMPRESA ACIMA IDENTIFICADA, PELA PRESTAÇÃO DOS SERVICOS DE CUIDADOR PALEATIVO , A IMPORTÂNCIA DE R$ 1787,00 (MIL SETECENTOS E OITENTA REAIS), CONFORME DISCRIMINADO ABAIXO:

SALÁRIO BASE	TAXA	VALOR PARA INSS
	20%	

ESPECIFICAÇÃO:

I. VALOR DO SERVIÇO PRESTADO:		R$ 1787,00
II.		R$
SOMA		R$ 1787,00

CARRETEIRO (VR. BASE P/ CALCULO DO INSS)
Aplicar 10% sobre o valor da
mão-de-obra (11,71% do frete)
NUMERO DE INSCRIÇÃO
NO INSS:
NO CPF : 343.390.408-19

DESCONTOS:

III. I.R. FONTE:	R$	ISENTO	
IV. INSS (11%)	R$	196,57	
V.	R$		R$ 196,57
		VALOR LIQUIDO	R$ 1590,43

NUMERO DE INSCRIÇÃO

NUMERO	ÓRGÃO EMISSOR - DATA	ASSINATURA
RG 44.645.902-1	SSP - 19/08/2013	

LOCALIDADE	DATA	NOME COMPLETO
JERIQUARA-SP	28/01/2015	ESTELA MARIANA GOMES

Disponibilizado por NC Net Contabilidade & Seguros

VÁLIDA EM TODO O TERRITÓRIO NACIONAL

44.645.902-1 DATA 19/AGO/2013

ESTELA MARIANA GOMES

MARLENE ROSA GOMES

ITUVERAVA -SP 06/DEZ/1988

ITUVERAVA-SP
ITUVERAVA
CN:LV.A25 /FLS.72 /N.011472
343390408/19

206 Delegado Divisionário de Polícia IIRGD.SSP.SP
ASSINATURA DO DIRETOR

LEI Nº 7.116 DE 29/08/83

REPUBLICA FEDERATIVA DO BRASIL

8720-5

PROIBIDO PLASTIFICAR



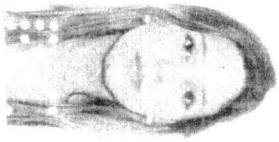

B689-094820

CARTEIRA DE IDENTIDADE



1600,00

19 1787,00

UIT. 21018290127

ESTA CTPS FOI IMPRESSA PELA
JSA GRÁFICA E EDITORA LTDA.
www.jsagraficaeditora.com.br

MINISTÉRIO DO TRABALHO E EMPREGO

CARTEIRA DE TRABALHO E PREVIDÊNCIA SOCIAL

Número 079184 00300-S.P.



ASSINATURA DO PORTADOR

QUALIFICAÇÃO CIVIL

Nome

Doc. Nasc. Est. Data

Filiação

Doc. Nº

ESTRANGEIROS

Chegada ao Brasil em Doc. Ident. Nº

Exp. em Estado

Obs.:

Data Emissão DRT

Sônia Mara

RG

BOMPRATODOS

CTCE RIBEIRAO PRETO SPI TTO 2

Postagem: 09/01/2015
Vencimento: 20/01/2015

01308264

ESTELA M GOMES
R GERALDO MANOEL DOS REIS 102
CENTRO
14450-000 JERIQUARA - SP

721319506900397000001522642009011 5

› Cartão

Ourocard Visa International
Nº 4984 **** **** 2680

Data prevista para o fechamento da próxima fatura: 05.02.2015

Vencimento: 20/01/2015

Atenção:
- Em caso de pagamento inferior ao valor total, o cliente deverá arcar com as taxas e encargos apontados nesta fatura, incidentes sobre a diferença entre o valor total e o valor pago.
- Caso seja efetuado exatamente o pagamento mínimo, na próxima fatura poderão ser cobrados encargos financeiros de, no máximo, **R$ 11,73**. Consulte o CET no quadro Custo Efetivo Total desta fatura, item Crédito Rotativo/Saques.

Valor Total:	Pagamento mínimo:	Pagamento parcelado:
R$ 132,82	R$ 19,92	19X R$ 10,24

(1) Instruções para parcelamento desta fatura:
- Para parcelar esta fatura em 19 vezes (1 entrada +18 parcelas), pague até o vencimento, de uma s vez, o valor exato de R$ 10,24 (CET 73,02%a.a.)
- Para parcelamento após o vencimento da fatura, ligue 4004-0001 ou 0800-729-0001.
- Para outros planos e detalhamento do CET, acesse bb.com.br, consulte nos caixas eletrônicos o ligue 4004-0001 ou 0800-729-0001.

› Total da Fatura

Saldo - R$	132,82
Saldo convertido - R$	0,00
Total da fatura - R$	132,82

› Resumo em Real

Saldo anterior	301,14
Pagamentos/Créditos	- 357,89
Compras/Débitos	189,57
Saldo - R$	132,82
Saldo parcelado faturas futuras	253

› Resumo em Dólar

Compras/Saques	0,00
Outros débitos	0,00
Créditos	0,00
Saldo atual - US$	0,00
Taxa de conversão	0,0000
Saldo convertido - R$	0,00

1. A variação cambial a crédito ou a débito entre o dólar informado na fatura e a data do vencimento/pagamento será lançada na próxima fatura, sem encargos.

2. As transações efetuadas em moeda estrangeira diferente de dólar serão convertidas às taxas de câmbio utilizadas pelas bandeiras na data de seu processamento, sendo sujeitas às tarifas de conversão, refletindo os valores cobrados pelas respectivas bandeiras.

› IOF e Encargos nesta Fatura

IOF	
• Retiradas e uso do limite de crédito rotativo	0,03
Encargos	
• Retiradas na função crédito	0,00
• Uso do limite de crédito rotativo	0,00

› Limites

Total para transação à vista	350
Saques (incluído no total transação à vista)	350
Total para transações parceladas	0
Crediário	0

Consulte seus limites disponíveis, acesse : **www.bb.com.br**

› Programa Ponto pra Você

Pontuação acumulada em: **05.01.2015** **520**

Consulte pontos a prescrever e saldo atual:
- **caixas eletrônicos:** outras opções > Ponto para Você/Dotz.
- **internet:** Mais transações > Ponto para Você
- **Central de atendimento BB:** veja o número no verso desse documento.

› Encargos Financeiros

	1	2
Crédito Rotativo	9,89	10,39
Crédito Parcelado	4,51	4,59
Juros de atraso	9,89	10,39
Multa por atraso	2,00	2,00

1 - Para o período - % ao mês
2 - Máximos para o próximo período - % ao mês

› Tarifas

Consulte as tarifas do seu cartão na Tabela de Tarifas do Banco do Brasil, disponível em todas as agências ou acesse **www.bb.com.br**

› Uso no Exterior

E preciso habilitar seu Ourocard antes de utilizá-lo no exterior ou em sites hospedados fora do Brasil.

› Custo Efetivo Total (CET)

Serviços	Taxas ao Mês (%)	Taxas ao ANO (%)	IOF Adicional (%)	IOF Diário (%)	CET ao Ano (%
Crédito Rotativo Saques[1]	9,89	210,09	0,38	0,0041	219,71
Parcelado administradora[3]	4,51	69,78	0,38	0,0041	71,61
Pagamento de Contas (parcelado)[3,4]	4,26	64,97	0,38	0,0041	66,80

1 - Taxas vigentes até o vencimento desta fatura, sujeito a alterações para o próximo período. Para clientes q aderiram ao pacote BOMPRATODOS, a taxa de crédito do rotativo e saque Brasil será de 8,89% ao mês, CET 186,1 ao ano, a partir do vencimento da próxima fatura.
2 - Resultado de incidência da Taxa ao ano, IOF Adicional e IOF Diário projetado para o período de um ano.
3 - Taxas de juros sujeitas a alterações. Em caso de dúvidas, consulte a Central de Atendimento BB.
4 - Os serviços não estão disponíveis para clientes não-correntistas do Banco do Brasil.
Obs.: Tarifa de Saque: R$ 6,50 por evento. Tarifa de Pagamento de Contas: R$ 1,50 por evento.

Banco do Brasil S.A. - CNPJ n° 00.000 000/00001-91
SBS Qd. 01 - SIA lote 31 Ed.Sede 1 - 2° ss - 70073-900 Brasília (DF)

PREFEITURA MUNICIPAL DE JERIQUARA

Rua Jonas Alves Costa, 559
45353315/0001-50 Exercício: 2015

ORDEM DE PAGAMENTO

ORDEM DE PAGAMENTO 00163

DATA: 12/01/2015 VENCTO:28/01/2015 PAGTO: 28/01/2015

Credor..: ESTELA MARIANA GOMES CNPJ: 343.390.408-19 Cod: 3382
Endereço: RUA GERALDO MANOEL DOS REIS
Cidade..: JERIQUARA CEP: 14450-000

Discriminação..:
REFERENTE PAGAMENTO DE SERVIÇO DE CUIDADOR PALEATIVO/REFERENTE AOS MESES DE NOVEMBRO DE 2014 E DEZEMBRO DE 2014.

Valor **1.787,00**
(um mil, setecentos e oitenta e sete reais) * * *

PREFEITURA MUNICIPAL DE JERIQUARA

Rua Jonas Alves Costa, 559
45353315/0001-50

NOTA DE EMPENHO

69

NOTA DE EMPENHO Nº 69	FICHA: 125	DATA: 05/01/2015	REQUISIÇÃO Nº:
LICITAÇÃO: DISPENSA		DOCUMENTO:	VENCIMENTO: 26/01/2015

NOME: S A B E S P — 43.776.517/0001-80 — CÓDIGO: 5
ENDEREÇO: Rua: Padre Alonso, 866 — 14450-000/Jeriquara-SP

DESCRIÇÃO DO MATERIAL E/OU SERVIÇO	VALOR TOTAL
referente pagamento pelo fornecimento de serviço(S) de agua e esgoto 01 TESOURO 310 SAÚDE-GERAL 000 SAÚDE-GERAL	
OR - Ordinario — **SOMA**	**87,98**

CÓDIGO	CLASSIFICAÇÃO DA DESPESA EMPENHADA
02	EXECUTIVO
02 04 10	Fundo Municipal de Saúde
3.3.90.39.44	SERVIÇOS DE ÁGUA E ESGOTO
10.301.0150.2085.0000	Administração da Saúde Pública

DOTAÇÃO	EMPENHADO ATÉ A DATA	VALOR DESTE EMPENHO	SALDO ATUAL
300.000,00	447,90	87,98	299.464,12

VALOR A SER PAGO R$ **87,98**

oitenta e sete reais e noventa e oito centavos * * *

PREFEITURA MUNICIPAL DE JERIQUARA

Rua Jonas Alves Costa, 559
45353315/0001-50 Exercício: 2015

ORDEM DE PAGAMENTO

ORDEM DE PAGAMENTO 00125

DATA: 05/01/2015 VENCTO:27/01/2015 PAGTO: 27/01/2015

Credor..: S A B E S P CNPJ: 43.776.517/0001-80 Cod: 5
Endereço: Rua: Padre Alonso, 866
Cidade..: 14450-000/Jeriquara-SP CEP:

Discriminação..:
referente pagamento pelo fornecimento de serviço(S) de agua e esgoto

Valor **87,98**
(oitenta e sete reais e noventa e oito centavos) * * *

125

Conta Mensal de Serviços de Água e/ou Esgotos C.N.P.J. 43.776.517/0001-80

Companhia de Saneamento Básico do Estado de São Paulo

sabesp

RGI	Nº da Conta	GR	Mês de Referência
03353784/47	1421033537841	01	JANEIRO/15

Dados do Usuário

Nome: CENTRO SAUDE III DE JERIQUARA **Cód. Cliente:** 94

Dados da Ligação

End.: PC SAO SEBASTIAO 00100 S/N.
14450 000 JERIQUARA SP

Cod. Sabesp: 06 402 01 04 1590 000 000 004 A **Tipo Ligação:** Água e Esgoto

Economias: 0 **Res** 0 **Com** 0 **Ind** 1 **Pub** **Hidrômetro:** Y10L272501

Tipo de Faturamento: ENTIDADE PUBLICA CONTRATO DE PROGRAMA

Avisos ao Cliente

NO VALOR DE ESGOTOS ESTAO COMPUTADOS R$ 23,04 REFERENTES A ESGOTOS
E R$ 4,37 REFERENTES A CARGA POLUIDORA (K=1,19).

Declaração de Quitação Anual de Débitos - Em atendimento a Lei Federal nº 12.007 de 29/07/2009, a SABESP declara que para o imóvel/RGI acima identificado, encontram-se pagos/quitados os débitos referentes às faturas de consumo vencidas nos anos de 2014, 2013, 2012, 2011, 2010 E 2009.
Nos termos do Art. 4º da mencionada lei, a presente Declaração substitui os comprovantes de pagamentos dos valores das faturas vencidas no(s) período(s) considerado(s) quitado(s) e não produz qualquer efeito jurídico liberatório em relação a eventuais débitos existentes, em razão de acordos de parcelamento de dívida, irregularidade(s) constatada(s) no imóvel/RGI ou revisão de consumo e as exceções previstas na Lei Federal nº 12.007/09.

Agência de Atendimento

JERIQUARA - R MERCIDIO R DE OLIVEIRA, 866
DE SEG A SEX, DAS 09H AS 11H

Tributos	Aliquota (%)	Base de Cálculo (R$)	Valor (R$)
PIS/PA			

27/01/2015 BANCO DO BRASIL 12:17:04
69491847 0111

COMPROVANTE DE PAGAMENTOS COM COD.BARRA

Convenio SABESP
Codigo de Barras 82600000000-8 57000097142-6
12033537841-6 91568815012-6
Data do pagamento 27/01/2015
Valor Total 57,00

NR.AUTENTICACAO A.1E1.7BC.18F.3C6.F60

Discriminação do Faturamento

Item	Valor (R$)
Agua	28,94
Esgoto	27,41
Multa	0,65

Total a Pagar: **********57,00**

Total a Pagar:
R$ **********57,00**
Vencimento: 02/01/2015

No caso de atraso no pagamento -
Será acrescido de multa de 2%, mais atualização monetária com base na variação do IPCA/IBGE do mês anterior, mais juros de mora de 0,033% ao dia.
A conta não paga até a data do vencimento sujeita o imóvel ao corte do fornecimento de água.

Oferecemos datas opcionais de vencimento para sua conta 01 - 05 - 10 - 15 - 20 - 25. Havendo interesse entre em contato com a SABESP.

Faça a sua parte. Economize Água.

Leitura	Data	m³
Anterior	14/11/14	2491
Atual	15/12/14	2507
Consumo		16
Prox. Leitura	15/01/15	

Período de Consumo: 31 dias

Consumo de Água - 6 meses

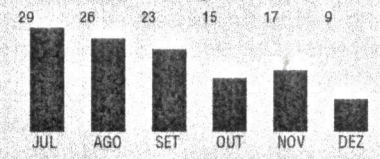

Média: 20 **Ajuste:** 1,000

Condição de Leitura: LEITURA NORMAL

Cálculo do valor da conta Por Economia - Não Residencial

Faixa Consumo (m³)	Consumo (m³)	ÁGUA Tarifa (R$)	ÁGUA Valor (R$)	ESGOTO Tarifa (R$)	ESGOTO Valor (R$)
ATE 10	MINIMO	16,88	16,88	13,50	13,50
11 A 20	6	2,01	12,06	1,59	9,54
21 A 30		3,26		2,61	
31 A 50		3,26		2,61	
ACIMA 51		3,80		3,03	
Subtotal			28,94		23,04

Vl. Água (Sub-Água x Ft de Ajust x Econ)	28,94	x 1,00000000 x 0001	= 28,94
Vl. Esgoto (Sub-Esgoto x Ft de Ajust x Econ)	23,04	x 1,00000000 x 0001	= 23,04
Vl. Esgoto x Ft de Poluição	23,04	x 1,190	= 27,41

Total Não Residencial (Vl Água + Vl Esgoto) = 51,98
Carga Poluidora k = 1,190

Qualidade da Água - Decreto Presidencial 5440/05 - Portaria do Ministério da Saúde 2914/11

Parâmetros	Turbidez	Cor	Cloro	Coli. Totais	Escherichia Coli
Minimo Exigido	010	005	010	010	000
Análises Realizadas	012	006	012	012	000
Amostras que atendem ao padrão	012	006	012	012	012

Todas as amostras atenderam a legislacao

Sistema de Abastecimento: POCO JERIQUARA

Amostras coletadas em: 10/14

125

Conta Mensal de Serviços de Água e/ou Esgotos C.N.P.J. 43.776.517/0001-80

Companhia de Saneamento Básico do Estado de São Paulo

sabesp

RGI	Nº da Conta	GR	Mês de Referência
06967046/33	1421069670461	01	JANEIRO/15

Dados do Usuário

Nome: CRECHE ESCOLA **Cód. Cliente:** 933

Dados da Ligação

End.: AV DA SAUDADE 00040 C.REABILIT
14450 000 CENTRO JERIQUARA SP

Cod. Sabesp: 06 402 01 01 1350 000 000 007 7 **Tipo Ligação:** Água e Esgoto

Economias: 0 **Res** 0 **Com** 0 **Ind** 1 **Pub** **Hidrômetro:** Y11F458714

Tipo de Faturamento: ENTIDADE PUBLICA CONTRATO DE PROGRAMA

Avisos ao Cliente

Discriminação do Faturamento

Item	Valor (R$)
Água	16,88
Esgoto	13,50
Multa	0,60

Total a Pagar: **********30,98**

Total a Pagar:
R$ **********30,98**

Vencimento: **02/01/2015**

No caso de atraso no pagamento -
Será acrescido de multa de 2%, mais atualização monetária com base na variação do IPCA/IBGE do mês anterior, mais juros de mora de 0,033% ao dia.
A conta não paga até a data do vencimento sujeita o imóvel ao corte do fornecimento de água.

Oferecemos datas opcionais de vencimento para sua conta 01 - 05 - 10 - 15 - 20 - 25. Havendo interesse entre em contato com a SABESP.

Faça a sua parte. Economize Água.

Declaração de Quitação Anual de Débitos - Em atendimento a Lei Federal nº 12.007 de 29/07/2009, a SABESP declara que para o imóvel/RGI acima identificado, encontram-se pagos/quitados os débitos referentes às faturas de consumo vencidas nos anos de 2014, 2013, 2012, 2011, 2010 E 2009.
Nos termos do Art. 4º da mencionada lei, a presente Declaração substitui os comprovantes de pagamentos dos valores das faturas vencidas no(s) período(s) considerado(s) quitado(s) e não produz qualquer efeito jurídico liberatório em relação a eventuais débitos existentes, em razão de acordos de parcelamento de dívida, irregularidade(s) constatada(s) no imóvel/RGI ou revisão de consumo e as exceções previstas na Lei Federal nº 12.007/09.

Agência de Atendimento

JERIQUARA - R MERCIDIO R DE OLIVEIRA, 866
DE SEG A SEX, DAS 09H AS 11H

Leitura	Data	m³
Anterior	14/11/14	215
Atual	15/12/14	224
Consumo		9
Prox. Leitura	15/01/15	

Período de Consumo: 31 dias

Consumo de Água - 6 meses

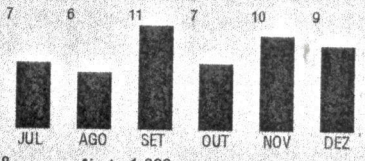

Média: 8 **Ajuste:** 1,000

Condição de Leitura: LEITURA NORMAL

Tributos	Aliquota (%)	Base de Cálculo (R$)	Valor (R$)
PIS/PASE			

27/01/2015 BANCO DO BRASIL 12:17:03
694918471 0110

COMPROVANTE DE PAGAMENTOS COM COD.BARRA

Convenio SABESP
Codigo de Barras 82650000000-3 3038009/142-1
1206967046l-4 3166501501Z-1
Data do pagamento 27/01/2015
Valor Total 30,98

NR.AUTENTICACAO 1.448.44A.E84.420.3A4

Cálculo do valor da conta Por Economia - Não Residencial

Faixa Consumo (m³)	Consumo (m³)	ÁGUA Tarifa (R$)	ÁGUA Valor (R$)	ESGOTO Tarifa (R$)	ESGOTO Valor (R$)
ATE 10	MINIMO	16,88	16,88	13,50	13,50
11 A 20		2,01		1,59	
21 A 30		3,26		2,61	
31 A 50		3,26		2,61	
ACIMA 51		3,80		3,03	
Subtotal			16,88		13,50

VI. Água (Sub-Água x Ft de Ajust x Econ) 16,88 x 1,00000000 x 0001 = 16,88
VI. Esgoto (Sub-Esgoto x Ft de Ajust x Econ) 13,50 x 1,00000000 x 0001 = 13,50
Total Não Residencial (VI Água + VI Esgoto) = 30,38

Qualidade da Água - Decreto Presidencial 5440/05 - Portaria do Ministério da Saúde 2914/11

Parâmetros	Turbidez	Cor	Cloro	Coli. Totais	Escherichia Coli
Mínimo Exigido	010	005	010	010	000
Análises Realizadas	012	006	012	012	000
Amostras que atendem ao padrão	012	006	012	012	012

Sistema de Abastecimento: POCO JERIQUARA

Todas as amostras atenderam a legislacao

Amostras coletadas em: 10/14

EMPENHOS PAGOS DE 01/02/2015 A 28/02/2015

Emp. \ Liq.	Tipo		Nome		Recurso	Data	Ord. Pagto	Processo	PAGA
00547 \0000	DA	SD	JAIME APARECIDO DE ALMEIDA	3.3.90.14.14	0.01.00	27/02/2015			-1.000,00
00132 \0001	OR	SD	DROGARIA BRAZUL FARMA LTDA M	3.3.90.30.22	0.01.00	12/02/2015	00412		989,36
00136 \0001	OR	SD	DROGARIA BRAZUL FARMA LTDA M	3.3.90.30.09	0.01.00	25/02/2015	00533		2.841,62
00161 \0001	OR	SD	EMPORIO HOSP COM PROD CIRUI	3.3.90.30.07	0.01.00	03/02/2015	00270		722,32
00192 \0001	OR	SD	I N S S	3.1.90.13.02	0.01.00	10/02/2015	00344		24.099,71
00278 \0001	OR	SD	COMERCIAL AUTOMOTIVA S.A	3.3.90.30.39	0.01.00	03/02/2015	00275		1.668,00
00279 \0001	OR	SD	COMERCIAL AUTOMOTIVA S.A	3.3.90.39.19	0.01.00	03/02/2015	00275		196,00
00280 \0001	OR	SD	LUCIANO JOSE DA SILVA JERIQUA	4.4.90.52.42	0.05.13	03/02/2015	00276		1.512,00
00285 \0001	OR	SD	LUMAR COM PROD FARMACEUT L	3.3.90.30.35	0.01.00	04/02/2015	00280		417,90
00286 \0001	OR	SD	LUMAR COM PROD FARMACEUT L	3.3.90.30.09	0.05.13	03/02/2015	00281		13,20
00287 \0001	OR	SD	LUMAR COM PROD FARMACEUT L	3.3.90.30.09	0.01.00	03/02/2015	00282		2.756,41
00289 \0001	OR	SD	U.P. COMERCIO E DISTRIBUIÇÃO D	3.3.90.30.99	0.01.00	03/02/2015	00284		280,00
00290 \0001	OR	SD	U.P. COMERCIO E DISTRIBUIÇÃO D	3.3.90.30.99	0.01.00	03/02/2015	00284		210,00
00291 \0001	OR	SD	U.P. COMERCIO E DISTRIBUIÇÃO D	3.3.90.30.99	0.01.00	03/02/2015	00284		260,00
00293 \0001	OR	SD	CLESTON DONIZETE LOPES	3.3.90.39.99	0.01.00	03/02/2015	00286		2.300,00
00299 \0001	AD	SD	JOSE FRANCISCO DOS SANTOS.	3.3.90.14.14	0.01.00	03/02/2015	00279		400,00
00301 \0001	AD	SD	JAIME APARECIDO DE ALMEIDA	3.3.90.14.14	0.01.00	03/02/2015	00289		88,60
00302 \0001	OR	SD	IVAN ROBERTO DA SILVA TRANSP	3.3.90.39.74	0.01.00	03/02/2015	00290		6.420,00
00307 \0001	OR	SD	CESEG COMERCIO DE EQUIPAMEN	3.3.90.39.99	0.01.00	04/02/2015	00303		340,00
00311 \0001	OR	SD	OFFICEFRAN COMERCIAL DE MOV	3.3.90.30.16	0.01.00	04/02/2015	00305		675,00
00312 \0001	OR	SD	COMERCIAL CIRURGICA RIOCLARE	3.3.90.30.09	0.01.00	04/02/2015	00306		67,04
00313 \0001	OR	SD	COMERCIAL CIRURGICA RIOCLARE	3.3.90.30.09	0.01.00	04/02/2015	00306		175,17
00314 \0001	OR	SD	EMPORIO HOSP COM PROD CIRUI	3.3.90.30.07	0.01.00	04/02/2015	00307		166,80
00315 \0001	OR	SD	NACIONAL COM HOSPITALAR LTDA	3.3.90.30.35	0.01.00	04/02/2015	00308		1.663,10
00316 \0001	OR	SD	V.P. VIEIRA JUNIOR MOVEIS ME	4.4.90.52.42	0.05.13	04/02/2015	00309		4.455,00
00317 \0001	OR	SD	PETROIGA - COMERCIO DE COMBU	3.3.90.30.07	0.01.00	10/02/2015	00392		251,00
00320 \0001	OR	SD	ADRIANO VIEIRA VARDASCA-ME	3.3.90.30.22	0.01.00	12/02/2015	00414		607,41
00321 \0001	OR	SD	LUMAR COM PROD FARMACEUT L	3.3.90.30.35	0.01.00	05/02/2015	00320		286,80
00322 \0001	OR	SD	COMERCIAL CIRURGICA RIOCLARE	3.3.90.30.09	0.01.00	10/02/2015	00393		6.631,13
00339 \0001	OR	SD	ROSEMEIRE GARCIA YANAGUYA D	3.3.90.30.24	0.05.13	04/02/2015	00317		2.800,00
00354 \0001	OR	SD	S A B E S P	3.3.90.39.44	0.01.00	05/02/2015	00331		129,20
00364 \0001	OR	SD	TELEFONICA BRASIL S.A	3.3.90.39.58	0.01.00	06/02/2015	00337		227,56
00367 \0001	OR	SD	CLARA E BELLE ALIMENTAÇAO LTI	3.3.90.39.41	0.01.00	10/02/2015	00394		653,30
00372 \0001	OR	SD	LEANDRA C VILIONI JERIQUARA-M	3.3.90.30.99	0.01.00	10/02/2015	00395		516,00
00374 \0001	OR	SD	CUORE DISTRIBUIDORA DE MEDIC	3.3.90.30.35	0.01.00	10/02/2015	00396		458,61
00375 \0001	OR	SD	LEANDRA C VILIONI JERIQUARA-M	3.3.90.30.09	0.01.00	10/02/2015	00395		1.006,76
00387 \0001	OR	SD	COMERCIAL CIRURGICA RIOCLARE	3.3.90.30.09	0.01.00	10/02/2015	00393		427,85
00392 \0001	OR	SD	THIAGO ALBERTO DA SILVA ME	3.3.90.30.22	0.01.00	10/02/2015	00397		68,62
00401 \0001	OR	SD	SILVA E GRANZZOTI DA SILVA SER	3.3.90.39.50	0.05.13	11/02/2015	00398		5.125,41
00404 \0001	OR	SD	MAURICIO AIMAR BONFIM ME	3.3.90.30.22	0.01.00	10/02/2015	00399		2.438,87
00408 \0001	OR	SD	GUILHERME DO NSCIMENTO E SIL	3.3.90.39.99	0.01.00	10/02/2015	00400		686,00
00414 \0001	OR	SD	MICHEL HANDER BASTOS MAIA ME	3.3.90.39.99	0.01.00	12/02/2015	00415		3.215,00
00417 \0001	OR	SD	ADILSON TORMENA	3.3.90.39.99	0.01.00	12/02/2015	00417		660,00
00423 \0001	OR	SD	COFRANA VEICULOS LTDA	3.3.90.39.19	0.01.00	12/02/2015	00422		1.352,18
00424 \0001	OR	SD	JOSE IRINEU SILVA JUNIOR	3.3.90.36.99	0.01.00	11/02/2015	00404		2.562,26
00425 \0001	OR	SD	CENTRAL DE DIAGNOSTICO DE RI	3.3.90.39.50	0.05.13	11/02/2015	00406		805,00
00426 \0001	OR	SD	COOPERATIVA DOS ANESTESISTA	3.3.90.39.50	0.05.13	11/02/2015	00407		650,00
00428 \0001	OR	SD	COFRANA VEICULOS LTDA	3.3.90.30.39	0.01.00	12/02/2015	00422		298,75
00429 \0001	OR	SD	COMERCIAL CIRURGICA RIOCLARE	3.3.90.30.09	0.01.00	12/02/2015	00424		546,20
00431 \0001	OR	SD	DROGAFARMA DE FRANCA LTDA	3.3.90.30.09	0.01.00	13/02/2015	00437		2.892,32
00432 \0001	OR	SD	DROGAFARMA DE FRANCA LTDA	3.3.90.30.09	0.01.00	13/02/2015	00437		457,00
00433 \0001	OR	SD	BAPTISTA E MATTOS SERVIÇOS M	3.3.90.39.50	0.01.00	12/02/2015	00426		400,00
00437 \0001	OR	SD	ALINE OLIVEIRA SENE ME	3.3.90.39.50	0.01.00		00428		3.420,00

EMPENHOS PAGOS DE 01/02/2015 A 28/02/2015

Emp. \ Liq.	Tipo		Nome		Recurso	Data	Ord. Pagto	Processo	PAGA
						12/02/2015			
00438 \0001	OR	SD	LUMAR COM PROD FARMACEUT L	3.3.90.30.09	0.05.13	19/02/2015	00450		54,00
00440 \0001	OR	SD	DIMAPE COML MAT EIRELI EPP	3.3.90.30.22	0.01.00	13/02/2015	00438		378,07
00443 \0001	OR	SD	LUMAR COM PROD FARMACEUT L	3.3.90.30.09	0.05.13	19/02/2015	00451		522,24
00444 \0001	OR	SD	COMERCIAL CIRURGICA RIOCLARE	3.3.90.30.09	0.05.13	19/02/2015	00452		391,72
00457 \0001	OR	SD	YADIRA GONZALEZ DELGADO	3.3.90.36.99	0.01.00	13/02/2015	00439		1.200,00
00458 \0001	OR	SD	YADIRA GONZALEZ DELGADO	3.3.90.36.99	0.01.00	13/02/2015	00439		1.200,00
00478 \0001	OR	SD	GILBERTO EURIPEDES DA SILVA	3.3.90.39.19	0.01.00	19/02/2015	00468		280,00
00481 \0001	OR	SD	CESEG COMERCIO DE EQUIPAME	3.3.90.39.99	0.01.00	19/02/2015	00469		595,00
00484 \0001	OR	SD	COFRANA VEICULOS LTDA	3.3.90.39.19	0.01.00	19/02/2015	00470		1.177,50
00488 \0001	OR	SD	INSTITUTO NEUROLOGICO DR FRA	3.3.90.39.50	0.01.00	19/02/2015	00471		420,00
00491 \0001	OR	SD	LUMAR COM PROD FARMACEUT L	3.3.90.30.09	0.01.00	19/02/2015	00472		506,00
00492 \0001	OR	SD	LUMAR COM PROD FARMACEUT L	3.3.90.30.09	0.01.00	19/02/2015	00472		42,00
00493 \0001	OR	SD	LUMAR COM PROD FARMACEUT L	3.3.90.30.09	0.01.00	19/02/2015	00472		82,00
00494 \0001	OR	SD	CUORE DISTRIBUIDORA DE MEDIC	3.3.90.30.35	0.01.00	19/02/2015	00473		322,80
00495 \0001	OR	SD	COFRANA VEICULOS LTDA	3.3.90.30.39	0.01.00	19/02/2015	00474		1.292,23
00496 \0001	OR	SD	DELFINO MARMORES E GRANITOS	3.3.90.30.24	0.01.00	19/02/2015	00475		670,00
00497 \0001	OR	SD	DROGAFARMA DE FRANCA LTDA	3.3.90.30.09	0.01.00	19/02/2015	00476		47,25
00503 \0001	OR	SD	PAULO ANTONIUCCI R DE PAULA-M	3.3.90.30.21	0.01.00	19/02/2015	00477		209,00
00506 \0001	OR	SD	LUMAR COM PROD FARMACEUT L	3.3.90.30.09	0.05.13	19/02/2015	00455		44,00
00507 \0001	OR	SD	COMERCIAL CIRURGICA RIOCLARE	3.3.90.30.09	0.05.13	19/02/2015	00456		560,00
00516 \0001	OR	SD	AUTO POSTO JERIQUARA LTDA	3.3.90.30.01	0.01.00	20/02/2015	00490		1.165,16
00521 \0001	OR	SD	AUTO POSTO JERIQUARA LTDA	3.3.90.30.01	0.01.00	20/02/2015	00490		849,05
00528 \0001	OR	SD	AUTO POSTO JERIQUARA LTDA	3.3.90.30.01	0.01.00	20/02/2015	00490		1.627,45
00531 \0001	OR	SD	AUTO POSTO JERIQUARA LTDA	3.3.90.30.01	0.01.00	20/02/2015	00490		1.419,39
00532 \0001	OR	SD	AUTO POSTO JERIQUARA LTDA	3.3.90.30.01	0.01.00	20/02/2015	00490		792,05
00539 \0001	OR	SD	AUTO POSTO JERIQUARA LTDA	3.3.90.30.01	0.01.00	20/02/2015	00490		69,00
00547 \0001	AD	SD	JAIME APARECIDO DE ALMEIDA	3.3.90.14.14	0.01.00	20/02/2015	00493		1.000,00
00552 \0001	OR	SD	ESTELA MARIANA GOMES	3.3.90.36.99	0.01.00	20/02/2015	00502		912,00
00554 \0001	OR	SD	CLINICA TERAPEUTICA- DAREV	3.3.90.39.99	0.01.00	25/02/2015	00534		550,00
00555 \0001	OR	SD	COMUNIDADE TERAPEUTICA ATAL	3.3.90.39.99	0.01.00	25/02/2015	00535		550,00
00556 \0001	OR	SD	COMUNIDADE TERAPEUTICA ATAL	3.3.90.39.99	0.01.00	25/02/2015	00535		550,00
00557 \0001	OR	SD	COMUNIDADE TERAPEUTICA ATAL	3.3.90.39.99	0.01.00	25/02/2015	00535		550,00
00558 \0001	OR	SD	COMUNIDADE TERAPEUTICA ATAL	3.3.90.39.99	0.01.00	25/02/2015	00535		550,00
00559 \0001	OR	SD	COMUNIDADE TERAPEUTICA ATAL	3.3.90.39.99	0.01.00	25/02/2015	00535		550,00
00560 \0001	OR	SD	COMUNIDADE TERAPEUTICA ATAL	3.3.90.39.99	0.01.00	25/02/2015	00535		550,00
00561 \0001	OR	SD	BARONI COM.PROD.NUTRIC. E HO	3.3.90.30.09	0.01.00	25/02/2015	00551		696,00
00566 \0001	OR	SD	DROGAFARMA DE FRANCA LTDA	3.3.90.30.09	0.01.00	25/02/2015	00536		197,94
00567 \0001	OR	SD	DROGARIA BRAZUL FARMA LTDA M	3.3.90.30.09	0.01.00	25/02/2015	00533		4.610,88
00569 \0001	OR	SD	LUMAR COM PROD FARMACEUT L	3.3.90.30.09	0.01.00	25/02/2015	00537		195,60
00571 \0001	OR	SD	EMPORIO HOSP COM PROD CIRUI	3.3.90.30.07	0.01.00	25/02/2015	00538		776,00
00573 \0001	OR	SD	GILBERTO EURIPEDES DA SILVA	3.3.90.39.19	0.01.00	25/02/2015	00539		80,00
00576 \0001	OR	SD	GILBERTO EURIPEDES DA SILVA	3.3.90.39.19	0.01.00	25/02/2015	00539		80,00
00581 \0001	OR	SD	AMBITEC LTDA	3.3.90.39.99	0.01.00	25/02/2015	00540		720,00
00582 \0001	OR	SD	AMBITEC LTDA	3.3.90.39.99	0.01.00	25/02/2015	00540		304,00
00586 \0001	OR	SD	ELITON RODRIGO DAVID ME	3.3.90.39.19	0.01.00	25/02/2015	00541		20,00
00589 \0001	OR	SD	JOSE EDILSON DOS SANTOS TAPE	3.3.90.39.99	0.01.00	25/02/2015	00542		150,00
00591 \0001	OR	SD	COMERCIAL CIRURGICA RIOCLARE	3.3.90.30.09	0.05.13	25/02/2015	00517		733,56
00595 \0001	OR	SD	TELEFONICA BRASIL S.A	3.3.90.39.58	0.01.00	25/02/2015	00543		536,93
00604 \0001	OR	SD	BANCO DO BRASIL	3.3.90.39.81	0.01.00	25/02/2015	00544		7,80
00614 \0001	OR	SD	LIO SERUM IND E COM DE EQ. E PI	3.3.90.30.35	0.05.13	25/02/2015	00508		1.530,50
00616 \0001	OR	SD	COMERCIAL CIRURGICA RIOCLARE	3.3.90.30.09	0.05.13	25/02/2015	00518		43,11
00620 \0001	OR	SD	U.P. COMERCIO E DISTRIBUIÇÃO D	3.3.90.30.99	0.01.00		00545		385,00

EMPENHOS PAGOS DE 01/02/2015 A 28/02/2015

Emp. \ Liq.	Tipo		Nome		Recurso	Data	Ord. Pagto	Processo	PAGA
						25/02/2015			
00621 \0001	OR	SD	U.P. COMERCIO E DISTRIBUIÇÃO D	3.3.90.30.99	0.01.00	25/02/2015	00545		210,00
00627 \0001	OR	SD	CUORE DISTRIBUIDORA DE MEDIC	3.3.90.30.35	0.01.00	25/02/2015	00546		1.884,00
00628 \0001	OR	SD	LUMAR COM PROD FARMACEUT L'	3.3.90.30.09	0.01.00	25/02/2015	00537		111,80
00629 \0001	OR	SD	NACIONAL COM HOSPITALAR LTDA	3.3.90.30.09	0.01.00	25/02/2015	00547		553,40
00630 \0001	OR	SD	CUORE DISTRIBUIDORA DE MEDIC	3.3.90.30.35	0.01.00	25/02/2015	00546		63,00
00631 \0001	OR	SD	CUORE DISTRIBUIDORA DE MEDIC	3.3.90.30.35	0.01.00	25/02/2015	00546		196,30
00632 \0001	OR	SD	DAIANA CRISTINA DE OLIVEIRA FR	3.3.90.30.09	0.01.00	25/02/2015	00548		2.444,00
00633 \0001	OR	SD	SISTEMA PRODUTOS DOMISSANIT	3.3.90.30.99	0.05.13	26/02/2015	00574		631,40
00636 \0001	AD	SD	EDMAR ELIAS	3.3.90.14.14	0.01.00	25/02/2015	00507		450,00
00647 \0001	OR	SD	C P F L	3.3.90.39.43	0.01.00	25/02/2015	00549		235,28
00649 \0001	OR	SD	EMBRATEL	3.3.90.39.58	0.01.00	25/02/2015	00550		21,83
00705 \0001	OR	SD	FOLHA DE PAGAMENTO	3.1.90.11.01	0.01.00	27/02/2015	00601		70.743,50
00706 \0001	OR	SD	FOLHA DE PAGAMENTO	3.1.90.11.37	0.01.00	27/02/2015	00601		6.206,79
00707 \0001	OR	SD	FOLHA DE PAGAMENTO	3.1.90.11.45	0.01.00	27/02/2015	00601		605,95
00709 \0001	OR	SD	FOLHA DE PAGAMENTO	3.1.90.16.99	0.01.00	27/02/2015	00602		6.163,20
00710 \0001	OR	SD	FOLHA DE PAGAMENTO	3.1.90.11.01	0.05.13	27/02/2015	00603		12.382,71
00711 \0001	OR	SD	FOLHA DE PAGAMENTO	3.1.90.11.37	0.05.13	27/02/2015	00603		588,25
00712 \0001	OR	SD	FOLHA DE PAGAMENTO	3.1.90.11.01	0.05.13	27/02/2015	00604		9.355,53
00713 \0001	OR	SD	FOLHA DE PAGAMENTO	3.1.90.11.37	0.05.13	27/02/2015	00604		512,45
00714 \0001	OR	SD	FOLHA DE PAGAMENTO	3.1.90.11.45	0.05.13	27/02/2015	00604		338,00
00758 \0001	AD	SD	ODAIR DE OLIVEIRA	3.3.90.14.14	0.01.00	26/02/2015	00582		144,00
00771 \0001	OR	SD	L.A. INFORMATICA LTDA ME	3.3.90.30.16	0.01.00	27/02/2015	00628		1.000,00
00772 \0001	OR	SD	L.A. INFORMATICA LTDA ME	3.3.90.30.16	0.01.00	27/02/2015	00628		1.975,00
00785 \0001	AD	SD	JAIME APARECIDO DE ALMEIDA	3.3.90.14.14	0.01.00	27/02/2015	00635		2.000,00
TOTAL GERAL									**242.852,08**

PREFEITURA MUNICIPAL DE JERIQUARA

Rua Jonas Alves Costa, 559
45353315/0001-50

NOTA DE EMPENHO

595

NOTA DE EMPENHO Nº **595**	FICHA: 125	DATA: 10/02/2015	REQUISIÇÃO Nº:

LICITAÇÃO: 000017/14	PREGÃO PRESENCIAL	0011/14	DOCUMENTO:	VENCIMENTO: 25/02/2015

NOME: TELEFONICA BRASIL S.A — 02.558.157/0001-62 — CÓDIGO: 2544
ENDEREÇO: RUA MARTINIANO DE CARVALHO — SÃO PAULO

DESCRIÇÃO DO MATERIAL E/OU SERVIÇO	VALOR TOTAL
REFERENTE PAGAMENTO DE SERVIÇO DE TELECOMUNICAÇÃO. 01 TESOURO 310 SAÚDE-GERAL 000 SAÚDE-GERAL	
OR - Ordinario — **SOMA**	**536,93**

CÓDIGO	CLASSIFICAÇÃO DA DESPESA EMPENHADA
02	EXECUTIVO
02 04 10	Fundo Municipal de Saúde
3.3.90.39.58	SERVIÇOS DE TELECOMUNICAÇÕES
10.301.0150.2085.0000	Administração da Saúde Pública

DOTAÇÃO	EMPENHADO ATÉ A DATA	VALOR DESTE EMPENHO	SALDO ATUAL
300.000,00	34.372,50	536,93	265.090,57

VALOR A SER PAGO R$ **536,93**

quinhentos e trinta e seis reais e noventa e três centavos * * *

26/02/2015 - BANCO DO BRASIL - 13:11:27
694918471 0125

COMPROVANTE DE PAGAMENTOS COM COD.BARRA

Convenio TELECOMUNICACOES DE
Codigo de Barras 84630000000 5 2 36931029117 3
53313412050 0 01155150206-2
Data do pagamento 26/02/2015
Valor Total 536,93

NR.AUTENTICACAO F.9A6.DF4.D98.4FE.140

Seu Demonstrativo de Despesas

Telefônica Brasil S.A.
Av. Engenheiro Luiz Carlos Berrini, 1376 - Cidade Monções
São Paulo - SP - CEP:04571-936
Inscrição Estadual 108383949112 CNPJ/MF: 02.558.157/0001-62
http://www.vivo.com.br

1467 - 7 L

Local	Uso
11753	GOVERNO MUNICIPAL

Telefone 3134-1205 0 | DV 1 | NRC 03318379940

Total da Fatura	Vencimento	Mês
536,93	06/02/2015	01/2015

Central de Relacionamento:
10315

CTCE RIBEIRAO PRETO SPI TTO 2
PREFEITURA MUNICIPAL DE JERIQUARA
R RODRIGO CHACON MOLINA 255 CENTRO DE EVENTOS- CENTRO
14450-000 JERIQUARA - SP

Vencimento
06/02/2015

721314885030920000000000620300115

SERVIÇOS	VALOR (R$)
Assinatura Mensal	56,21
Outros Serviços	13,90
Ligações para Celular	264,14
Chamada Longa Distância Nacional Vivo 15	202,68
TOTAL A PAGAR	**536,93**

Contribuição para o FUST e FUNTTEL - 1,5% do valor dos serviços - não repassada às tarifas.

Prezado cliente, pague suas contas pendentes e evite o bloqueio da sua linha

Dúvidas: ligue para 103 15

Empresa, ligue para 0800 151500

I3742017.024 - 00[illegible]/0012 - 02400006

Importante: Pagando sua conta em dia, você evita multa de 2% e juros de 1% ao Mês.

Para realizar ligações de longa distância, consulte os Códigos das Prestadoras: 12-ALGAR 15-VIVO 17-TRANSIT 18-SPIN TELECOM 19-ÉPSILON 21-CLARO 23-INTELIG 24-DIALDATA 25-GVT 26-IDT 29-T-LESTE 31-TELEMAR 32-CONVERGIA 34-ETML 35-EASYTONE 36-DSLI VOX 38-TESA 41-TIM 42-GT GROUP 45-GLOBAL CROSSING 46-HOJE TELECOM 47-BT COMUNICATIONS 49-CAMBRIDGE 57-ITACEU 58-VOITEL 61-NEXUS 62-OTS OPTION 63-HELLO BRAZIL 65-TELECOM 65 67-E-1 72-LOCAWEB 73-PLUMIUM 75-VIPWAY 76-SMART VOIP 81-DATORA TELECOM 85-AMERICA NET 89-KONECTA 91-IP CORP TELECOM 96-AMIGO TELECOM 98-ALPHA NOBILIS. ANATEL 1331 e 1332 para Deficientes auditivos. Recurso de atendimento VIVO ligue com o protocolo em mãos para 10315 e 142 para deficientes auditivos.

O processo de faturamento das ligações está Certificado conforme Resolução 426 de 09/12/2005 (artigo 18).

MENSAGEM IMPORTANTE PARA VOCÊ

Até o momento da emissão desta fatura existiam contas em atraso.

Caso já tenha efetuado o pagamento, por favor, desconsiderar esta mensagem.
A Vivo faz questão de estar ao seu lado.

vivo

Nota Fiscal Fatura de Serviços de Telecomunicações

Nº 11753-1.442.411/01/15-00001/00009
Emissão 26/01/2015
Regime Especial Proc. DRT 1-14397-90

Telefonica Brasil S.A.
Av. Engenheiro Luiz Carlos Berrini, 1376 - Cidade Monções
São Paulo - SP - CEP:04571-936
Inscrição Estadual 108383949112 CNPJ/MF: 02.558.157/0001-62
http://www.vivo.com.br

1468 - 7 L

Local 11753
Telefone 3134-1205 0 **DV** 1
NRC 03318379940 **Uso** GOVERNO MUNICIPAL
Inscrição Estadual nº
CNPJ / CPF Nº 45.353.315/0001-50

CTCE RIBEIRAO PRETO SPI TTO 2
PREFEITURA MUNICIPAL DE JERIQUARA
R RODRIGO CHACON MOLINA 255 CENTRO DE EVENTOS- CENTRO
14450-000 JERIQUARA - SP

Total da Fatura	Vencimento	Mês
536,93	06/02/2015	01/2015

Reservado ao Fisco: 3B12.3931.98A3.EC99.1EF3.980E.81F8.2BB0

Planos Contratados — **Valor(R$)**
PA066 - PLANO DDD

Assinatura Mensal

001	ASSINATURA VIVO FIXO NAO RESIDENCIAL 07/01/2015 A 06/02/2015	56,21
Subtotal		**56,21**

Outros Serviços

	Descrição	
002	MULTA P/ATRASO PAGAMENTO CONTA VCTO/D.BASE 061214 / 070115	9,19
003	JUROS DE MORA P/ ATRASO PAGTO VCTO/D.BASE 061214 / 070115	4,71
Subtotal		**13,90**

Ligações Fixo-Fixo Locais em Horário Normal

	LIGACOES INCLUIDAS NA FRANQUIA	76,2 MIN
	MINUTOS UTILIZADOS A COBRAR	1,1 MIN
	MINUTOS UTILIZADOS VOZ	75,1 MIN
Subtotal		**0,00**

Ligações para Celular

	Data	Telefone	Localidade	Operad.	Inicio	Duração	Modalidade	
004	18/12/2014	98109-4113	AREA-016	TIM	09H39M54	1,2	A COBRAR NORMAL	0,61
005	18/12/2014	99116-5584	AREA-016	CLARO	14H28M36	0,5	A COBRAR NORMAL	0,23
006	18/12/2014	99128-0446	AREA-016	CLARO	17H40M06	0,6	A COBRAR NORMAL	0,28
007	18/12/2014	99147-6045	AREA-016	CLARO	18H40M48	0,8	A COBRAR NORMAL	0,37
008	18/12/2014	99156-0860	AREA-016	CLARO	14H56M54	0,5	A COBRAR NORMAL	0,23
009	18/12/2014	99170-0902	AREA-016	CLARO	06H08M06	1,3	A COBRAR REDUZIDA	0,42
010	18/12/2014	99252-6118	AREA-016	CLARO	18H50M54	0,6	A COBRAR NORMAL	0,28
011	18/12/2014	99256-6592	AREA-016	CLARO	17H35M12	1,0	A COBRAR NORMAL	0,46
012	18/12/2014	99280-7776	AREA-016	CLARO	16H28M54	1,6	A COBRAR NORMAL	0,75
013	18/12/2014	99280-7776	AREA-016	CLARO	18H32M00	1,4	A COBRAR NORMAL	0,65
014	18/12/2014	99280-7776	AREA-016	CLARO	18H36M42	1,2	A COBRAR NORMAL	0,56
015	18/12/2014	99418-1317	AREA-016	CLARO	12H06M00	2,8	A COBRAR NORMAL	1,31
016	19/12/2014	99142-3385	AREA-016	CLARO	16H18M30	0,5	A COBRAR NORMAL	0,23
017	19/12/2014	99142-3385	AREA-016	CLARO	16H34M36	1,8	A COBRAR NORMAL	0,84
018	19/12/2014	99164-9843	AREA-016	CLARO	14H12M54	1,4	A COBRAR NORMAL	0,65
019	19/12/2014	99164-9843	AREA-016	CLARO	17H07M36	1,5	A COBRAR NORMAL	0,70
020	19/12/2014	99180-5744	AREA-016	CLARO	19H55M48	0,5	A COBRAR NORMAL	0,23
021	19/12/2014	99181-0540	AREA-016	CLARO	12H56M00	0,5	A COBRAR NORMAL	0,23
022	19/12/2014	99181-0540	AREA-016	CLARO	13H11M24	1,5	A COBRAR NORMAL	0,70
023	19/12/2014	99181-0540	AREA-016	CLARO	16H37M48	1,3	A COBRAR NORMAL	0,61
024	19/12/2014	99181-8051	AREA-016	CLARO	10H19M36	0,7	A COBRAR NORMAL	0,32
025	19/12/2014	99189-3324	AREA-016	CLARO	05H40M42	0,8	A COBRAR REDUZIDA	0,26
026	19/12/2014	99189-3324	AREA-016	CLARO	05H59M24	0,5	A COBRAR REDUZIDA	0,16
027	19/12/2014	99198-9024	AREA-016	CLARO	18H57M36	2,1	A COBRAR NORMAL	0,98
028	19/12/2014	99226-9957	AREA-016	CLARO	12H42M06	0,5	A COBRAR NORMAL	0,23
029	19/12/2014	99235-8087	AREA-016	CLARO	16H43M54	0,8	A COBRAR NORMAL	0,37
030	19/12/2014	99241-1781	AREA-016	CLARO	07H23M00	0,5	A COBRAR NORMAL	0,23
031	19/12/2014	99241-1781	AREA-016	CLARO	08H07M18	4,6	A COBRAR NORMAL	2,15
032	19/12/2014	99256-6592	AREA-016	CLARO	10H48M24	2,4	A COBRAR NORMAL	1,12
033	19/12/2014	99280-7776	AREA-016	CLARO	16H55M12	2,2	A COBRAR NORMAL	1,03
034	19/12/2014	99300-1537	AREA-016	CLARO	13H54M36	0,9	A COBRAR NORMAL	0,42
035	20/12/2014	99235-9032	AREA-016	CLARO	11H22M36	5,4	A COBRAR NORMAL	2,53
036	21/12/2014	99120-0861	AREA-016	CLARO	20H35M42	0,8	A COBRAR REDUZIDA	0,26
037	21/12/2014	99147-6045	AREA-016	CLARO	12H56M36	0,6	A COBRAR REDUZIDA	0,19
038	21/12/2014	99198-9024	AREA-016	CLARO	18H48M30	1,4	A COBRAR REDUZIDA	0,45
039	21/12/2014	99198-9024	AREA-016	CLARO	19H41M54	0,5	A COBRAR REDUZIDA	0,16
040	21/12/2014	99210-6691	AREA-016	CLARO	20H01M00	1,1	A COBRAR REDUZIDA	0,36
041	21/12/2014	99312-2444	AREA-016	CLARO	22H18M24	0,6	A COBRAR REDUZIDA	0,19
042	21/12/2014	99362-6780	AREA-016	CLARO	17H04M54	0,5	A COBRAR REDUZIDA	0,16
043	22/12/2014	99127-5213	AREA-016	CLARO	07H03M12	0,5	A COBRAR NORMAL	0,23
044	22/12/2014	99142-3385	AREA-016	CLARO	11H24M36	1,5	A COBRAR NORMAL	0,70
045	22/12/2014	99142-3385	AREA-016	CLARO	11H28M42	0,5	A COBRAR NORMAL	0,23
046	22/12/2014	99142-3385	AREA-016	CLARO	17H02M00	0,5	A COBRAR NORMAL	0,23
047	22/12/2014	99153-6213	AREA-016	CLARO	13H13M42	1,0	A COBRAR NORMAL	0,46

ICMS: Base de Cálculo: ********** **Aliquota:** ** **Valor do ICMS:** **********

I3742017.024 - 000[illegible]0012 - 02400006

vivo

Nota Fiscal Fatura de Serviços de Telecomunicações

Nº 11753-1.442.411/01/15-00002/00009
Emissão 26/01/2015
Regime Especial Proc. DRT 1-14397-90

Telefônica Brasil S.A.
Av. Engenheiro Luiz Carlos Berrini, 1376 - Cidade Monções
São Paulo - SP - CEP:04571-936
Inscrição Estadual 108383949112 CNPJ/MF: 02.558.157/0001-62
http://www.vivo.com.br

1469 - 7 L

Local 11753
Telefone 3134-1205 0 **DV** 1
NRC 03318379940 **Uso** GOVERNO MUNICIPAL
Inscrição Estadual nº
CNPJ / CPF Nº 45.353.315/0001-50

CTCE RIBEIRAO PRETO SPI TTO 2
PREFEITURA MUNICIPAL DE JERIQUARA
R RODRIGO CHACON MOLINA 255 CENTRO DE EVENTOS- CENTRO
14450-000 JERIQUARA - SP

Total da Fatura	Vencimento	Mês
536,93	06/02/2015	01/2015

001	22/12/2014	99156-0860	AREA-016	CLARO	09H09M06	0,6	A COBRAR NORMAL	0,28
002	22/12/2014	99156-0860	AREA-016	CLARO	10H23M12	0,5	A COBRAR NORMAL	0,23
003	22/12/2014	99158-8676	AREA-016	CLARO	19H28M36	0,5	A COBRAR NORMAL	0,23
004	22/12/2014	99166-0349	AREA-016	CLARO	22H17M48	0,5	A COBRAR REDUZIDA	0,16
005	22/12/2014	99171-1676	AREA-016	CLARO	14H42M00	2,4	NORMAL	1,12
006	22/12/2014	99176-6243	AREA-016	CLARO	07H46M18	0,5	A COBRAR NORMAL	0,23
007	22/12/2014	99177-6324	AREA-016	CLARO	07H21M06	0,7	A COBRAR NORMAL	0,32
008	22/12/2014	99179-7248	AREA-016	CLARO	06H29M54	0,5	A COBRAR REDUZIDA	0,16
009	22/12/2014	99181-0540	AREA-016	CLARO	09H39M36	1,0	A COBRAR NORMAL	0,46
010	22/12/2014	99210-6691	AREA-016	CLARO	09H44M30	0,5	A COBRAR NORMAL	0,23
011	22/12/2014	99224-3590	AREA-016	CLARO	07H11M24	0,9	A COBRAR NORMAL	0,42
012	22/12/2014	99225-1357	AREA-016	CLARO	09H01M18	0,5	A COBRAR NORMAL	0,23
013	22/12/2014	99241-1781	AREA-016	CLARO	14H50M30	3,3	A COBRAR NORMAL	1,54
014	22/12/2014	99241-1781	AREA-016	CLARO	16H20M12	0,8	A COBRAR NORMAL	0,37
015	22/12/2014	99280-7776	AREA-016	CLARO	11H51M36	1,5	A COBRAR NORMAL	0,70
016	22/12/2014	99320-6104	AREA-016	CLARO	11H21M36	0,5	A COBRAR NORMAL	0,23
017	22/12/2014	99344-1701	AREA-016	CLARO	07H43M54	1,6	A COBRAR NORMAL	0,75
018	22/12/2014	99344-1701	AREA-016	CLARO	08H58M36	1,3	A COBRAR NORMAL	0,61
019	22/12/2014	99384-3697	AREA-016	CLARO	11H36M48	3,9	A COBRAR NORMAL	1,83
020	22/12/2014	99409-2751	AREA-016	CLARO	12H54M18	0,5	A COBRAR NORMAL	0,23
	22/12/2014	99415-4830	AREA-016	CLARO	09H27M54	1,9	A COBRAR NORMAL	0,89
	22/12/2014	99460-5836	AREA-016	CLARO	13H46M36	0,7	A COBRAR NORMAL	0,32
023	22/12/2014	99460-5836	AREA-016	CLARO	14H47M30	0,6	A COBRAR NORMAL	0,28
024	23/12/2014	98162-7731	AREA-016	TIM	14H03M42	1,3	A COBRAR NORMAL	0,66
025	23/12/2014	99114-8842	AREA-016	CLARO	10H33M36	2,0	A COBRAR NORMAL	0,93
026	23/12/2014	99119-2249	AREA-016	CLARO	12H49M06	0,5	A COBRAR NORMAL	0,23
027	23/12/2014	99120-0861	AREA-016	CLARO	17H33M18	2,3	A COBRAR NORMAL	1,07
028	23/12/2014	99142-3385	AREA-016	CLARO	09H20M24	1,6	A COBRAR NORMAL	0,75
029	23/12/2014	99142-3385	AREA-016	CLARO	09H38M00	1,2	A COBRAR NORMAL	0,56
030	23/12/2014	99142-3385	AREA-016	CLARO	09H44M54	2,4	A COBRAR NORMAL	1,12
031	23/12/2014	99142-3385	AREA-016	CLARO	13H43M48	4,1	A COBRAR NORMAL	1,92
032	23/12/2014	99142-3385	AREA-016	CLARO	15H59M06	0,7	A COBRAR NORMAL	0,32
033	23/12/2014	99142-3385	AREA-016	CLARO	16H01M42	2,0	A COBRAR NORMAL	0,93
034	23/12/2014	99142-3385	AREA-016	CLARO	16H15M06	1,2	A COBRAR NORMAL	0,56
035	23/12/2014	99142-3385	AREA-016	CLARO	17H26M24	0,5	A COBRAR NORMAL	0,23
036	23/12/2014	99142-3385	AREA-016	CLARO	17H27M30	0,9	A COBRAR NORMAL	0,42
037	23/12/2014	99177-6324	AREA-016	CLARO	09H58M24	0,7	A COBRAR NORMAL	0,32
038	23/12/2014	99177-6324	AREA-016	CLARO	14H33M30	0,6	A COBRAR NORMAL	0,28
039	23/12/2014	99199-7213	AREA-016	CLARO	15H57M54	1,0	A COBRAR NORMAL	0,46
040	23/12/2014	99218-3449	AREA-016	CLARO	06H50M18	1,2	A COBRAR REDUZIDA	0,39
041	23/12/2014	99235-9032	AREA-016	CLARO	06H21M36	0,6	A COBRAR REDUZIDA	0,19
042	23/12/2014	99244-3886	AREA-016	CLARO	14H56M54	3,7	A COBRAR NORMAL	1,73
043	23/12/2014	99247-4923	AREA-016	CLARO	17H47M06	0,5	A COBRAR NORMAL	0,23
044	23/12/2014	99252-6118	AREA-016	CLARO	06H29M06	0,7	A COBRAR REDUZIDA	0,22
045	23/12/2014	99252-6118	AREA-016	CLARO	07H12M24	0,7	A COBRAR NORMAL	0,32
046	23/12/2014	99252-6118	AREA-016	CLARO	10H54M06	0,7	A COBRAR NORMAL	0,32
047	23/12/2014	99280-7776	AREA-016	CLARO	11H12M06	0,8	A COBRAR NORMAL	0,37
048	23/12/2014	99280-7776	AREA-016	CLARO	11H21M42	0,5	A COBRAR NORMAL	0,23
049	23/12/2014	99280-7776	AREA-016	CLARO	11H23M30	1,7	A COBRAR NORMAL	0,79
050	23/12/2014	99311-6899	AREA-016	CLARO	05H47M30	0,5	A COBRAR REDUZIDA	0,16
051	23/12/2014	99318-7526	AREA-016	CLARO	05H17M06	0,6	A COBRAR REDUZIDA	0,19
052	23/12/2014	99318-7526	AREA-016	CLARO	05H32M06	1,0	A COBRAR REDUZIDA	0,32
053	23/12/2014	99319-5872	AREA-016	CLARO	13H40M42	1,0	A COBRAR NORMAL	0,46
054	23/12/2014	99401-2609	AREA-016	CLARO	06H42M48	0,5	A COBRAR REDUZIDA	0,16
055	23/12/2014	99409-2751	AREA-016	CLARO	17H01M24	0,5	A COBRAR NORMAL	0,23
	23/12/2014	99451-1449	AREA-016	CLARO	06H39M00	0,9	A COBRAR REDUZIDA	0,29
	23/12/2014	99451-1449	AREA-016	CLARO	06H54M18	1,3	A COBRAR REDUZIDA	0,42
058	23/12/2014	99451-1449	AREA-016	CLARO	07H07M30	0,5	A COBRAR NORMAL	0,23
059	24/12/2014	99102-4268	AREA-016	CLARO	11H02M18	3,0	A COBRAR NORMAL	1,40
060	24/12/2014	99123-9469	AREA-016	CLARO	10H04M42	0,5	NORMAL	0,23
061	24/12/2014	99127-5213	AREA-016	CLARO	07H26M00	0,5	A COBRAR NORMAL	0,23
062	24/12/2014	99142-3385	AREA-016	CLARO	11H42M36	0,5	A COBRAR NORMAL	0,23
063	24/12/2014	99142-3385	AREA-016	CLARO	11H49M12	0,5	A COBRAR NORMAL	0,23
064	24/12/2014	99144-9353	AREA-016	CLARO	17H03M48	0,5	A COBRAR NORMAL	0,23
065	24/12/2014	99147-6045	AREA-016	CLARO	16H37M42	0,6	A COBRAR NORMAL	0,28
066	24/12/2014	99148-5356	AREA-016	CLARO	10H35M30	2,2	A COBRAR NORMAL	1,03
067	24/12/2014	99164-9843	AREA-016	CLARO	12H46M18	0,5	A COBRAR NORMAL	0,23
068	24/12/2014	99177-6324	AREA-016	CLARO	06H27M30	0,5	A COBRAR REDUZIDA	0,16
069	24/12/2014	99235-2810	AREA-016	CLARO	13H32M00	0,6	A COBRAR NORMAL	0,28
070	24/12/2014	99244-3886	AREA-016	CLARO	11H45M24	3,5	A COBRAR NORMAL	1,64
071	24/12/2014	99252-6118	AREA-016	CLARO	05H53M30	2,3	A COBRAR REDUZIDA	0,75
072	24/12/2014	99280-7776	AREA-016	CLARO	10H22M00	1,1	A COBRAR NORMAL	0,51
073	24/12/2014	99318-5708	AREA-016	CLARO	12H54M12	0,5	A COBRAR NORMAL	0,23
074	24/12/2014	99319-5872	AREA-016	CLARO	08H31M30	0,5	A COBRAR NORMAL	0,23
075	24/12/2014	99409-2751	AREA-016	CLARO	13H27M42	2,0	A COBRAR NORMAL	0,93
076	25/12/2014	99170-0902	AREA-016	CLARO	11H15M48	0,5	A COBRAR REDUZIDA	0,16
077	25/12/2014	99170-0902	AREA-016	CLARO	14H18M06	0,8	A COBRAR REDUZIDA	0,26
078	25/12/2014	99210-6691	AREA-016	CLARO	07H38M24	0,5	A COBRAR REDUZIDA	0,16
079	25/12/2014	99210-6691	AREA-016	CLARO	08H07M42	0,5	A COBRAR REDUZIDA	0,16
080	25/12/2014	99253-1421	AREA-016	CLARO	22H53M00	0,5	A COBRAR REDUZIDA	0,16
081	25/12/2014	99287-2509	AREA-016	CLARO	16H44M18	0,5	A COBRAR REDUZIDA	0,16
082	26/12/2014	99147-6045	AREA-016	CLARO	12H57M18	0,5	A COBRAR NORMAL	0,23
083	26/12/2014	99158-8676	AREA-016	CLARO	08H30M06	0,5	A COBRAR NORMAL	0,23
084	26/12/2014	99178-9097	AREA-016	CLARO	14H16M24	1,0	A COBRAR NORMAL	0,46
085	26/12/2014	99325-7363	AREA-016	CLARO	09H25M48	0,7	A COBRAR NORMAL	0,32
086	26/12/2014	99384-3690	AREA-016	CLARO	13H20M24	1,0	A COBRAR NORMAL	0,46
087	26/12/2014	99384-3690	AREA-016	CLARO	13H21M54	0,8	A COBRAR NORMAL	0,37
088	26/12/2014	99396-1633	AREA-016	CLARO	13H02M24	0,9	A COBRAR NORMAL	0,42
089	26/12/2014	99451-1449	AREA-016	CLARO	13H11M48	0,5	A COBRAR NORMAL	0,23
090	26/12/2014	99451-1449	AREA-016	CLARO	16H29M36	0,8	A COBRAR NORMAL	0,37
091	26/12/2014	99465-9794	AREA-016	CLARO	09H43M24	0,5	A COBRAR NORMAL	0,23

I3742017.024 - 00003/00012 - 02400006

ICMS: Base de Cálculo: ********** **Alíquota:** ** **Valor do ICMS:** **********

vivo

Nota Fiscal Fatura de Serviços de Telecomunicações

Nº 11753-1.442.411/01/15-00003/00009

Emissão 26/01/2015

Regime Especial Proc. DRT 1-14397-90

Telefônica Brasil S.A.
Av. Engenheiro Luiz Carlos Berrini, 1376 - Cidade Monções
São Paulo - SP - CEP:04571-936
Inscrição Estadual 108383949112 CNPJ/MF: 02.558.157/0001-62
http://www.vivo.com.br

1470 - 7 L

001	26/12/2014	99767-3093	AREA-016	VIVO	19H03M00	0,5	A COBRAR NORMAL	0,24
002	27/12/2014	99193-3915	AREA-016	CLARO	18H09M30	0,5	A COBRAR NORMAL	0,23
003	27/12/2014	99198-9024	AREA-016	CLARO	16H07M18	0,5	A COBRAR NORMAL	0,23
004	27/12/2014	99198-9024	AREA-016	CLARO	17H24M30	1,1	A COBRAR NORMAL	0,51
005	27/12/2014	99198-9024	AREA-016	CLARO	17H49M54	3,6	A COBRAR NORMAL	1,68
006	27/12/2014	99235-9032	AREA-016	CLARO	14H48M48	1,1	A COBRAR NORMAL	0,51
007	27/12/2014	99235-9032	AREA-016	CLARO	18H56M54	0,7	A COBRAR NORMAL	0,32
008	27/12/2014	99270-7944	AREA-016	CLARO	10H09M06	3,8	A COBRAR NORMAL	1,78
009	27/12/2014	99270-7944	AREA-016	CLARO	18H55M12	0,9	A COBRAR NORMAL	0,42
010	27/12/2014	99295-2293	AREA-016	CLARO	10H07M42	0,7	A COBRAR NORMAL	0,32
011	28/12/2014	99170-0902	AREA-016	CLARO	16H12M30	0,7	A COBRAR REDUZIDA	0,22
012	28/12/2014	99242-9965	AREA-016	CLARO	19H08M30	0,6	A COBRAR REDUZIDA	0,19
013	28/12/2014	99401-2609	AREA-016	CLARO	19H04M00	0,5	A COBRAR REDUZIDA	0,16
014	28/12/2014	99421-6752	AREA-016	CLARO	19H26M30	0,7	A COBRAR REDUZIDA	0,22
015	29/12/2014	99144-9353	AREA-016	CLARO	08H45M30	0,6	A COBRAR NORMAL	0,28
016	29/12/2014	99144-9353	AREA-016	CLARO	15H04M54	0,5	A COBRAR NORMAL	0,23
017	29/12/2014	99156-0860	AREA-016	CLARO	07H30M24	0,5	A COBRAR NORMAL	0,23
018	29/12/2014	99178-9097	AREA-016	CLARO	14H15M18	1,5	A COBRAR NORMAL	0,70
019	29/12/2014	99206-5906	AREA-016	CLARO	07H35M30	3,0	A COBRAR NORMAL	1,40
020	29/12/2014	99212-5680	AREA-016	CLARO	11H09M30	1,2	A COBRAR NORMAL	0,56
021	29/12/2014	99214-2932	AREA-016	CLARO	06H54M42	0,7	A COBRAR REDUZIDA	0,22
022	29/12/2014	99224-3590	AREA-016	CLARO	06H04M12	0,5	A COBRAR REDUZIDA	0,16
023	29/12/2014	99224-3590	AREA-016	CLARO	06H58M30	0,7	A COBRAR REDUZIDA	0,22
024	29/12/2014	99241-1781	AREA-016	CLARO	09H35M18	0,5	A COBRAR NORMAL	0,23
025	29/12/2014	99242-9965	AREA-016	CLARO	10H14M00	0,9	A COBRAR NORMAL	0,42
026	29/12/2014	99245-8818	AREA-016	CLARO	13H22M00	0,5	A COBRAR NORMAL	0,23
027	29/12/2014	99252-6118	AREA-016	CLARO	07H07M54	0,5	A COBRAR NORMAL	0,23
028	29/12/2014	99280-7776	AREA-016	CLARO	11H31M06	0,8	A COBRAR NORMAL	0,37
029	29/12/2014	99301-4063	AREA-016	CLARO	13H04M06	3,1	A COBRAR NORMAL	1,45
030	29/12/2014	99301-4063	AREA-016	CLARO	16H19M36	0,5	A COBRAR NORMAL	0,23
031	29/12/2014	99301-4063	AREA-016	CLARO	18H05M12	0,6	A COBRAR NORMAL	0,28
032	29/12/2014	99301-4063	AREA-016	CLARO	18H08M24	0,5	A COBRAR NORMAL	0,23
033	29/12/2014	99301-4063	AREA-016	CLARO	18H09M12	0,5	A COBRAR NORMAL	0,23
034	29/12/2014	99312-2594	AREA-016	CLARO	07H49M06	0,5	A COBRAR NORMAL	0,23
035	29/12/2014	99341-8878	AREA-016	CLARO	09H45M00	1,0	A COBRAR NORMAL	0,46
036	29/12/2014	99384-3690	AREA-016	CLARO	18H59M24	1,1	A COBRAR NORMAL	0,51
037	29/12/2014	99401-2609	AREA-016	CLARO	18H23M12	2,1	A COBRAR NORMAL	0,98
038	29/12/2014	99402-6033	AREA-016	CLARO	11H27M24	1,5	A COBRAR NORMAL	0,70
039	29/12/2014	99408-6910	AREA-016	CLARO	19H55M42	0,7	A COBRAR NORMAL	0,32
040	29/12/2014	99409-2751	AREA-016	CLARO	09H36M36	0,5	A COBRAR NORMAL	0,23
041	29/12/2014	99421-6752	AREA-016	CLARO	06H51M06	1,3	A COBRAR REDUZIDA	0,42
042	29/12/2014	99421-6752	AREA-016	CLARO	10H11M24	1,3	A COBRAR NORMAL	0,61
043	30/12/2014	99102-4268	AREA-016	CLARO	04H22M42	0,5	A COBRAR REDUZIDA	0,16
044	30/12/2014	99158-8676	AREA-016	CLARO	06H37M06	0,5	A COBRAR REDUZIDA	0,16
045	30/12/2014	99174-8330	AREA-016	CLARO	12H05M24	0,7	NORMAL	0,32
046	30/12/2014	99177-1083	AREA-016	CLARO	11H00M18	1,4	A COBRAR NORMAL	0,65
047	30/12/2014	99177-6324	AREA-016	CLARO	16H38M18	4,1	A COBRAR NORMAL	1,92
048	30/12/2014	99198-9024	AREA-016	CLARO	19H35M18	1,5	A COBRAR NORMAL	0,70
049	30/12/2014	99207-1264	AREA-016	CLARO	09H18M12	0,8	A COBRAR NORMAL	0,37
050	30/12/2014	99207-1264	AREA-016	CLARO	13H32M12	1,3	A COBRAR NORMAL	0,61
051	30/12/2014	99212-5680	AREA-016	CLARO	07H20M36	0,5	A COBRAR NORMAL	0,23
052	30/12/2014	99252-7408	AREA-016	CLARO	06H34M00	0,5	A COBRAR REDUZIDA	0,16
053	30/12/2014	99271-4812	AREA-016	CLARO	17H51M24	1,0	A COBRAR NORMAL	0,46
054	30/12/2014	99291-0130	AREA-016	CLARO	16H25M42	0,8	A COBRAR NORMAL	0,37
055	30/12/2014	99344-1701	AREA-016	CLARO	07H16M48	0,8	A COBRAR NORMAL	0,37
056	30/12/2014	99366-1724	AREA-016	CLARO	10H06M00	1,8	A COBRAR NORMAL	0,84
057	30/12/2014	99384-3690	AREA-016	CLARO	06H11M36	0,5	A COBRAR REDUZIDA	0,16
058	30/12/2014	99384-3690	AREA-016	CLARO	06H24M30	0,5	A COBRAR REDUZIDA	0,16
059	30/12/2014	99384-3690	AREA-016	CLARO	06H32M24	0,7	A COBRAR REDUZIDA	0,22
060	30/12/2014	99401-2609	AREA-016	CLARO	08H04M18	0,7	A COBRAR NORMAL	0,32
061	30/12/2014	99421-6752	AREA-016	CLARO	11H43M12	0,5	A COBRAR NORMAL	0,23
062	31/12/2014	99147-6045	AREA-016	CLARO	07H29M48	0,8	A COBRAR NORMAL	0,37
063	31/12/2014	99270-7944	AREA-016	CLARO	13H03M00	3,2	A COBRAR NORMAL	1,50
064	31/12/2014	99354-0950	AREA-016	CLARO	08H30M06	1,3	A COBRAR NORMAL	0,61
065	31/12/2014	99354-0950	AREA-016	CLARO	09H18M12	0,9	A COBRAR NORMAL	0,42
066	31/12/2014	99409-2751	AREA-016	CLARO	15H01M12	1,1	A COBRAR NORMAL	0,51
067	31/12/2014	99418-1317	AREA-016	CLARO	12H39M00	0,5	A COBRAR NORMAL	0,23
068	01/01/2015	99147-6045	AREA-016	CLARO	07H54M24	1,8	A COBRAR NORMAL	0,84
069	01/01/2015	99147-6045	AREA-016	CLARO	07H59M30	0,6	A COBRAR NORMAL	0,28
070	01/01/2015	99192-5825	AREA-016	CLARO	20H26M54	0,5	A COBRAR NORMAL	0,23
071	01/01/2015	99408-1352	AREA-016	CLARO	14H20M36	0,6	A COBRAR NORMAL	0,28
072	01/01/2015	99409-2751	AREA-016	CLARO	01H45M00	0,8	A COBRAR REDUZIDA	0,26
073	02/01/2015	99123-6209	AREA-016	CLARO	16H34M54	0,5	A COBRAR NORMAL	0,23
074	02/01/2015	99135-8487	AREA-016	CLARO	17H34M42	0,5	A COBRAR NORMAL	0,23
075	02/01/2015	99147-6045	AREA-016	CLARO	09H41M18	0,5	A COBRAR NORMAL	0,23
076	02/01/2015	99162-7908	AREA-016	CLARO	11H40M12	1,3	A COBRAR NORMAL	0,61
077	02/01/2015	99167-9006	AREA-016	CLARO	18H13M30	0,6	A COBRAR NORMAL	0,28
078	02/01/2015	99170-0646	AREA-016	CLARO	06H44M06	0,5	A COBRAR REDUZIDA	0,16
079	02/01/2015	99170-0646	AREA-016	CLARO	06H55M12	1,2	A COBRAR REDUZIDA	0,39
080	02/01/2015	99170-0646	AREA-016	CLARO	08H19M12	0,5	A COBRAR NORMAL	0,23
081	02/01/2015	99196-5777	AREA-016	CLARO	08H37M06	0,6	A COBRAR NORMAL	0,28
082	02/01/2015	99196-5777	AREA-016	CLARO	13H59M36	0,5	A COBRAR NORMAL	0,23
083	02/01/2015	99207-1264	AREA-016	CLARO	20H05M42	0,6	A COBRAR NORMAL	0,28
084	02/01/2015	99211-9879	AREA-016	CLARO	12H15M42	0,9	A COBRAR NORMAL	0,42
085	02/01/2015	99220-3016	AREA-016	CLARO	18H47M18	0,9	A COBRAR NORMAL	0,42
086	02/01/2015	99235-9032	AREA-016	CLARO	10H42M00	2,5	A COBRAR NORMAL	1,17
087	02/01/2015	99235-9032	AREA-016	CLARO	10H50M36	4,9	A COBRAR NORMAL	2,29
088	02/01/2015	99235-9032	AREA-016	CLARO	15H25M00	1,4	A COBRAR NORMAL	0,65
089	02/01/2015	99235-9032	AREA-016	CLARO	15H58M12	3,8	A COBRAR NORMAL	1,78
090	02/01/2015	99281-4467	AREA-016	CLARO	11H45M30	0,5	A COBRAR NORMAL	0,23
091	02/01/2015	99311-6899	AREA-016	CLARO	13H32M54	0,8	A COBRAR NORMAL	0,37
092	02/01/2015	99320-6104	AREA-016	CLARO	09H16M00	0,5	A COBRAR NORMAL	0,23
093	02/01/2015	99334-2172	AREA-016	CLARO	11H53M06	0,5	A COBRAR NORMAL	0,23
094	02/01/2015	99342-7622	AREA-016	CLARO	08H05M12	0,5	A COBRAR NORMAL	0,23
095	02/01/2015	99366-1724	AREA-016	CLARO	11H34M30	0,5	A COBRAR NORMAL	0,23
096	02/01/2015	99375-9788	AREA-016	CLARO	18H15M00	0,5	A COBRAR NORMAL	0,23
097	02/01/2015	99408-6910	AREA-016	CLARO	10H29M48	0,5	A COBRAR NORMAL	0,23
098	03/01/2015	99105-1042	AREA-016	CLARO	03H07M24	1,8	A COBRAR REDUZIDA	0,59
099	03/01/2015	99147-6045	AREA-016	CLARO	11H07M30	0,5	A COBRAR NORMAL	0,23
100	03/01/2015	99196-2092	AREA-016	CLARO	03H10M54	0,6	A COBRAR REDUZIDA	0,19
101	03/01/2015	99196-2092	AREA-016	CLARO	03H12M12	0,5	A COBRAR REDUZIDA	0,16
102	03/01/2015	99196-5777	AREA-016	CLARO	10H34M06	0,5	A COBRAR NORMAL	0,23
103	03/01/2015	99196-5777	AREA-016	CLARO	18H28M30	0,7	A COBRAR NORMAL	0,32
104	03/01/2015	99235-9032	AREA-016	CLARO	11H27M48	1,1	A COBRAR NORMAL	0,51
105	03/01/2015	99246-3454	AREA-016	CLARO	14H21M30	0,8	A COBRAR NORMAL	0,37
106	04/01/2015	99144-9353	AREA-016	CLARO	17H02M24	1,2	A COBRAR REDUZIDA	0,39
107	04/01/2015	99245-8340	AREA-016	CLARO	22H17M48	1,1	A COBRAR REDUZIDA	0,36
108	04/01/2015	99409-2751	AREA-016	CLARO	20H30M06	0,5	A COBRAR REDUZIDA	0,16
109	05/01/2015	99110-3440	AREA-016	CLARO	11H50M24	0,5	A COBRAR NORMAL	0,23
110	05/01/2015	99133-5137	AREA-016	CLARO	11H35M24	1,8	A COBRAR NORMAL	0,84

ICMS: Base de Cálculo: ********** Alíquota: ** Valor do ICMS: **********

I3742017.024 - 0006 012 - 02400006

vivo

Nota Fiscal Fatura de Serviços de Telecomunicações

Nº 11753-1.442.411/01/15-00004/00009
Emissão 26/01/2015
Regime Especial Proc. DRT 1-14397-90

Telefônica Brasil S.A.
Av. Engenheiro Luiz Carlos Berrini, 1376 - Cidade Monções
São Paulo - SP - CEP 04571-936
Inscrição Estadual 108383949112 CNPJ/MF: 02.558.157/0001-62
http://www.vivo.com.br

1471 - 7 L

Local 11753
Telefone 3134-1205 0 **DV** 1
NRC 03318379940 **Uso** GOVERNO MUNICIPAL
Inscrição Estadual nº
CNPJ / CPF Nº 45.353.315/0001-50

CTCE RIBEIRAO PRETO SPI TTO 2
PREFEITURA MUNICIPAL DE JERIQUARA
R RODRIGO CHACON MOLINA 255 CENTRO DE EVENTOS- CENTRO
14450-000 JERIQUARA - SP

Total da Fatura	Vencimento	Mês
536,93	06/02/2015	01/2015

001	05/01/2015	99147-6045	AREA-016	CLARO	18H54M00	2,5	A COBRAR NORMAL	1,17
002	05/01/2015	99148-5356	AREA-016	CLARO	15H21M18	0,9	A COBRAR NORMAL	0,42
003	05/01/2015	99158-8676	AREA-016	CLARO	12H29M54	2,1	A COBRAR NORMAL	0,98
004	05/01/2015	99158-8676	AREA-016	CLARO	17H51M00	1,0	A COBRAR NORMAL	0,46
005	05/01/2015	99158-8676	AREA-016	CLARO	18H35M12	0,5	A COBRAR NORMAL	0,23
006	05/01/2015	99158-8676	AREA-016	CLARO	19H06M54	0,5	A COBRAR NORMAL	0,23
007	05/01/2015	99172-2809	AREA-016	CLARO	07H36M54	0,6	A COBRAR NORMAL	0,28
008	05/01/2015	99177-6324	AREA-016	CLARO	11H54M06	1,2	A COBRAR NORMAL	0,56
009	05/01/2015	99196-5777	AREA-016	CLARO	05H33M54	0,5	A COBRAR REDUZIDA	0,16
010	05/01/2015	99208-9856	AREA-016	CLARO	07H18M30	0,7	A COBRAR NORMAL	0,32
011	05/01/2015	99210-6691	AREA-016	CLARO	12H49M12	0,7	A COBRAR NORMAL	0,32
012	05/01/2015	99211-9879	AREA-016	CLARO	08H27M54	2,7	A COBRAR NORMAL	1,26
013	05/01/2015	99233-5401	AREA-016	CLARO	15H15M54	2,3	A COBRAR NORMAL	1,07
014	05/01/2015	99233-5401	AREA-016	CLARO	15H38M54	5,3	A COBRAR NORMAL	2,48
015	05/01/2015	99235-8087	AREA-016	CLARO	18H16M42	0,5	A COBRAR NORMAL	0,23
016	05/01/2015	99291-0130	AREA-016	CLARO	10H07M54	3,3	A COBRAR NORMAL	1,54
017	05/01/2015	99300-1537	AREA-016	CLARO	15H30M06	0,7	A COBRAR NORMAL	0,32
018	05/01/2015	99318-7526	AREA-016	CLARO	12H02M42	0,5	A COBRAR NORMAL	0,23
019	05/01/2015	99319-5872	AREA-016	CLARO	10H28M54	0,5	A COBRAR NORMAL	0,23
020	05/01/2015	99320-6104	AREA-016	CLARO	07H00M12	0,5	A COBRAR NORMAL	0,23
21	05/01/2015	99330-9100	AREA-016	CLARO	14H49M24	0,5	A COBRAR NORMAL	0,23
22	05/01/2015	99330-9100	AREA-016	CLARO	14H50M42	0,9	A COBRAR NORMAL	0,42
023	05/01/2015	99364-5092	AREA-016	CLARO	13H08M24	0,5	A COBRAR NORMAL	0,23
024	05/01/2015	99384-3697	AREA-016	CLARO	12H10M42	5,4	A COBRAR NORMAL	2,53
025	05/01/2015	99384-3697	AREA-016	CLARO	13H09M48	6,1	A COBRAR NORMAL	2,86
026	05/01/2015	99400-0774	AREA-016	CLARO	07H03M42	0,5	A COBRAR NORMAL	0,23
027	05/01/2015	99400-0774	AREA-016	CLARO	15H53M00	0,5	A COBRAR NORMAL	0,23
028	05/01/2015	99401-2609	AREA-016	CLARO	18H15M06	0,8	A COBRAR NORMAL	0,37
029	05/01/2015	99409-2751	AREA-016	CLARO	13H33M12	0,5	A COBRAR NORMAL	0,23
030	06/01/2015	99105-9427	AREA-016	CLARO	22H15M18	0,5	A COBRAR REDUZIDA	0,16
031	06/01/2015	99105-9427	AREA-016	CLARO	22H19M42	0,5	A COBRAR REDUZIDA	0,16
032	06/01/2015	99119-8450	AREA-016	CLARO	17H20M54	0,5	A COBRAR NORMAL	0,23
033	06/01/2015	99148-5356	AREA-016	CLARO	10H03M48	1,0	A COBRAR NORMAL	0,46
034	06/01/2015	99149-6026	AREA-016	CLARO	10H43M06	2,6	A COBRAR NORMAL	1,22
035	06/01/2015	99165-3889	AREA-016	CLARO	15H51M06	1,2	A COBRAR NORMAL	0,56
036	06/01/2015	99170-0902	AREA-016	CLARO	14H24M36	0,5	A COBRAR NORMAL	0,23
037	06/01/2015	99170-0902	AREA-016	CLARO	15H17M36	0,5	A COBRAR NORMAL	0,23
038	06/01/2015	99196-5777	AREA-016	CLARO	10H58M00	0,5	A COBRAR NORMAL	0,23
039	06/01/2015	99196-5777	AREA-016	CLARO	11H38M36	0,8	A COBRAR NORMAL	0,37
040	06/01/2015	99196-5777	AREA-016	CLARO	12H14M12	1,1	A COBRAR NORMAL	0,51
041	06/01/2015	99218-3449	AREA-016	CLARO	11H58M48	1,6	A COBRAR NORMAL	0,75
042	06/01/2015	99219-6449	AREA-016	CLARO	23H36M36	0,6	A COBRAR REDUZIDA	0,19
043	06/01/2015	99235-3474	AREA-016	CLARO	17H06M48	0,5	A COBRAR NORMAL	0,23
044	06/01/2015	99241-1781	AREA-016	CLARO	11H55M54	0,5	A COBRAR NORMAL	0,23
045	06/01/2015	99291-0130	AREA-016	CLARO	09H41M54	2,1	A COBRAR NORMAL	0,98
046	06/01/2015	99307-4902	AREA-016	CLARO	22H38M18	1,1	A COBRAR REDUZIDA	0,36
047	06/01/2015	99318-5708	AREA-016	CLARO	18H38M30	0,5	A COBRAR NORMAL	0,23
048	06/01/2015	99319-5872	AREA-016	CLARO	15H47M18	1,5	A COBRAR NORMAL	0,70
049	06/01/2015	99409-2751	AREA-016	CLARO	12H08M30	1,4	A COBRAR NORMAL	0,65
050	06/01/2015	99421-6752	AREA-016	CLARO	16H20M18	2,0	A COBRAR NORMAL	0,93
051	07/01/2015	99118-9799	AREA-016	CLARO	07H21M06	1,5	A COBRAR NORMAL	0,70
052	07/01/2015	99134-5671	AREA-016	CLARO	14H38M06	0,5	A COBRAR NORMAL	0,23
053	07/01/2015	99147-6045	AREA-016	CLARO	10H53M54	1,2	A COBRAR NORMAL	0,56
054	07/01/2015	99149-6026	AREA-016	CLARO	08H58M48	1,2	A COBRAR NORMAL	0,56
055	07/01/2015	99178-9097	AREA-016	CLARO	14H21M48	1,0	A COBRAR NORMAL	0,46
56	07/01/2015	99179-7248	AREA-016	CLARO	07H06M06	0,8	A COBRAR NORMAL	0,37
57	07/01/2015	99179-7248	AREA-016	CLARO	12H05M06	2,2	A COBRAR NORMAL	1,03
058	07/01/2015	99193-3915	AREA-016	CLARO	07H15M12	0,5	A COBRAR NORMAL	0,23
059	07/01/2015	99196-5732	AREA-016	CLARO	11H08M18	0,5	A COBRAR NORMAL	0,23
060	07/01/2015	99201-2272	AREA-016	CLARO	08H21M42	0,7	A COBRAR NORMAL	0,32
061	07/01/2015	99201-4168	AREA-016	CLARO	23H55M00	0,5	A COBRAR REDUZIDA	0,16
062	07/01/2015	99212-5680	AREA-016	CLARO	20H14M06	0,6	A COBRAR NORMAL	0,28
063	07/01/2015	99228-2176	AREA-016	CLARO	09H47M30	0,9	A COBRAR NORMAL	0,42
064	07/01/2015	99241-1781	AREA-016	CLARO	08H08M36	1,4	A COBRAR NORMAL	0,65
065	07/01/2015	99252-6118	AREA-016	CLARO	07H52M18	0,5	A COBRAR NORMAL	0,23
066	07/01/2015	99271-8176	AREA-016	CLARO	07H41M06	0,5	A COBRAR NORMAL	0,23
067	07/01/2015	99307-4902	AREA-016	CLARO	16H55M18	0,6	A COBRAR NORMAL	0,28
068	07/01/2015	99375-9788	AREA-016	CLARO	16H24M00	1,6	A COBRAR NORMAL	0,75
069	07/01/2015	99399-9561	AREA-016	CLARO	16H41M24	0,5	A COBRAR NORMAL	0,23
070	07/01/2015	99400-0774	AREA-016	CLARO	17H34M54	0,5	A COBRAR NORMAL	0,23
071	07/01/2015	99409-2751	AREA-016	CLARO	16H16M54	0,5	A COBRAR NORMAL	0,23
072	07/01/2015	99452-5718	AREA-016	CLARO	06H54M24	0,5	A COBRAR REDUZIDA	0,16
073	08/01/2015	99100-5747	AREA-016	CLARO	07H57M24	0,5	A COBRAR NORMAL	0,23
074	08/01/2015	99149-6026	AREA-016	CLARO	17H12M18	3,2	A COBRAR NORMAL	1,50
075	08/01/2015	99161-1516	AREA-016	CLARO	12H33M48	0,9	A COBRAR NORMAL	0,42
076	08/01/2015	99179-7248	AREA-016	CLARO	18H00M24	4,4	A COBRAR NORMAL	2,06
077	08/01/2015	99210-6691	AREA-016	CLARO	10H07M06	2,1	A COBRAR NORMAL	0,98
078	08/01/2015	99218-3449	AREA-016	CLARO	16H55M54	0,8	A COBRAR NORMAL	0,37
079	08/01/2015	99235-9032	AREA-016	CLARO	13H04M30	0,5	A COBRAR NORMAL	0,23
080	08/01/2015	99235-9032	AREA-016	CLARO	13H32M06	3,7	A COBRAR NORMAL	1,73
081	08/01/2015	99245-8340	AREA-016	CLARO	12H30M48	0,5	A COBRAR NORMAL	0,23
082	08/01/2015	99252-6118	AREA-016	CLARO	07H27M54	0,5	A COBRAR NORMAL	0,23
083	08/01/2015	99280-7776	AREA-016	CLARO	11H34M42	0,5	A COBRAR NORMAL	0,23
084	08/01/2015	99344-0065	AREA-016	CLARO	07H49M48	0,5	A COBRAR NORMAL	0,23
085	08/01/2015	99354-0950	AREA-016	CLARO	21H56M24	0,5	A COBRAR REDUZIDA	0,16
086	08/01/2015	99366-1724	AREA-016	CLARO	06H29M18	1,2	A COBRAR REDUZIDA	0,39
087	08/01/2015	99409-2751	AREA-016	CLARO	16H46M18	3,4	A COBRAR NORMAL	1,59
088	09/01/2015	99114-6267	AREA-016	CLARO	07H53M42	1,8	A COBRAR NORMAL	0,84
089	09/01/2015	99143-6348	AREA-016	CLARO	18H08M06	0,5	A COBRAR NORMAL	0,23
090	09/01/2015	99149-6026	AREA-016	CLARO	05H43M24	1,4	A COBRAR REDUZIDA	0,45
091	09/01/2015	99149-6026	AREA-016	CLARO	05H59M36	0,7	A COBRAR REDUZIDA	0,22

I3742017.024 - 00[illegible]00012 - 02400006

ICMS: Base de Cálculo: ********** **Alíquota:** ** **Valor do ICMS:** **********

Nota Fiscal Fatura de Serviços de Telecomunicações

Nº 11753-1.442.411/01/15-00005/00009

Emissão 26/01/2015

Regime Especial Proc. DRT 1-14397-90

Telefônica Brasil S.A.
Av. Engenheiro Luiz Carlos Berrini, 1376 - Cidade Monções
São Paulo - SP - CEP:04571-936
Inscrição Estadual 108383949112 CNPJ/MF: 02.558.157/0001-62
http://www.vivo.com.br

1472 - 7 L

001	09/01/2015	99165-3889	AREA-016	CLARO	13H53M00	0,5	A COBRAR NORMAL	0,23
002	09/01/2015	99179-7248	AREA-016	CLARO	12H25M12	3,7	A COBRAR NORMAL	1,73
003	09/01/2015	99193-3915	AREA-016	CLARO	15H58M36	3,2	A COBRAR NORMAL	1,50
004	09/01/2015	99193-3915	AREA-016	CLARO	16H25M36	1,0	A COBRAR NORMAL	0,46
005	09/01/2015	99210-6691	AREA-016	CLARO	10H50M24	1,1	A COBRAR NORMAL	0,51
006	09/01/2015	99213-8300	AREA-016	CLARO	07H56M12	0,8	A COBRAR NORMAL	0,37
007	09/01/2015	99281-4467	AREA-016	CLARO	13H59M42	0,5	A COBRAR NORMAL	0,23
008	09/01/2015	99291-0130	AREA-016	CLARO	10H22M12	2,0	A COBRAR NORMAL	0,93
009	09/01/2015	99301-4063	AREA-016	CLARO	10H59M54	0,5	A COBRAR NORMAL	0,23
010	09/01/2015	99344-1701	AREA-016	CLARO	15H43M36	0,5	A COBRAR NORMAL	0,23
011	09/01/2015	99375-9788	AREA-016	CLARO	14H45M00	0,5	A COBRAR NORMAL	0,23
012	09/01/2015	99384-3697	AREA-016	CLARO	08H58M36	0,7	A COBRAR NORMAL	0,32
013	09/01/2015	99384-3697	AREA-016	CLARO	09H06M36	0,5	A COBRAR NORMAL	0,23
014	09/01/2015	99384-3697	AREA-016	CLARO	09H45M48	0,7	A COBRAR NORMAL	0,32
015	09/01/2015	99396-1633	AREA-016	CLARO	14H57M24	0,5	A COBRAR NORMAL	0,23
016	09/01/2015	99396-1633	AREA-016	CLARO	14H59M12	0,8	A COBRAR NORMAL	0,37
017	09/01/2015	99401-2609	AREA-016	CLARO	18H04M54	0,8	A COBRAR NORMAL	0,37
018	09/01/2015	99409-2751	AREA-016	CLARO	13H45M12	3,2	A COBRAR NORMAL	1,50
019	09/01/2015	99409-2751	AREA-016	CLARO	13H56M18	0,5	A COBRAR NORMAL	0,23
020	09/01/2015	99409-2751	AREA-016	CLARO	14H55M30	0,5	A COBRAR NORMAL	0,23
021	09/01/2015	99409-2751	AREA-016	CLARO	15H09M00	0,5	A COBRAR NORMAL	0,23
022	10/01/2015	99134-5671	AREA-016	CLARO	19H35M30	2,2	A COBRAR NORMAL	1,03
023	10/01/2015	99141-7266	AREA-016	CLARO	06H58M00	0,5	A COBRAR REDUZIDA	0,16
024	10/01/2015	99144-9353	AREA-016	CLARO	12H27M30	0,5	A COBRAR NORMAL	0,23
025	10/01/2015	99158-8676	AREA-016	CLARO	21H37M48	1,3	A COBRAR REDUZIDA	0,42
026	10/01/2015	99181-0540	AREA-016	CLARO	09H02M48	0,6	A COBRAR NORMAL	0,28
027	10/01/2015	99210-6691	AREA-016	CLARO	20H46M12	0,6	A COBRAR NORMAL	0,28
028	10/01/2015	99214-9746	AREA-016	CLARO	09H46M54	0,5	A COBRAR NORMAL	0,23
029	10/01/2015	99235-9032	AREA-016	CLARO	13H50M48	2,1	A COBRAR NORMAL	0,98
030	10/01/2015	99301-4063	AREA-016	CLARO	05H42M54	0,8	A COBRAR REDUZIDA	0,26
031	10/01/2015	99319-5872	AREA-016	CLARO	06H27M12	1,0	A COBRAR REDUZIDA	0,32
032	10/01/2015	99319-5872	AREA-016	CLARO	06H35M42	0,9	A COBRAR REDUZIDA	0,29
033	10/01/2015	99384-3697	AREA-016	CLARO	20H18M42	0,9	A COBRAR NORMAL	0,42
034	10/01/2015	99400-0774	AREA-016	CLARO	06H49M42	0,5	A COBRAR REDUZIDA	0,16
035	10/01/2015	99409-2751	AREA-016	CLARO	20H49M30	0,7	A COBRAR NORMAL	0,32
036	11/01/2015	98145-3997	AREA-016	TIM	13H17M30	2,0	REDUZIDA	0,71
037	11/01/2015	99133-3504	AREA-016	CLARO	15H22M06	0,5	A COBRAR REDUZIDA	0,16
038	11/01/2015	99147-6045	AREA-016	CLARO	21H47M42	0,7	A COBRAR REDUZIDA	0,22
039	11/01/2015	99158-8676	AREA-016	CLARO	16H47M42	0,5	A COBRAR REDUZIDA	0,16
040	11/01/2015	99170-0902	AREA-016	CLARO	00H18M12	0,5	A COBRAR REDUZIDA	0,16
041	11/01/2015	99278-4190	AREA-016	CLARO	20H47M30	1,1	A COBRAR REDUZIDA	0,36
042	11/01/2015	99347-0569	AREA-016	CLARO	16H29M06	0,5	A COBRAR REDUZIDA	0,16
043	12/01/2015	99144-9353	AREA-016	CLARO	13H21M18	1,7	A COBRAR NORMAL	0,79
044	12/01/2015	99149-6026	AREA-016	CLARO	14H21M12	2,3	A COBRAR NORMAL	1,07
045	12/01/2015	99159-9638	AREA-016	CLARO	12H33M48	0,8	NORMAL	0,37
046	12/01/2015	99165-3889	AREA-016	CLARO	11H15M00	2,4	A COBRAR NORMAL	1,12
047	12/01/2015	99166-0349	AREA-016	CLARO	11H48M54	0,7	A COBRAR NORMAL	0,32
048	12/01/2015	99196-5777	AREA-016	CLARO	12H39M48	1,1	A COBRAR NORMAL	0,51
049	12/01/2015	99196-5777	AREA-016	CLARO	13H01M18	0,5	A COBRAR NORMAL	0,23
050	12/01/2015	99196-5777	AREA-016	CLARO	13H28M42	0,5	A COBRAR NORMAL	0,23
051	12/01/2015	99248-3901	AREA-016	CLARO	15H20M54	1,3	A COBRAR NORMAL	0,61
052	12/01/2015	99270-7944	AREA-016	CLARO	00H11M36	0,7	A COBRAR REDUZIDA	0,22
053	12/01/2015	99274-7681	AREA-016	CLARO	10H07M18	2,3	A COBRAR NORMAL	1,07
054	12/01/2015	99277-8791	AREA-016	CLARO	15H18M18	0,7	A COBRAR NORMAL	0,32
055	12/01/2015	99283-6235	AREA-016	CLARO	10H49M54	1,0	A COBRAR NORMAL	0,46
056	12/01/2015	99291-0130	AREA-016	CLARO	06H44M54	0,5	A COBRAR REDUZIDA	0,16
057	12/01/2015	99291-0130	AREA-016	CLARO	07H02M24	1,5	A COBRAR NORMAL	0,70
058	12/01/2015	99300-1537	AREA-016	CLARO	18H42M00	4,1	A COBRAR NORMAL	1,92
059	12/01/2015	99307-4902	AREA-016	CLARO	16H35M24	0,8	A COBRAR NORMAL	0,37
060	12/01/2015	99364-5092	AREA-016	CLARO	05H25M36	0,6	A COBRAR REDUZIDA	0,19
061	12/01/2015	99364-5092	AREA-016	CLARO	06H09M48	1,2	A COBRAR REDUZIDA	0,39
062	12/01/2015	99364-5092	AREA-016	CLARO	08H19M30	0,5	A COBRAR NORMAL	0,23
063	12/01/2015	99365-8856	AREA-016	CLARO	20H44M06	0,8	A COBRAR NORMAL	0,37
064	12/01/2015	99384-3690	AREA-016	CLARO	21H22M18	1,1	A COBRAR REDUZIDA	0,36
065	12/01/2015	99384-3697	AREA-016	CLARO	23H01M06	4,5	A COBRAR REDUZIDA	1,47
066	12/01/2015	99400-0774	AREA-016	CLARO	06H02M48	0,5	A COBRAR REDUZIDA	0,16
067	12/01/2015	99403-8087	AREA-016	CLARO	12H38M42	0,5	A COBRAR NORMAL	0,23
068	12/01/2015	99418-1317	AREA-016	CLARO	22H02M30	1,7	A COBRAR REDUZIDA	0,55
069	12/01/2015	99452-5718	AREA-016	CLARO	13H58M18	0,5	A COBRAR NORMAL	0,23
070	13/01/2015	98130-3199	AREA-016	TIM	08H05M42	0,5	A COBRAR NORMAL	0,25
071	13/01/2015	99119-2249	AREA-016	CLARO	07H09M24	0,8	A COBRAR NORMAL	0,37
072	13/01/2015	99130-6242	AREA-016	CLARO	14H11M00	1,0	A COBRAR NORMAL	0,46
073	13/01/2015	99141-7266	AREA-016	CLARO	18H11M36	0,7	A COBRAR NORMAL	0,32
074	13/01/2015	99144-9353	AREA-016	CLARO	07H51M30	0,5	A COBRAR NORMAL	0,23
075	13/01/2015	99147-6045	AREA-016	CLARO	11H30M36	0,5	A COBRAR NORMAL	0,23
076	13/01/2015	99165-3889	AREA-016	CLARO	09H03M30	2,4	A COBRAR NORMAL	1,12
077	13/01/2015	99177-1083	AREA-016	CLARO	08H19M48	0,5	A COBRAR NORMAL	0,23
078	13/01/2015	99177-1083	AREA-016	CLARO	14H15M24	0,5	A COBRAR NORMAL	0,23
079	13/01/2015	99196-5777	AREA-016	CLARO	13H44M42	1,9	A COBRAR NORMAL	0,89
080	13/01/2015	99196-5777	AREA-016	CLARO	15H28M48	1,6	A COBRAR NORMAL	0,75
081	13/01/2015	99196-5777	AREA-016	CLARO	16H49M24	1,5	A COBRAR NORMAL	0,70
082	13/01/2015	99206-5906	AREA-016	CLARO	17H56M24	0,5	A COBRAR NORMAL	0,23
083	13/01/2015	99208-9856	AREA-016	CLARO	15H40M54	0,7	A COBRAR NORMAL	0,32
084	13/01/2015	99230-5081	AREA-016	CLARO	20H42M12	0,8	A COBRAR NORMAL	0,37
085	13/01/2015	99233-5401	AREA-016	CLARO	09H41M54	2,2	A COBRAR NORMAL	1,03
086	13/01/2015	99280-7776	AREA-016	CLARO	15H25M54	1,2	A COBRAR NORMAL	0,56
087	13/01/2015	99280-7776	AREA-016	CLARO	15H50M54	0,5	A COBRAR NORMAL	0,23
088	13/01/2015	99291-0130	AREA-016	CLARO	11H37M12	0,5	A COBRAR NORMAL	0,23
089	13/01/2015	99291-0130	AREA-016	CLARO	14H06M12	1,2	A COBRAR NORMAL	0,56
090	13/01/2015	99319-5872	AREA-016	CLARO	06H18M00	1,0	A COBRAR REDUZIDA	0,32
091	13/01/2015	99325-7363	AREA-016	CLARO	07H36M06	0,5	A COBRAR NORMAL	0,23
092	13/01/2015	99344-1701	AREA-016	CLARO	10H52M06	3,1	A COBRAR NORMAL	1,45
093	13/01/2015	99344-1701	AREA-016	CLARO	15H39M12	0,5	A COBRAR NORMAL	0,23
094	13/01/2015	99364-5092	AREA-016	CLARO	16H31M42	0,6	A COBRAR NORMAL	0,28
095	13/01/2015	99384-3690	AREA-016	CLARO	17H39M48	0,5	A COBRAR NORMAL	0,23
096	13/01/2015	99389-1672	AREA-016	CLARO	19H04M18	0,5	A COBRAR NORMAL	0,23
097	13/01/2015	99396-1633	AREA-016	CLARO	10H12M24	1,0	A COBRAR NORMAL	0,46
098	13/01/2015	99396-1633	AREA-016	CLARO	10H29M18	3,0	A COBRAR NORMAL	1,40
099	13/01/2015	99396-1633	AREA-016	CLARO	20H40M00	0,5	A COBRAR NORMAL	0,23
100	13/01/2015	99402-9958	AREA-016	CLARO	06H51M06	3,9	A COBRAR REDUZIDA	1,28
101	13/01/2015	99409-2751	AREA-016	CLARO	14H42M30	0,8	A COBRAR NORMAL	0,37
102	13/01/2015	99418-1317	AREA-016	CLARO	08H07M30	1,2	A COBRAR NORMAL	0,56
103	14/01/2015	99147-6045	AREA-016	CLARO	11H23M12	1,9	A COBRAR NORMAL	0,89
104	14/01/2015	99147-6045	AREA-016	CLARO	13H04M12	0,6	A COBRAR NORMAL	0,28
105	14/01/2015	99177-6324	AREA-016	CLARO	17H13M30	3,0	A COBRAR NORMAL	1,40
106	14/01/2015	99196-5777	AREA-016	CLARO	10H53M24	1,8	A COBRAR NORMAL	0,84
107	14/01/2015	99196-5777	AREA-016	CLARO	10H59M06	2,6	A COBRAR NORMAL	1,22
108	14/01/2015	99211-9879	AREA-016	CLARO	16H55M24	1,0	A COBRAR NORMAL	0,46
109	14/01/2015	99233-5401	AREA-016	CLARO	08H20M30	0,9	A COBRAR NORMAL	0,42
110	14/01/2015	99241-1781	AREA-016	CLARO	09H10M54	1,9	A COBRAR NORMAL	0,89

ICMS: Base de Cálculo: *************** **Alíquota:** ** **Valor do ICMS:** **************

I3742017.024 - 0000[illegible]00012 - 02400006

vivo

Nota Fiscal Fatura de Serviços de Telecomunicações

Nº 11753-1.442.411/01/15-00006/00009
Emissão 26/01/2015
Regime Especial Proc. DRT 1-14397-90

Telefônica Brasil S.A.
Av. Engenheiro Luiz Carlos Berrini, 1376 - Cidade Monções
São Paulo - SP - CEP:04571-936
Inscrição Estadual 108383949112 CNPJ/MF: 02.558.157/0001-62
http://www.vivo.com.br

1473 - 7 L

Local 11753
Telefone 3134-1205 0 **DV** 1
NRC 03318379940 **Uso** GOVERNO MUNICIPAL
Inscrição Estadual nº
CNPJ / CPF Nº 45.353.315/0001-50

CTCE RIBEIRAO PRETO SPI TTO 2
PREFEITURA MUNICIPAL DE JERIQUARA
R RODRIGO CHACON MOLINA 255 CENTRO DE EVENTOS- CENTRO
14450-000 JERIQUARA - SP

Total da Fatura	Vencimento	Mês
536,93	06/02/2015	01/2015

I3742017.024 - 000[illegible]00012 - 02400006

001	14/01/2015	99241-1781	AREA-016	CLARO	10H29M18	1,1	A COBRAR NORMAL	0,51
002	14/01/2015	99259-4017	AREA-016	CLARO	11H03M12	0,7	A COBRAR NORMAL	0,32
003	14/01/2015	99291-0130	AREA-016	CLARO	08H07M12	2,1	A COBRAR NORMAL	0,98
004	14/01/2015	99291-0130	AREA-016	CLARO	09H00M48	0,6	A COBRAR NORMAL	0,28
005	14/01/2015	99291-0130	AREA-016	CLARO	14H19M36	0,5	A COBRAR NORMAL	0,23
006	14/01/2015	99316-0769	AREA-016	CLARO	11H04M12	1,1	A COBRAR NORMAL	0,51
007	14/01/2015	99364-5092	AREA-016	CLARO	05H57M30	3,0	A COBRAR REDUZIDA	0,98
008	14/01/2015	99364-5092	AREA-016	CLARO	10H25M06	0,5	A COBRAR NORMAL	0,23
009	14/01/2015	99384-3690	AREA-016	CLARO	10H33M54	1,0	A COBRAR NORMAL	0,46
010	14/01/2015	99393-1569	AREA-016	CLARO	15H36M42	4,5	A COBRAR NORMAL	2,11
011	14/01/2015	99396-1633	AREA-016	CLARO	12H19M18	1,4	A COBRAR NORMAL	0,65
012	14/01/2015	99396-1633	AREA-016	CLARO	18H29M30	0,6	A COBRAR NORMAL	0,28
013	14/01/2015	99409-2751	AREA-016	CLARO	08H22M36	0,5	A COBRAR NORMAL	0,23
014	14/01/2015	99409-2751	AREA-016	CLARO	10H22M30	0,7	A COBRAR NORMAL	0,32
015	14/01/2015	99421-6752	AREA-016	CLARO	07H22M42	0,5	A COBRAR NORMAL	0,23
016	15/01/2015	98137-8830	AREA-016	TIM	07H12M42	0,6	A COBRAR NORMAL	0,30
017	15/01/2015	99111-8104	AREA-016	CLARO	17H30M42	0,5	A COBRAR NORMAL	0,23
018	15/01/2015	99133-3504	AREA-016	CLARO	11H25M12	0,5	A COBRAR NORMAL	0,23
019	15/01/2015	99147-6045	AREA-016	CLARO	10H38M36	0,8	A COBRAR NORMAL	0,37
020	15/01/2015	99147-6045	AREA-016	CLARO	13H36M12	0,5	A COBRAR NORMAL	0,23
[illegible]1	15/01/2015	99149-7357	AREA-016	CLARO	12H07M06	3,1	A COBRAR NORMAL	1,45
[illegible]2	15/01/2015	99177-6324	AREA-016	CLARO	12H39M24	2,7	A COBRAR NORMAL	1,26
023	15/01/2015	99177-6324	AREA-016	CLARO	14H28M54	2,2	A COBRAR NORMAL	1,03
024	15/01/2015	99200-3401	AREA-016	CLARO	13H11M18	0,9	A COBRAR NORMAL	0,42
025	15/01/2015	99206-5906	AREA-016	CLARO	16H18M30	1,9	A COBRAR NORMAL	0,89
026	15/01/2015	99226-9957	AREA-016	CLARO	11H15M36	0,5	A COBRAR NORMAL	0,23
027	15/01/2015	99226-9957	AREA-016	CLARO	11H16M36	0,9	A COBRAR NORMAL	0,42
028	15/01/2015	99247-4923	AREA-016	CLARO	19H53M24	0,6	A COBRAR NORMAL	0,28
029	15/01/2015	99247-4923	AREA-016	CLARO	21H03M18	0,5	A COBRAR REDUZIDA	0,16
030	15/01/2015	99259-4017	AREA-016	CLARO	08H06M12	0,5	A COBRAR NORMAL	0,23
031	15/01/2015	99259-4017	AREA-016	CLARO	08H12M30	2,0	A COBRAR NORMAL	0,93
032	15/01/2015	99259-4017	AREA-016	CLARO	08H16M12	0,5	A COBRAR NORMAL	0,23
033	15/01/2015	99281-4467	AREA-016	CLARO	11H22M06	1,6	A COBRAR NORMAL	0,75
034	15/01/2015	99301-4063	AREA-016	CLARO	10H34M12	0,7	A COBRAR NORMAL	0,32
035	15/01/2015	99301-4063	AREA-016	CLARO	12H01M30	1,7	A COBRAR NORMAL	0,79
036	15/01/2015	99301-4063	AREA-016	CLARO	13H02M00	0,5	A COBRAR NORMAL	0,23
037	15/01/2015	99319-0325	AREA-016	CLARO	16H11M54	3,7	A COBRAR NORMAL	1,73
038	15/01/2015	99319-1152	AREA-016	CLARO	11H48M30	0,8	A COBRAR NORMAL	0,37
039	15/01/2015	99396-1633	AREA-016	CLARO	16H32M54	1,5	A COBRAR NORMAL	0,70
040	15/01/2015	99396-1633	AREA-016	CLARO	17H59M18	4,1	A COBRAR NORMAL	1,92
041	15/01/2015	99409-2751	AREA-016	CLARO	19H03M12	0,9	A COBRAR NORMAL	0,42
042	16/01/2015	98270-4521	AREA-016	TIM	09H01M54	0,5	A COBRAR NORMAL	0,25
043	16/01/2015	99123-2914	AREA-016	CLARO	10H41M30	0,6	A COBRAR NORMAL	0,28
044	16/01/2015	99127-7662	AREA-016	CLARO	09H38M36	0,5	A COBRAR NORMAL	0,23
045	16/01/2015	99133-5137	AREA-016	CLARO	08H58M12	0,5	A COBRAR NORMAL	0,23
046	16/01/2015	99163-6317	AREA-016	CLARO	13H52M12	0,5	A COBRAR NORMAL	0,23
047	16/01/2015	99177-6324	AREA-016	CLARO	07H45M54	1,1	A COBRAR NORMAL	0,51
048	16/01/2015	99193-3915	AREA-016	CLARO	12H53M24	1,4	A COBRAR NORMAL	0,65
049	16/01/2015	99211-9879	AREA-016	CLARO	10H52M12	1,5	A COBRAR NORMAL	0,70
050	16/01/2015	99211-9879	AREA-016	CLARO	12H16M54	0,6	A COBRAR NORMAL	0,28
051	16/01/2015	99233-0698	AREA-016	CLARO	13H35M54	0,6	A COBRAR NORMAL	0,28
052	16/01/2015	99238-0595	AREA-016	CLARO	12H20M30	1,7	A COBRAR NORMAL	0,79
053	16/01/2015	99247-4923	AREA-016	CLARO	12H23M24	0,9	A COBRAR NORMAL	0,42
054	16/01/2015	99248-3901	AREA-016	CLARO	13H49M00	0,9	A COBRAR NORMAL	0,42
055	16/01/2015	99270-7944	AREA-016	CLARO	08H49M00	2,1	A COBRAR NORMAL	0,98
[illegible]6	16/01/2015	99270-7944	AREA-016	CLARO	13H22M18	1,6	A COBRAR NORMAL	0,75
[illegible]7	16/01/2015	99316-0769	AREA-016	CLARO	09H27M06	1,8	A COBRAR NORMAL	0,84
058	16/01/2015	99319-5872	AREA-016	CLARO	08H17M48	0,5	A COBRAR NORMAL	0,23
059	16/01/2015	99330-4125	AREA-016	CLARO	07H35M06	0,5	A COBRAR NORMAL	0,23
060	16/01/2015	99354-0950	AREA-016	CLARO	05H46M54	0,8	A COBRAR REDUZIDA	0,26
061	16/01/2015	99396-1633	AREA-016	CLARO	13H28M18	0,9	A COBRAR NORMAL	0,42
062	16/01/2015	99396-1633	AREA-016	CLARO	18H11M06	1,3	A COBRAR NORMAL	0,61
063	16/01/2015	99403-8087	AREA-016	CLARO	13H13M30	0,5	A COBRAR NORMAL	0,23
064	16/01/2015	99409-2751	AREA-016	CLARO	16H19M48	0,6	A COBRAR NORMAL	0,28
065	16/01/2015	99409-2751	AREA-016	CLARO	17H53M54	0,9	A COBRAR NORMAL	0,42
066	16/01/2015	99418-1317	AREA-016	CLARO	09H23M24	1,9	A COBRAR NORMAL	0,89
067	17/01/2015	98265-8575	AREA-016	TIM	10H16M48	3,2	A COBRAR NORMAL	1,63
068	17/01/2015	99249-2956	AREA-016	CLARO	21H40M48	0,5	A COBRAR REDUZIDA	0,16
069	17/01/2015	99334-5899	AREA-016	CLARO	06H27M00	0,7	A COBRAR REDUZIDA	0,22
070	17/01/2015	99418-1317	AREA-016	CLARO	07H13M00	0,5	A COBRAR NORMAL	0,23
071	17/01/2015	99418-1317	AREA-016	CLARO	07H21M54	4,0	A COBRAR NORMAL	1,87
072	18/01/2015	99149-7357	AREA-016	CLARO	17H34M42	0,5	A COBRAR REDUZIDA	0,16
073	18/01/2015	99212-5680	AREA-016	CLARO	09H56M00	0,5	A COBRAR REDUZIDA	0,16
074	18/01/2015	99235-8959	AREA-016	CLARO	09H25M36	1,0	A COBRAR REDUZIDA	0,32
075	18/01/2015	99312-2594	AREA-016	CLARO	20H28M00	0,7	A COBRAR REDUZIDA	0,22
076	18/01/2015	99374-0225	AREA-016	CLARO	22H20M30	1,9	A COBRAR REDUZIDA	0,62
Subtotal								**264,14**

Plano Alternativo de Longa Distância

	Data	Telefone	Localidade	UF	Inicio	Duração	Modalidade	
077	16/12/2014	3705-3555	FRANCA	SP	14H03M00	1,2	DIFERENCIADA	0,52
078	16/12/2014	3705-3555	FRANCA	SP	14H09M12	1,0	DIFERENCIADA	0,43
079	16/12/2014	3708-0900	FRANCA	SP	13H52M12	4,3	NORMAL	1,87
080	16/12/2014	3711-7653	FRANCA	SP	13H49M48	1,2	NORMAL	0,52
081	16/12/2014	3711-7777	FRANCA	SP	13H46M36	2,8	NORMAL	1,22
082	16/12/2014	3713-4399	FRANCA	SP	15H46M42	1,6	DIFERENCIADA	0,69
083	16/12/2014	3722-4642	FRANCA	SP	15H18M54	6,9	DIFERENCIADA	3,01
084	16/12/2014	3236-4598	RIBEIRAO PRETO	SP	14H00M36	1,9	DIFERENCIADA	0,82
085	16/12/2014	3830-1000	ITUVERAVA	SP	15H13M36	1,0	DIFERENCIADA	0,43
086	16/12/2014	3830-1010	ITUVERAVA	SP	15H15M12	1,2	DIFERENCIADA	0,52
087	16/12/2014	3830-3000	ITUVERAVA	SP	11H38M36	5,1	DIFERENCIADA	2,22

ICMS: Base de Cálculo: ********** **Alíquota:** ** **Valor do ICMS:** **********

Telefônica Brasil S.A.
Av. Engenheiro Luiz Carlos Berrini, 1376 - Cidade Monções
São Paulo - SP - CEP:04571-936
Inscrição Estadual 108383949112 CNPJ/MF: 02.558.157/0001-62
http://www.vivo.com.br

001	16/12/2014	3835-1356	MIGUELOPOLIS	SP	11H36M48	1,1	DIFERENCIADA	0,48
002	16/12/2014	3171-9050	PEDREGULHO	SP	18H39M00	3,4	NORMAL	1,48
003	17/12/2014	3432-4090	FRANCA	SP	09H17M06	1,0	DIFERENCIADA	0,43
004	17/12/2014	3713-4336	FRANCA	SP	08H21M06	1,0	NORMAL	0,43
005	17/12/2014	3713-4336	FRANCA	SP	11H56M00	2,7	DIFERENCIADA	1,17
006	17/12/2014	3713-4399	FRANCA	SP	08H13M54	1,5	NORMAL	0,65
007	17/12/2014	3713-4399	FRANCA	SP	11H47M48	6,0	DIFERENCIADA	2,62
008	17/12/2014	3723-2030	FRANCA	SP	11H22M42	3,5	DIFERENCIADA	1,52
009	17/12/2014	3727-2310	FRANCA	SP	08H28M18	1,0	NORMAL	0,43
010	17/12/2014	3238-0800	RIBEIRAO PRETO	SP	12H41M48	3,5	NORMAL	1,52
011	17/12/2014	3946-2015	SERTAOZINHO	SP	11H37M54	2,7	DIFERENCIADA	1,17
012	17/12/2014	3751-2000	BURITIZAL	SP	13H09M54	1,3	NORMAL	0,56
013	17/12/2014	3171-2853	PEDREGULHO	SP	12H34M06	5,4	NORMAL	2,35
014	17/12/2014	3171-9050	PEDREGULHO	SP	09H24M06	1,6	DIFERENCIADA	0,69
015	17/12/2014	3171-9050	PEDREGULHO	SP	09H55M00	3,1	DIFERENCIADA	1,35
016	17/12/2014	3171-9050	PEDREGULHO	SP	14H36M36	2,4	DIFERENCIADA	1,04
017	18/12/2014	3751-2000	BURITIZAL	SP	12H14M54	1,0	NORMAL	0,43
018	18/12/2014	3831-9800	GUARA	SP	14H09M06	2,0	DIFERENCIADA	0,87
019	18/12/2014	3830-7000	ITUVERAVA	SP	14H06M24	1,0	DIFERENCIADA	0,43
020	18/12/2014	3839-3143	ITUVERAVA	SP	08H41M42	1,0	NORMAL	0,43
021	19/12/2014	99125-2248	AREA-016		07H43M48	4,1	FORA ESTADO A COBRAR	6,96
022	19/12/2014	99125-2248	AREA-016		08H15M54	5,7	FORA ESTADO A COBRAR	9,68
023	19/12/2014	99125-2248	AREA-016		09H08M00	2,5	FORA ESTADO A COBRAR	4,24
024	19/12/2014	99125-2248	AREA-016		09H12M18	5,7	FORA ESTADO A COBRAR	9,68
025	19/12/2014	3701-6789	FRANCA	SP	10H15M48	1,6	DIFERENCIADA	0,69
026	19/12/2014	3705-3349	FRANCA	SP	10H13M30	1,8	DIFERENCIADA	0,78
027	19/12/2014	3711-4000	FRANCA	SP	10H42M18	1,2	DIFERENCIADA	0,52
028	19/12/2014	3711-7777	FRANCA	SP	10H25M12	1,3	DIFERENCIADA	0,56
029	19/12/2014	3711-7777	FRANCA	SP	10H34M06	2,5	DIFERENCIADA	1,09
030	19/12/2014	3711-7777	FRANCA	SP	10H39M18	1,3	DIFERENCIADA	0,56
031	19/12/2014	3712-3005	FRANCA	SP	10H44M06	2,0	DIFERENCIADA	0,87
032	19/12/2014	3712-3005	FRANCA	SP	14H15M54	2,3	DIFERENCIADA	1,00
033	19/12/2014	3713-4336	FRANCA	SP	08H59M12	1,0	NORMAL	0,43
034	19/12/2014	3713-4336	FRANCA	SP	10H28M30	2,4	DIFERENCIADA	1,04
035	19/12/2014	3720-0548	FRANCA	SP	10H37M00	1,0	DIFERENCIADA	0,43
036	19/12/2014	3236-4598	RIBEIRAO PRETO	SP	09H50M42	3,0	DIFERENCIADA	1,31
037	22/12/2014	3701-8353	FRANCA	SP	10H07M42	1,0	DIFERENCIADA	0,43
038	22/12/2014	3707-4400	FRANCA	SP	17H07M48	3,6	DIFERENCIADA	1,57
039	22/12/2014	3708-0900	FRANCA	SP	08H01M24	3,5	NORMAL	1,52
040	22/12/2014	3708-0900	FRANCA	SP	08H12M24	4,1	NORMAL	1,79
041	22/12/2014	3708-0900	FRANCA	SP	10H37M12	3,4	DIFERENCIADA	1,48
042	22/12/2014	3712-3070	FRANCA	SP	07H42M12	1,1	NORMAL	0,48
043	22/12/2014	3713-4310	FRANCA	SP	10H26M24	2,3	DIFERENCIADA	1,00
044	22/12/2014	3713-4336	FRANCA	SP	11H44M00	4,2	DIFERENCIADA	1,83
045	22/12/2014	3720-2392	FRANCA	SP	10H06M30	1,0	DIFERENCIADA	0,43
046	22/12/2014	3721-2177	FRANCA	SP	14H34M36	1,1	DIFERENCIADA	0,48
047	22/12/2014	3722-2571	FRANCA	SP	09H11M24	1,0	DIFERENCIADA	0,43
048	22/12/2014	3722-6285	FRANCA	SP	10H11M36	1,8	DIFERENCIADA	0,78
049	22/12/2014	3965-9317	RIBEIRAO PRETO	SP	10H29M06	7,4	DIFERENCIADA	3,23
050	22/12/2014	3855-2412	SOCORRO	SP	14H36M30	1,0	DIFERENCIADA	0,43
051	22/12/2014	3855-2412	SOCORRO	SP	14H37M00	2,1	DIFERENCIADA	0,91
052	22/12/2014	3171-2005	PEDREGULHO	SP	09H18M24	9,1	DIFERENCIADA	3,97
053	22/12/2014	3171-2071	PEDREGULHO	SP	09H02M36	5,9	DIFERENCIADA	2,57
054	22/12/2014	3171-2071	PEDREGULHO	SP	09H30M42	4,3	DIFERENCIADA	1,87
055	22/12/2014	3171-9050	PEDREGULHO	SP	14H40M42	1,0	DIFERENCIADA	0,43
056	22/12/2014	3171-9050	PEDREGULHO	SP	15H42M54	2,2	DIFERENCIADA	0,96
057	23/12/2014	3703-6297	FRANCA	SP	09H35M36	1,0	DIFERENCIADA	0,43
058	23/12/2014	3707-4400	FRANCA	SP	13H01M12	1,3	NORMAL	0,56
059	23/12/2014	3707-4400	FRANCA	SP	13H03M12	4,6	NORMAL	2,00
060	23/12/2014	3712-3014	FRANCA	SP	13H17M18	2,9	NORMAL	1,26
061	23/12/2014	3712-9570	FRANCA	SP	09H52M06	1,7	DIFERENCIADA	0,74
062	23/12/2014	3713-4336	FRANCA	SP	12H53M24	7,4	NORMAL	3,23
063	24/12/2014	3409-5502	FRANCA	SP	09H43M12	3,5	DIFERENCIADA	1,52
064	24/12/2014	3701-6789	FRANCA	SP	11H06M54	1,0	DIFERENCIADA	0,43
065	24/12/2014	3708-0000	FRANCA	SP	08H22M00	5,2	NORMAL	2,27
066	24/12/2014	3708-0000	FRANCA	SP	08H28M00	2,0	NORMAL	0,87
067	24/12/2014	3711-4160	FRANCA	SP	09H40M30	2,0	DIFERENCIADA	0,87
068	24/12/2014	3713-4399	FRANCA	SP	09H36M00	4,0	DIFERENCIADA	1,74
069	24/12/2014	3751-2000	BURITIZAL	SP	08H16M00	3,2	NORMAL	1,39
070	24/12/2014	3751-2000	BURITIZAL	SP	10H32M00	2,6	DIFERENCIADA	1,13
071	24/12/2014	3171-9050	PEDREGULHO	SP	09H01M42	4,1	DIFERENCIADA	1,79
072	29/12/2014	3083-1600	SAO PAULO	SP	09H50M06	1,0	DIFERENCIADA	0,43
073	29/12/2014	3083-6100	SAO PAULO	SP	09H49M06	1,0	DIFERENCIADA	0,43
074	29/12/2014	3083-6100	SAO PAULO	SP	09H54M00	1,0	DIFERENCIADA	0,43
075	29/12/2014	3701-1293	FRANCA	SP	11H02M12	1,0	DIFERENCIADA	0,43
076	29/12/2014	3701-1293	FRANCA	SP	11H05M06	1,0	DIFERENCIADA	0,43
077	29/12/2014	3722-2419	FRANCA	SP	12H02M36	2,3	NORMAL	1,00
078	29/12/2014	3171-1999	PEDREGULHO	SP	12H48M00	2,5	NORMAL	1,09
079	29/12/2014	3171-1999	PEDREGULHO	SP	12H57M36	1,2	NORMAL	0,52
080	29/12/2014	3171-9050	PEDREGULHO	SP	12H39M42	3,2	NORMAL	1,39
081	30/12/2014	3711-7777	FRANCA	SP	13H12M48	7,1	NORMAL	3,10
082	30/12/2014	3721-0719	FRANCA	SP	13H07M48	2,7	NORMAL	1,17
083	30/12/2014	3721-2177	FRANCA	SP	09H30M12	2,4	DIFERENCIADA	1,04
084	30/12/2014	3723-2606	FRANCA	SP	13H20M36	4,2	NORMAL	1,83
085	30/12/2014	3839-2333	ITUVERAVA	SP	14H57M36	2,4	DIFERENCIADA	1,04
086	30/12/2014	3839-2333	ITUVERAVA	SP	15H34M30	1,0	DIFERENCIADA	0,43
087	30/12/2014	3839-2333	ITUVERAVA	SP	15H35M48	1,7	DIFERENCIADA	0,74
088	30/12/2014	3839-2333	ITUVERAVA	SP	15H56M18	1,0	DIFERENCIADA	0,43
089	30/12/2014	3171-9050	PEDREGULHO	SP	11H02M18	1,0	DIFERENCIADA	0,43
090	30/12/2014	3171-9050	PEDREGULHO	SP	11H56M06	1,8	DIFERENCIADA	0,78
091	31/12/2014	3707-4400	FRANCA	SP	11H14M30	5,1	DIFERENCIADA	2,22
092	02/01/2015	3701-8600	FRANCA	SP	16H03M12	1,0	DIFERENCIADA	0,43
093	02/01/2015	3701-8600	FRANCA	SP	16H10M18	1,0	DIFERENCIADA	0,43
094	02/01/2015	3723-3601	FRANCA	SP	16H11M42	4,8	DIFERENCIADA	2,09
095	02/01/2015	3830-6000	ITUVERAVA	SP	09H02M36	1,7	DIFERENCIADA	0,74
096	05/01/2015	3083-6100	SAO PAULO	SP	09H36M42	4,0	DIFERENCIADA	1,74
097	05/01/2015	3083-6100	SAO PAULO	SP	09H41M30	1,0	DIFERENCIADA	0,43
098	05/01/2015	3083-6100	SAO PAULO	SP	09H42M24	2,1	DIFERENCIADA	0,91
099	05/01/2015	3026-1415	FRANCA	SP	07H15M36	1,4	NORMAL	0,61
100	05/01/2015	3707-7600	FRANCA	SP	08H31M30	1,4	NORMAL	0,61
101	05/01/2015	3708-0900	FRANCA	SP	07H21M18	1,0	NORMAL	0,43
102	05/01/2015	3708-0900	FRANCA	SP	07H24M24	8,1	NORMAL	3,53
103	05/01/2015	3708-0900	FRANCA	SP	15H10M36	1,7	DIFERENCIADA	0,74
104	05/01/2015	3708-0900	FRANCA	SP	15H12M42	2,9	DIFERENCIADA	1,26
105	05/01/2015	3711-4098	FRANCA	SP	13H30M36	1,1	NORMAL	0,48
106	05/01/2015	3711-7777	FRANCA	SP	08H08M00	1,1	NORMAL	0,48
107	05/01/2015	3711-7777	FRANCA	SP	08H09M24	4,8	NORMAL	2,09
108	05/01/2015	3720-1660	FRANCA	SP	11H15M00	1,0	DIFERENCIADA	0,43
109	05/01/2015	3723-9665	FRANCA	SP	09H21M18	2,1	DIFERENCIADA	0,91
110	05/01/2015	3171-1732	PEDREGULHO	SP	08H59M54	1,0	MISTA	0,43

ICMS: Base de Cálculo: ********** Aliquota: ** Valor do ICMS: **********

I3742017.024 - 000[illegible]012 - 02400006

vivo

Nota Fiscal Fatura de Serviços de Telecomunicações

Nº 11753-1.442.411/01/15-00008/00009
Emissão 26/01/2015
Regime Especial Proc. DRT 1-14397-90

Telefônica Brasil S.A.
Av. Engenheiro Luiz Carlos Berrini, 1376 - Cidade Monções
São Paulo - SP - CEP:04571-936
Inscrição Estadual 108383949112 CNPJ/MF: 02.558.157/0001-62
http://www.vivo.com.br

1475 - 7 L

Local 11753
Telefone 3134-1205 0 **DV** 1
NRC 03318379940 **Uso** GOVERNO MUNICIPAL
Inscrição Estadual nº
CNPJ / CPF Nº 45.353.315/0001-50

CTCE RIBEIRAO PRETO SPI TTO 2
PREFEITURA MUNICIPAL DE JERIQUARA
R RODRIGO CHACON MOLINA 255 CENTRO DE EVENTOS- CENTRO
14450-000 JERIQUARA - SP

Total da Fatura	Vencimento	Mês
536,93	06/02/2015	01/2015

001	05/01/2015	3171-2732	PEDREGULHO	SP	09H03M06	1,0	DIFERENCIADA	0,43
002	05/01/2015	3171-9050	PEDREGULHO	SP	07H23M30	1,0	NORMAL	0,43
003	05/01/2015	3171-9050	PEDREGULHO	SP	09H12M24	1,8	DIFERENCIADA	0,78
004	05/01/2015	3171-9050	PEDREGULHO	SP	10H14M18	4,6	DIFERENCIADA	2,00
005	05/01/2015	3171-9050	PEDREGULHO	SP	11H29M00	3,4	DIFERENCIADA	1,48
006	05/01/2015	3171-9050	PEDREGULHO	SP	12H16M36	2,4	NORMAL	1,04
007	05/01/2015	3171-9050	PEDREGULHO	SP	16H57M30	1,0	DIFERENCIADA	0,43
008	05/01/2015	3171-9050	PEDREGULHO	SP	16H59M06	1,0	DIFERENCIADA	0,43
009	06/01/2015	99125-2248	AREA-016		09H02M54	2,5	NO ESTADO A COBRAR	3,75
010	06/01/2015	99125-2248	AREA-016		09H30M42	8,8	NO ESTADO A COBRAR	13,20
011	06/01/2015	3133-1275	CRISTAIS PAULIST	SP	17H21M48	1,0	DIFERENCIADA	0,43
012	06/01/2015	3403-0387	FRANCA	SP	09H46M42	16,2	DIFERENCIADA	7,07
013	06/01/2015	3702-7347	FRANCA	SP	14H42M42	1,4	DIFERENCIADA	0,61
014	06/01/2015	3712-3014	FRANCA	SP	14H10M06	2,7	DIFERENCIADA	1,17
015	06/01/2015	3712-3014	FRANCA	SP	14H30M54	1,0	DIFERENCIADA	0,43
016	06/01/2015	3712-3014	FRANCA	SP	14H57M00	1,0	DIFERENCIADA	0,43
017	06/01/2015	3721-5151	FRANCA	SP	10H54M12	1,0	DIFERENCIADA	0,43
018	06/01/2015	3722-2571	FRANCA	SP	10H55M12	2,6	DIFERENCIADA	1,13
019	06/01/2015	3722-2571	FRANCA	SP	15H04M48	1,2	DIFERENCIADA	0,52
020	06/01/2015	3724-6023	FRANCA	SP	15H11M12	3,6	DIFERENCIADA	1,57
021	06/01/2015	3729-9055	ITUVERAVA	SP	08H39M54	4,5	NORMAL	1,96
022	06/01/2015	3171-1999	PEDREGULHO	SP	14H46M48	1,0	DIFERENCIADA	0,43
023	06/01/2015	3171-9050	PEDREGULHO	SP	12H02M42	2,3	NORMAL	1,00
024	07/01/2015	3708-0900	FRANCA	SP	14H17M24	1,4	DIFERENCIADA	0,61
025	07/01/2015	3708-0900	FRANCA	SP	14H52M54	4,4	DIFERENCIADA	1,92
026	07/01/2015	3711-7733	FRANCA	SP	15H16M54	1,0	DIFERENCIADA	0,43
027	07/01/2015	3711-7777	FRANCA	SP	13H24M06	5,1	NORMAL	2,22
028	07/01/2015	3711-7777	FRANCA	SP	14H19M06	2,5	DIFERENCIADA	1,09
029	07/01/2015	3713-4336	FRANCA	SP	10H10M06	4,9	DIFERENCIADA	2,13
030	07/01/2015	3713-4336	FRANCA	SP	10H20M54	1,9	DIFERENCIADA	0,82
031	07/01/2015	3722-2571	FRANCA	SP	09H24M30	4,7	DIFERENCIADA	2,05
032	07/01/2015	3722-2571	FRANCA	SP	14H09M24	1,9	DIFERENCIADA	0,82
033	07/01/2015	3751-2000	BURITIZAL	SP	10H35M06	1,0	DIFERENCIADA	0,43
034	07/01/2015	3830-1000	ITUVERAVA	SP	08H48M30	2,4	NORMAL	1,04
035	07/01/2015	3830-1000	ITUVERAVA	SP	09H22M24	1,0	DIFERENCIADA	0,43
036	07/01/2015	3171-2712	PEDREGULHO	SP	08H56M54	1,0	NORMAL	0,43
037	07/01/2015	3171-9050	PEDREGULHO	SP	11H38M54	1,0	DIFERENCIADA	0,43
038	07/01/2015	3171-9050	PEDREGULHO	SP	13H09M00	1,7	NORMAL	0,74
039	07/01/2015	3171-9050	PEDREGULHO	SP	17H32M12	1,0	DIFERENCIADA	0,43
040	07/01/2015	3171-9050	PEDREGULHO	SP	17H39M54	1,0	DIFERENCIADA	0,43
041	07/01/2015	3171-9050	PEDREGULHO	SP	17H41M00	1,0	DIFERENCIADA	0,43
042	08/01/2015	3701-6789	FRANCA	SP	08H52M36	1,0	NORMAL	0,43
043	08/01/2015	3705-9323	FRANCA	SP	14H54M30	1,3	DIFERENCIADA	0,56
044	08/01/2015	3708-0900	FRANCA	SP	14H32M42	4,1	DIFERENCIADA	1,79
045	08/01/2015	3711-5300	FRANCA	SP	09H44M12	3,2	DIFERENCIADA	1,39
046	08/01/2015	3722-2571	FRANCA	SP	13H38M24	2,3	NORMAL	1,00
047	08/01/2015	3729-4042	ITUVERAVA	SP	08H47M48	3,8	NORMAL	1,65
048	09/01/2015	3066-8793	SAO PAULO	SP	08H19M24	1,0	NORMAL	0,43
049	09/01/2015	3066-8793	SAO PAULO	SP	08H45M12	1,0	NORMAL	0,43
050	09/01/2015	3066-8793	SAO PAULO	SP	09H48M30	1,0	DIFERENCIADA	0,43
051	09/01/2015	3701-6789	FRANCA	SP	09H40M12	1,0	DIFERENCIADA	0,43
052	09/01/2015	3713-4313	FRANCA	SP	09H32M12	1,6	DIFERENCIADA	0,69
053	09/01/2015	3713-4399	FRANCA	SP	08H23M36	3,4	NORMAL	1,48
054	09/01/2015	3721-4418	FRANCA	SP	14H19M24	2,6	DIFERENCIADA	1,13
055	09/01/2015	3722-0526	FRANCA	SP	14H29M00	1,0	DIFERENCIADA	0,43
056	09/01/2015	3723-6115	FRANCA	SP	14H24M12	1,0	DIFERENCIADA	0,43
057	09/01/2015	3723-8087	FRANCA	SP	14H30M18	1,9	DIFERENCIADA	0,82
058	09/01/2015	3724-4467	FRANCA	SP	14H14M30	2,4	DIFERENCIADA	1,04
059	09/01/2015	3727-2310	FRANCA	SP	13H13M54	2,4	NORMAL	1,04
060	09/01/2015	3727-2310	FRANCA	SP	14H00M48	3,0	DIFERENCIADA	1,31
061	09/01/2015	3830-1000	ITUVERAVA	SP	10H26M42	4,9	DIFERENCIADA	2,13
062	09/01/2015	3830-1000	ITUVERAVA	SP	10H33M06	1,6	DIFERENCIADA	0,69
063	09/01/2015	3171-9050	PEDREGULHO	SP	09H28M30	1,0	DIFERENCIADA	0,43
064	09/01/2015	3171-9050	PEDREGULHO	SP	09H52M48	1,3	DIFERENCIADA	0,56
065	10/01/2015	3711-4000	FRANCA	SP	18H51M24	2,5	REDUZIDA	1,09
066	10/01/2015	3171-9050	PEDREGULHO	SP	06H34M06	1,0	REDUZIDA	0,43
067	12/01/2015	3066-8793	SAO PAULO	SP	08H17M42	1,0	NORMAL	0,43
068	12/01/2015	3066-8793	SAO PAULO	SP	10H16M36	4,2	DIFERENCIADA	1,83
069	12/01/2015	3708-0900	FRANCA	SP	15H06M54	1,0	DIFERENCIADA	0,43
070	12/01/2015	3711-4000	FRANCA	SP	08H27M00	4,0	NORMAL	1,74
071	12/01/2015	3711-7777	FRANCA	SP	15H08M12	1,3	DIFERENCIADA	0,56
072	12/01/2015	3713-4310	FRANCA	SP	10H02M30	4,6	DIFERENCIADA	2,00
073	12/01/2015	3713-4336	FRANCA	SP	08H02M06	1,2	NORMAL	0,52
074	12/01/2015	3713-4399	FRANCA	SP	10H10M24	5,6	DIFERENCIADA	2,44
075	13/01/2015	3712-3070	FRANCA	SP	08H13M42	3,2	NORMAL	1,39
076	13/01/2015	3713-4339	FRANCA	SP	09H07M36	2,2	DIFERENCIADA	0,96
077	13/01/2015	3721-0951	FRANCA	SP	14H00M12	2,3	DIFERENCIADA	1,00
078	13/01/2015	3722-6009	FRANCA	SP	15H03M18	7,5	DIFERENCIADA	3,27
079	14/01/2015	3707-4400	FRANCA	SP	10H17M24	3,2	DIFERENCIADA	1,39
080	14/01/2015	3711-4098	FRANCA	SP	14H48M24	3,9	DIFERENCIADA	1,70
081	14/01/2015	3722-4642	FRANCA	SP	15H47M18	2,0	DIFERENCIADA	0,87
082	14/01/2015	3722-6009	FRANCA	SP	11H30M18	6,9	DIFERENCIADA	3,01
083	14/01/2015	3724-4306	FRANCA	SP	08H59M30	1,0	MISTA	0,43
084	14/01/2015	3724-4306	FRANCA	SP	09H25M48	5,2	DIFERENCIADA	2,27
085	14/01/2015	3724-4306	FRANCA	SP	11H20M06	2,3	DIFERENCIADA	1,00
086	14/01/2015	3724-5390	FRANCA	SP	09H22M18	1,3	DIFERENCIADA	0,56
087	14/01/2015	3442-0698	RIBEIRAO PRETO	SP	09H53M42	2,6	DIFERENCIADA	1,13
088	14/01/2015	3602-1000	RIBEIRAO PRETO	SP	12H02M24	1,0	NORMAL	0,43
089	14/01/2015	3602-2147	RIBEIRAO PRETO	SP	12H07M36	3,1	NORMAL	1,35
090	14/01/2015	3602-2147	RIBEIRAO PRETO	SP	12H12M00	6,6	NORMAL	2,88
091	14/01/2015	3633-4009	RIBEIRAO PRETO	SP	11H27M42	1,4	DIFERENCIADA	0,61

ICMS: Base de Cálculo: ********** **Alíquota:** ** **Valor do ICMS:** **********

I3742017.024 - 000[illegible]00012 - 02400006

vivo

Nota Fiscal Fatura de Serviços de Telecomunicações

Nº 11753-1.442.411/01/15-00009/00009
Emissão 26/01/2015
Regime Especial Proc. DRT 1-14397-90

Telefônica Brasil S.A.
Av. Engenheiro Luiz Carlos Berrini, 1376 - Cidade Monções
São Paulo - SP - CEP:04571-936
Inscrição Estadual 108383949112 CNPJ/MF: 02.558.157/0001-62
http://www.vivo.com.br

1476 - 7 L

001	14/01/2015	3633-4009	RIBEIRAO PRETO	SP	11H58M54	1,9	MISTA	0,82
002	14/01/2015	3636-2709	RIBEIRAO PRETO	SP	11H25M42	1,4	DIFERENCIADA	0,61
003	14/01/2015	3977-5100	RIBEIRAO PRETO	SP	09H39M48	13,4	DIFERENCIADA	5,85
004	14/01/2015	3751-9100	BURITIZAL	SP	14H22M36	1,0	DIFERENCIADA	0,43
005	14/01/2015	3171-9050	PEDREGULHO	SP	08H15M24	2,7	NORMAL	1,17
006	15/01/2015	3402-8403	FRANCA	SP	15H05M36	3,7	DIFERENCIADA	1,61
007	15/01/2015	3704-9881	FRANCA	SP	15H16M48	3,6	DIFERENCIADA	1,57
008	15/01/2015	3708-0900	FRANCA	SP	08H52M24	6,0	NORMAL	2,62
009	15/01/2015	3722-2571	FRANCA	SP	10H41M36	1,0	DIFERENCIADA	0,43
010	15/01/2015	3722-4855	FRANCA	SP	11H05M00	1,0	DIFERENCIADA	0,43
011	15/01/2015	3751-2000	BURITIZAL	SP	11H55M36	2,8	DIFERENCIADA	1,22
012	15/01/2015	3830-3033	ITUVERAVA	SP	16H37M00	4,3	DIFERENCIADA	1,87
013	15/01/2015	3839-4848	ITUVERAVA	SP	16H03M24	1,2	DIFERENCIADA	0,52
014	15/01/2015	3171-1728	PEDREGULHO	SP	15H21M24	3,3	DIFERENCIADA	1,44
015	16/01/2015	3409-6009	FRANCA	SP	10H48M36	2,6	DIFERENCIADA	1,13
016	16/01/2015	3713-4399	FRANCA	SP	14H26M36	1,0	DIFERENCIADA	0,43
017	16/01/2015	3713-4399	FRANCA	SP	15H26M00	2,9	DIFERENCIADA	1,26
018	16/01/2015	3722-2571	FRANCA	SP	07H53M00	1,0	NORMAL	0,43
019	16/01/2015	3751-1724	BURITIZAL	SP	11H57M30	2,1	DIFERENCIADA	0,91
020	16/01/2015	3751-2000	BURITIZAL	SP	09H11M06	2,5	DIFERENCIADA	1,09
021	16/01/2015	3751-2000	BURITIZAL	SP	11H56M18	1,0	DIFERENCIADA	0,43
022	16/01/2015	3171-9050	PEDREGULHO	SP	08H34M42	4,0	NORMAL	1,74
023	DESC FIX/FIX-SUPER DDD15 PROGRESSIVO-INTRA							3,72 CR
024	DESC REFERENTE GARANTIA DE MENOR CUSTO(SP)							93,17 CR
Subtotal								202,68

ICMS: Base de Cálculo:	523,03	Aliquota:	25%	Valor do ICMS:	130,76
PIS: Base de Cálculo:	523,03 e 13,90	Aliquota:	0,65% e 1,65%	Valor do PIS:	3,40 e 0,23
COFINS: Base de Cálculo:	523,03 e 13,90	Aliquota:	3,00% e 7,60%	Valor do COFINS:	15,69 e 1,06

I3742017.024 - 0001[illegible]012 - 0240006

PREFEITURA MUNICIPAL DE JERIQUARA

Rua Jonas Alves Costa, 559
45353315/0001-50 Exercício: 2015

ORDEM DE PAGAMENTO

ORDEM DE PAGAMENTO 00543

DATA: 10/02/2015 VENCTO:25/02/2015 PAGTO: 25/02/2015

Credor..: TELEFONICA BRASIL S.A CNPJ: 02.558.157/0001-62 Cod: 2544
Endereço: RUA MARTINIANO DE CARVALHO
Cidade..: SÃO PAULO CEP: 01321-001

Discriminação..:
REFERENTE PAGAMENTO DE SERVIÇO DE TELECOMUNICAÇÃO.

Valor **536,93**
(quinhentos e trinta e seis reais e noventa e três centavos) * * *

PREFEITURA MUNICIPAL DE JERIQUARA

Rua Jonas Alves Costa, 559
45353315/0001-50

NOTA DE EMPENHO

714

NOTA DE EMPENHO Nº 714	FICHA: 127	DATA: 18/02/2015	REQUISIÇÃO Nº:

LICITAÇÃO: OUTRO NÃO APLICÁVEL	DOCUMENTO:	VENCIMENTO: 27/02/2015

NOME: FOLHA DE PAGAMENTO — CÓDIGO: 86

ENDEREÇO:

DESCRIÇÃO DO MATERIAL E/OU SERVIÇO	VALOR TOTAL
Referente a Folha de Pagamento do mês 02/2015. 05 TRANSFERÊNCIAS E CONVÊNIOS FEDERAIS-VINCULADOS 300 SAÚDE 002 ATENÇÃO BÁSICA	
OR - Ordinario — **SOMA**	**338,00**

CÓDIGO	CLASSIFICAÇÃO DA DESPESA EMPENHADA
02	EXECUTIVO
02 04 10	Fundo Municipal de Saúde
3.1.90.11.45	FÉRIAS - ABONO CONSTITUCIONAL
10.301.0150.2086.0000	Manutenção do PSF

DOTAÇÃO	EMPENHADO ATÉ A DATA	VALOR DESTE EMPENHO	SALDO ATUAL
297.000,00	29.870,11	338,00	266.791,89

VALOR A SER PAGO R$ **338,00**

trezentos e trinta e oito reais * * *

PREFEITURA MUNICIPAL DE JERIQUARA

Rua Jonas Alves Costa, 559
45353315/0001-50

NOTA DE EMPENHO

712

NOTA DE EMPENHO Nº 712	FICHA: 127	DATA: 18/02/2015	REQUISIÇÃO Nº:
LICITAÇÃO: OUTRO NÃO APLICÁVEL		DOCUMENTO:	VENCIMENTO: 27/02/2015

NOME: FOLHA DE PAGAMENTO

ENDEREÇO: CÓDIGO: 86

DESCRIÇÃO DO MATERIAL E/OU SERVIÇO	VALOR TOTAL
Referente a Folha de Pagamento do mês 02/2015. 05 TRANSFERÊNCIAS E CONVÊNIOS FEDERAIS-VINCULADOS 300 SAÚDE 002 ATENÇÃO BÁSICA	
OR - Ordinario	**SOMA** **9.355,53**

CÓDIGO	CLASSIFICAÇÃO DA DESPESA EMPENHADA
02 02 04 10 3.1.90.11.01 10.301.0150.2086.0000	EXECUTIVO Fundo Municipal de Saúde VENCIMENTOS E SALÁRIOS Manutenção do PSF

DOTAÇÃO	EMPENHADO ATÉ A DATA	VALOR DESTE EMPENHO	SALDO ATUAL
297.000,00	20.002,13	9.355,53	267.642,34

VALOR A SER PAGO R$ **9.355,53**

nove mil, trezentos e cinquenta e cinco reais e cinquenta e três centavos * * *

PREFEITURA MUNICIPAL DE JERIQUARA

Rua Jonas Alves Costa, 559
45353315/0001-50

NOTA DE EMPENHO

713

NOTA DE EMPENHO Nº 713	FICHA: 127	DATA: 18/02/2015	REQUISIÇÃO Nº:
LICITAÇÃO: OUTRO NÃO APLICÁVEL		DOCUMENTO:	VENCIMENTO: 27/02/2015

NOME: FOLHA DE PAGAMENTO — CÓDIGO: 86

ENDEREÇO:

DESCRIÇÃO DO MATERIAL E/OU SERVIÇO	VALOR TOTAL
Referente a Folha de Pagamento do mês 02/2015. 05 TRANSFERÊNCIAS E CONVÊNIOS FEDERAIS-VINCULADOS 300 SAÚDE 002 ATENÇÃO BÁSICA	
OR - Ordinario — **SOMA**	**512,45**

CÓDIGO	CLASSIFICAÇÃO DA DESPESA EMPENHADA
02 02 04 10 3.1.90.11.37 10.301.0150.2086.0000	EXECUTIVO Fundo Municipal de Saúde GRATIFICAÇÃO POR TEMPO DE SERVIÇO Manutenção do PSF

DOTAÇÃO	EMPENHADO ATÉ A DATA	VALOR DESTE EMPENHO	SALDO ATUAL
297.000,00	29.357,66	512,45	267.129,89

VALOR A SER PAGO R$ **512,45**

quinhentos e doze reais e quarenta e cinco centavos **********

EMPENHO AUTORIZADO EM 18/02/2015

A DESPESA REFERENTE A ESTE EMPENHO, FOI DEVIDAMENTE PROCESSADA, ENCONTRANDO-SE EM ORDEM PARA PAGAMENTO.

DATA

CONTABILIZADO

DATA — Gustavo Henrique Costa, CONTADOR

ORDEM DE PAGAMENTO. PAGUE-SE:

DATA — Sebastião Henrique Dal Pccolo, ORDENADOR DA DESPESA

DESPESA PAGA EM 27/02/15

BANCO	CONTA	CHEQUE	VALOR
001	50[illegible]-1	Folha	

Letícia de Paula Almeida
TESOUREIRO

RECIBO

RECEBI(EMOS) O VALOR CONSTANTE DESTE EMPENHO.

NOME:
CNPJ/CPF:

Resumo Contábil

Unidade: 002046 - Manutenção do PSF

Total a Empenhar

Total de Vencimentos	**12.401,64**		
Salário Família	10.205,98		
Outras Deduções	52,40		
Horas Extras (319016)	0,00		
Bolsa de Estudo (339018)	0,00		
Despesa/Receita.Extra (PASEP,...)	0,00		
Sal. Maternidade	0,00		
Beneficios Assistenciais	0,00		
Total Bruto	0,00		
Total de Descontos	10.258,38		
Total Líquido	3.295,94		
FGTS a Recolher	6.962,44	Valor Ref. a 13º Salário	0,00
	0,00 →	Valores Sem 13º Salário	0,00

Patronal

Vínculo	Bruto	Deduções			Líquido
	Patronal Bruto	Salário Família	Salário Maternidade	Outras Deduções	Patronal Líquido
31 Servidor regido pelo Regime Jurídico Único (Federa	2.143,26	52,40	0,00	0,00	2.090,86
Total	2.143,26	52,40	0,00	0,00	2.090,86

Funcionários

Situação	Quantidade
01 - Normal	7
Total	7
Quantidade de trabalhadores processados	7

Proventos

Evento	Descrição	Qtde.	Refer.	Valor	Classificação contábil
001	SALARIO BASE	7	210,00	9.040,33	2
021	INSALUBRIDADE 20%	2	21,00	315,20	2
050	ADICIONAL TEMPO SERVICO	1	4,00	512,45	2
904	SALARIO FAMILIA	2	2,00	52,40	2
908	1/3 FERIAS	1	30,00	338,00	2

Descontos

Evento	Descrição	Qtde.	Refer.	Valor	Classificação contábil
114	CONVENIO EMPREST CEF	4	0,00	866,10	Receita Extra Despesa Extra
115	CONVÊNIO BANCO DO BRASIL	3	0,00	1.404,26	Receita Extra Despesa Extra
919	PREVIDENCIA	7	60,00	929,10	Receita Extra Despesa Extra
920	IRRF SALARIO	1	15,00	96,48	Receita Extra Despesa Extra

Contribuição Previdenciária do Segurado por Vínculo

Vínculo	Valor
31 - Servidor regido pelo Regime Jurídico Único (Federal,Estadual e Municipal) e militar	929,10
Total	929,10

Base de I.R.R.F.	**10.205,98**
Base de F.G.T.S.	**0,00**

Base de Previdência Total	**10.205,98**
Base de Previdência por Vínculo	Valor
31 - Servidor regido pelo Regime Jurídico Único (	10.205,98

Unidade: 002046 - Manutenção do PSF

Data Pagamento: 19/02/2015 - Folha Mensal

Matrícula	Nome do Trabalhador	Admissão	Cargo
7759-1	APARECIDA SANDRA DE OLIVEIRA CUNHA	17/09/2010	1053 - AGENTE COMUNITARIOS DE SAUDE

P	001	SALARIO BASE	30.00D	1.014,00	D	114	CONVENIO EMPREST CEF	1.00	266,54
P	904	SALARIO FAMILIA	1.00	26,20	D	919	PREVIDENCIA	8.00	81,12

Base FGTS	Valor FGTS	Base Prev.	Base IRRF	Proventos	Descontos	Líquido
0,00	0,00	1.014,00	1.014,00	1.040,20	347,66	692,54

Matrícula	Nome do Trabalhador	Admissão	Cargo
7758-1	CLAUDIA APARECIDA DE SOUZA	17/09/2010	1058 - ENFERMEIRO PADRAO

P	001	SALARIO BASE	30.00D	2.562,25	D	115	CONVÊNIO BANCO DO BRASIL	1.00	705,79
P	021	INSALUBRIDADE 20%	1.00	157,60	D	919	PREVIDENCIA	11.00	355,55
P	050	ADICIONAL TEMPO SERVICO	4.00	512,45	D	920	IRRF SALARIO	15.00	96,48

Base FGTS	Valor FGTS	Base Prev.	Base IRRF	Proventos	Descontos	Líquido
0,00	0,00	3.232,30	3.232,30	3.232,30	1.157,82	2.074,48

Matrícula	Nome do Trabalhador	Admissão	Cargo
7762-1	ELISANGELA APARECIDA FREITAS	17/09/2010	1053 - AGENTE COMUNITARIOS DE SAUDE

P	001	SALARIO BASE	30.00D	1.014,00	D	114	CONVENIO EMPREST CEF	1.00	166,23
P	908	1/3 FERIAS	30 D	338,00	D	919	PREVIDENCIA	8.00	108,16

Base FGTS	Valor FGTS	Base Prev.	Base IRRF	Proventos	Descontos	Líquido
0,00	0,00	1.352,00	1.352,00	1.352,00	274,39	1.077,61

Matrícula	Nome do Trabalhador	Admissão	Cargo
7817-1	ISABEL MARIA BATISTA	18/07/2011	1070 - TECNICO EM ENFERMAGEM (PSF)

P	001	SALARIO BASE	30.00D	1.408,08	D	115	CONVÊNIO BANCO DO BRASIL	1.00	421,95
P	021	INSALUBRIDADE 20%	20.00	157,60	D	919	PREVIDENCIA	9.00	140,91

Base FGTS	Valor FGTS	Base Prev.	Base IRRF	Proventos	Descontos	Líquido
0,00	0,00	1.565,68	1.565,68	1.565,68	562,86	1.002,82

Matrícula	Nome do Trabalhador	Admissão	Cargo
7760-1	KEILA AUGUSTA NOGUEIRA	17/09/2010	1053 - AGENTE COMUNITARIOS DE SAUDE

P	001	SALARIO BASE	30.00D	1.014,00	D	114	CONVENIO EMPREST CEF	1.00	267,16
P	904	SALARIO FAMILIA	1.00	26,20	D	919	PREVIDENCIA	8.00	81,12

Base FGTS	Valor FGTS	Base Prev.	Base IRRF	Proventos	Descontos	Líquido
0,00	0,00	1.014,00	1.014,00	1.040,20	348,28	691,92

Matrícula	Nome do Trabalhador	Admissão	Cargo
7761-1	PATRICIA APARECIDA VIEIRA SILVA	17/09/2010	1053 - AGENTE COMUNITARIOS DE SAUDE

P	001	SALARIO BASE	30.00D	1.014,00	D	115	CONVÊNIO BANCO DO BRASIL	1.00	276,52
					D	919	PREVIDENCIA	8.00	81,12

Base FGTS	Valor FGTS	Base Prev.	Base IRRF	Proventos	Descontos	Líquido
0,00	0,00	1.014,00	1.014,00	1.014,00	357,64	656,36

Matrícula	Nome do Trabalhador	Admissão	Cargo
7897-1	THALYTA VERONICA DA SILVA	01/11/2013	1053 - AGENTE COMUNITARIOS DE SAUDE

P	001	SALARIO BASE	30.00D	1.014,00	D	114	CONVENIO EMPREST CEF	1.00	166,17
					D	919	PREVIDENCIA	8.00	81,12

Base FGTS	Valor FGTS	Base Prev.	Base IRRF	Proventos	Descontos	Líquido
0,00	0,00	1.014,00	1.014,00	1.014,00	247,29	766,71

Data Pagamento: 19/02/2015 - Folha Mensal

Unidade: 002046 - Manutenção do PSF

Total Unidade: 7

Base FGTS	Valor FGTS	Base Prev.	Base IRRF	Proventos	Descontos	Líquido
0,00	0,00	10.205,98	10.205,98	10.258,38	3.295,94	6.962,44

PREFEITURA MUNICIPAL DE JERIQUARA

Rua Jonas Alves Costa, 559
45353315/0001-50 Exercício: 2015

ORDEM DE PAGAMENTO

ORDEM DE PAGAMENTO 00604

DATA: 18/02/2015 VENCTO:27/02/2015 PAGTO: 27/02/2015

Credor..: FOLHA DE PAGAMENTO CNPJ: Cod: 86

Endereço:

Cidade..: CEP:

Discriminação..:

Referente a Folha de Pagamento do mês 02/2015.

Valor **10.205,98**

(dez mil, duzentos e cinco reais e noventa e oito centavos) * * *

PREFEITURA MUNICIPAL DE JERIQUARA

Rua Jonas Alves Costa, 559
45353315/0001-50

NOTA DE EMPENHO

710

NOTA DE EMPENHO Nº 710	FICHA: 106	DATA: 18/02/2015	REQUISIÇÃO Nº:
LICITAÇÃO: OUTRO NÃO APLICÁVEL		DOCUMENTO:	VENCIMENTO: 27/02/2015

NOME: FOLHA DE PAGAMENTO — CÓDIGO: 86

ENDEREÇO:

DESCRIÇÃO DO MATERIAL E/OU SERVIÇO	VALOR TOTAL
Referente a Folha de Pagamento do mês 02/2015. 05 TRANSFERÊNCIAS E CONVÊNIOS FEDERAIS-VINCULADOS 300 SAÚDE 002 ATENÇÃO BÁSICA	
OR - Ordinario	**SOMA** **12.382,71**

CÓDIGO	CLASSIFICAÇÃO DA DESPESA EMPENHADA
02 02 04 10 3.1.90.11.01 10.301.0150.2082.0000	EXECUTIVO Fundo Municipal de Saúde VENCIMENTOS E SALÁRIOS Manutenção Atenção Básica-PAB FIXO

DOTAÇÃO	EMPENHADO ATÉ A DATA	VALOR DESTE EMPENHO	SALDO ATUAL
96.000,00	19.384,61	12.382,71	64.232,68

VALOR A SER PAGO R$ **12.382,71**

doze mil, trezentos e oitenta e dois reais e setenta e um centavos ********** **********

EMPENHO AUTORIZADO EM 18/02/2015

A DESPESA REFERENTE A ESTE EMPENHO, FOI DEVIDAMENTE PROCESSADA, ENCONTRANDO-SE EM ORDEM PARA PAGAMENTO.

DATA

CONTABILIZADO

DATA

Gustavo Henrique Costa
CONTADOR

ORDEM DE PAGAMENTO. PAGUE-SE:

DATA

Sebastião Henrique Dal Pccolo
ORDENADOR DA DESPESA

DESPESA PAGA EM 27/02/15

BANCO	CONTA	CHEQUE	VALOR
001	5088-1	Folha	

Letícia de Paula Almeida
TESOUREIRO

RECIBO

RECEBI(EMOS) O VALOR CONSTANTE DESTE EMPENHO.

NOME:
CNPJ/CPF:

PREFEITURA MUNICIPAL DE JERIQUARA

Rua Jonas Alves Costa, 559
45353315/0001-50

NOTA DE EMPENHO

711

NOTA DE EMPENHO Nº 711	FICHA: 106	DATA: 18/02/2015	REQUISIÇÃO Nº:
LICITAÇÃO: OUTRO NÃO APLICÁVEL		DOCUMENTO:	VENCIMENTO: 27/02/2015

NOME: FOLHA DE PAGAMENTO — CÓDIGO: 86

ENDEREÇO:

DESCRIÇÃO DO MATERIAL E/OU SERVIÇO	VALOR TOTAL
Referente a Folha de Pagamento do mês 02/2015. 05 TRANSFERÊNCIAS E CONVÊNIOS FEDERAIS-VINCULADOS 300 SAÚDE 002 ATENÇÃO BÁSICA	
SOMA	**588,25**

OR - Ordinario

CÓDIGO	CLASSIFICAÇÃO DA DESPESA EMPENHADA
02 02 04 10 3.1.90.11.37 10.301.0150.2082.0000	EXECUTIVO Fundo Municipal de Saúde GRATIFICAÇÃO POR TEMPO DE SERVIÇO Manutenção Atenção Básica-PAB FIXO

DOTAÇÃO	EMPENHADO ATÉ A DATA	VALOR DESTE EMPENHO	SALDO ATUAL
96.000,00	31.767,32	588,25	63.644,43

VALOR A SER PAGO R$ **588,25**

quinhentos e oitenta e oito reais e vinte e cinco centavos **********

EMPENHO AUTORIZADO EM 18/02/2015

A DESPESA REFERENTE A ESTE EMPENHO, FOI DEVIDAMENTE PROCESSADA, ENCONTRANDO-SE EM ORDEM PARA PAGAMENTO.

DATA

CONTABILIZADO

DATA

Gustavo Henrique Costa
CONTADOR

ORDEM DE PAGAMENTO. PAGUE-SE:

DATA

Sebastião Henrique Dal Pccolo
ORDENADOR DA DESPESA

DESPESA PAGA EM 27/02/15

BANCO	CONTA	CHEQUE	VALOR
001	5088-1	Folha	

Letícia de Paula Almeida
TESOUREIRO

RECIBO

RECEBI(EMOS) O VALOR CONSTANTE DESTE EMPENHO.

NOME:
CNPJ/CPF:

Resumo Contábil

25/02/2015 14:17:48

Unidade: 002042 - Manutenção Atenção Básica - PAB FIXO 123

Total a Empenhar	**15.721,05**		
Total de Vencimentos	12.970,96		
Salário Família	26,20		
Outras Deduções	0,00		
Horas Extras (319016)	0,00		
Bolsa de Estudo (339018)	0,00		
Despesa/Receita.Extra (PASEP,...)	0,00		
Sal. Maternidade	0,00		
Beneficios Assistenciais	0,00		
Total Bruto	12.997,16		
Total de Descontos	3.476,03		
Total Líquido	9.521,13	Valor Ref. a 13º Salário	0,00
FGTS a Recolher	0,00 →	Valores Sem 13º Salário	0,00

Patronal

	Bruto	Deduções			Líquido
Vínculo	Patronal Bruto	Salário Família	Salário Maternidade	Outras Deduções	Patronal Líquido
31 Servidor regido pelo Regime Jurídico Único (Federa	2.723,89	26,20	0,00	0,00	2.697,69
Total	2.723,89	26,20	0,00	0,00	2.697,69

Funcionários

Situação	Quantidade
01 - Normal	7
Total	7
Quantidade de trabalhadores processados	7

Proventos

Evento	Descrição	Qtde.	Refer.	Valor	Classificação contábil
001	SALARIO BASE	7	210,00	11.594,71	2
021	INSALUBRIDADE 20%	5	24,00	788,00	2
050	ADICIONAL TEMPO SERVICO	6	7,00	588,25	2
904	SALARIO FAMILIA	1	1,00	26,20	2

Descontos

Evento	Descrição	Qtde.	Refer.	Valor	Classificação contábil
114	CONVENIO EMPREST CEF	3	0,00	1.230,88	Receita Extra Despesa Extra
115	CONVÊNIO BANCO DO BRASIL	3	0,00	958,66	Receita Extra Despesa Extra
919	PREVIDENCIA	7	64,00	1.216,02	Receita Extra Despesa Extra
920	IRRF SALARIO	2	15,00	70,47	Receita Extra Despesa Extra

Contribuição Previdenciária do Segurado por Vínculo

Vínculo	Valor
31 - Servidor regido pelo Regime Jurídico Único (Federal,Estadual e Municipal) e militar	1.216,02
Total	1.216,02

Base de I.R.R.F.	**12.970,96**
Base de F.G.T.S.	**0,00**

Base de Previdência Total	**12.970,96**
Base de Previdência por Vínculo	Valor
31 - Servidor regido pelo Regime Jurídico Único (	12.970,96

Data Pagamento: 19/02/2015 - Folha Mensal

Unidade: 002042 - Manutenção Atenção Básica - PAB FIXO

Matrícula	Nome do Trabalhador	Admissão	Cargo
7000-1	ADRIANA RAQUEL COIMBRA	04/01/2008	1009 - AUXILIAR DE ENFERMAGEM

P	001	SALARIO BASE	30.00D	1.581,21	D	114	CONVENIO EMPREST CEF	1.00	511,39
P	021	INSALUBRIDADE 20%	1.00	157,60	D	919	PREVIDENCIA	9.00	163,60
P	050	ADICIONAL TEMPO SERVICO	1.00	79,06					

Base FGTS	Valor FGTS	Base Prev.	Base IRRF	Proventos	Descontos	Líquido
0,00	0,00	1.817,87	1.817,87	1.817,87	674,99	1.142,88

Matrícula	Nome do Trabalhador	Admissão	Cargo
7923-1	AMANDA OLIVEIRA SENE	05/09/2014	4191 - CIRURGIÃO DENTISTA (ESF)

P	001	SALARIO BASE	30.00D	1.664,67	D	919	PREVIDENCIA	9.00	149,82

Base FGTS	Valor FGTS	Base Prev.	Base IRRF	Proventos	Descontos	Líquido
0,00	0,00	1.664,67	1.664,67	1.664,67	149,82	1.514,85

Matrícula	Nome do Trabalhador	Admissão	Cargo
7250-1	DILMA MARIA PEREIRA	18/04/2008	1002 - ATENDENTE

P	001	SALARIO BASE	30.00D	789,04	D	114	CONVENIO EMPREST CEF	1.00	216,67
P	050	ADICIONAL TEMPO SERVICO	1.00	39,45	D	115	CONVÊNIO BANCO DO BRASIL	1.00	41,76
P	904	SALARIO FAMILIA	1.00	26,20	D	919	PREVIDENCIA	8.00	66,27

Base FGTS	Valor FGTS	Base Prev.	Base IRRF	Proventos	Descontos	Líquido
0,00	0,00	828,49	828,49	854,69	324,70	529,99

Matrícula	Nome do Trabalhador	Admissão	Cargo
6010-1	JULIANA SARRETA LUCINDO	05/06/2006	1058 - ENFERMEIRO PADRAO

P	001	SALARIO BASE	30.00D	2.562,25	D	115	CONVÊNIO BANCO DO BRASIL	1.00	409,44
P	021	INSALUBRIDADE 20%	1.00	157,60	D	919	PREVIDENCIA	11.00	313,27
P	050	ADICIONAL TEMPO SERVICO	1.00	128,11	D	920	IRRF SALARIO	7.50	56,02

Base FGTS	Valor FGTS	Base Prev.	Base IRRF	Proventos	Descontos	Líquido
0,00	0,00	2.847,96	2.847,96	2.847,96	778,73	2.069,23

Matrícula	Nome do Trabalhador	Admissão	Cargo
6880-1	LANCARDINA DE LOURDES SILVA	03/12/2007	1062 - TECNICO EM ENFERMAGEM

P	001	SALARIO BASE	30.00D	1.581,21	D	115	CONVÊNIO BANCO DO BRASIL	1.00	507,46
P	021	INSALUBRIDADE 20%	1.00	157,60	D	919	PREVIDENCIA	9.00	163,60
P	050	ADICIONAL TEMPO SERVICO	1.00	79,06					

Base FGTS	Valor FGTS	Base Prev.	Base IRRF	Proventos	Descontos	Líquido
0,00	0,00	1.817,87	1.817,87	1.817,87	671,06	1.146,81

Matrícula	Nome do Trabalhador	Admissão	Cargo
6990-1	LUCIANA PEREIRA DA SILVA	04/01/2008	1062 - TECNICO EM ENFERMAGEM

P	001	SALARIO BASE	30.00D	1.581,21	D	114	CONVENIO EMPREST CEF	1.00	502,82
P	021	INSALUBRIDADE 20%	1.00	157,60	D	919	PREVIDENCIA	9.00	163,60
P	050	ADICIONAL TEMPO SERVICO	1.00	79,06					

Base FGTS	Valor FGTS	Base Prev.	Base IRRF	Proventos	Descontos	Líquido
0,00	0,00	1.817,87	1.817,87	1.817,87	666,42	1.151,45

Matrícula	Nome do Trabalhador	Admissão	Cargo
3070-1	MADALENA OLIVEIRA SARRETA	01/03/2000	1024 - FISIOTERAPEUTA

P	001	SALARIO BASE	30.00D	1.835,12	D	919	PREVIDENCIA	9.00	195,86
P	021	INSALUBRIDADE 20%	20.00	157,60	D	920	IRRF SALARIO	7.50	14,45
P	050	ADICIONAL TEMPO SERVICO	2.00	183,51					

Base FGTS	Valor FGTS	Base Prev.	Base IRRF	Proventos	Descontos	Líquido
0,00	0,00	2.176,23	2.176,23	2.176,23	210,31	1.965,92

Data Pagamento: 19/02/2015 - Folha Mensal

Unidade: 002042 - Manutenção Atenção Básica - PAB FIXO

Total Unidade: 7

Base FGTS	Valor FGTS	Base Prev.	Base IRRF	Proventos	Descontos	Líquido
0,00	0,00	12.970,96	12.970,96	12.997,16	3.476,03	9.521,13

PREFEITURA MUNICIPAL DE JERIQUARA

Rua Jonas Alves Costa, 559
45353315/0001-50 Exercício: 2015

ORDEM DE PAGAMENTO

ORDEM DE PAGAMENTO 00603

DATA: 18/02/2015 VENCTO:27/02/2015 PAGTO: 27/02/2015

Credor..: FOLHA DE PAGAMENTO CNPJ: Cod: 86

Endereço:

Cidade..: CEP:

Discriminação..:

Referente a Folha de Pagamento do mês 02/2015.

Valor **12.970,96**

(doze mil, novecentos e setenta reais e noventa e seis centavos) * * *

PREFEITURA MUNICIPAL DE JERIQUARA

Rua Jonas Alves Costa, 559
45353315/0001-50

NOTA DE EMPENHO

709

NOTA DE EMPENHO Nº 709	FICHA: 120	DATA: 18/02/2015	REQUISIÇÃO Nº:
LICITAÇÃO: OUTRO NÃO APLICÁVEL		DOCUMENTO:	VENCIMENTO: 27/02/2015

NOME: FOLHA DE PAGAMENTO — CÓDIGO: 86

ENDEREÇO:

DESCRIÇÃO DO MATERIAL E/OU SERVIÇO	VALOR TOTAL
Referente a Folha de Pagamento do mês 02/2015. 01 TESOURO 310 SAÚDE-GERAL 000 SAÚDE-GERAL	
OR - Ordinario	**SOMA** **6.163,20**

CÓDIGO	CLASSIFICAÇÃO DA DESPESA EMPENHADA
02 02 04 10 3.1.90.16.99 10.301.0150.2085.0000	EXECUTIVO Fundo Municipal de Saúde OUTRAS DESPESAS VARIÁVEIS - PESSOAL CIVIL Administração da Saúde Pública

DOTAÇÃO	EMPENHADO ATÉ A DATA	VALOR DESTE EMPENHO	SALDO ATUAL
95.000,00	4.784,99	6.163,20	84.051,81

VALOR A SER PAGO R$ **6.163,20**

seis mil, cento e sessenta e três reais e vinte centavos **********

EMPENHO AUTORIZADO EM 18/02/2015

A DESPESA REFERENTE A ESTE EMPENHO, FOI DEVIDAMENTE PROCESSADA, ENCONTRANDO-SE EM ORDEM PARA PAGAMENTO.

DATA

CONTABILIZADO

DATA

Gustavo Henrique Costa
CONTADOR

ORDEM DE PAGAMENTO. PAGUE-SE:

DATA

Sebastião Henrique Dal Pccolo
ORDENADOR DA DESPESA

DESPESA PAGA EM 27/02/15

BANCO	CONTA	CHEQUE	VALOR
001	106121-6	Folha	

Letícia de Paula Almeida
TESOUREIRO

RECIBO

RECEBI(EMOS) O VALOR CONSTANTE DESTE EMPENHO.

NOME:
CNPJ/CPF:

Resumo Contábil

Unidade: 002041 - Administração da Saúde Pública

Total a Empenhar	**101.510,11**		
Total de Vencimentos	77.556,24		
Salário Família	209,60		
Outras Deduções	0,00		
Horas Extras (319016)	6.163,20		
Bolsa de Estudo (339018)	0,00		
Despesa/Receita.Extra (PASEP,...)	0,00		
Sal. Maternidade	0,00		
Beneficios Assistenciais	0,00		
Total Bruto	83.929,04		
Total de Descontos	18.915,30		
Total Líquido	65.013,74	Valor Ref. a 13º Salário	0,00
FGTS a Recolher	0,00 →	Valores Sem 13º Salário	0,00

Patronal

	Bruto	Deduções			Líquido
Vínculo	Patronal Bruto	Salário Família	Salário Maternidade	Outras Deduções	Patronal Líquido
31 Servidor regido pelo Regime Jurídico Único (Federa	13.257,74	209,60	0,00	0,00	13.048,14
35 Servidor Público não-efetivo (demissível ad nutum c	4.323,33	0,00	0,00	0,00	4.323,33
Total	17.581,07	209,60	0,00	0,00	17.371,47

Funcionários

Situação	Quantidade
01 - Normal	45
97 - Afastamento sem vencimento/sem remuneração	1
Total	46
Quantidade de trabalhadores processados	46

Proventos

Evento	Descrição	Qtde.	Refer.	Valor	Classificação contábil
001	SALARIO BASE	45	1.350,00	65.389,90	2
002	HS. EXTRAS 50%	12	720,00	6.163,20	2
005	DIFERENCA SALARIO	4	0,00	74,00	2
006	ADICIONAL NOTURNO	2	140,00	1.103,20	2
021	INSALUBRIDADE 20%	24	271,00	3.782,40	2
050	ADICIONAL TEMPO SERVICO	35	76,00	4.850,67	2
051	SEXTA PARTE	6	6,00	1.356,12	2
084	GRATIFICAÇÃO CONTROLE INTERNO	1	50,00	394,00	2
904	SALARIO FAMILIA	5	8,00	209,60	2
908	1/3 FERIAS	1	30,00	605,95	2

Descontos

Evento	Descrição	Qtde.	Refer.	Valor	Classificação contábil
114	CONVENIO EMPREST CEF	11	0,00	3.462,51	Receita Extra Despesa Extra
115	CONVÊNIO BANCO DO BRASIL	19	0,00	7.044,51	Receita Extra Despesa Extra
919	PREVIDENCIA	41	365,00	6.073,71	Receita Extra Despesa Extra
920	IRRF SALARIO	13	175,00	2.334,57	Receita Extra Despesa Extra

Contribuição Previdenciária do Segurado por Vínculo

Vínculo	Valor
31 - Servidor regido pelo Regime Jurídico Único (Federal,Estadual e Municipal) e militar	5.924,14
35 - Servidor Público não-efetivo (demissível ad nutum ou admitido por legislação especial, não regido pela CLT).	149,57
Total	6.073,71

Base de I.R.R.F.	**83.719,44**
Base de F.G.T.S.	**0,00**

Base de Previdência Total	**83.719,44**
Base de Previdência por Vínculo	Valor
31 - Servidor regido pelo Regime Jurídico Único (	63.132,13
35 - Servidor Público não-efetivo (demissível ad nutum ou	20.587,31

PREFEITURA MUNICIPAL DE JERIQUARA

Rua Jonas Alves Costa, 559
45353315/0001-50 Exercício: 2015

ORDEM DE PAGAMENTO

ORDEM DE PAGAMENTO 00602

DATA: 18/02/2015 VENCTO:27/02/2015 PAGTO: 27/02/2015

Credor..: FOLHA DE PAGAMENTO CNPJ: Cod: 86

Endereço:

Cidade..: CEP:

Discriminação..:

Referente a Folha de Pagamento do mês 02/2015.

Valor **6.163,20**

(seis mil, cento e sessenta e três reais e vinte centavos) * * *

PREFEITURA MUNICIPAL DE JERIQUARA

Rua Jonas Alves Costa, 559
45353315/0001-50

NOTA DE EMPENHO

705

NOTA DE EMPENHO Nº **705**	FICHA: 118	DATA: 18/02/2015	REQUISIÇÃO Nº:

LICITAÇÃO: OUTRO NÃO APLICÁVEL	DOCUMENTO:	VENCIMENTO: 27/02/2015

NOME: FOLHA DE PAGAMENTO — CÓDIGO: 86

ENDEREÇO:

DESCRIÇÃO DO MATERIAL E/OU SERVIÇO	VALOR TOTAL
Referente a Folha de Pagamento do mês 02/2015. 01 TESOURO 310 SAÚDE-GERAL 000 SAÚDE-GERAL	
OR - Ordinario — **SOMA**	**70.743,50**

CÓDIGO	CLASSIFICAÇÃO DA DESPESA EMPENHADA
02	EXECUTIVO
02 04 10	Fundo Municipal de Saúde
3.1.90.11.01	VENCIMENTOS E SALÁRIOS
10.301.0150.2085.0000	Administração da Saúde Pública

DOTAÇÃO	EMPENHADO ATÉ A DATA	VALOR DESTE EMPENHO	SALDO ATUAL
938.000,00	109.901,28	70.743,50	757.355,22

VALOR A SER PAGO R$ **70.743,50**

setenta mil, setecentos e quarenta e três reais e cinquenta centavos * * *

PREFEITURA MUNICIPAL DE JERIQUARA

Rua Jonas Alves Costa, 559
45353315/0001-50

NOTA DE EMPENHO

706

NOTA DE EMPENHO Nº 706	FICHA: 118	DATA: 18/02/2015	REQUISIÇÃO Nº:

LICITAÇÃO: OUTRO NÃO APLICÁVEL	DOCUMENTO:	VENCIMENTO: 27/02/2015

NOME: FOLHA DE PAGAMENTO — CÓDIGO: 86

ENDEREÇO:

DESCRIÇÃO DO MATERIAL E/OU SERVIÇO	VALOR TOTAL
Referente a Folha de Pagamento do mês 02/2015. 01 TESOURO 310 SAÚDE-GERAL 000 SAÚDE-GERAL	
OR - Ordinario	**SOMA** **6.206,79**

CÓDIGO	CLASSIFICAÇÃO DA DESPESA EMPENHADA
02	EXECUTIVO
02 04 10	Fundo Municipal de Saúde
3.1.90.11.37	GRATIFICAÇÃO POR TEMPO DE SERVIÇO
10.301.0150.2085.0000	Administração da Saúde Pública

DOTAÇÃO	EMPENHADO ATÉ A DATA	VALOR DESTE EMPENHO	SALDO ATUAL
938.000,00	180.644,78	6.206,79	751.148,43

VALOR A SER PAGO R$ **6.206,79**

seis mil, duzentos e seis reais e setenta e nove centavos **********

EMPENHO AUTORIZADO EM 18/02/2015

A DESPESA REFERENTE A ESTE EMPENHO, FOI DEVIDAMENTE PROCESSADA, ENCONTRANDO-SE EM ORDEM PARA PAGAMENTO.

DATA

CONTABILIZADO

DATA

Gustavo Henrique Costa
CONTADOR

ORDEM DE PAGAMENTO. PAGUE-SE:

DATA

Sebastião Henrique Dal Pccolo
ORDENADOR DA DESPESA

DESPESA PAGA EM 27/02/15

BANCO	CONTA	CHEQUE	VALOR
001	106121-6	Folha	

Letícia de Paula Almeida
TESOUREIRO

RECIBO

RECEBI(EMOS) O VALOR CONSTANTE DESTE EMPENHO.

NOME:
CNPJ/CPF:

PREFEITURA MUNICIPAL DE JERIQUARA

Rua Jonas Alves Costa, 559
45353315/0001-50

NOTA DE EMPENHO

707

NOTA DE EMPENHO Nº **707**	FICHA: 118	DATA: 18/02/2015	REQUISIÇÃO Nº:

LICITAÇÃO: OUTRO NÃO APLICÁVEL	DOCUMENTO:	VENCIMENTO: 27/02/2015

NOME: FOLHA DE PAGAMENTO — CÓDIGO: 86

ENDEREÇO:

DESCRIÇÃO DO MATERIAL E/OU SERVIÇO	VALOR TOTAL
Referente a Folha de Pagamento do mês 02/2015. 01 TESOURO 310 SAÚDE-GERAL 000 SAÚDE-GERAL	
OR - Ordinario — **SOMA**	**605,95**

CÓDIGO	CLASSIFICAÇÃO DA DESPESA EMPENHADA
02	EXECUTIVO
02 04 10	Fundo Municipal de Saúde
3.1.90.11.45	FÉRIAS - ABONO CONSTITUCIONAL
10.301.0150.2085.0000	Administração da Saúde Pública

DOTAÇÃO	EMPENHADO ATÉ A DATA	VALOR DESTE EMPENHO	SALDO ATUAL
938.000,00	186.851,57	605,95	750.542,48

VALOR A SER PAGO R$ **605,95**

seiscentos e cinco reais e noventa e cinco centavos * * *

Resumo Contábil

Unidade: 002041 - Administração da Saúde Pública

Total a Empenhar	**101.510,11**		
Total de Vencimentos	77.556,24		
Salário Família	209,60		
Outras Deduções	0,00		
Horas Extras (319016)	6.163,20		
Bolsa de Estudo (339018)	0,00		
Despesa/Receita.Extra (PASEP,...)	0,00		
Sal. Maternidade	0,00		
Beneficios Assistenciais	0,00		
Total Bruto	83.929,04		
Total de Descontos	18.915,30		
Total Líquido	65.013,74	Valor Ref. a 13º Salário	0,00
FGTS a Recolher	0,00 →	Valores Sem 13º Salário	0,00

Patronal

Vínculo	Bruto: Patronal Bruto	Deduções: Salário Família	Deduções: Salário Maternidade	Deduções: Outras Deduções	Líquido: Patronal Líquido
31 Servidor regido pelo Regime Jurídico Único (Federa	13.257,74	209,60	0,00	0,00	13.048,14
35 Servidor Público não-efetivo (demissível ad nutum c	4.323,33	0,00	0,00	0,00	4.323,33
Total	17.581,07	209,60	0,00	0,00	17.371,47

Funcionários

Situação	Quantidade
01 - Normal	45
97 - Afastamento sem vencimento/sem remuneração	1
Quantidade de trabalhadores processados	46
	46

Proventos

Evento	Descrição	Qtde.	Refer.	Valor	Classificação contábil
001	SALARIO BASE	45	1.350,00	65.389,90	2
002	HS. EXTRAS 50%	12	720,00	6.163,20	2
005	DIFERENCA SALARIO	4	0,00	74,00	2
006	ADICIONAL NOTURNO	2	140,00	1.103,20	2
021	INSALUBRIDADE 20%	24	271,00	3.782,40	2
050	ADICIONAL TEMPO SERVICO	35	76,00	4.850,67	2
051	SEXTA PARTE	6	6,00	1.356,12	2
084	GRATIFICAÇÃO CONTROLE INTERNO	1	50,00	394,00	2
904	SALARIO FAMILIA	5	8,00	209,60	2
908	1/3 FERIAS	1	30,00	605,95	2

Descontos

Evento	Descrição	Qtde.	Refer.	Valor	Classificação contábil
114	CONVENIO EMPREST CEF	11	0,00	3.462,51	Receita Extra Despesa Extra
115	CONVÊNIO BANCO DO BRASIL	19	0,00	7.044,51	Receita Extra Despesa Extra
919	PREVIDENCIA	41	365,00	6.073,71	Receita Extra Despesa Extra
920	IRRF SALARIO	13	175,00	2.334,57	Receita Extra Despesa Extra

Contribuição Previdenciária do Segurado por Vínculo

Vínculo	Valor
31 - Servidor regido pelo Regime Jurídico Único (Federal,Estadual e Municipal) e militar	5.924,14
35 - Servidor Público não-efetivo (demissível ad nutum ou admitido por legislação especial, não regido pela CLT).	149,57
Total	6.073,71

Base de I.R.R.F.	**83.719,44**
Base de F.G.T.S.	**0,00**

Base de Previdência Total	**83.719,44**
Base de Previdência por Vínculo	Valor
31 - Servidor regido pelo Regime Jurídico Único (	63.132,13
35 - Servidor Público não-efetivo (demissível ad nutum ou	20.587,31

Data Pagamento: 19/02/2015 - Folha Mensal

Unidade: 002041 - Administração da Saúde Pública

Matrícula 410-1 **Nome do Trabalhador** ALTAIR ELIAS DA SILVA **Admissão** 02/01/1992 **Cargo** 1031 - MOTORISTA

P	001	SALARIO BASE	30.00D	1.200,34	D	115	CONVÊNIO BANCO DO BRASIL	1.00	534,76
P	002	HS. EXTRAS 50%	60.00H	540,15	D	919	PREVIDENCIA	11.00	257,20
P	021	INSALUBRIDADE 20%	1.00	157,60	D	920	IRRF SALARIO	7.50	21,99
P	050	ADICIONAL TEMPO SERVICO	4.00	240,06					
P	051	SEXTA PARTE	1.00	200,05					

Base FGTS	Valor FGTS	Base Prev.	Base IRRF	Proventos	Descontos	Líquido
0,00	0,00	2.338,20	2.338,20	2.338,20	813,95	1.524,25

Matrícula 7864-1 **Nome do Trabalhador** AMANDA RODRIGUES **Admissão** 04/07/2012 **Cargo** 1043 - SECRETARIA

P	001	SALARIO BASE	30.00D	1.154,16	D	115	CONVÊNIO BANCO DO BRASIL	1.00	345,65
P	050	ADICIONAL TEMPO SERVICO	2.00	115,41	D	919	PREVIDENCIA	8.00	101,56

Base FGTS	Valor FGTS	Base Prev.	Base IRRF	Proventos	Descontos	Líquido
0,00	0,00	1.269,57	1.269,57	1.269,57	447,21	822,36

Matrícula 7919-1 **Nome do Trabalhador** ANTONIO MIRANDA NETO **Admissão** 05/08/2014 **Cargo** 1026 - GUARDA-NOTURNO

P	001	SALARIO BASE	30.00D	766,06	D	919	PREVIDENCIA	8.00	107,17
P	005	DIFERENCA SALARIO	1.00	22,00					
P	006	ADICIONAL NOTURNO	70.00	551,60					

Base FGTS	Valor FGTS	Base Prev.	Base IRRF	Proventos	Descontos	Líquido
0,00	0,00	1.339,66	1.339,66	1.339,66	107,17	1.232,49

Matrícula 7889-1 **Nome do Trabalhador** ANTONIO SERGIO CARDOSO TELLES **Admissão** 01/07/2013 **Cargo** 2008 - CHEFE CLINICO PEDIATRIA

P	001	SALARIO BASE	30.00D	3.703,35	D	920	IRRF SALARIO	22.50	230,29

Base FGTS	Valor FGTS	Base Prev.	Base IRRF	Proventos	Descontos	Líquido
0,00	0,00	3.703,35	3.703,35	3.703,35	230,29	3.473,06

Matrícula 6100-1 **Nome do Trabalhador** CLEBER FERNANDES **Admissão** 12/06/2006 **Cargo** 1031 - MOTORISTA

P	001	SALARIO BASE	30.00D	854,08	D	919	PREVIDENCIA	9.00	129,48
P	002	HS. EXTRAS 50%	60.00H	384,33					
P	021	INSALUBRIDADE 20%	1.00	157,60					
P	050	ADICIONAL TEMPO SERVICO	1.00	42,70					

Base FGTS	Valor FGTS	Base Prev.	Base IRRF	Proventos	Descontos	Líquido
0,00	0,00	1.438,71	1.438,71	1.438,71	129,48	1.309,23

Matrícula 6910-1 **Nome do Trabalhador** EDMAR ELIAS **Admissão** 04/01/2008 **Cargo** 1031 - MOTORISTA

P	001	SALARIO BASE	30.00D	854,08	D	114	CONVENIO EMPREST CEF	1.00	285,21
P	002	HS. EXTRAS 50%	60.00H	384,33	D	919	PREVIDENCIA	9.00	129,48
P	021	INSALUBRIDADE 20%	20.00	157,60					
P	050	ADICIONAL TEMPO SERVICO	1.00	42,70					

Base FGTS	Valor FGTS	Base Prev.	Base IRRF	Proventos	Descontos	Líquido
0,00	0,00	1.438,71	1.438,71	1.438,71	414,69	1.024,02

Matrícula 300-1 **Nome do Trabalhador** EDNA ALVES CINTRA BORGES **Admissão** 01/06/1988 **Cargo** 1008 - AUXILIAR SERVICOS GERAIS

P	001	SALARIO BASE	30.00D	911,79	D	115	CONVÊNIO BANCO DO BRASIL	1.00	192,50
P	050	ADICIONAL TEMPO SERVICO	5.00	227,94	D	919	PREVIDENCIA	8.00	103,33
P	051	SEXTA PARTE	1.00	151,96					

Data Pagamento: 19/02/2015 - Folha Mensal

Unidade: 002041 - Administração da Saúde Pública

Base FGTS	Valor FGTS	Base Prev.	Base IRRF	Proventos	Descontos	Líquido
0,00	0,00	1.291,69	1.291,69	1.291,69	295,83	995,86

Matrícula	Nome do Trabalhador	Admissão	Cargo
90-1	ELIO PINTO DE CARVALHO	01/03/1979	1031 - MOTORISTA

P	001	SALARIO BASE	30.00D	1.350,37	D	919	PREVIDENCIA	11.00 309,46
P	002	HS. EXTRAS 50%	60.00H	607,66	D	920	IRRF SALARIO	7.50 53,71
P	021	INSALUBRIDADE 20%	20.00	157,60				
P	050	ADICIONAL TEMPO SERVICO	7.00	472,62				
P	051	SEXTA PARTE	1.00	225,06				

Base FGTS	Valor FGTS	Base Prev.	Base IRRF	Proventos	Descontos	Líquido
0,00	0,00	2.813,31	2.813,31	2.813,31	363,17	2.450,14

Matrícula	Nome do Trabalhador	Admissão	Cargo
3230-1	ESMAIRDE DE FATIMA CASTRO	01/03/2000	1008 - AUXILIAR SERVICOS GERAIS

P	001	SALARIO BASE	30.00D	812,71	D	114	CONVENIO EMPREST CEF	1.00 211,69
P	021	INSALUBRIDADE 20%	20.00	157,60	D	115	CONVÊNIO BANCO DO BRASIL	1.00 58,45
P	050	ADICIONAL TEMPO SERVICO	2.00	81,27	D	919	PREVIDENCIA	8.00 84,12
P	904	SALARIO FAMILIA	1.00	26,20				

Base FGTS	Valor FGTS	Base Prev.	Base IRRF	Proventos	Descontos	Líquido
0,00	0,00	1.051,58	1.051,58	1.077,78	354,26	723,52

Matrícula	Nome do Trabalhador	Admissão	Cargo
6550-1	GEUSA JOAQUINA CARDOSO BARBOSA	01/03/2007	1005 - ATENDENTE SOCIAL

P	001	SALARIO BASE	30.00D	789,04	D	919	PREVIDENCIA	8.00 66,27
P	050	ADICIONAL TEMPO SERVICO	1.00	39,45				

Base FGTS	Valor FGTS	Base Prev.	Base IRRF	Proventos	Descontos	Líquido
0,00	0,00	828,49	828,49	828,49	66,27	762,22

Matrícula	Nome do Trabalhador	Admissão	Cargo
5700-1	IVANA RODRIGUES DE OLIVEIRA DE SOUZA	07/06/2005	1008 - AUXILIAR SERVICOS GERAIS

P	001	SALARIO BASE	30.00D	812,71	D	115	CONVÊNIO BANCO DO BRASIL	1.00 194,17
P	021	INSALUBRIDADE 20%	20.00	157,60	D	919	PREVIDENCIA	8.00 87,37
P	050	ADICIONAL TEMPO SERVICO	3.00	121,90				

Base FGTS	Valor FGTS	Base Prev.	Base IRRF	Proventos	Descontos	Líquido
0,00	0,00	1.092,21	1.092,21	1.092,21	281,54	810,67

Matrícula	Nome do Trabalhador	Admissão	Cargo
6560-1	IVANILDE APARECIDA DE OLIVEIRA VAL	01/03/2007	1012 - AUXILIAR SERVICOS SAUDE

P	001	SALARIO BASE	30.00D	911,79	D	115	CONVÊNIO BANCO DO BRASIL	1.00 260,53
P	050	ADICIONAL TEMPO SERVICO	1.00	45,58	D	919	PREVIDENCIA	8.00 76,58

Base FGTS	Valor FGTS	Base Prev.	Base IRRF	Proventos	Descontos	Líquido
0,00	0,00	957,37	957,37	957,37	337,11	620,26

Matrícula	Nome do Trabalhador	Admissão	Cargo
3760-1	JAIME APARECIDO DE ALMEIDA	21/01/2002	1017 - ENCARREGADO SETOR SAUDE

P	001	SALARIO BASE	30.00D	1.927,46	D	114	CONVENIO EMPREST CEF	1.00 709,40
P	002	HS. EXTRAS 50%	60.00H	1.156,47	D	919	PREVIDENCIA	11.00 414,37
P	050	ADICIONAL TEMPO SERVICO	3.00	289,11	D	920	IRRF SALARIO	15.00 167,87
P	084	GRATIFICAÇÃO CONTROLE INTERNO	50.00	394,00				

Base FGTS	Valor FGTS	Base Prev.	Base IRRF	Proventos	Descontos	Líquido
0,00	0,00	3.767,04	3.767,04	3.767,04	1.291,64	2.475,40

Unidade: 002041 - Administração da Saúde Pública

Data Pagamento: 19/02/2015 - Folha Mensal

Matrícula	Nome do Trabalhador	Admissão	Cargo
2990-1	JOSE FRANCISCO DOS SANTOS	01/03/2000	1031 - MOTORISTA

P	001	SALARIO BASE	30.00D	992,58	D	114	CONVENIO EMPREST CEF	1.00	308,19
P	002	HS. EXTRAS 50%	60.00H	446,66	D	919	PREVIDENCIA	9.00	152,64
P	021	INSALUBRIDADE 20%	20.00	157,60					
P	050	ADICIONAL TEMPO SERVICO	2.00	99,25					

Base FGTS	Valor FGTS	Base Prev.	Base IRRF	Proventos	Descontos	Líquido
0,00	0,00	1.696,09	1.696,09	1.696,09	460,83	1.235,26

Matrícula	Nome do Trabalhador	Admissão	Cargo
7903-1	LIDIANE DA SILVA AZEVEDO	10/02/2014	1002 - ATENDENTE

P	001	SALARIO BASE	30.00D	766,06	D	114	CONVENIO EMPREST CEF	1.00	213,48
P	005	DIFERENCA SALARIO	1.00	22,00	D	919	PREVIDENCIA	8.00	63,04
P	904	SALARIO FAMILIA	2.00	52,40					

Base FGTS	Valor FGTS	Base Prev.	Base IRRF	Proventos	Descontos	Líquido
0,00	0,00	788,06	788,06	840,46	276,52	563,94

Matrícula	Nome do Trabalhador	Admissão	Cargo
6670-1	LUCIANA MARIA DIAS	02/04/2007	1059 - ESCRITURÁRIO

P	001	SALARIO BASE	30.00D	789,04	D	115	CONVÊNIO BANCO DO BRASIL	1.00	192,20
P	050	ADICIONAL TEMPO SERVICO	1.00	39,45	D	919	PREVIDENCIA	8.00	66,27
P	904	SALARIO FAMILIA	2.00	52,40					

Base FGTS	Valor FGTS	Base Prev.	Base IRRF	Proventos	Descontos	Líquido
0,00	0,00	828,49	828,49	880,89	258,47	622,42

Matrícula	Nome do Trabalhador	Admissão	Cargo
6580-1	LUCIMAR ELIAS ZAMBATE ALVES	01/03/2007	1011 - AUXILIAR ADMINISTRATIVO

P	001	SALARIO BASE	30.00D	789,04	D	115	CONVÊNIO BANCO DO BRASIL	1.00	257,45
P	050	ADICIONAL TEMPO SERVICO	1.00	39,45	D	919	PREVIDENCIA	8.00	66,27

Base FGTS	Valor FGTS	Base Prev.	Base IRRF	Proventos	Descontos	Líquido
0,00	0,00	828,49	828,49	828,49	323,72	504,77

Matrícula	Nome do Trabalhador	Admissão	Cargo
840-1	LUIZ CARLOS VALERIO	06/04/1993	1031 - MOTORISTA

P	001	SALARIO BASE	30.00D	1.200,34	D	114	CONVENIO EMPREST CEF	1.00	342,20
P	002	HS. EXTRAS 50%	60.00H	540,15	D	919	PREVIDENCIA	11.00	257,20
P	021	INSALUBRIDADE 20%	1.00	157,60	D	920	IRRF SALARIO	7.50	21,99
P	050	ADICIONAL TEMPO SERVICO	4.00	240,06					
P	051	SEXTA PARTE	1.00	200,05					

Base FGTS	Valor FGTS	Base Prev.	Base IRRF	Proventos	Descontos	Líquido
0,00	0,00	2.338,20	2.338,20	2.338,20	621,39	1.716,81

Matrícula	Nome do Trabalhador	Admissão	Cargo
7270-1	LUZIA DE SOUZA CASTRO CALDAS	10/04/2008	2033 - CHEFE DO SETOR VACINAS/SAUDE

P	001	SALARIO BASE	30.00D	1.061,83	D	919	PREVIDENCIA	8.00	84,94

Base FGTS	Valor FGTS	Base Prev.	Base IRRF	Proventos	Descontos	Líquido
0,00	0,00	1.061,83	1.061,83	1.061,83	84,94	976,89

Matrícula	Nome do Trabalhador	Admissão	Cargo
6290-1	MARCIO SILVA ELIAS	01/02/2007	1031 - MOTORISTA

P	001	SALARIO BASE	30.00D	854,08	D	114	CONVENIO EMPREST CEF	1.00	254,00
P	002	HS. EXTRAS 50%	60.00H	384,33	D	919	PREVIDENCIA	9.00	129,48
P	021	INSALUBRIDADE 20%	1.00	157,60					
P	050	ADICIONAL TEMPO SERVICO	1.00	42,70					

Unidade: 002041 - Administração da Saúde Pública

Data Pagamento: 19/02/2015 - Folha Mensal

Base FGTS	Valor FGTS	Base Prev.	Base IRRF	Proventos	Descontos	Líquido
0,00	0,00	1.438,71	1.438,71	1.438,71	383,48	1.055,23

Matrícula	Nome do Trabalhador	Admissão	Cargo
6150-1	MARIA APARECIDA MIRANDA	03/07/2006	1062 - TECNICO EM ENFERMAGEM

P	001	SALARIO BASE	30.00D	1.581,21	D	114	CONVENIO EMPREST CEF	1.00 505,54
P	021	INSALUBRIDADE 20%	1.00	157,60	D	919	PREVIDENCIA	9.00 163,60
P	050	ADICIONAL TEMPO SERVICO	1.00	79,06				

Base FGTS	Valor FGTS	Base Prev.	Base IRRF	Proventos	Descontos	Líquido
0,00	0,00	1.817,87	1.817,87	1.817,87	669,14	1.148,73

Matrícula	Nome do Trabalhador	Admissão	Cargo
6220-1	MARIA DO CARMO MESSIAS NUNES SATO	05/07/2006	1043 - SECRETARIA

P	001	SALARIO BASE	30.00D	1.258,04	D	115	CONVÊNIO BANCO DO BRASIL	1.00 348,51
P	050	ADICIONAL TEMPO SERVICO	1.00	62,90	D	919	PREVIDENCIA	8.00 105,67

Base FGTS	Valor FGTS	Base Prev.	Base IRRF	Proventos	Descontos	Líquido
0,00	0,00	1.320,94	1.320,94	1.320,94	454,18	866,76

Matrícula	Nome do Trabalhador	Admissão	Cargo
6700-1	MARIA REGINA DIAS SOARES	03/04/2007	1062 - TECNICO EM ENFERMAGEM

P	001	SALARIO BASE	30.00D	1.581,21	D	115	CONVÊNIO BANCO DO BRASIL	1.00 540,82
P	021	INSALUBRIDADE 20%	1.00	157,60	D	919	PREVIDENCIA	9.00 170,72
P	050	ADICIONAL TEMPO SERVICO	2.00	158,12				

Base FGTS	Valor FGTS	Base Prev.	Base IRRF	Proventos	Descontos	Líquido
0,00	0,00	1.896,93	1.896,93	1.896,93	711,54	1.185,39

Matrícula	Nome do Trabalhador	Admissão	Cargo
3880-1	MARIA ROSA DOS REIS	04/02/2002	1012 - AUXILIAR SERVICOS SAUDE

P	001	SALARIO BASE	30.00D	1.027,21	D	919	PREVIDENCIA	8.00 111,22
P	021	INSALUBRIDADE 20%	1.00	157,60				
P	050	ADICIONAL TEMPO SERVICO	4.00	205,44				

Base FGTS	Valor FGTS	Base Prev.	Base IRRF	Proventos	Descontos	Líquido
0,00	0,00	1.390,25	1.390,25	1.390,25	111,22	1.279,03

Matrícula	Nome do Trabalhador	Admissão	Cargo
6160-1	MARIO RODRIGUES DOS SANTOS	03/07/2006	1031 - MOTORISTA

P	001	SALARIO BASE	30.00D	854,08	D	115	CONVÊNIO BANCO DO BRASIL	1.00 138,18
P	002	HS. EXTRAS 50%	60.00H	384,33	D	919	PREVIDENCIA	9.00 129,48
P	021	INSALUBRIDADE 20%	1.00	157,60				
P	050	ADICIONAL TEMPO SERVICO	1.00	42,70				

Base FGTS	Valor FGTS	Base Prev.	Base IRRF	Proventos	Descontos	Líquido
0,00	0,00	1.438,71	1.438,71	1.438,71	267,66	1.171,05

Matrícula	Nome do Trabalhador	Admissão	Cargo
3130-1	MARLI MARIA DIAS	01/03/2000	1009 - AUXILIAR DE ENFERMAGEM

P	001	SALARIO BASE	30.00D	1.835,12	D	919	PREVIDENCIA	9.00 195,86
P	021	INSALUBRIDADE 20%	20.00	157,60	D	920	IRRF SALARIO	7.50 14,45
P	050	ADICIONAL TEMPO SERVICO	2.00	183,51				

Base FGTS	Valor FGTS	Base Prev.	Base IRRF	Proventos	Descontos	Líquido
0,00	0,00	2.176,23	2.176,23	2.176,23	210,31	1.965,92

Matrícula	Nome do Trabalhador	Admissão	Cargo
3360-1	MATILDE MARIA BORGES	01/03/2000	1009 - AUXILIAR DE ENFERMAGEM

P	001	SALARIO BASE	30.00D	1.835,12	D	919	PREVIDENCIA	11.00 269,66
P	021	INSALUBRIDADE 20%	20.00	157,60	D	920	IRRF SALARIO	7.50 29,56

Data Pagamento: 19/02/2015 - Folha Mensal

Unidade: 002041 - Administração da Saúde Pública

P 050 ADICIONAL TEMPO SERVICO 5.00 458,78

Base FGTS	Valor FGTS	Base Prev.	Base IRRF	Proventos	Descontos	Líquido
0,00	0,00	2.451,50	2.451,50	2.451,50	299,22	2.152,28

Matrícula 7905-1 **Nome do Trabalhador** ODAIR DE OLIVEIRA **Admissão** 27/02/2014 **Cargo** 1031 - MOTORISTA

P 001	SALARIO BASE	30.00D	773,29	D 919	PREVIDENCIA	8.00	103,50
P 002	HS. EXTRAS 50%	60.00H	347,98				
P 005	DIFERENCA SALARIO	1.00	15,00				
P 021	INSALUBRIDADE 20%	1.00	157,60				

Base FGTS	Valor FGTS	Base Prev.	Base IRRF	Proventos	Descontos	Líquido
0,00	0,00	1.293,87	1.293,87	1.293,87	103,50	1.190,37

Matrícula 7812-1 **Nome do Trabalhador** OLIENE MACEDO PIMENTEL RECIERI **Admissão** 06/06/2011 **Cargo** 2004 - ASSESSOR ADMINISTRATIVO

P 001	SALARIO BASE	30.00D	807,92	D 115	CONVÊNIO BANCO DO BRASIL	1.00	224,85
				D 919	PREVIDENCIA	8.00	64,63

Base FGTS	Valor FGTS	Base Prev.	Base IRRF	Proventos	Descontos	Líquido
0,00	0,00	807,92	807,92	807,92	289,48	518,44

Matrícula 2960-1 **Nome do Trabalhador** PAULO FERNANDO DE LIMA **Admissão** 01/03/2000 **Cargo** 1031 - MOTORISTA

P 001	SALARIO BASE	30.00D	992,58	D 115	CONVÊNIO BANCO DO BRASIL	1.00	532,97
P 002	HS. EXTRAS 50%	60.00H	446,66	D 919	PREVIDENCIA	9.00	152,64
P 021	INSALUBRIDADE 20%	20.00	157,60				
P 050	ADICIONAL TEMPO SERVICO	2.00	99,25				

Base FGTS	Valor FGTS	Base Prev.	Base IRRF	Proventos	Descontos	Líquido
0,00	0,00	1.696,09	1.696,09	1.696,09	685,61	1.010,48

Matrícula 7902-1 **Nome do Trabalhador** REGIS GOMES CARRIJO **Admissão** 21/01/2014 **Cargo** 2010 - CHEFE CLINICO GINECOLOGIA

P 001	SALARIO BASE	30.00D	3.703,35	D 920	IRRF SALARIO	15.00	193,52

Base FGTS	Valor FGTS	Base Prev.	Base IRRF	Proventos	Descontos	Líquido
0,00	0,00	3.703,35	3.703,35	3.703,35	193,52	3.509,83

Matrícula 6890-1 **Nome do Trabalhador** ROBERTO DE LIMA **Admissão** 03/12/2007 **Cargo** 1062 - TECNICO EM ENFERMAGEM

P 001	SALARIO BASE	30.00D	1.581,21	D 115	CONVÊNIO BANCO DO BRASIL	1.00	586,21
P 021	INSALUBRIDADE 20%	1.00	157,60	D 919	PREVIDENCIA	11.00	266,62
P 050	ADICIONAL TEMPO SERVICO	1.00	79,06	D 920	IRRF SALARIO	7.50	27,71
P 908	1/3 FERIAS	30 D	605,95				

Base FGTS	Valor FGTS	Base Prev.	Base IRRF	Proventos	Descontos	Líquido
0,00	0,00	2.423,82	2.423,82	2.423,82	880,54	1.543,28

Matrícula 7898-1 **Nome do Trabalhador** RODRIGO COIMBRA GONÇALVES **Admissão** 01/11/2013 **Cargo** 1077 - AGENTE DE VIGILANCIA SANITARIA

P 001	SALARIO BASE	30.00D	773,29	D 919	PREVIDENCIA	8.00	63,06
P 005	DIFERENCA SALARIO	1.00	15,00				

Base FGTS	Valor FGTS	Base Prev.	Base IRRF	Proventos	Descontos	Líquido
0,00	0,00	788,29	788,29	788,29	63,06	725,23

Matrícula 6030-1 **Nome do Trabalhador** ROSANA DA SILVA AZEVEDO **Admissão** 05/06/2006 **Cargo** 1060 - FARMACÊUTICA

P 001	SALARIO BASE	30.00D	1.581,21	D 115	CONVÊNIO BANCO DO BRASIL	1.00	472,94

Data Pagamento: 19/02/2015 - Folha Mensal

Unidade: 002041 - Administração da Saúde Pública

P	050	ADICIONAL TEMPO SERVICO	1.00	79,06	D	919	PREVIDENCIA	9.00	149,42

Base FGTS	Valor FGTS	Base Prev.	Base IRRF	Proventos	Descontos	Líquido
0,00	0,00	1.660,27	1.660,27	1.660,27	622,36	1.037,91

Matrícula 7380-1 — Nome do Trabalhador: SANDRA MARIA GARCIA DA SILVEIRA — Admissão: 07/05/2008 — Cargo: 1016 - CIRURGIAO DENTISTA

P	001	SALARIO BASE	30.00D	1.258,04	D	919	PREVIDENCIA	9.00	133,06
P	021	INSALUBRIDADE 20%	1.00	157,60					
P	050	ADICIONAL TEMPO SERVICO	1.00	62,90					

Base FGTS	Valor FGTS	Base Prev.	Base IRRF	Proventos	Descontos	Líquido
0,00	0,00	1.478,54	1.478,54	1.478,54	133,06	1.345,48

Matrícula 6920-1 — Nome do Trabalhador: SILVANO APARECIDO DA SILVA — Admissão: 04/01/2008 — Cargo: 1031 - MOTORISTA

P	001	SALARIO BASE	30.00D	854,08	D	115	CONVÊNIO BANCO DO BRASIL	1.00	358,74
P	021	INSALUBRIDADE 20%	20.00	157,60	D	919	PREVIDENCIA	8.00	84,35
P	050	ADICIONAL TEMPO SERVICO	1.00	42,70					

Base FGTS	Valor FGTS	Base Prev.	Base IRRF	Proventos	Descontos	Líquido
0,00	0,00	1.054,38	1.054,38	1.054,38	443,09	611,29

Matrícula 3420-1 — Nome do Trabalhador: SILVIA HELENA COSTA — Admissão: 06/04/1993 — Cargo: 1025 - FONOAUDIOLOG0

P	001	SALARIO BASE	30.00D	2.273,71	D	115	CONVÊNIO BANCO DO BRASIL	1.00	849,41
P	021	INSALUBRIDADE 20%	20.00	157,60	D	919	PREVIDENCIA	11.00	359,15
P	050	ADICIONAL TEMPO SERVICO	4.00	454,74	D	920	IRRF SALARIO	15.00	100,85
P	051	SEXTA PARTE	1.00	378,95					

Base FGTS	Valor FGTS	Base Prev.	Base IRRF	Proventos	Descontos	Líquido
0,00	0,00	3.265,00	3.265,00	3.265,00	1.309,41	1.955,59

Matrícula 3080-1 — Nome do Trabalhador: SOLANGE APARECIDA DE PAULA COSTA BORGES — Admissão: 01/03/2000 — Cargo: 1024 - FISIOTERAPEUTA

P	001	SALARIO BASE	30.00D	1.835,12	D	115	CONVÊNIO BANCO DO BRASIL	1.00	454,69
P	021	INSALUBRIDADE 20%	20.00	157,60	D	919	PREVIDENCIA	9.00	195,86
P	050	ADICIONAL TEMPO SERVICO	2.00	183,51	D	920	IRRF SALARIO	7.50	14,45

Base FGTS	Valor FGTS	Base Prev.	Base IRRF	Proventos	Descontos	Líquido
0,00	0,00	2.176,23	2.176,23	2.176,23	665,00	1.511,23

Matrícula 7040-1 — Nome do Trabalhador: SOLIDADE MARIA DE JESUS SOARES — Admissão: 04/01/2008 — Cargo: 1011 - AUXILIAR ADMINISTRATIVO

P	001	SALARIO BASE	30.00D	789,04	D	114	CONVENIO EMPREST CEF	1.00	190,03
P	050	ADICIONAL TEMPO SERVICO	1.00	39,45	D	919	PREVIDENCIA	8.00	66,27
P	904	SALARIO FAMILIA	1.00	26,20					

Base FGTS	Valor FGTS	Base Prev.	Base IRRF	Proventos	Descontos	Líquido
0,00	0,00	828,49	828,49	854,69	256,30	598,39

Matrícula 7440-1 — Nome do Trabalhador: SUELI DAS GRACAS VALERIO SEGISMUNDO — Admissão: 06/06/2008 — Cargo: 1062 - TECNICO EM ENFERMAGEM

P	001	SALARIO BASE	30.00D	1.581,21	D	919	PREVIDENCIA	9.00	163,60
P	021	INSALUBRIDADE 20%	20.00	157,60					
P	050	ADICIONAL TEMPO SERVICO	1.00	79,06					

Base FGTS	Valor FGTS	Base Prev.	Base IRRF	Proventos	Descontos	Líquido
0,00	0,00	1.817,87	1.817,87	1.817,87	163,60	1.654,27

Data Pagamento: 19/02/2015 - Folha Mensal

Unidade: 002041 - Administração da Saúde Pública

Matrícula	Nome do Trabalhador	Admissão	Cargo
7912-1	TALIS BRENO DA SILVA GONÇALVES	02/06/2014	3017 - COORDENADOR SERVIÇO CLINICO GERAL

P	001	SALARIO BASE	30.00D	5.366,89	D	920	IRRF SALARIO	27.50	649,74

Base FGTS	Valor FGTS	Base Prev.	Base IRRF	Proventos	Descontos	Líquido
0,00	0,00	5.366,89	5.366,89	5.366,89	649,74	4.717,15

Matrícula	Nome do Trabalhador	Admissão	Cargo
1090-1	VALDIR APARECIDO AURELIO	27/07/1993	1031 - MOTORISTA

P	001	SALARIO BASE	30.00D	1.200,34	D	115	CONVÊNIO BANCO DO BRASIL	1.00	501,48
P	002	HS. EXTRAS 50%	60.00H	540,15	D	919	PREVIDENCIA	11.00	257,20
P	021	INSALUBRIDADE 20%	20.00	157,60					
P	050	ADICIONAL TEMPO SERVICO	4.00	240,06					
P	051	SEXTA PARTE	1.00	200,05					

Base FGTS	Valor FGTS	Base Prev.	Base IRRF	Proventos	Descontos	Líquido
0,00	0,00	2.338,20	2.338,20	2.338,20	758,68	1.579,52

Matrícula	Nome do Trabalhador	Admissão	Cargo
6950-1	WANDERLEI LIPORONI	04/01/2008	1026 - GUARDA-NOTURNO

P	001	SALARIO BASE	30.00D	789,04	D	114	CONVENIO EMPREST CEF	1.00	219,85
P	006	ADICIONAL NOTURNO	70.00	551,60	D	919	PREVIDENCIA	8.00	110,40
P	050	ADICIONAL TEMPO SERVICO	1.00	39,45					

Base FGTS	Valor FGTS	Base Prev.	Base IRRF	Proventos	Descontos	Líquido
0,00	0,00	1.380,09	1.380,09	1.380,09	330,25	1.049,84

Matrícula	Nome do Trabalhador	Admissão	Cargo
3590-1	WANICE APARECIDA DE LIMA COSTA	09/03/2001	1005 - ATENDENTE SOCIAL

P	001	SALARIO BASE	30.00D	812,71	D	114	CONVENIO EMPREST CEF	1.00	222,92
P	050	ADICIONAL TEMPO SERVICO	2.00	81,27	D	919	PREVIDENCIA	8.00	71,51
P	904	SALARIO FAMILIA	2.00	52,40					

Base FGTS	Valor FGTS	Base Prev.	Base IRRF	Proventos	Descontos	Líquido
0,00	0,00	893,98	893,98	946,38	294,43	651,95

Matrícula	Nome do Trabalhador	Admissão	Cargo
7400-1	YOSHIMI NISHIOKA	15/05/2008	3016 - CHEFE DA CLINICA GERAL

P	001	SALARIO BASE	30.00D	5.943,97	D	920	IRRF SALARIO	27.50	808,44

Base FGTS	Valor FGTS	Base Prev.	Base IRRF	Proventos	Descontos	Líquido
0,00	0,00	5.943,97	5.943,97	5.943,97	808,44	5.135,53

Total Unidade: 45

Base FGTS	Valor FGTS	Base Prev.	Base IRRF	Proventos	Descontos	Líquido
0,00	0,00	83.719,44	83.719,44	83.929,04	18.915,30	65.013,74

PREFEITURA MUNICIPAL DE JERIQUARA

Rua Jonas Alves Costa, 559
45353315/0001-50 Exercício: 2015

ORDEM DE PAGAMENTO

ORDEM DE PAGAMENTO 00601

DATA: 18/02/2015 VENCTO:27/02/2015 PAGTO: 27/02/2015

Credor..: FOLHA DE PAGAMENTO CNPJ: Cod: 86

Endereço:

Cidade..: CEP:

Discriminação..:

Referente a Folha de Pagamento do mês 02/2015.

Valor **77.556,24**

(setenta e sete mil, quinhentos e cinquenta e seis reais e vinte e quatro centavos) * * *

PREFEITURA MUNICIPAL DE JERIQUARA

Rua Jonas Alves Costa, 559
45353315/0001-50

NOTA DE EMPENHO

582

NOTA DE EMPENHO Nº	FICHA	DATA	REQUISIÇÃO Nº:
582	125	10/02/2015	

LICITAÇÃO:	DOCUMENTO:	VENCIMENTO:
DISPENSA	NOTA FISCAL Nº	25/02/2015

NOME: AMBITEC LTDA — 00.679.427/0001-68 — CÓDIGO: 2178

ENDEREÇO: ESTRADA VICINAL ELIDIO CHERUTI, S/N — GUARA

DESCRIÇÃO DO MATERIAL E/OU SERVIÇO	VALOR TOTAL
REFERENTE PAGAMENTO DE SERVIÇO DE DESTINÇÃO FINAL DE RESIDUOS SOLIDOS DA SAUDE. 01 TESOURO 310 SAÚDE-GERAL 000 SAÚDE-GERAL	
SOMA	**304,00**

OR - Ordinario

CÓDIGO	CLASSIFICAÇÃO DA DESPESA EMPENHADA
02 02 04 10 3.3.90.39.99 10.301.0150.2085.0000	EXECUTIVO Fundo Municipal de Saúde OUTROS SERVIÇOS DE TERCEIROS - PESSOA JURÍDICA Administração da Saúde Pública

DOTAÇÃO	EMPENHADO ATÉ A DATA	VALOR DESTE EMPENHO	SALDO ATUAL
300.000,00	33.898,50	304,00	265.797,50

VALOR A SER PAGO R$ **304,00**

trezentos e quatro reais **********

EMPENHO AUTORIZADO EM 10/02/2015

A DESPESA REFERENTE A ESTE EMPENHO, FOI DEVIDAMENTE PROCESSADA, ENCONTRANDO-SE EM ORDEM PARA PAGAMENTO.

DATA

CONTABILIZADO

DATA — Gustavo Henrique Costa — CONTADOR

ORDEM DE PAGAMENTO. PAGUE-SE:

DATA — Sebastião Henrique Dal Pccolo — ORDENADOR DA DESPESA

DESPESA PAGA EM 25/02/15

BANCO	CONTA	CHEQUE	VALOR
001	100121-6	853653	

Letícia de Paula Almeida
TESOUREIRO

RECIBO

RECEBI(EMOS) O VALOR CONSTANTE DESTE EMPENHO.

NOME: Vinicius Rodrigues da Silva

CNPJ/CPF: 466308 163 15
57 575 332 8

PREFEITURA MUNICIPAL DE GUARÁ

Pref. Mun. de Guará

NOTA FISCAL DE SERVIÇOS ELETRÔNICA - NFS-e

Número da NFS-e
4813

Código de Verificação de Autenticidade
FRWWO0C5D

Data e Hora de Emissão da NFS-e
10/02/2015 às 11:47:44

Chave de Acesso
40910G67NL62JLNI6LG1A1S1G49D9FDD

Para certificação da autenticidade acesse http://servicos.guara.sp.gov.br:8080/issweb, menu consultas e informe os dados desta NFS-e.

Informações Fiscais

Exigibilidade do ISS	Número do Processo	Município de Incidência do ISS		
Exigível		GUARA-SP		
Número do RPS	**Série do RPS**	**Tipo do RPS**	**Data do RPS**	**Competência**
				02/2015
Optante Simples Nacional	**Incentivo Fiscal**	**Regime Especial Tributação**	**Tipo ISS**	
2 - Não	2 - Não	Não Possui	03 - Sobre Faturamento	

Prestador de Serviços

CPF/CNPJ	RG/Inscrição Estadual	Inscrição Municipal	Cadastro	Nome/Razão Social
00.679.427/0001-68	325.067.741.110	4125-03/00	000002351	AMBITEC S/A

Logradouro	Complemento	Bairro
ESTR. VICINAL ELIDIO CHERUTI, 00	00	ZONA RURAL

CEP	Cidade	Telefone	E-mail
14580-000	GUARÁ-SP	(16) 3831-8900	adm.gua@grupoambipar.com.br

Tomador de Serviços

CPF/CNPJ/Documento	RG/Inscrição Estadual	Inscrição Municipal	Nome/Razão Social
45.353.315/0001-50			PREFEITURA MUNICIPAL DE JERIQUARA

Logradouro	Complemento	Bairro
.UA JONAS ALVES COSTA, 559		CENTRO

CEP/Cod.Postal	Cidade/País	Telefone	E-mail
14450-000	JERIQUARA-SP		compraslicitacaopm@hotmail.com

Discriminação dos Serviços

Qtde.	Un. Medida	Descrição	Vlr. Unitário	Total
80,00	KG	Destinação Final de Resíduos Sólidos dos Serviços de Saúde - Ref: Janeiro / 2015	R$ 3,80	R$ 304,00

Imposto Sobre Serviços de Qualquer Natureza - ISS

Item da LC 116/2003	Alíquota	Atividade do Município	Código CNAE
07.09	5,00 %	0000070000009	3811400

Valor Total dos Serviços	Desconto Incondicionado	Deduções Base de Cálculo	Base de Cálculo
R$ 304,00	R$ 0,00	R$ 0,00	R$ 304,00

Detalhamento Específico da Construção Civil

Código da Obra	Código ART

Total do ISS	ISS Retido	Desconto Condicionado
R$ 15,20	1 - Sim	R$ 0,00

Retenções de Impostos

PIS	COFINS	INSS	IRRF	CSLL	ISS	Outras Retenções
R$ 0,00	R$ 0,00	R$ 0,00	R$ 0,00	R$ 0,00	R$ 15,20	R$ 0,00

Valor Líquido da Nota Fiscal de Serviços: R$ 288,80

Valor Aproximado dos Tributos: R$ 55,72 (18,33%) **Fonte:** IBPT

Informações Complementares

BASE DE CALCULO DO INSS - R$ 304,00 X 15% X 11%

RECEBI(EMOS) DE **AMBITEC S/A** SERVIÇO CONSTANTE DA NFS-e NÚMERO **4813** CÓDIGO DE VERIFICAÇÃO: **FRWWO0C5D**

Data **CPF/RG** **Assinatura**

____/____/_____ _____ _____

PREFEITURA MUNICIPAL DE JERIQUARA

Rua Jonas Alves Costa, 559
45353315/0001-50 Exercício: 2015

ORDEM DE PAGAMENTO

ORDEM DE PAGAMENTO 00540

DATA: 09/02/2015 VENCTO:25/02/2015 PAGTO: 25/02/2015

Credor..: AMBITEC LTDA CNPJ: 00.679.427/0001-68 Cod: 2178
Endereço: ESTRADA VICINAL ELIDIO CHERUTI,
Cidade..: GUARA CEP: 14580-000

Discriminação..:
REFERENTE PAGAMENTO DE SERVIÇO DE TRANSPORTEDE RESIDUOS SOLIDOS DA SAUDE.

Valor **1.024,00**
(um mil e vinte e quatro reais) * * *

PREFEITURA MUNICIPAL DE JERIQUARA

Rua Jonas Alves Costa, 559
45353315/0001-50

NOTA DE EMPENHO

581

NOTA DE EMPENHO Nº 581	FICHA: 125	DATA: 09/02/2015	REQUISIÇÃO Nº:
LICITAÇÃO: DISPENSA		DOCUMENTO: NOTA FISCAL Nº	VENCIMENTO: 25/02/2015

NOME: AMBITEC LTDA — 00.679.427/0001-68 — CÓDIGO: 2178
ENDEREÇO: ESTRADA VICINAL ELIDIO CHERUTI, S/N — GUARA

DESCRIÇÃO DO MATERIAL E/OU SERVIÇO	VALOR TOTAL
REFERENTE PAGAMENTO DE SERVIÇO DE TRANSPORTEDE RESIDUOS SOLIDOS DA SAUDE. 01 TESOURO 310 SAÚDE-GERAL 000 SAÚDE-GERAL	
	SOMA **720,00**

OR - Ordinario

CÓDIGO	CLASSIFICAÇÃO DA DESPESA EMPENHADA
02	EXECUTIVO
02 04 10	Fundo Municipal de Saúde
3.3.90.39.99	OUTROS SERVIÇOS DE TERCEIROS - PESSOA JURÍDICA
10.301.0150.2085.0000	Administração da Saúde Pública

DOTAÇÃO	EMPENHADO ATÉ A DATA	VALOR DESTE EMPENHO	SALDO ATUAL
300.000,00	33.178,50	720,00	266.101,50

VALOR A SER PAGO R$ **720,00**

setecentos e vinte reais **********

EMPENHO AUTORIZADO EM 09/02/2015

A DESPESA REFERENTE A ESTE EMPENHO, FOI DEVIDAMENTE PROCESSADA, ENCONTRANDO-SE EM ORDEM PARA PAGAMENTO.

DATA

CONTABILIZADO

DATA — Gustavo Henrique Costa — CONTADOR

ORDEM DE PAGAMENTO. PAGUE-SE:

DATA — Sebastião Henrique Dal Pccolo — ORDENADOR DA DESPESA

DESPESA PAGA EM 25/02/15

BANCO	CONTA	CHEQUE	VALOR
001	106121-6	853653	

Letícia de Paula Almeida
TESOUREIRO

RECIBO

RECEBI(EMOS) O VALOR CONSTANTE DESTE EMPENHO.

NOME: Justino Rodrigues da Silva
CNPJ/CPF: 566308163 15

PREFEITURA MUNICIPAL DE GUARÁ

Pref. Mun. de Guará

NOTA FISCAL DE SERVIÇOS ELETRÔNICA - NFS-e

Número da NFS-e
4814
Código de Verificação de Autenticidade
QEPVHMB0J
Data e Hora de Emissão da NFS-e
10/02/2015 às 11:49:40
Chave de Acesso
40911D2JTKNS1MVZ59PRWRIGFL6LES8O

Para certificação da autenticidade acesse http://servicos.guara.sp.gov.br:8080/issweb, menu consultas e informe os dados desta NFS-e.

Informações Fiscais

Exigibilidade do ISS	Número do Processo	Município de Incidência do ISS		
Exigível		GUARA-SP		
Número do RPS	**Série do RPS**	**Tipo do RPS**	**Data do RPS**	**Competência**
				02/2015
Optante Simples Nacional	**Incentivo Fiscal**	**Regime Especial Tributação**	**Tipo ISS**	
2 - Não	2 - Não	Não Possui	03 - Sobre Faturamento	

Prestador de Serviços

CPF/CNPJ	RG/Inscrição Estadual	Inscrição Municipal	Cadastro	Nome/Razão Social
00.679.427/0001-68	325.067.741.110	4125-03/00	000002351	AMBITEC S/A

Logradouro	Complemento	Bairro
ESTR. VICINAL ELIDIO CHERUTI, 00	00	ZONA RURAL

CEP	Cidade	Telefone	E-mail
14580-000	GUARÁ-SP	(16) 3831-8900	adm.gua@grupoambipar.com.br

Tomador de Serviços

CPF/CNPJ/Documento	RG/Inscrição Estadual	Inscrição Municipal	Nome/Razão Social
45.353.315/0001-50			PREFEITURA MUNICIPAL DE JERIQUARA

Logradouro	Complemento	Bairro
RUA JONAS ALVES COSTA, 559		CENTRO

CEP/Cod.Postal	Cidade/País	Telefone	E-mail
14450-000	JERIQUARA-SP		compraslicitacaopm@hotmail.com

Discriminação dos Serviços

Qtde.	Un. Medida	Descrição	Vlr. Unitário	Total
4,00	UN	TRANSPORTE DE RESÍDUOS SÓLIDOS DOS SERVIÇOS DE SAÚDE - REF: JANEIRO / 2015	R$ 180,00	R$ 720,00

Imposto Sobre Serviços de Qualquer Natureza - ISS

Item da LC 116/2003	Alíquota	Atividade do Município	Código CNAE
07.09	5,00 %	0000070000009	3811400

Valor Total dos Serviços	Desconto Incondicionado	Deduções Base de Cálculo	Base de Cálculo
R$ 720,00	R$ 0,00	R$ 0,00	R$ 720,00

Detalhamento Específico da Construção Civil

Código da Obra	Código ART		
Total do ISS	**ISS Retido**	**Desconto Condicionado**	
R$ 36,00	1 - Sim	R$ 0,00	

Retenções de Impostos

PIS	COFINS	INSS 11,00 %	IRRF	CSLL	ISS	Outras Retenções
R$ 0,00	R$ 0,00	R$ 23,76	R$ 0,00	R$ 0,00	R$ 36,00	R$ 0,00

Valor Líquido da Nota Fiscal de Serviços: R$ 660,24

Valor Aproximado dos Tributos: R$ 131,98 (18,33%) **Fonte:** IBPT

Informações Complementares

BASE DE CALCULO DO INSS - R$ 720,00 X 30% X 11%

RECEBI(EMOS) DE **AMBITEC S/A** SERVIÇO CONSTANTE DA NFS-e NÚMERO **4814** CÓDIGO DE VERIFICAÇÃO: **QEPVHMB0J**

Data **CPF/RG** **Assinatura**

____/____/_____ _____ _____

PREFEITURA MUNICIPAL DE JERIQUARA

Rua Jonas Alves Costa, 559
45353315/0001-50 Exercício: 2015

ORDEM DE PAGAMENTO

ORDEM DE PAGAMENTO 00540

DATA: 09/02/2015 VENCTO:25/02/2015 PAGTO: 25/02/2015

Credor..: AMBITEC LTDA CNPJ: 00.679.427/0001-68 Cod: 2178
Endereço: ESTRADA VICINAL ELIDIO CHERUTI,
Cidade..: GUARA CEP: 14580-000

Discriminação..:
REFERENTE PAGAMENTO DE SERVIÇO DE TRANSPORTEDE RESIDUOS SOLIDOS DA SAUDE.

Valor **1.024,00**
(um mil e vinte e quatro reais) * * *

PREFEITURA MUNICIPAL DE JERIQUARA

Rua Jonas Alves Costa, 559
45353315/0001-50

NOTA DE EMPENHO

576

NOTA DE EMPENHO Nº 576	FICHA: 125	DATA: 09/02/2015	REQUISIÇÃO Nº:
LICITAÇÃO: DISPENSA		DOCUMENTO: NOTA FISCAL Nº	VENCIMENTO: 25/02/2015

NOME: GILBERTO EURIPEDES DA SILVA — 12.795.786/0001-60 — CÓDIGO: 2281
ENDEREÇO: RUA CAP ANTONIO JOAQUIM — JERIQUARA

DESCRIÇÃO DO MATERIAL E/OU SERVIÇO	VALOR TOTAL
REFERENTE PAGAMENTO DE SERVIÇO DE BORRACHARIA. 01 TESOURO 310 SAÚDE-GERAL 000 SAÚDE-GERAL	
	SOMA **80,00**

OR - Ordinario

CÓDIGO	CLASSIFICAÇÃO DA DESPESA EMPENHADA
02 02 04 10 3.3.90.39.19 10.301.0150.2085.0000	EXECUTIVO Fundo Municipal de Saúde MANUTENÇÃO E CONSERVAÇÃO DE VEÍCULOS Administração da Saúde Pública

DOTAÇÃO	EMPENHADO ATÉ A DATA	VALOR DESTE EMPENHO	SALDO ATUAL
300.000,00	33.098,50	80,00	266.821,50

VALOR A SER PAGO R$ **80,00**

oitenta reais **********

EMPENHO AUTORIZADO EM 09/02/2015

A DESPESA REFERENTE A ESTE EMPENHO, FOI DEVIDAMENTE PROCESSADA, ENCONTRANDO-SE EM ORDEM PARA PAGAMENTO.

DATA

CONTABILIZADO

DATA — Gustavo Henrique Costa — CONTADOR

ORDEM DE PAGAMENTO/ PAGUE-SE:

DATA — Sebastião Henrique Dal Pccolo — ORDENADOR DA DESPESA

DESPESA PAGA EM 25/02/15

BANCO	CONTA	CHEQUE	VALOR
001	106121-6	853652	

Letícia de Paula Almeida
TESOUREIRO

RECIBO

RECEBI(EMOS) O VALOR CONSTANTE DESTE EMPENHO.

Marcio V Rodrigues

NOME:
CNPJ/CPF: 48856494-3

PREFEITURA MUNICIPAL JERIQUARA

PREFEITURA MUNICIPAL JERIQUARA

NOTA FISCAL DE SERVIÇOS ELETRÔNICA - NFS-e

Número da NFS-e
16

Código de Verificação de Autenticidade
KJJ2L2Q08

Data e Hora de Emissão da NFS-e
09/02/2015 às 15:04:24

Chave de Acesso
300VU8NR3Y5LO13GTUY11D45EW7STXC8

Para certificação da autenticidade acesse http://200.77.176.154:830/issweb, menu consultas e informe os dados desta NFS-e.

Informações Fiscais

Exigibilidade do ISS	Número do Processo	Município de Incidência do ISS		
Exigível		**JERIQUARA-SP**		
Número do RPS	**Série do RPS**	**Tipo do RPS**	**Data do RPS**	**Competência**
				02/2015
Optante Simples Nacional	**Incentivo Fiscal**	**Regime Especial Tributação**	**Tipo ISS**	
2 - Não	**2 - Não**	**Sociedade de Profissionais**	**04 - Fixo**	

Prestador de Serviços

CPF/CNPJ	RG/Inscrição Estadual	Inscrição Municipal	Cadastro	Nome/Razão Social
12.795.786/0001-60		**0001-11/10**	**0001-11/10**	**GILBERTO EURIPEDES DA SILVA 29404397881**

Logradouro	Complemento	Bairro
R Cap Antonio Joaquim, 282		**CENTRO**

CEP	Cidade	Telefone	E-mail
14450-000	**JERIQUARA-SP**		

Tomador de Serviços

CPF/CNPJ/Documento	RG/Inscrição Estadual	Inscrição Municipal	Nome/Razão Social
45.353.315/0001-50	**ISENTA**		**PREFEITURA MUNICIPAL DE JERIQUARA**

Logradouro	Complemento	Bairro
Rua: Jonas Alves Costa, 559		**CENTRO**

CEP/Cod.Postal	Cidade/Pais	Telefone	E-mail
14450-000	**JERIQUARA-SP**	**(16) 3134-1256**	**compras@jeriquara.sp.gov.br**

Discriminação dos Serviços

Qtde.	Un. Medida	Descrição	Vlr. Unitário	Total
1,00	UN	REFERENTE A SERVIÇO DE BORRACHARIA	R$ 80,00	R$ 80,00

Imposto Sobre Serviços de Qualquer Natureza - ISS

Item da LC 116/2003	Aliquota	Atividade do Município	Código CNAE
14.04	**0,00 %**	**0000140000004**	**4520006**

Valor Total dos Serviços	Desconto Incondicionado	Deduções Base de Cálculo	Base de Cálculo
R$ 80,00	**R$ 0,00**	**R$ 0,00**	**R$ 80,00**

Detalhamento Específico da Construção Civil

Código da Obra	Código ART		
Total do ISS	**ISS Retido**	**Desconto Condicionado**	
R$ 0,00	**1 - Sim**	**R$ 0,00**	

Retenções de Impostos

PIS	COFINS	INSS	IRRF	CSLL	ISS	Outras Retenções
R$ 0,00	**R$ 0,00**	**R$ 0,00**	**R$ 0,00**	**R$ 0,00**	**R$ 0,00**	**R$ 0,00**

Valor Liquido da Nota Fiscal de Serviços: R$ 80,00

Valor Aproximado dos Tributos: R$ 14,58 (18,23%) Fonte: IBPT

Informações Complementares

DJM 1580 DUCATO

RECEBI(EMOS) DE **GILBERTO EURIPEDES DA SILVA 29404397881** SERVIÇO CONSTANTE DA NFS-e NÚMERO **16** CÓDIGO DE VERIFICAÇÃO: **KJJ2L2Q08**

Data **CPF/RG** **Assinatura**

____/____/_____ _____ _____

PREFEITURA MUNICIPAL DE JERIQUARA

Rua Jonas Alves Costa, 559
45353315/0001-50 Exercício: 2015

ORDEM DE PAGAMENTO

ORDEM DE PAGAMENTO 00539

DATA: 09/02/2015 VENCTO:25/02/2015 PAGTO: 25/02/2015

Credor..: GILBERTO EURIPEDES DA SILVA CNPJ: 12.795.786/0001-60 Cod: 2281
Endereço: RUA CAP ANTONIO JOAQUIM
Cidade..: JERIQUARA CEP: 14450-000

Discriminação..:
REFERENTE PAGAMENTO DE SERVIÇO DE LAVAGEM DE VEICULO.

Valor **160,00**
(cento e sessenta reais) * * *

PREFEITURA MUNICIPAL DE JERIQUARA

Rua Jonas Alves Costa, 559
45353315/0001-50

NOTA DE EMPENHO

573

NOTA DE EMPENHO Nº 573	FICHA: 125	DATA: 09/02/2015	REQUISIÇÃO Nº:
LICITAÇÃO: DISPENSA		DOCUMENTO: NOTA FISCAL Nº	VENCIMENTO: 25/02/2015

NOME: GILBERTO EURIPEDES DA SILVA — 12.795.786/0001-60 — CÓDIGO: 2281
ENDEREÇO: RUA CAP ANTONIO JOAQUIM — JERIQUARA

DESCRIÇÃO DO MATERIAL E/OU SERVIÇO	VALOR TOTAL
REFERENTE PAGAMENTO DE SERVIÇO DE LAVAGEM DE VEICULO. 01 TESOURO 310 SAÚDE-GERAL 000 SAÚDE-GERAL	
	SOMA **80,00**

OR - Ordinario

CÓDIGO	CLASSIFICAÇÃO DA DESPESA EMPENHADA
02 02 04 10 3.3.90.39.19 10.301.0150.2085.0000	EXECUTIVO Fundo Municipal de Saúde MANUTENÇÃO E CONSERVAÇÃO DE VEÍCULOS Administração da Saúde Pública

DOTAÇÃO	EMPENHADO ATÉ A DATA	VALOR DESTE EMPENHO	SALDO ATUAL
300.000,00	33.018,50	80,00	266.901,50

VALOR A SER PAGO R$ **80,00**

oitenta reais **********

EMPENHO AUTORIZADO EM 09/02/2015

A DESPESA REFERENTE A ESTE EMPENHO, FOI DEVIDAMENTE PROCESSADA, ENCONTRANDO-SE EM ORDEM PARA PAGAMENTO.

DATA

CONTABILIZADO

DATA — Gustavo Henrique Costa — CONTADOR

ORDEM DE PAGAMENTO. PAGUE-SE:

DATA — Sebastião Henrique Dal Pccolo — ORDENADOR DA DESPESA

DESPESA PAGA EM 25/02/15

BANCO	CONTA	CHEQUE	VALOR
001	106121-6	853652	

Letícia de Paula Almeida
TESOUREIRO

RECIBO

RECEBI(EMOS) O VALOR CONSTANTE DESTE EMPENHO.

Marcil V Rodri

NOME:
CNPJ/CPF: 48856494-3

PREFEITURA MUNICIPAL JERIQUARA

PREFEITURA MUNICIPAL JERIQUARA

NOTA FISCAL DE SERVIÇOS ELETRÔNICA - NFS-e

Número da NFS-e
13

Código de Verificação de Autenticidade
MRKEBT823

Data e Hora de Emissão da NFS-e
09/02/2015 às 14:59:40

Chave de Acesso
2974LPHXMO4AGVTCH7LXBXK86GKK1E51

Para certificação da autenticidade acesse http://200.77.176.154:830/issweb, menu consultas e informe os dados desta NFS-e.

Informações Fiscais

Exigibilidade do ISS	Número do Processo	Município de Incidência do ISS		
Exigível		**JERIQUARA-SP**		
Número do RPS	Série do RPS	Tipo do RPS	Data do RPS	Competência
				02/2015
Optante Simples Nacional	Incentivo Fiscal	Regime Especial Tributação	Tipo ISS	
2 - Não	**2 - Não**	**Sociedade de Profissionais**	**04 - Fixo**	

Prestador de Serviços

CPF/CNPJ	RG/Inscrição Estadual	Inscrição Municipal	Cadastro	Nome/Razão Social
12.795.786/0001-60		**0001-11/10**	**0001-11/10**	**GILBERTO EURIPEDES DA SILVA 29404397881**

Logradouro	Complemento	Bairro
R Cap Antonio Joaquim, 282		**CENTRO**

CEP	Cidade	Telefone	E-mail
14450-000	**JERIQUARA-SP**		

Tomador de Serviços

CPF/CNPJ/Documento	RG/Inscrição Estadual	Inscrição Municipal	Nome/Razão Social
45.353.315/0001-50	**ISENTA**		**PREFEITURA MUNICIPAL DE JERIQUARA**

Logradouro	Complemento	Bairro
Rua: Jonas Alves Costa, 559		**CENTRO**

CEP/Cod.Postal	Cidade/País	Telefone	E-mail
14450-000	**JERIQUARA-SP**	**(16) 3134-1256**	**compras@jeriquara.sp.gov.br**

Discriminação dos Serviços

Qtde.	Un. Medida	Descrição	Vlr. Unitário	Total
1,00	UN	REFERENTE A SERVIÇO DE LAVAGEM DE VEÍCULOS	R$ 80,00	R$ 80,00

Imposto Sobre Serviços de Qualquer Natureza - ISS

Item da LC 116/2003	Alíquota	Atividade do Município	Código CNAE
14.04	**0,00 %**	**0000140000004**	**4520005**

Valor Total dos Serviços	Desconto Incondicionado	Deduções Base de Cálculo	Base de Cálculo
R$ 80,00	**R$ 0,00**	**R$ 0,00**	**R$ 80,00**

Detalhamento Específico da Construção Civil

Código da Obra	Código ART		
Total do ISS	**ISS Retido**	**Desconto Condicionado**	
R$ 0,00	**1 - Sim**	**R$ 0,00**	

Retenções de Impostos

PIS	COFINS	INSS	IRRF	CSLL	ISS	Outras Retenções
R$ 0,00	**R$ 0,00**	**R$ 0,00**	**R$ 0,00**	**R$ 0,00**	**R$ 0,00**	**R$ 0,00**

Valor Líquido da Nota Fiscal de Serviços: R$ 80,00

Valor Aproximado dos Tributos: R$ 14,58 (18,23%) Fonte: IBPT

Informações Complementares

VEÍCULO PLACA DJP 9708 SPRINTER

RECEBI(EMOS) DE **GILBERTO EURIPEDES DA SILVA 29404397881** SERVIÇO CONSTANTE DA NFS-e NÚMERO **13** CÓDIGO DE VERIFICAÇÃO: **MRKEBT823**

Data **CPF/RG** **Assinatura**

_____/_____/_____ _____ _____

PREFEITURA MUNICIPAL DE JERIQUARA

Rua Jonas Alves Costa, 559
45353315/0001-50 Exercício: 2015

ORDEM DE PAGAMENTO

ORDEM DE PAGAMENTO 00539

DATA: 09/02/2015 VENCTO:25/02/2015 PAGTO: 25/02/2015

Credor..: GILBERTO EURIPEDES DA SILVA CNPJ: 12.795.786/0001-60 Cod: 2281
Endereço: RUA CAP ANTONIO JOAQUIM
Cidade..: JERIQUARA CEP: 14450-000

Discriminação..:
REFERENTE PAGAMENTO DE SERVIÇO DE LAVAGEM DE VEICULO.

Valor **160,00**
(cento e sessenta reais) * * *

PREFEITURA MUNICIPAL DE JERIQUARA

Rua Jonas Alves Costa, 559

45353315/0001-50

NOTA DE EMPENHO

555

NOTA DE EMPENHO Nº 555	FICHA: 125	DATA: 06/02/2015	REQUISIÇÃO Nº:
LICITAÇÃO: DISPENSA		DOCUMENTO:	VENCIMENTO: 25/02/2015

NOME: COMUNIDADE TERAPEUTICA ATALAIAS DE CRISTO — 14.109.752/0001-08 — CÓDIGO: 3041

ENDEREÇO: R ITAJUBA — RIBEIRAO PRETO

DESCRIÇÃO DO MATERIAL E/OU SERVIÇO	VALOR TOTAL
REFERENTE PAGAMENTO DE INTERNAÇÃO PARA RECUPERAÇÃO DE DEPENDENCIA QUIMICA COM O PACIENTE DEVANIR MATOS. 01 TESOURO 310 SAÚDE-GERAL 000 SAÚDE-GERAL	
SOMA	**550,00**

OR - Ordinario

CÓDIGO	CLASSIFICAÇÃO DA DESPESA EMPENHADA
02	EXECUTIVO
02 04 10	Fundo Municipal de Saúde
3.3.90.39.99	OUTROS SERVIÇOS DE TERCEIROS - PESSOA JURÍDICA
10.301.0150.2085.0000	Administração da Saúde Pública

DOTAÇÃO	EMPENHADO ATÉ A DATA	VALOR DESTE EMPENHO	SALDO ATUAL
300.000,00	29.718,50	550,00	269.731,50

VALOR A SER PAGO R$ **550,00**

quinhentos e cinquenta reais ********** *****

EMPENHO AUTORIZADO EM 06/02/2015

A DESPESA REFERENTE A ESTE EMPENHO, FOI DEVIDAMENTE PROCESSADA, ENCONTRANDO-SE EM ORDEM PARA PAGAMENTO.

DATA

CONTABILIZADO

DATA — Gustavo Henrique Costa, CONTADOR

ORDEM DE PAGAMENTO. PAGUE-SE:

DATA — Sebastião Henrique Dal Pccolo, ORDENADOR DA DESPESA

DESPESA PAGA EM 25/02/15

BANCO	CONTA	CHEQUE	VALOR
001	106 121-6	853648	

Letícia de Paula Almeida
TESOUREIRO

RECIBO

RECEBI(EMOS) O VALOR CONSTANTE DESTE EMPENHO

NOME: Fabio A. Marques

CNPJ/CPF: 31 337 914-7

CENTRO TERAPEUTICO ATALAIAS DE CRISTO – CTAC
Rua: Itajubá n: 915 Bairro – Ipiranga – Ribeirão Preto – SP
Cnpj – 14.109.752 – 0001 – 08
Tel.(16) 3043 – 8779 – 99127 – 9651 – 99210 – 0245.

DECLARAÇÃO

CENTRO TERAPEUTICO ATALAIAS DE CRISTO – CTAC, Entidade sem fins lucrativos, tem como objetivo a recuperação de dependentes químicos, estabelecida com sede urbana na cidade de Ribeirão Preto, inscrita no CNPJ sob n° 14.109.752 – 0001 – 08, declara para os devidos fins que Devanir Matos, residente e domiciliado na cidade de Jeriquara/SP, está em internado nesta instituição desde 12/09/2014.

Por ser verdade,
Firmo o presente.
Ribeirão Preto, 09 de janeiro de 2015

CENTRO TERAPEUTICO ATALAIAS DE CRISTO – CTAC

"Assim diz o senhor; A Gloria da segunda casa será maior do a Primeira; E nesse lugar darei a paz!

PREFEITURA MUNICIPAL DE JERIQUARA

Rua Jonas Alves Costa, 559
45353315/0001-50 Exercício: 2015

ORDEM DE PAGAMENTO

ORDEM DE PAGAMENTO 00535

DATA: 06/02/2015 VENCTO:25/02/2015 PAGTO: 25/02/2015

Credor..: COMUNIDADE TERAPEUTICA ATALAIAS CNPJ: 14.109.752/0001-08 Cod: 3041
Endereço: R ITAJUBA
Cidade..: RIBEIRAO PRETO CEP: 14060-660

Discriminação..:
REFERENTE PAGAMENTO DE INTERNAÇÃO PARA RECUPERAÇÃO DE DEPENDENCIA QUIMICA CO M O PACIENTE DEVANIR MATOS.

Valor **3.300,00**
(três mil e trezentos reais) * * *

ORDEM DE PAGAMENTO 00535

27/02/2015 Ass: Jokis A. Marques Nome: Jokis A. Marques
CGC/CPF: 35 337 . 914-71

PREFEITURA MUNICIPAL DE JERIQUARA

Rua Jonas Alves Costa, 559
45353315/0001-50

NOTA DE EMPENHO

558

NOTA DE EMPENHO Nº 558	FICHA: 125	DATA: 06/02/2015	REQUISIÇÃO Nº:
LICITAÇÃO: DISPENSA		DOCUMENTO:	VENCIMENTO: 25/02/2015

NOME: COMUNIDADE TERAPEUTICA ATALAIAS DE CRISTO — 14.109.752/0001-08 — CÓDIGO: 3041
ENDEREÇO: R ITAJUBA — RIBEIRAO PRETO

DESCRIÇÃO DO MATERIAL E/OU SERVIÇO	VALOR TOTAL
REFERENTE PAGAMENTO DE INTERNAÇÃO PARA RECUPERAÇÃO DE DEPENDENCIA QUIMICA COM O PACIENTE ROGERIO RODRIGUES BENTO. 01 TESOURO 310 SAÚDE-GERAL 000 SAÚDE-GERAL	
OR - Ordinario	**SOMA** **550,00**

CÓDIGO	CLASSIFICAÇÃO DA DESPESA EMPENHADA
02 02 04 10 3.3.90.39.99 10.301.0150.2085.0000	EXECUTIVO Fundo Municipal de Saúde OUTROS SERVIÇOS DE TERCEIROS - PESSOA JURÍDICA Administração da Saúde Pública

DOTAÇÃO	EMPENHADO ATÉ A DATA	VALOR DESTE EMPENHO	SALDO ATUAL
300.000,00	31.368,50	550,00	268.081,50

VALOR A SER PAGO R$ **550,00**

quinhentos e cinquenta reais ********** *****

EMPENHO AUTORIZADO EM 06/02/2015

A DESPESA REFERENTE A ESTE EMPENHO, FOI DEVIDAMENTE PROCESSADA, ENCONTRANDO-SE EM ORDEM PARA PAGAMENTO.

DATA

CONTABILIZADO

DATA — Gustavo Henrique Costa — CONTADOR

ORDEM DE PAGAMENTO. PAGUE-SE:

DATA — Sebastião Henrique Dal Pccolo — ORDENADOR DA DESPESA

DESPESA PAGA EM 25/02/15

BANCO	CONTA	CHEQUE	VALOR
001	106.121-6	853648	

Letícia de Paula Almeida
TESOUREIRO

RECIBO

RECEBI(EMOS) O VALOR CONSTANTE DESTE EMPENHO.

NOME: Fabio A. Marques
CNPJ/CPF: 33 337 919-7

CENTRO TERAPEUTICO ATALAIAS DE CRISTO – CTAC
Rua: Itajubá n: 915 Bairro – Ipiranga – Ribeirão Preto – SP
Cnpj – 14.109.752 – 0001 – 08
Tel.(16) 3043 – 8779 – 99127 – 9651 – 99210 – 0245.

DECLARAÇÃO

CENTRO TERAPEUTICO ATALAIAS DE CRISTO – CTAC, Entidade sem fins lucrativos, tem como objetivo a recuperação de dependentes químicos, estabelecida com sede urbana na cidade de Ribeirão Preto, inscrita no CNPJ sob n° 14.109.752 – 0001 – 08, declara para os devidos fins que Rogério Rodrigues de Bento RG 40.990.619 – 0 e do CPF 309.212.858 – 33, residente e domiciliado na cidade de Jeriquara/SP, está em internado nesta instituição desde 20/08/2014.

Por ser verdade,
Firmo o presente.
Ribeirão Preto, 01 de DEZEMBRO de 2014

CENTRO TERAPEUTICO ATALAIAS DE CRISTO – CTAC

PREFEITURA MUNICIPAL DE JERIQUARA

Rua Jonas Alves Costa, 559
45353315/0001-50 Exercício: 2015

ORDEM DE PAGAMENTO

ORDEM DE PAGAMENTO 00535

DATA: 06/02/2015 VENCTO:25/02/2015 PAGTO: 25/02/2015

Credor..: COMUNIDADE TERAPEUTICA ATALAIAS CNPJ: 14.109.752/0001-08 Cod: 3041
Endereço: R ITAJUBA
Cidade..: RIBEIRAO PRETO CEP: 14060-660

Discriminação..:
REFERENTE PAGAMENTO DE INTERNAÇÃO PARA RECUPERAÇÃO DE DEPENDENCIA QUIMICA CO M O PACIENTE DEVANIR MATOS.

Valor **3.300,00**
(três mil e trezentos reais) * * *

ORDEM DE PAGAMENTO 00535

27/02/2019 Ass: Fabio A. Marques Nome: Fabio A. Marques
CGC/CPF: 93 337 914-7

PREFEITURA MUNICIPAL DE JERIQUARA

Rua Jonas Alves Costa, 559
45353315/0001-50

NOTA DE EMPENHO

559

NOTA DE EMPENHO Nº	FICHA	DATA	REQUISIÇÃO Nº:
559	125	06/02/2015	

LICITAÇÃO:	DOCUMENTO:	VENCIMENTO:
DISPENSA		25/02/2015

NOME: COMUNIDADE TERAPEUTICA ATALAIAS DE CRISTO — 14.109.752/0001-08 — CÓDIGO: 3041

ENDEREÇO: R ITAJUBA — RIBEIRAO PRETO

DESCRIÇÃO DO MATERIAL E/OU SERVIÇO	VALOR TOTAL
REFERENTE PAGAMENTO DE INTERNAÇÃO PARA RECUPERAÇÃO DE DEPENDENCIA QUIMICA COM O PACIENTE JOSE ANTONIO FRANÇA FILHO. 01 TESOURO 310 SAÚDE-GERAL 000 SAÚDE-GERAL	
OR - Ordinario	**SOMA** **550,00**

CÓDIGO	CLASSIFICAÇÃO DA DESPESA EMPENHADA
02	EXECUTIVO
02 04 10	Fundo Municipal de Saúde
3.3.90.39.99	OUTROS SERVIÇOS DE TERCEIROS - PESSOA JURÍDICA
10.301.0150.2085.0000	Administração da Saúde Pública

DOTAÇÃO	EMPENHADO ATÉ A DATA	VALOR DESTE EMPENHO	SALDO ATUAL
300.000,00	31.918,50	550,00	267.531,50

VALOR A SER PAGO R$ **550,00**

quinhentos e cinquenta reais **********

*****

EMPENHO AUTORIZADO EM 06/02/2015

A DESPESA REFERENTE A ESTE EMPENHO, FOI DEVIDAMENTE PROCESSADA, ENCONTRANDO-SE EM ORDEM PARA PAGAMENTO.

DATA

CONTABILIZADO

DATA — Gustavo Henrique Costa, CONTADOR

ORDEM DE PAGAMENTO. PAGUE-SE:

DATA — Sebastião Henrique Dal Pccolo, ORDENADOR DA DESPESA

DESPESA PAGA EM 25/02/15

BANCO	CONTA	CHEQUE	VALOR
001	106121-6	853648	

Letícia de Paula Almeida
TESOUREIRO

RECIBO

RECEBI(EMOS) O VALOR CONSTANTE DESTE EMPENHO.

Ishii A. Marques

NOME:

CNPJ/CPF: 33 337 914-7

CENTRO TERAPEUTICO ATALAIAS DE CRISTO – CTAC
Rua: Itajubá n: 915 Bairro – Ipiranga – Ribeirão Preto – SP
Cnpj – 14.109.752 – 0001 – 08
Tel.(16) 3043 – 8779 – 99127 – 9651 – 99210 – 0245.

DECLARAÇÃO

CENTRO TERAPEUTICO ATALAIAS DE CRISTO – CTAC, Entidade sem fins lucrativos, tem como objetivo a recuperação de dependentes químicos, estabelecida com sede urbana na cidade de Ribeirão Preto, inscrita no CNPJ sob n° 14.109.752 – 0001 – 08, declara para os devidos fins que Jose Antônio França Filho RG 262.381.20, residente e domiciliado na cidade de Jeriquara/SP, está em internado nesta instituição desde 10/09/2014.

Por ser verdade,
Firmo o presente.
Ribeirão Preto, 01 de DEZEMBRO de 2014

CENTRO TERAPEUTICO ATALAIAS DE CRISTO – CTAC

"Assim diz o senhor; A Gloria da segunda casa será maior do a Primeira; E nesse lugar darei a paz!

PREFEITURA MUNICIPAL DE JERIQUARA

Rua Jonas Alves Costa, 559
45353315/0001-50 Exercício: 2015

ORDEM DE PAGAMENTO

ORDEM DE PAGAMENTO 00535

DATA: 06/02/2015 VENCTO:25/02/2015 PAGTO: 25/02/2015

Credor..: COMUNIDADE TERAPEUTICA ATALAIAS CNPJ: 14.109.752/0001-08 Cod: 3041
Endereço: R ITAJUBA
Cidade..: RIBEIRAO PRETO CEP: 14060-660

Discriminação..:
REFERENTE PAGAMENTO DE INTERNAÇÃO PARA RECUPERAÇÃO DE DEPENDENCIA QUIMICA CO M O PACIENTE DEVANIR MATOS.

Valor **3.300,00**
(três mil e trezentos reais) * * *

ORDEM DE PAGAMENTO 00535

27/02/2015 Ass: Fabio A. Marques Nome: Fabio A. Marques CGC/CPF: 55 337 914-7

PREFEITURA MUNICIPAL DE JERIQUARA

Rua Jonas Alves Costa, 559
45353315/0001-50

NOTA DE EMPENHO
560

NOTA DE EMPENHO Nº 560	FICHA: 125	DATA: 06/02/2015	REQUISIÇÃO Nº:
LICITAÇÃO: DISPENSA		DOCUMENTO:	VENCIMENTO: 25/02/2015

NOME: COMUNIDADE TERAPEUTICA ATALAIAS DE CRISTO — 14.109.752/0001-08 — CÓDIGO: 3041
ENDEREÇO: R ITAJUBA — RIBEIRAO PRETO

DESCRIÇÃO DO MATERIAL E/OU SERVIÇO	VALOR TOTAL
REFERENTE PAGAMENTO DE INTERNAÇÃO PARA RECUPERAÇÃO DE DEPENDENCIA QUIMICA COM O PACIENTE DEVANIR MATOS. 01 TESOURO 310 SAÚDE-GERAL 000 SAÚDE-GERAL	
OR - Ordinario	**SOMA** **550,00**

CÓDIGO	CLASSIFICAÇÃO DA DESPESA EMPENHADA
02	EXECUTIVO
02 04 10	Fundo Municipal de Saúde
3.3.90.39.99	OUTROS SERVIÇOS DE TERCEIROS - PESSOA JURÍDICA
10.301.0150.2085.0000	Administração da Saúde Pública

DOTAÇÃO	EMPENHADO ATÉ A DATA	VALOR DESTE EMPENHO	SALDO ATUAL
300.000,00	32.468,50	550,00	266.981,50

VALOR A SER PAGO R$ **550,00**

quinhentos e cinquenta reais **********

EMPENHO AUTORIZADO EM 06/02/2015

A DESPESA REFERENTE A ESTE EMPENHO, FOI DEVIDAMENTE PROCESSADA, ENCONTRANDO-SE EM ORDEM PARA PAGAMENTO.

DATA

CONTABILIZADO

DATA — Gustavo Henrique Costa — CONTADOR

ORDEM DE PAGAMENTO. PAGUE-SE

DATA — Sebastião Henrique Dal Pccolo — ORDENADOR DA DESPESA

DESPESA PAGA EM 25/02/15

BANCO	CONTA	CHEQUE	VALOR
001	106121-6	853648	

Letícia de Paula Almeida
TESOUREIRO

RECIBO

RECEBI(EMOS) O VALOR CONSTANTE DESTE EMPENHO.

NOME: Fabio A. Marques
CNPJ/CPF: 33337914-7

CENTRO TERAPEUTICO ATALAIAS DE CRISTO – CTAC
Rua: Itajubá n: 915 Bairro – Ipiranga – Ribeirão Preto – SP
Cnpj – 14.109.752 – 0001 – 08
Tel.(16) 3043 – 8779 – 99127 – 9651 – 99210 – 0245.

DECLARAÇÃO

CENTRO TERAPEUTICO ATALAIAS DE CRISTO – CTAC, Entidade sem fins lucrativos, tem como objetivo a recuperação de dependentes químicos, estabelecida com sede urbana na cidade de Ribeirão Preto, inscrita no CNPJ sob n° 14.109.752 – 0001 – 08, declara para os devidos fins que Devanir Matos, residente e domiciliado na cidade de Jeriquara/SP, está em internado nesta instituição desde 12/09/2014.

Por ser verdade,
Firmo o presente.
Ribeirão Preto, 01 de DEZEMBRO de 2014

CENTRO TERAPEUTICO ATALAIAS DE CRISTO – CTAC

"Assim diz o senhor; A Gloria da segunda casa será maior do a Primeira; E nesse lugar darei a paz!

PREFEITURA MUNICIPAL DE JERIQUARA

Rua Jonas Alves Costa, 559
45353315/0001-50 Exercício: 2015

ORDEM DE PAGAMENTO

ORDEM DE PAGAMENTO 00535

DATA: 06/02/2015 VENCTO:25/02/2015 PAGTO: 25/02/2015

Credor..: COMUNIDADE TERAPEUTICA ATALAIAS CNPJ: 14.109.752/0001-08 Cod: 3041
Endereço: R ITAJUBA
Cidade..: RIBEIRAO PRETO CEP: 14060-660

Discriminação..:
REFERENTE PAGAMENTO DE INTERNAÇÃO PARA RECUPERAÇÃO DE DEPENDENCIA QUIMICA CO M O PACIENTE DEVANIR MATOS.

Valor **3.300,00**
(três mil e trezentos reais) * * *

ORDEM DE PAGAMENTO 00535

27/02/2015 Ass: Fabio A. Marques Nome: Fabio A. Marques
CGC/CPF: 33 337 914-7

PREFEITURA MUNICIPAL DE JERIQUARA

Rua Jonas Alves Costa, 559
45353315/0001-50

NOTA DE EMPENHO

557

NOTA DE EMPENHO Nº 557	FICHA: 125	DATA: 06/02/2015	REQUISIÇÃO Nº:
LICITAÇÃO: DISPENSA		DOCUMENTO:	VENCIMENTO: 25/02/2015

NOME: COMUNIDADE TERAPEUTICA ATALAIAS DE CRISTO — 14.109.752/0001-08 — CÓDIGO: 3041
ENDEREÇO: R ITAJUBA — RIBEIRAO PRETO

DESCRIÇÃO DO MATERIAL E/OU SERVIÇO	VALOR TOTAL
REFERENTE PAGAMENTO DE INTERNAÇÃO PARA RECUPERAÇÃO DE DEPENDENCIA QUIMICA COM O PACIENTE ANTONIO FRANÇA FILHO. 01 TESOURO 310 SAÚDE-GERAL 000 SAÚDE-GERAL	
OR - Ordinario	**SOMA** **550,00**

CÓDIGO	CLASSIFICAÇÃO DA DESPESA EMPENHADA
02	EXECUTIVO
02 04 10	Fundo Municipal de Saúde
3.3.90.39.99	OUTROS SERVIÇOS DE TERCEIROS - PESSOA JURÍDICA
10.301.0150.2085.0000	Administração da Saúde Pública

DOTAÇÃO	EMPENHADO ATÉ A DATA	VALOR DESTE EMPENHO	SALDO ATUAL
300.000,00	30.818,50	550,00	268.631,50

VALOR A SER PAGO R$ **550,00**

quinhentos e cinquenta reais **********

EMPENHO AUTORIZADO EM 06/02/2015

A DESPESA REFERENTE A ESTE EMPENHO, FOI DEVIDAMENTE PROCESSADA, ENCONTRANDO-SE EM ORDEM PARA PAGAMENTO.

DATA

CONTABILIZADO

DATA — Gustavo Henrique Costa — CONTADOR

ORDEM DE PAGAMENTO. PAGUE-SE:

DATA — Sebastião Henrique Dal Pccolo — ORDENADOR DA DESPESA

DESPESA PAGA EM 25/02/15

BANCO	CONTA	CHEQUE	VALOR
001	106 121-6	853648	

Letícia de Paula Almeida
TESOUREIRO

RECIBO

RECEBI(EMOS) O VALOR CONSTANTE DESTE EMPENHO.

Fabio A. Marques

NOME:
CNPJ/CPF: 33 337 914-7

CENTRO TERAPEUTICO ATALAIAS DE CRISTO – CTAC
Rua: Itajubá n: 915 Bairro – Ipiranga – Ribeirão Preto – SP
Cnpj – 14.109.752/0001-08
Tel.(16) 3043-8779 – 99127-9651 – 99210-0245.

DECLARAÇÃO

CENTRO TERAPEUTICO ATALAIAS DE CRISTO – CTAC, Entidade sem fins lucrativos, tem como objetivo a recuperação de dependentes químicos, estabelecida com sede urbana na cidade de Ribeirão Preto, inscrita no CNPJ sob n° 14.109.752/0001-08, declara para os devidos fins que Jose Antônio França Filho RG 262.381.20, residente e domiciliado na cidade de Jeriquara/SP, está em internado nesta instituição desde 10/09/2014.

Por ser verdade,
Firmo o presente.
Ribeirão Preto, 09 de janeiro de 2015

CENTRO TERAPEUTICO ATALAIAS DE CRISTO – CTAC

"Assim diz o senhor; A Gloria da segunda casa será maior do a Primeira; E nesse lugar darei a paz!

PREFEITURA MUNICIPAL DE JERIQUARA

Rua Jonas Alves Costa, 559
45353315/0001-50 Exercício: 2015

ORDEM DE PAGAMENTO

ORDEM DE PAGAMENTO 00535

DATA: 06/02/2015 VENCTO:25/02/2015 PAGTO: 25/02/2015

Credor..: COMUNIDADE TERAPEUTICA ATALAIAS CNPJ: 14.109.752/0001-08 Cod: 3041
Endereço: R ITAJUBA
Cidade..: RIBEIRAO PRETO CEP: 14060-660

Discriminação..:

REFERENTE PAGAMENTO DE INTERNAÇÃO PARA RECUPERAÇÃO DE DEPENDENCIA QUIMICA COM O PACIENTE DEVANIR MATOS.

Valor **3.300,00**

(três mil e trezentos reais) * * *

ORDEM DE PAGAMENTO 00535

27/02/2015 Ass: Fabio A. Marques Nome: Fabio A. Marques
CGC/CPF: 33337 914-7

PREFEITURA MUNICIPAL DE JERIQUARA

Rua Jonas Alves Costa, 559
45353315/0001-50

NOTA DE EMPENHO

556

NOTA DE EMPENHO Nº **556**	FICHA: 125	DATA: 06/02/2015	REQUISIÇÃO Nº:

LICITAÇÃO: DISPENSA	DOCUMENTO:	VENCIMENTO: 25/02/2015

NOME: COMUNIDADE TERAPEUTICA ATALAIAS DE CRISTO — 14.109.752/0001-08 — CÓDIGO: 3041
ENDEREÇO: R ITAJUBA — RIBEIRAO PRETO

DESCRIÇÃO DO MATERIAL E/OU SERVIÇO	VALOR TOTAL
REFERENTE PAGAMENTO DE INTERNAÇÃO PARA RECUPERAÇÃO DE DEPENDENCIA QUIMICA COM O PACIENTE ROGERIO RODRIGUES BENTO. 01 TESOURO 310 SAÚDE-GERAL 000 SAÚDE-GERAL	
OR - Ordinario — **SOMA**	**550,00**

CÓDIGO	CLASSIFICAÇÃO DA DESPESA EMPENHADA
02	EXECUTIVO
02 04 10	Fundo Municipal de Saúde
3.3.90.39.99	OUTROS SERVIÇOS DE TERCEIROS - PESSOA JURÍDICA
10.301.0150.2085.0000	Administração da Saúde Pública

DOTAÇÃO	EMPENHADO ATÉ A DATA	VALOR DESTE EMPENHO	SALDO ATUAL
300.000,00	30.268,50	550,00	269.181,50

VALOR A SER PAGO R$ **550,00**

quinhentos e cinquenta reais * * *

CENTRO TERAPEUTICO ATALAIAS DE CRISTO – CTAC
Rua: Itajubá n: 915 Bairro – Ipiranga – Ribeirão Preto – SP
Cnpj – 14.109.752 – 0001 – 08
Tel.(16) 3043 – 8779 – 99127 – 9651 – 99210 – 0245.

DECLARAÇÃO

CENTRO TERAPEUTICO ATALAIAS DE CRISTO – CTAC, Entidade sem fins lucrativos, tem como objetivo a recuperação de dependentes químicos, estabelecida com sede urbana na cidade de Ribeirão Preto, inscrita no CNPJ sob n° 14.109.752 – 0001 – 08, declara para os devidos fins que Rogério Rodrigues de Bento RG 40.990.619 – 0 e do CPF 309.212.858 – 33, residente e domiciliado na cidade de Jeriquara/SP, está em internado nesta instituição desde 20/08/2014.

Por ser verdade,
Firmo o presente.
Ribeirão Preto, 09 de janeiro de 2015

CENTRO TERAPEUTICO ATALAIAS DE CRISTO – CTAC

"Assim diz o senhor; A Gloria da segunda casa será maior do a Primeira; E nesse lugar darei a paz! Diz

PREFEITURA MUNICIPAL DE JERIQUARA

Rua Jonas Alves Costa, 559
45353315/0001-50 Exercício: 2015

ORDEM DE PAGAMENTO

ORDEM DE PAGAMENTO 00535

DATA: 06/02/2015 VENCTO:25/02/2015 PAGTO: 25/02/2015

Credor..: COMUNIDADE TERAPEUTICA ATALAIAS CNPJ: 14.109.752/0001-08 Cod: 3041
Endereço: R ITAJUBA
Cidade..: RIBEIRAO PRETO CEP: 14060-660

Discriminação..:

REFERENTE PAGAMENTO DE INTERNAÇÃO PARA RECUPERAÇÃO DE DEPENDENCIA QUIMICA COM O PACIENTE DEVANIR MATOS.

Valor **3.300,00**

(três mil e trezentos reais) * * *

ORDEM DE PAGAMENTO 00535

27/02/2015 Ass: Fabio A. Marques Nome: Fabio A. Marques
CGC/CPF: 33 377 914-7

PREFEITURA MUNICIPAL DE JERIQUARA

Rua Jonas Alves Costa, 559

45353315/0001-50

NOTA DE EMPENHO

554

NOTA DE EMPENHO Nº **554**	FICHA: 125	DATA: 06/02/2015	REQUISIÇÃO Nº:

LICITAÇÃO: DISPENSA	DOCUMENTO:	VENCIMENTO: 25/02/2015

NOME: CLINICA TERAPEUTICA- DAREV — 02.806.458/0001-68 — CÓDIGO: 3233

ENDEREÇO: AV. POJETADA — DESCALVADO

DESCRIÇÃO DO MATERIAL E/OU SERVIÇO	VALOR TOTAL
REFERENTE PAGAMENTO DE INTERNAÇÃO DE DEPENDENCIA QUIMICA-ALCOOLISMO DE REGINALDO MANOEL DOS SANTOS. 01 TESOURO 310 SAÚDE-GERAL 000 SAÚDE-GERAL	
OR - Ordinario — **SOMA**	**550,00**

CÓDIGO	CLASSIFICAÇÃO DA DESPESA EMPENHADA
02	EXECUTIVO
02 04 10	Fundo Municipal de Saúde
3.3.90.39.99	OUTROS SERVIÇOS DE TERCEIROS - PESSOA JURÍDICA
10.301.0150.2085.0000	Administração da Saúde Pública

DOTAÇÃO	EMPENHADO ATÉ A DATA	VALOR DESTE EMPENHO	SALDO ATUAL
300.000,00	29.168,50	550,00	270.281,50

VALOR A SER PAGO R$ **550,00**

quinhentos e cinquenta reais **********

EMPENHO AUTORIZADO EM 06/02/2015

A DESPESA REFERENTE A ESTE EMPENHO, FOI DEVIDAMENTE PROCESSADA, ENCONTRANDO-SE EM ORDEM PARA PAGAMENTO.

DATA

CONTABILIZADO

DATA — Gustavo Henrique Costa, CONTADOR

ORDEM DE PAGAMENTO. PAGUE-SE:

DATA — Sebastião Henrique Dal Pccolo, ORDENADOR DA DESPESA

DESPESA PAGA EM 25/02/15

BANCO	CONTA	CHEQUE	VALOR
001	106 121-6	853647	

Letícia de Paula Almeida

TESOUREIRO

RECIBO

RECEBI(EMOS) O VALOR CONSTANTE DESTE EMPENHO.

Fabia A. Marques

NOME:

CNPJ/CPF: 33 337 914-7

DAREVI
Descalvado Ajudando na Recuperação da Vida
CNPJ: 02.806.458/0001-68
Utilidade Municipal – Lei n.1763 – 04.11.1998 - CMAS n.08 19.04.1999
Avenida Projetada s/n – Bairro Butiá – Distrito Industrial
Cx Postal n. 126 - CEP 13.690.000 – Descalvado – SP - Tel.: (019) 3593-1613

DECLARAÇÃO

Declaramos para os devidos fins que, REGINALDO M. DOS SANTOS está se desligando desta Entidade, por motivo de desistência, onde o mesmo deu entrada no dia 30/10/2014 e faz desistência em 22 de JANEIRO de 2015.

Reginaldo M. dos Santos
REGINALDO MANOEL DOS SANTOS

Jeferson I. Oliveira
Coordenador
JEFERSON INÁCIO DE OLIVEIRA.

Descalvado 22 de Janeiro de 2015.

PREFEITURA MUNICIPAL DE JERIQUARA

Rua Jonas Alves Costa, 559
45353315/0001-50 Exercício: 2015

ORDEM DE PAGAMENTO

ORDEM DE PAGAMENTO 00534

DATA: 06/02/2015 VENCTO:25/02/2015 PAGTO: 25/02/2015

Credor..: CLINICA TERAPEUTICA- DAREV CNPJ: 02.806.458/0001-68 Cod: 3233
Endereço: AV. POJETADA
Cidade..: DESCALVADO CEP:

Discriminação..:

REFERENTE PAGAMENTO DE INTERNAÇÃO DE DEPENDENCIA QUIMICA-ALCOOLISMO DE REGIN ALDO MANOEL DOS SANTOS.

Valor **550,00**

(quinhentos e cinquenta reais) * * *

PREFEITURA MUNICIPAL DE JERIQUARA

Rua Jonas Alves Costa, 559
45353315/0001-50

NOTA DE EMPENHO

429

NOTA DE EMPENHO Nº **429**	FICHA: 123	DATA: 30/01/2015	REQUISIÇÃO Nº:

LICITAÇÃO: 000020/14	PREGÃO PRESENCIAL	0014/14	DOCUMENTO: NOTA FISCAL Nº	VENCIMENTO: 12/02/2015

NOME: COMERCIAL CIRURGICA RIOCLARENSE — 67.729.178/0004-91 — CÓDIGO: 2113
ENDEREÇO: AV. DA SAUDADE, 45 — POCOS DE CALDAS

DESCRIÇÃO DO MATERIAL E/OU SERVIÇO	VALOR TOTAL
referente pagamento pelo fornecimento de medicamentos. 01 TESOURO 310 SAÚDE-GERAL 000 SAÚDE-GERAL	
OR - Ordinario — **SOMA**	**546,20**

CÓDIGO	CLASSIFICAÇÃO DA DESPESA EMPENHADA
02	EXECUTIVO
02 04 10	Fundo Municipal de Saúde
3.3.90.30.09	MATERIAL FARMACOLÓGICO
10.301.0150.2085.0000	Administração da Saúde Pública

DOTAÇÃO	EMPENHADO ATÉ A DATA	VALOR DESTE EMPENHO	SALDO ATUAL
500.000,00	45.001,51	546,20	454.452,29

VALOR A SER PAGO R$ **546,20**

quinhentos e quarenta e seis reais e vinte centavos * * *

PREFEITURA MUNICIPAL DE JERIQUARA
Rua Jonas Alves Costa, 559
CNPJ : 45353315/0001-50

PEDIDO DE COMPRA

Autorizado por :
Data : 30/01/2015

Pedido	Data Pedido	Data Entrega
00103/15	30/01/2015	30/01/2015

Fornecedor COMERCIAL CIRURGICA RIOCLARENSE COD: 2113
Endereço: AV. DA SAUDADE, 45 Nº: CNPJ: 67.729.178/0004-91
POCOS DE CALDAS

Cod Prod	Discr.	Unid	Quant	$ Unit	Centro de Custo	Valor
009.025.008	DIPIRONA SODICA 500MG/ML	UN	6.000	0,061	MANUT DA ADMINISTR	366,00
009.163.004	LORATADINA 10 MG	COMP	960	0,055	MANUT DA ADMINISTR	52,80
.330.001	SERTRALINA 50MG CLORIDRATO	CP	980	0,13	MANUT DA ADMINISTR	127,40
TOTAL PEDIDO						546,20

Reserva(s):
Empenho(s):

Obs.:

_
Interessado \ Responsável

Ana Carolina Ferreira de Souza
Almoxarife

COMERCIAL CIRÚRGICA
RIOCLARENSE

COMERCIAL CIRURGICA RIOCLARENSE LTDA
RUA DA SAUDADE 45 A - CAMPO MOGIANA - POÇOS DE CALDAS – MG
CEP 37701-331 – 3537213913

DANFE
DOCUMENTO AUXILIAR DA NOTA FISCAL ELETRÔNICA

0 – ENTRADA
1 – SAÍDA [1]

Nº. 0592080 FL 1 / 1
SÉRIE 1

CHAVE DE ACESSO
3115 0167 7291 7800 0491 5500 1000 5920 8012 6929 4034

Consulta de autenticidade no portal nacional da NF-e www.nfe.fazenda.gov.br/portal ou no site da Sefaz Autorizadora

NATUREZA DA OPERAÇÃO		PROTOCOLO DE AUTORIZAÇÃO DE USO
VENDA DE MERC ADQ E REC DE TERC, DEST A NAO		131151662557266 30/01/2015 23:10:39
INSCRIÇÃO ESTADUAL	**INSCR. EST. SUBS. TRIBUTÁRIO**	**CNPJ**
0629965800102		67.729.178/0004-91

DESTINATÁRIO/REMETENTE

NOME / RAZÃO SOCIAL			CNPJ / CPF	DATA DA EMISSÃO
PREF MUN DE JERIQUARA - 5888			45.353.315/0001-50	30/01/2015
ENDEREÇO	**BAIRRO / DISTRITO**		**CEP**	**DATA DA ENTRADA SAÍDA**
RUA JONAS ALVES COSTA 559	CENTRO		14450-000	30/01/2015
MUNICÍPIO	**FONE / FAX**	**UF**	**INSCRIÇÃO ESTADUAL**	**HORA DE SAÍDA**
JERIQUARA	1631341256	SP	ISENTO	

FATURA/DUPLICATA

FATURA/DUPLIC.	VENCIMENTO	VALOR	FATURA/DUPLIC.	VENCIMENTO	VALOR	FATURA/DUPLIC.	VENCIMENTO	VALOR
0592080/1	02/03/2015	546,20						

CÁLCULO DO IMPOSTO

BASE DE CÁLCULO DO ICMS	VALOR DO ICMS	BASE DE CÁLCULO DO ICMS ST	VALOR DO ICMS SUBSTITUTO	VALOR TOTAL DOS PRODUTOS
546,20	65,54	0,00	0,00	546,20

VALOR DO FRETE	VALOR DO SEGURO	VALOR DO DESCONTO	OUTRAS DESPESAS	VALOR DO IPI	VALOR TOTAL DA NOTA
0,00	0,00	0,00	0,00	0,00	546,20

TRANSPORTADOR / VOLUMES TRANSPORTADOS

NOME / RAZÃO SOCIAL	FRETE POR CONTA	CÓDIGO ANTT	PLACA DO VEÍCULO	UF	CNPJ
QUALITY TRANSP. E ENTREGAS RÁPIDAS LTDA	0 – Emitente				16.516.706/0001-40

ENDEREÇO	MUNICÍPIO	UF	INSCRIÇÃO ESTADUAL
A GENERAL CAMISAO 193	SAO PAULO	SP	ISENTO

QUANTIDADE	ESPÉCIE	MARCA	NUMERO	PESO BRUTO	PESO LÍQUIDO
2,00	VOLUME(S)		0,00679	7,000	7,000

DADOS DOS PRODUTOS / SERVIÇOS

CÓDIGO	DESCRIÇÃO PRODUTO / SERVIÇO	NCM / SH	CST	CFOP	UN	QUANT.	VALOR UNITÁRIO	VALOR TOTAL	B CALC ICMS	VALOR ICMS	VALOR IPI	ALIQUOTAS ICMS	ALIQUOTAS IPI
000136	DIPIRONA SODICA 500MG L: 14J30B Q: 6.000,0000 F: 01/10/14 V: 31/10/16| Valor Aproximado dos Tributos: 68,63 Fonte: IBPT	30049069	000	6108	CP	6.000,00	0,061	366,00	366,00	43,91	0,00	12,00	0,00
016876	LORATADINA 10MG L: 1404168 Q: 960,0000 F: 01/10/14 V: 31/10/16| Valor Aproximado dos Tributos: 9,90 Fonte: IBPT	30049069	000	6108	CP	960,00	0,055	52,80	52,80	6,34	0,00	12,00	0,00
022602	SERTRALINA 50MG, CLORIDRATO L: XT5014061A Q: 980,0000 F: 01/09/14 V: 31/08/16 *** Portaria 344/98 C1 | Valor Aproximado dos Tributos: 23,89 Fonte: IBPT	30049079	000	6108	CP	980,00	0,13	127,40	127,40	15,29	0,00	12,00	0,00

CÁLCULO DO ISSQN

INSCRIÇÃO MUNICIPAL	VALOR TOTAL DOS SERVIÇOS	BASE DE CÁLCULO DO ISSQN	VALOR DO ISSQN
	0,00	0,00	0,00

DADOS ADICIONAIS

INFORMAÇÕES COMPLEMENTARES
Valor Aproximado dos Tributos: 102,42 Pedido: 544328 Pedido Cliente: 1324169*** BANCO BANCO DO BRASIL : 001 AG 3149-6 C/C: 700.000-6 DEP. INDENTIFICADO COM N. CNPJ *** AFE: 1.04397-7 ** AE: 1.22375-2 ** ASS: 427/2014 Validade 11/08/2015MODAL: ROD / TIPO ENTREGA: EXPRESSA [EMAIL=jusarreta@hotmail.com;nfequalityentregas@gmail.com]

RESERVADO AO FISCO

Declaro que o material a que se refere esta Nota Fiscal, foi recebido em perfeita ordem.

Em, 30 / 01 / 2015

12/02/2015 - BANCO DO BRASIL - 13:41:07
694918449 0019

COMPROVANTE DE PAGAMENTO DE TITULOS

BANCO DO BRASIL S.A.

00190000090171153700900408748184163550000054620

NOSSO NUMERO	17115370000408748
CONVENIO	01711537
COMERCIAL CIRURGICA RIOCLARENS	
AG/COD. BENEFICIARIO	3149/00006406
DATA DE VENCIMENTO	02/03/2015
DATA DO PAGAMENTO	12/02/2015
VALOR DO DOCUMENTO	546,20
VALOR COBRADO	546,20

NR.AUTENTICACAO 1.75B.130.010.AF1.6C0

LEIA NO VERSO COMO CONSERVAR ESTE DOCUMENTO,
ENTRE OUTRAS INFORMACOES.

BANCO DO BRASIL | 001-9 | RECIBO DO SACADO

VENCIMENTO	AGÊNCIA / CÓDIGO CEDENTE	ESPÉCIE	QUANTIDADE
02/03/2015	3149-6 / 006406-8	R$	

(=) VALOR DO DOCUMENTO	(-) DESCONTO / ABATIMENTO	(+) JUROS / MULTA
546,20		

(=) VALOR COBRADO	NOSSO NÚMERO	Nº DO DOCUMENTO
	17115370000408748	0592080/01

SACADO

PREF MUN DE JERIQUARA

AUTENTICAÇÃO MECÂNICA

BANCO DO BRASIL | 001-9 | RECIBO DE ENTREGA

VENCIMENTO	AGÊNCIA / CÓDIGO CEDENTE	ESPÉCIE	QUANTIDADE
02/03/2015	3149-6 / 006406-8	R$	

(=) VALOR DO DOCUMENTO	NOSSO NÚMERO
546,20	17115370000408748

SACADO

PREF MUN DE JERIQUARA

ASSINATURA DO RECEBEDOR	DATA DE ENTREGA

CORTE NA LINHA PONTILHADA

BANCO DO BRASIL | 001-9 | 00190.00009 01711.537009 00408.748184 1 63550000054620

LOCAL DE PAGAMENTO

QUALQUER BANCO ATÉ O VENCIMENTO

VENCIMENTO: 02/03/2015

CEDENTE

COMERCIAL CIRURGICA RIOCLARENSE LTDA - CNPJ: 67.729.178/0004-91

AGÊNCIA / CÓDIGO CEDENTE: 3149-6 / 006406-8

DATA DO DOCUMENTO	NÚMERO DO DOCUMENTO	ESPÉCIE DO DOCUMENTO	ACEITE	DATA DO PROCESSAMENTO	NOSSO NÚMERO
30/01/2015	0592080/01	DM	N	30/01/2015	17115370000408748

USO DO BANCO	CARTEIRA	ESPÉCIE	QUANTIDADE	VALOR	VALOR DO DOCUMENTO
	18-019	R$			546,20

INSTRUÇÕES (TEXTO DE RESPONSABILIDADE DO CEDENTE)

JUROS DE MORA DE 2.0% MENSAL (R$ 10,92)
MULTA DE 2.0% A PARTIR DE 03/03/15

(-) DESCONTO / ABATIMENTO

(-) OUTRAS DEDUÇÕES

(+) JUROS / MULTA

(+) OUTROS ACRÉSCIMOS

(=) VALOR COBRADO

SACADO

PREF MUN DE JERIQUARA - CNPJ: 45.353.315/0001-50
RUA JONAS ALVES COSTA,559
JERIQUARA - SP - CEP: 14450-000

CÓDIGO DE BAIXA

1ª VIA

SACADOR / AVALISTA

AUTENTICAÇÃO MECÂNICA – **FICHA DE COMPENSAÇÃO**

PREFEITURA MUNICIPAL DE JERIQUARA

Rua Jonas Alves Costa, 559
45353315/0001-50 Exercício: 2015

ORDEM DE PAGAMENTO

ORDEM DE PAGAMENTO 00424

DATA: 30/01/2015 VENCTO:12/02/2015 PAGTO: 12/02/2015

Credor..: COMERCIAL CIRURGICA RIOCLARENSE CNPJ: 67.729.178/0004-91 Cod: 2113
Endereço: AV. DA SAUDADE, 45
Cidade..: POCOS DE CALDAS CEP: 37701-027

Discriminação..:
referente pagamento pelo fornecimento de medicamentos.

Valor **546,20**
(quinhentos e quarenta e seis reais e vinte centavos) * * *

PREFEITURA MUNICIPAL DE JERIQUARA

Rua Jonas Alves Costa, 559
45353315/0001-50

NOTA DE EMPENHO

586

NOTA DE EMPENHO Nº	FICHA	DATA	REQUISIÇÃO Nº
586	125	10/02/2015	

LICITAÇÃO	DOCUMENTO	VENCIMENTO
DISPENSA	NOTA FISCAL Nº	24/02/2015

NOME: ELITON RODRIGO DAVID ME — 10.231.614/0001-38 — CÓDIGO: 2360
ENDEREÇO: CANDIDO PORTINARI — FRANCA

DESCRIÇÃO DO MATERIAL E/OU SERVIÇO	VALOR TOTAL
referente pagamento pelo fornecimento de serviços mecanicos/pintura/funilaria/reparos em geral. 01 TESOURO 310 SAÚDE-GERAL 000 SAÚDE-GERAL	
OR - Ordinario	**SOMA** **20,00**

CÓDIGO	CLASSIFICAÇÃO DA DESPESA EMPENHADA
02	EXECUTIVO
02 04 10	Fundo Municipal de Saúde
3.3.90.39.19	MANUTENÇÃO E CONSERVAÇÃO DE VEÍCULOS
10.301.0150.2085.0000	Administração da Saúde Pública

DOTAÇÃO	EMPENHADO ATÉ A DATA	VALOR DESTE EMPENHO	SALDO ATUAL
300.000,00	34.202,50	20,00	265.777,50

VALOR A SER PAGO R$ **20,00**

vinte reais * * *

PREFEITURA MUNICIPAL DE FRANCA
SECRETARIA MUNICIPAL DE FINANÇAS
NOTA FISCAL ELETRÔNICA DE SERVIÇO - NFS-e

Número da NFS-e
671

Data e Hora da Emissão	10/02/2015 14:55:38	Competência	2/2015	Código de Verificação	902029852
Número do RPS		No. da NFS-e substituída		Local da Prestação	FRANCA - SP

Dados do Prestador de Serviços

Razão Social/Nome	ELITON RODRIGO DAVID ME				
Nome Fantasia					
CNPJ/CPF	10.231.614/0001-38	Inscrição Municipal	40128	Município	FRANCA - SP
Endereço e Cep	CÂNDIDO PORTINARI ,621 - PARQUE VICENTE LEPORACE I CEP: 14407-000				
Complemento:	KM 406	Telefone:	(16)3720-9729	e-mail:	icone@iconecontabilidade.com.br

Dados do Tomador de Serviços

Razão Social/Nome	PREFEITURA MUNICIPAL DE JERIQUARA				
CNPJ/CPF	45.353.315/0001-50	Inscrição Municipal		Município	JERIQUARA - SP
Endereço e CEP	JONAS ALVES COSTA ,559 - CENTRO CEP: 14450-000				
Complemento:		Telefone:	(16)3134-1256	e-mail:	prefeitoalexandre@uol.com.br

Discriminação dos Serviços

SERVIÇO DE BORRACHARIA

Código do Serviço / Atividade

14.01 / 452000600 - SERVIÇOS DE BORRACHARIA PARA VEÍCULOS AUTOMOTORES

Detalhamento Específico da Construção Civil

Código da Obra		Código ART	

Tributos Federais

PIS		COFINS		IR(R$)		INSS(R$)		CSLL(R$)	

Detalhamento de Valores - Prestador dos Serviços		Outras Retenções	Cálculo do ISSQN devido no Município	
Valor dos Serviços R$	20,00	Natureza Operação	Valor dos Serviços R$	20,00
(-) Desconto Incondicionado		1-Tributação no município	(-) Deduções permitidas em lei	
(-) Desconto Condicionado		Regime especial Tributação	(-) Desconto Incondicionado	
(-) Retenções Federais	0,00	0-Nenhum	Base de Cálculo	20,00
Outras Retenções		Opção Simples Nacional	(x) Alíquota %	2,79
(-) ISS Retido	0,00	1 - Sim	ISS a reter:	( ) Sim (X) Não
(=) Valor Líquido R$	20,00	Incentivador Cultura	(=) Valor do ISS: R$	0,00
		2-Não		

Avisos

1- Uma via desta Nota Fiscal será enviada através do e-mail fornecido pelo Tomador dos Serviços.
2- A autenticidade desta Nota Fiscal poderá ser verificada no site, franca.ginfes.com.br com a utilização do Código de Verificação.
3 - Documento emitido por ME ou EPP optante pelo Simples Nacional.Não gera direito a crédito fiscal de ISS e IPI.

PREFEITURA MUNICIPAL DE JERIQUARA

Rua Jonas Alves Costa, 559
45353315/0001-50 Exercício: 2015

ORDEM DE PAGAMENTO

ORDEM DE PAGAMENTO 00541

DATA: 10/02/2015 VENCTO:25/02/2015 PAGTO: 25/02/2015

Credor..: ELITON RODRIGO DAVID ME CNPJ: 10.231.614/0001-38 Cod: 2360
Endereço: CANDIDO PORTINARI
Cidade..: FRANCA CEP: 14407-000

Discriminação..:
referente pagamento pelo fornecimento de serviços mecanicos/pintura/funilaria/reparos em geral.

Valor **20,00**
(vinte reais) * * *

PREFEITURA MUNICIPAL DE JERIQUARA

Rua Jonas Alves Costa, 559
45353315/0001-50

NOTA DE EMPENHO

426

NOTA DE EMPENHO Nº 426	FICHA: 113	DATA: 30/01/2015	REQUISIÇÃO Nº:
LICITAÇÃO: DISPENSA		DOCUMENTO: NOTA FISCAL Nº	VENCIMENTO: 11/02/2015

NOME: COOPERATIVA DOS ANESTESISTAS DE RIB.PTO-COOPANEST — 10.963.608/0001-75 — CÓDIGO: 2714
ENDEREÇO: R: RUI BARBOSA — RIBEIRAO PRETO

DESCRIÇÃO DO MATERIAL E/OU SERVIÇO	VALOR TOTAL
REFERENTE PAGAMENTO DE SERVIÇOS MEDICOS PRESTADOS EM ANESTESIA AO PACIENTE GABRIEL SILVA DOS SANTOS. 05 TRANSFERÊNCIAS E CONVÊNIOS FEDERAIS-VINCULADOS 300 SAÚDE 006 TETO MAC	
OR - Ordinario	**SOMA** **650,00**

CÓDIGO	CLASSIFICAÇÃO DA DESPESA EMPENHADA
02 02 04 10 3.3.90.39.50 10.301.0150.2083.0000	EXECUTIVO Fundo Municipal de Saúde SERVIÇO MÉDICO-HOSPITALAR, ODONTOLÓGICO E LABORATORIAIS Manut Teto Munic Alta Complexidade

DOTAÇÃO	EMPENHADO ATÉ A DATA	VALOR DESTE EMPENHO	SALDO ATUAL
10.000,00	8.043,87	650,00	1.306,13

VALOR A SER PAGO R$ **650,00**

seiscentos e cinquenta reais ********** *****

EMPENHO AUTORIZADO EM 30/01/2015

A DESPESA REFERENTE A ESTE EMPENHO, FOI DEVIDAMENTE PROCESSADA, ENCONTRANDO-SE EM ORDEM PARA PAGAMENTO.

DATA

CONTABILIZADO

DATA — Gustavo Henrique Costa, CONTADOR

ORDEM DE PAGAMENTO. PAGUE-SE:

DATA — Sebastião Henrique Dal Pccolo, ORDENADOR DA DESPESA

DESPESA PAGA EM 11/02/15

BANCO	CONTA	CHEQUE	VALOR
001	5089-X	Transf	

B: 001
A: 6855-1
C/C: 2790-1

Letícia de Paula Almeida
TESOUREIRO

RECIBO

RECEBI(EMOS) O VALOR CONSTANTE DESTE EMPENHO.

NOME:
CNPJ/CPF:

PREFEITURA MUNICIPAL DE RIBEIRÃO PRETO
SECRETARIA MUNICIPAL DA FAZENDA
NOTA FISCAL ELETRÔNICA DE SERVIÇO - NFS-e

Número da NFS-e
1029

Data e Hora da Emissão	04/02/2015 14:55:07	Competência	2/2015	Código de Verificação	929295490
Número do RPS		No. da NFS-e substituída		Local da Prestação	RIBEIRAO PRETO - SP

Dados do Prestador de Serviços

Razão Social/Nome	COOPERATIVA DOS ANESTESIOLOGISTAS DE RIBEIRAO PRETO - COOPANEST RP				
Nome Fantasia	COOPANEST - RP				
CNPJ/CPF	10.963.608/0001-75	Inscrição Municipal	13720801	Município	RIBEIRAO PRETO - SP
Endereço e Cep	RUA RUI BARBOSA ,1145 - CENTRO CEP: 14015-904				
Complemento:	CONJ.92	Telefone:	00163442069	e-mail:	

Dados do Tomador de Serviços

Razão Social/Nome	PREFEITURA MUNICIPAL DE JERIQUARA				
CNPJ/CPF	45.353.315/0001-50	Inscrição Municipal		Município	JERIQUARA - SP
Endereço e CEP	Rua Jonas Alves Costa ,559 - CENTRO CEP: 14450-000				
Complemento:		Telefone:	(16)3134-1256	e-mail:	jusarreta@hotmail.com

Discriminação dos Serviços

Serviços médicos prestados em anestesia ao paciente Gabriel Silva dos Santos

Despesas medicamentos e materiais R$ 130,00

Honorários médicos consulta pré-anestésica R$ 70,00

Honorários médicos para procedimento anestésico R$ 450,00

Código do Serviço / Atividade

4.01 / 04.01.01 / 00040101 - MEDICINA

Detalhamento Específico da Construção Civil

Código da Obra		Código ART	

Tributos Federais

PIS		COFINS		IR(R$)		INSS(R$)		CSLL(R$)	

Detalhamento de Valores - Prestador dos Serviços		Outras Retenções	Cálculo do ISSQN devido no Município	
Valor dos Serviços R$	650,00	Natureza Operação	Valor dos Serviços R$	650,00
(-) Desconto Incondicionado		1-Tributação no município	(-) Deduções permitidas em lei	
(-) Desconto Condicionado		Regime especial Tributação	(-) Desconto Incondicionado	
(-) Retenções Federais	0,00	0-Nenhum	Base de Cálculo	650,00
Outras Retenções		Opção Simples Nacional	(x) Alíquota %	2,00
(-) ISS Retido	0,00	2 - Não	ISS a reter:	( ) Sim (X) Não
(=) Valor Líquido R$	650,00	Incentivador Cultura	(=) Valor do ISS: R$	13,00
		2-Não		

Avisos

1- Uma via desta Nota Fiscal será enviada através do e-mail fornecido pelo Tomador dos Serviços.
2- A autenticidade desta Nota Fiscal poderá ser verificada no site, ribeiraopreto.ginfes.com.br com a utilização do Código de Verificação.

Dados bancários
Banco do Brasil
Agência: 6855-1
Conta Corrente: 2790-1

Peto Mac

Declaro que o serviço a que se refere esta Nota Fiscal, foi recebido em perfeita ordem

Em 04/02/2015

11/02/2015 - BANCO DO BRASIL - 16:10:27
694906949 SEGUNDA VIA 0002

COMPROVANTE DE TRANSFERENCIA
DE CONTA CORRENTE P/ CONTA CORRENTE

CLIENTE: FMS-JERIQUA-FNS BLMAC
AGENCIA: 6949-3 CONTA: 5.089-X

==========

DATA DA TRANSFERENCIA 11/02/2015
NR. DOCUMENTO 666.855.000.002.790
VALOR TOTAL 650,00
****** TRANSFERIDO PARA:
CLIENTE: COOPERATIVA DOS A DE R.P
AGENCIA: 6855-1 CONTA: 2.790-1
NR. DOCUMENTO 666.949.000.005.089

==========

NR.AUTENTICACAO 3.F77.BC2.511.EA4.F32

Transação efetuada com sucesso por: J6425383 JULIANA SARRETA LUCINDO.

PREFEITURA MUNICIPAL DE JERIQUARA

Rua Jonas Alves Costa, 559
45353315/0001-50 Exercício: 2015

ORDEM DE PAGAMENTO

ORDEM DE PAGAMENTO 00407

DATA: 30/01/2015 VENCTO:11/02/2015 PAGTO: 11/02/2015

Credor..: COOPERATIVA DOS ANESTESISTAS DE CNPJ: 10.963.608/0001-75 Cod: 2714
Endereço: R: RUI BARBOSA
Cidade..: RIBEIRAO PRETO CEP: 14015-904

Discriminação..:
REFERENTE PAGAMENTO DE SERVIÇOS MEDICOS PRESTADOS EM ANESTESIA AO PACIENTE G ABRIEL SILVA DOS SANTOS.

Valor **650,00**
(seiscentos e cinquenta reais) * * *

PREFEITURA MUNICIPAL DE JERIQUARA

Rua Jonas Alves Costa, 559
45353315/0001-50

NOTA DE EMPENHO

372

NOTA DE EMPENHO Nº 372	FICHA: 123	DATA: 28/01/2015	REQUISIÇÃO Nº:
LICITAÇÃO: DISPENSA		DOCUMENTO: NOTA FISCAL Nº	VENCIMENTO: 10/02/2015

NOME: LEANDRA C VILIONI JERIQUARA-ME — 03.325.100/0001-86 — CÓDIGO: 218
ENDEREÇO: Rua Jos, Bonif cio, 287 — JERIQUARA

DESCRIÇÃO DO MATERIAL E/OU SERVIÇO	VALOR TOTAL
REFERENTE PAGAMENTE PELO FORNECIMENTO DE MEIAS SIGVARIS. 01 TESOURO 310 SAÚDE-GERAL 000 SAÚDE-GERAL	
OR - Ordinario — **SOMA**	**516,00**

CÓDIGO	CLASSIFICAÇÃO DA DESPESA EMPENHADA
02	EXECUTIVO
02 04 10	Fundo Municipal de Saúde
3.3.90.30.99	OUTROS MATERIAIS DE CONSUMO
10.301.0150.2085.0000	Administração da Saúde Pública

DOTAÇÃO	EMPENHADO ATÉ A DATA	VALOR DESTE EMPENHO	SALDO ATUAL
500.000,00	39.254,12	516,00	460.229,88

VALOR A SER PAGO R$ **516,00**

quinhentos e dezesseis reais **********

EMPENHO AUTORIZADO EM 28/01/2015

A DESPESA REFERENTE A ESTE EMPENHO, FOI DEVIDAMENTE PROCESSADA, ENCONTRANDO-SE EM ORDEM PARA PAGAMENTO.

DATA

CONTABILIZADO

DATA

Gustavo Henrique Costa
CONTADOR

ORDEM DE PAGAMENTO, PAGUE-SE:

DATA

Sebastião Henrique Dal Pccolo
ORDENADOR DA DESPESA

DESPESA PAGA EM 10/02/15

BANCO	CONTA	CHEQUE	VALOR
001	106121-6	853614	

Letícia de Paula Almeida
TESOUREIRO

RECIBO

RECEBI(EMOS) O VALOR CONSTANTE DESTE EMPENHO.

NOME: Leonardo D. Garcia
CNPJ/CPF: CPF: 449.519.278-70

PEDIDO DE COMPRA

Autorizado por :
Data : 28/01/2015

Pedido
00080/15

Data Pedido
28/01/2015

Data Entrega
28/01/2015

Fornecedor LEANDRA C VILIONI JERIQUARA-ME
Endereço: Rua Jos, Bonif cio, 287
JERIQUARA

Nº:

COD: 218
CNPJ: 03.325.100/0001-86

Cod Prod	Discr.	Unid	Quant	$ Unit	Centro de Custo	Valor
036.000.128	MEIA SIGVARIS PANT.PEQ/NORMAL 863AD PADRAO	UN	1	162,00	MANUT DA ADMINISTR	162,00
009.362.003	MEIA SIGVARIS 7/8 MEDIA/LONGA 20-30	UN	1	177,00	MANUT DA ADMINISTR	177,00
009.362.003	MEIA SIGVARIS 7/8 MEDIA/LONGA 20-30	UN	1	177,00	MANUT DA ADMINISTR	177,00
						516,00

TOTAL PEDIDO

Reserva(s):
Empenho(s):

Obs.:

Ana Carolina Ferreira de Souza
Almoxarife

Interessado \ Responsável

Farmácias Santa Margareth

LEANDRA CRISTINA VILIONI
JERIQUARA - ME

Av Nelson Ribeiro, 465
CENTRO
14450-000
16 3134 1104
JERIQUARA / SP

DANFE
Documento auxiliar da Nota Fiscal Eletrônica
Entrada: 0
Saída: 1
Nº: 000.000.085
SÉRIE: 1
Página 1 1

CONTROLE DO FISCO

Natureza da operação	Protocolo de Autorização de Uso
VENDA	135150058735673 28/01/2015 19:37:53

Inscrição estadual	Inscrição estadual do subst. tributário	CNPJ	Chave de acesso da NF-e - Consulta no site www.nfe.fazenda.gov.br
402.001.267.114		07.325.100/0001-86	35 1501 0332 5100 0001 8655 0010 0000 0008 5155 1022 5570

Destinatário/Remetente

Nome/Razão Social	CPF/CNPJ	Data da emissão
1578.00000 PREFEITURA MUNICIPAL DE JERIQUARA	45.353.315/0001-50	28/01/2015

Endereço	Bairro/Distrito	CEP	Data de Saída/Entrada
R JONAS ALVES COSTA	CENTRO	14450-000	28/01/2015

Município	Fone/Fax	UF	Inscrição estadual	Hora de saída
JERIQUARA	16 3134 1300	SP		19:34

Fatura

A VISTA:

Cálculo do imposto

Base de cálculo do ICMS	Valor do ICMS	Base de cálculo do ICMS Substituição	Valor do ICMS Substituição	Valor total dos produtos
0,00	0,00	0,00	0,00	516.00

Valor do frete	Valor do seguro	Desconto	Outras despesas acessórias	Valor do IPI	Valor total da nota
0,00	0,00	0.00	0,00	0,00	516.00

Transportador/Volumes transportados

Social	Frete por conta (0 - Emitente, 1 - Destinatário)	Código ANTT	Placa do veículo	UF	CPF/CNPJ

Endereço	Município	UF	Inscrição estadual

Quantidade	Espécie	Numeração	Peso bruto	Peso líquido
0,00			0.00	0.00

Dados do Produto/Serviço

Cód. Produto	Descrição do produto/Serviço	NCM/SH	CFOP	UN	VLR. UNIT	VLR. TOTAL	BC ICMS	VLR. ICMS	VLR. IPI	ALIQ. ICMS	ALIQ. IPI
40.061	MEIA SIGVARIS PANT.PEQ/NORMAL 863AD PADRÃO	61151014	5.405	UN	162,0000	162.00					
40.094	MEIA SIGVARIS 7/8 MEDIA/LONGA 20-30 PADRÃO	61151014	5.405	UN	177,0000	177.00					
40.094	MEIA SIGVARIS 7/8 MEDIA/LONGA 20-30 PADRÃO	61151014	5.405	UN	177,0000	177.00					

Inscrição Municipal	Valor total dos serviços	Base de cálculo do ISSQN	Valor do ISSQN
		0.00	0.00

Dados adicionais

Informações complementares	Reservado ao Fisco
Val Aprox Tributos R$158,68(30,75o/o)Fonte:IBPTDOCUM... EPP OPTANTE PELO SIMPLES NACIONAL - NAO GERA DIREITO ... -> 0500 - 516,00	

Declaro que o material a que se refere esta Nota Fiscal, foi recebido em perfeita ordem.

Em, 28/01/2015

MEIA TERAPEUTICA FORNECIDA PELA PREFEITURA

MUNICIPAL DE JERIQUARA

ORÇAMENTTO SETEMBRO 2014

PACIENTES:

1 LUIZ CARLOS SANTOS

MEIA ELASTICA MÉDIA COMPRESSÃO 3/4 20-30 mmhg SIGVARIS **162,00**

2- **MARIA DOS REIS OLIVEIRA DE PAULA**

MEIA ELASTICA COMPRESSÃO SIGVARIS 7/8 **VALOR 177,00**

3- NEILDES PEREIRA SANTOS

MEIA SIGVARIS 862 COXA MEDIA/LONGA: **VALOR 177,00**

DATA: 28/01/15

Oilene Macedo Pimentel Reolen
Assessor Administrativo

TOTAL SAÚDE

'CUIDE BEM DA SAÚDE DE QUEM VOCÊ AMA'

Tel.: (16) 3721-0951

RECEITUÁRIO

Autorizado
Data: 03/09/14

1/ [illegible]
Tomar 01 cp 12/12h 60 dias

2/ [illegible]
Tomar 40 gts BID se dor.

3/ [illegible] 3/4 média
[illegible]

Dr. Paulo Henrique C. Souza

02/09/14

Rua Tiradentes, 1325 - Centro - Franca / SP
(próximo à Delegacia)

orçamento meias **Luci Evangelista Mira**

leandra

13/09/2014

Para: oliene p.saude

De: **farmacia central jeriquara jeriquara** (farmaciacentraljeriquara@hotmail.com)

Enviada:sábado, 13 de setembro de 2014 16:28:20

Para: oliene p.saude (olienerecieri@hotmail.com)

Boa tarde

- Luci Evangelista Mira:

Meia elastica 3/4 media compr: 162,00

orçamento meias **Luci Evangelista Mira**

lisiane vilioni

13/09/2014

Para: oliene P.S.jeriquara

De: **lisiane vilioni** (lisi.farmacia@hotmail.com)

Enviada:sábado, 13 de setembro de 2014 16:28:10

Para: oliene P.S.jeriquara (olienerecieri@hotmail.com)

Boa tarde

- Luci Evangelista Mira:

Meia elastica 3/4 media compr: 169,00

DROGARIA BRAZUL FARMA

CNPJ: 07157053/0001-60

Rua: Cel Francisco Lino, 551 - Vila Rosa - Jeriquara - SP - CEP 14.450.000

Fone :(16)3134-1271 e-mail:drogariabrazul@yahoo.com.br

ORÇAMENTO

PACIENTE : Luci Maria Evangelista

Meia Elastica VENOSAN 3/4

media compressão

Valor:R$182,00

SECRETARIA DA SAÚDE DE JERIQUARA

SUS

SISTEMA ÚNICO DE SAÚDE

Fones: (16) 3134-1205 / 3134-0192 - Cel.: 9178-9161
e-mail: saudejeriquara@itelefonica.com.br
Praça São Sebastião N.º 100 - CEP 14540-000 - Jeriquara - SP

RECEITUÁRIO

Maria dos Reis Oliveira de Paula

Talis Breno da S. Gonçalves
Médico
CRM 124.027

Assinatura: _____ Data: ____/____/____

Médico CR____:_____

...TÊNCIA A PRESCRIÇÃO DE MEDICAMENTOS GENÉRICOS CONFORME LEI N.º 0707/00

orçamento maria dos reis de paula

leandra

12:25

Para: oliene p.saude

De: **farmacia central jeriquara jeriquara** (farmaciacentraljeriquara@hotmail.com)

Enviada:quinta-feira, 2 de outubro de 2014 12:25:04

Para: oliene p.saude (olienerecieri@hotmail.com)

bom dia

meia elastica 7/8: 177,00

att

Leandra

orçamento maria dos reis de paula

lisiane vilioni

12:21

Para: oliene P.S.jeriquara

De: **lisiane vilioni** (lisi.farmacia@hotmail.com)

Enviada:quinta-feira, 2 de outubro de 2014 12:21:28

Para: oliene P.S.jeriquara (olienerecieri@hotmail.com)

bom dia

meia elastica 7/8: 179,00

att

lisiane

Farmacia Santa Margareth Franca

DROGARIA BRAZUL FARMA

CNPJ: 07157053/0001-60

Rua: Cel Francisco Lino, 551 - Vila Rosa - Jeriquara - SP - CEP 14.450.000

Fone :(16)3134-1271 e-mail:drogariabrazul@yahoo.com.br

ORÇAMENTO

PACIENTE :Maria Reis

Meia Elastica VENOSAN 7/8

Valor:R$ 200,20

- orçamento meias **Neildes Pereira dos Santos**

leandra

13/09/2014

Para: oliene p.saude

De: **farmacia central jeriquara jeriquara** (farmaciacentraljeriquara@hotmail.com)

Enviada:sábado, 13 de setembro de 2014 16:26:19

Para: oliene p.saude (olienerecieri@hotmail.com)

Boa tarde

- Neildes Pereira dos Santos

Meia sigvaris 862 coxa media/longa: 177,00

att

Leandra

- orçamento meias Neildes Pereira dos Santos

lisiane vilioni

13/09/2014

Para: oliene P.S.jeriquara

De: **lisiane vilioni** (lisi.farmacia@hotmail.com)

Enviada:sábado, 13 de setembro de 2014 16:28:10

Para: oliene P.S.jeriquara (olienerecieri@hotmail.com)

Boa tarde

- Neildes Pereira dos Santos

Meia sigvaris 862 coxa media/longa: 179,00

att

Lisiane C. Vilioni

DROGARIA BRAZUL FARMA

CNPJ: 07157053/0001-60

Rua: Cel Francisco Lino, 551 - Vila Rosa - Jeriquara - SP - CEP 14.450.000

Fone :(16)3134-1271 e-mail:drogariabrazul@yahoo.com.br

ORÇAMENTO

PACIENTE :Neildes Pereira Santos

Meia Sigvaris(862) Select Comfort

Meia coxa

Compressão :20/30mmhg)

Valor:R$217,00

PREFEITURA MUNICIPAL DE JERIQUARA

Rua Jonas Alves Costa, 559
45353315/0001-50 Exercício: 2015

ORDEM DE PAGAMENTO

ORDEM DE PAGAMENTO 00395

DATA: 28/01/2015 VENCTO:10/02/2015 PAGTO: 10/02/2015

Credor..: LEANDRA C VILIONI JERIQUARA-ME CNPJ: 03.325.100/0001-86 Cod: 218
Endereço: Rua Jos, Bonif cio, 287
Cidade..: JERIQUARA CEP: 14450-000

Discriminação..:
REFERENTE PAGAMENTE PELO FORNECIMENTO DE MEIAS SIGVARIS.

Valor **1.522,76**

(um mil, quinhentos e vinte e dois reais e setenta e seis centavos) * * *

PREFEITURA MUNICIPAL DE JERIQUARA

Rua Jonas Alves Costa, 559
45353315/0001-50

NOTA DE EMPENHO

392

NOTA DE EMPENHO Nº 392	FICHA: 123	DATA: 29/01/2015	REQUISIÇÃO Nº:

LICITAÇÃO: 000020/14	PREGÃO PRESENCIAL	0014/14	DOCUMENTO: NOTA FISCAL Nº	VENCIMENTO: 10/02/2015

NOME: THIAGO ALBERTO DA SILVA ME — 07.188.701/0001-45 — CÓDIGO: 1072
ENDEREÇO: RUA ALBERTO AZEVEDO ,444 — FRANCA

DESCRIÇÃO DO MATERIAL E/OU SERVIÇO	VALOR TOTAL
referente pagamento pelo fornecimento de materiais de higiene e limpeza. 01 TESOURO 310 SAÚDE-GERAL 000 SAÚDE-GERAL	
OR - Ordinario — **SOMA**	**68,62**

CÓDIGO	CLASSIFICAÇÃO DA DESPESA EMPENHADA
02	EXECUTIVO
02 04 10	Fundo Municipal de Saúde
3.3.90.30.22	MATERIAL DE LIMPEZA E PRODUTOS DE HIGIENIZAÇÃO
10.301.0150.2085.0000	Administração da Saúde Pública

DOTAÇÃO	EMPENHADO ATÉ A DATA	VALOR DESTE EMPENHO	SALDO ATUAL
500.000,00	41.663,34	68,62	458.268,04

VALOR A SER PAGO R$ **68,62**

sessenta e oito reais e sessenta e dois centavos * * *

PREFEITURA MUNICIPAL DE JERIQUARA
Rua Jonas Alves Costa, 559
CNPJ : 45353315/0001-50

PEDIDO DE COMPRA

Autorizado por :
Data : 29/01/2015

Pedido	Data Pedido	Data Entrega
00091/15	29/01/2015	29/01/2015

Fornecedor THIAGO ALBERTO DA SILVA ME
Endereço: RUA ALBERTO AZEVEDO ,444 Nº: COD: 1072
FRANCA CNPJ: 07.188.701/0001-45

Cod Prod	Discr.	Unid	Quant	$ Unit	Centro de Custo	Valor
022.041.011	AMACIANTE 2LT CX C/ 6UN	CX	2	15,95	MANUT DA ADMINISTR	31,90
022.010.036	DESICLEAN 2 LT CX 6 UN	CX	3	12,24	MANUT DA ADMINISTR	36,72
TOTAL PEDIDO						68,62

Reserva(s):
Empenho(s):

Obs.:

_
Interessado \ Responsável

Ana Carolina Ferreira de Souza
Almoxarife

THIAGO ALBERTO DA SILVA ME

RUA RITA CANDIDA SILVEIRA, 203 - - CENTRO, Ribeirao Corrente, SP - CEP: 14445000

DANFE

Documento Auxiliar da Nota Fiscal Eletrônica

0 - Entrada
1 - Saída [1]

Nº 000.000.347
SÉRIE: 1
Página 1 de 1

CONTROLE DO FISCO

CHAVE DE ACESSO
3515 0107 1887 0100 0145 5500 1000 0003 4712 4001 0000

Consulta de autenticidade no portal nacional da NF-e www.nfe.fazenda.gov.br/portal ou no site da Sefaz Autorizadora

NATUREZA DA OPERAÇÃO		PROTOCOLO DE AUTORIZAÇÃO DE USO
VENDA		135150061257597 - 29/01/2015 16:14

INSCRIÇÃO ESTADUAL	INSCRIÇÃO ESTADUAL DO SUBST. TRIB.	CNPJ
579057922110		07.188.701/0001-45

DESTINATÁRIO/REMETENTE

NOME/RAZÃO SOCIAL			CNPJ/CPF	DATA DA EMISSÃO
PREFEITURA MUNICIPAL DE JERIQUARA			45.353.315/0001-50	29/01/2015
ENDEREÇO	**BAIRRO/DISTRITO**	**CEP**		**DATA DE ENTRADA/SAÍDA**
RUA JONAS ALVES COSTA, 559 -	CENTRO	14450-000		
MUNICÍPIO	**FONE/FAX**	**UF**	**INSCRIÇÃO ESTADUAL**	**HORA DE ENTRADA/SAÍDA**
Jeriquara	1631341329	SP	ISENTO	

FATURA

PAGAMENTO A PRAZO

CÁLCULO DO IMPOSTO

BASE DE CÁLCULO DO ICMS	VALOR DO ICMS	BASE DE CÁLCULO DO ICMS ST	VALOR DO ICMS ST	VALOR TOTAL DOS PRODUTOS
0,00	0,00	0,00	0,00	68,62

VALOR DO FRETE	VALOR DO SEGURO	DESCONTO	OUTRAS DESPESAS ACESSÓRIAS	VALOR DO IPI	VALOR TOTAL DA NOTA
0,00	0,00	0,00	0,00	0,00	68,62

TRANSPORTADOR/VOLUMES TRANSPORTADOS

RAZÃO SOCIAL	FRETE POR CONTA	CÓDIGO ANTT	PLACA DO VEÍCULO	UF	CNPJ/CPF
	0 - Emitente				

ENDEREÇO	MUNICÍPIO	UF	INSCRIÇÃO ESTADUAL

QUANTIDADE	ESPÉCIE	MARCA	NUMERAÇÃO	PESO BRUTO	PESO LÍQUIDO

DADOS DO PRODUTO/SERVIÇO

CÓDIGO	DESCRIÇÃO DO PRODUTO/SERVIÇO	NCM/SH	CST	CFOP	UNID.	QTD.	VLR. UNIT.	VLR. TOTAL	BC ICMS	VLR. ICMS	VLR. IPI	ALÍQ. ICMS	ALÍQ. IPI
105	AMACIANTE 2 LITROS CAIXA 6 UNIDADES	38099190	0101	5101	CX	2,0000	15,9500	31,90			0,00		0,00
280	DESICLEAN 2 LITROS CX 6 UNIDADES	38084029	0101	5101	CX	3,0000	12,2400	36,72			0,00		0,00

CÁLCULO DO ISSQN

INSCRIÇÃO MUNICIPAL	VALOR TOTAL DOS SERVIÇOS	BASE DE CÁLCULO DO ISSQN	VALOR DO ISSQN
0417470			

DADOS ADICIONAIS

INFORMAÇÕES COMPLEMENTARES	RESERVADO AO FISCO
I- DOCUMENTO EMITIDO POR ME OU EPP OPTANTE PELO SIMPLES NACIONAL II-NÃO GERA DIREITO A CRÉDITO FISCAL DE ISS E DE IPI. III- PERMITE O APROVEITAMENTO DO CRÉDITO DE ICMS NO VALOR DE R$ 0,85 CORRESPONDENTE A ALIQUOTA DE 1,25% NOS TERMOS DO ARTIGO 23 DA LC 123. (LICITAÇÃO)	

PREFEITURA MUNICIPAL DE JERIQUARA

Rua Jonas Alves Costa, 559
45353315/0001-50 Exercício: 2015

ORDEM DE PAGAMENTO

ORDEM DE PAGAMENTO 00397

DATA: 29/01/2015 VENCTO:10/02/2015 PAGTO: 10/02/2015

Credor..: THIAGO ALBERTO DA SILVA ME CNPJ: 07.188.701/0001-45 Cod: 1072
Endereço: RUA ALBERTO AZEVEDO ,444
Cidade..: FRANCA CEP: 14405281

Discriminação..:
referente pagamento pelo fornecimento de materiais de higiene e limpeza.

Valor **68,62**
(sessenta e oito reais e sessenta e dois centavos) * * *

PREFEITURA MUNICIPAL DE JERIQUARA

Rua Jonas Alves Costa, 559
45353315/0001-50

NOTA DE EMPENHO

320

NOTA DE EMPENHO Nº 320	FICHA: 123	DATA: 26/01/2015	REQUISIÇÃO Nº:

LICITAÇÃO: 000021/14	PREGÃO PRESENCIAL	0015/14	DOCUMENTO: NOTA FISCAL Nº	VENCIMENTO: 04/02/2015

NOME: ADRIANO VIEIRA VARDASCA-ME — 05.703.597/0001-54 — CÓDIGO: 760

ENDEREÇO: Rua Joao Pessoa, 375 — 14500-000/Ituverava-SP.

DESCRIÇÃO DO MATERIAL E/OU SERVIÇO	VALOR TOTAL
referente pagamento pelo fornecimento de materiais de higiene e limpeza. 01 TESOURO 310 SAÚDE-GERAL 000 SAÚDE-GERAL	
OR - Ordinario — **SOMA**	**607,41**

CÓDIGO	CLASSIFICAÇÃO DA DESPESA EMPENHADA
02	EXECUTIVO
02 04 10	Fundo Municipal de Saúde
3.3.90.30.22	MATERIAL DE LIMPEZA E PRODUTOS DE HIGIENIZAÇÃO
10.301.0150.2085.0000	Administração da Saúde Pública

DOTAÇÃO	EMPENHADO ATÉ A DATA	VALOR DESTE EMPENHO	SALDO ATUAL
500.000,00	32.260,71	607,41	467.131,88

VALOR A SER PAGO R$ **607,41**

seiscentos e sete reais e quarenta e um centavos * * *

DENTIFICAÇÃO DO EMITENTE

ADRIANO VIEIRA VARDASCA ME

AV. DR. SOARES DE OLIVEIRA 1268
BRASIL - 14500-000
ITUVERAVA - SP
FONE: (16)3839-8081

DANFE

Documento Auxiliar da Nota Fiscal Eletrônica
0 - ENTRADA
1 - SAÍDA [1]

N.º 000.020.779
SÉRIE 2 - FOLHA 1/1

CHAVE DE ACESSO
3515 0105 7035 9700 0154 5500 2000 0207 7910 0077 7647

Consulta de autenticidade no portal nacional da NF-e www.nfe.fazenda.gov.br/portal ou no site da Sefaz Autorizadora

ATUREZA DA OPERAÇÃO	PROTOCOLO DE AUTORIZAÇÃO DE USO
/ENDA SUBST TRIB	135150062797476 30/01/2015 08:19:35

NSCRIÇÃO ESTADUAL	INSCRIÇÃO ESTADUAL DO SUBST. TRIBUTÁRIO	C.N.P.J.
89084354117		05.703.597/0001-54

REMETENTE

NOME / RAZÃO SOCIAL			CNPJ / CPF	DATA DE EMISSÃO
PREFEITURA MUNICIPAL DE JERIQUARA - 101			45.353.315/0001-50	30/01/2015
ENDEREÇO	**BAIRRO**		**CEP**	**DATA DE SAIDA**
R JONAS ALVES COSTA 559	CENTRO		14450-000	30/01/2015
MUNICÍPIO	**FONE / FAX**	**ESTADO**	**INSCRIÇÃO ESTADUAL**	**HORA DE SAIDA**
JERIQUARA	( )3134-1256	SP		08:19:07

DUPLICATAS

NÚMERO DA FATURA	VALOR ORIGINAL	VALOR DO DESCONTO	VALOR LÍQUIDO
20779	607,41	0,00	607,41

NÚMERO	VENCIMENTO	VALOR	NÚMERO	VENCIMENTO	VALOR	NÚMERO	VENCIMENTO	VALOR	NÚMERO	VENCIMENTO	VALOR
20779/1	02/03/2015	607,41									

IMPOSTO

BASE DE CÁLCULO DO ICMS	VALOR DO ICMS	BASE DE CÁLCULO DO ICMS SUBST.	VALOR DO ICMS SUBSTITUIÇÃO	VALOR TOTAL DOS PRODUTOS
0,00	0,00	0,00	0,00	607,41

VALOR DO FRETE	VALOR DO SEGURO	DESCONTO	OUTRAS DESPESAS ACESSÓRIAS	VALOR DO IPI	VALOR TOTAL DA NOTA FISCAL
0,00	0,00	0,00	0,00	0,00	607,41

VOLUMES TRANSP.

NOME / RAZÃO SOCIAL	FRETE POR CONTA	CÓDIGO ANTT	PLACA DO VEÍCULO	ESTADO	CNPJ / CPF
	0-EMITENTE				

ENDEREÇO	MUNICÍPIO	ESTADO	INSCRIÇÃO ESTADUAL

QUANTIDADE	ESPÉCIE	MARCA	NUMERO	PESO BRUTO	PESO LÍQUIDO
0				0,000	0,000

DADOS DOS PRODUTOS / SERVIÇOS

CÓDIGO	DESCRIÇÃO DO PRODUTO / SERVIÇO	NCM/SH	CSO SN	CFOP	UND	QUANT.	VALOR UNITÁRIO	VALOR TOTAL	VALOR DESC.	B.CÁLC. DO ICMS	B.CÁLC.ICMS SUBST.TRIB.	VAL.ICMS SUBST TRIB	VALOR ICMS	VALOR IPI	ALÍQ. ICMS	ALÍQ. IPI
910	RODO PLAST 60CM LIMPAR QUADRAIT	96039000	0500	5405	UN	25,00	4,77	119,25	0,00	0,00	0,00	0,00	0,00	0,00	0,00	0,00
1663	SAB IARA 90G UN IMPOSTO RECOLHIDO POR SUBSTITUICAO TRIBUTARIA CONF. ART. 313-A DO RICMS	34029039	0101	5102	UN	30,00	0,63	18,90	0,00	0,00	0,00	0,00	0,00	0,00	0,00	0,00
3965	SABAO EM BARRA UNIC AZUL CX C/20	34011900	0500	5405	PC	2,00	67,18	134,36	0,00	0,00	0,00	0,00	0,00	0,00	0,00	0,00
2990	SACO ALVEJADO COMBATE 40X62 MCT	63071000	0500	5405	PC	110,00	2,20	242,00	0,00	0,00	0,00	0,00	0,00	0,00	0,00	0,00
2219	SACO LIX 39X50 H1 20L BR	39232190	0102	5102	UN	1,00	8,30	8,30	0,00	0,00	0,00	0,00	0,00	0,00	0,00	0,00
2214	SACO LIX 42X52 HO 20L PR	39232190	0102	5102	SC	3,00	6,80	20,40	0,00	0,00	0,00	0,00	0,00	0,00	0,00	0,00
2221	SACO LIX 59X70 60L BR MEDIO	39232190	0102	5102	SC	3,00	17,50	52,50	0,00	0,00	0,00	0,00	0,00	0,00	0,00	0,00
3116	SAPONACEO CREMOSO 300ML NOBRE LAVANDA	34054000	0500	5405	FR	6,00	1,95	11,70	0,00	0,00	0,00	0,00	0,00	0,00	0,00	0,00

DADOS ADICIONAIS

INFORMAÇÕES COMPLEMENTARES
Trib Aprox R$ 63,95 Federal e 109,33 Estadual - Fonte : IBPT 9oi3aC IMPOSTO RECOLHIDO POR SUBSTITUICAO TRIBUTARIA CONF. ART. 313-A DO RICMSDOCUMENTO EMITIDO POR ME OU EPP OPTANTE PELO SIMPLES NACIONAL. NAO GERA DIREITO A CREDITO FISCAL DE ICMS E DE IPI BOL 30DD ANTONIO

RESERVADO AO FISCO

PREFEITURA MUNICIPAL DE JERIQUARA
Rua Jonas Alves Costa, 559
CNPJ : 45353315/0001-50

PEDIDO DE COMPRA

Autorizado por :
Data : 26/01/2015

Pedido	Data Pedido	Data Entrega
00061/15	26/01/2015	30/01/2015

Fornecedor ADRIANO VIEIRA VARDASCA-ME
Endereço: Rua Joao Pessoa, 375 — Nº: — COD: 760
14500-000/Ituverava-SP. — CNPJ: 05.703.597/0001-54

Cod Prod	Discr.	Unid	Quant	$ Unit	Centro de Custo	Valor
022.029.031	RODO PLAST 60CM	UN	25	4,77	MANUT DA ADMINISTR	119,25
022.042.009	SABONETE 90G	UN	30	0,63	MANUT DA ADMINISTR	18,90
022.030.056	SABAO EM BARRA UNIC AZUL CX C/20	PC	2	67,18	MANUT DA ADMINISTR	134,36
022.032.111	SACO ALVEJADO COMBATE 40X62 MCT	PC	110	2,20	MANUT DA ADMINISTR	242,00
022.032.141	SACO LIXO 39X50 H1 20L BR	UN	1	8,30	MANUT DA ADMINISTR	8,30
022.032.142	SACO LIXO 42X52 HO 20L PR	SC	3	6,80	MANUT DA ADMINISTR	20,40
022.032.144	SACO LIXO 59X70 60L BR MEDIO	SC	3	17,50	MANUT DA ADMINISTR	52,50
022.000.031	SAPONACEO CREMOSO 300 ML	FCO	6	1,95	MANUT DA ADMINISTR	11,70
	TOTAL PEDIDO					607,41

Reserva(s):
Empenho(s): 320-OR

Obs.:

_____
Interessado \ Responsável

Ana Carolina Ferreira de Souza
Almoxarife

20/02/2015 - BANCO DO BRASIL - 13:14:11
694918449 0210

COMPROVANTE DE PAGAMENTO DE TITULOS

BANCO DO BRASIL S.A.

00190000090123411044130944802179963550000060741
NOSSO NUMERO 12341104430944802
CONVENIO 01234110
ADRIANO VIEIRA VARDASCA EPP
AG/COD. BENEFICIARIO 0156/00010088
DATA DE VENCIMENTO 02/03/2015
DATA DO PAGAMENTO 20/02/2015
VALOR DO DOCUMENTO 607,41
VALOR COBRADO 607,41

NR.AUTENTICACAO 7.16D.E7F.D94.082.B35
LEIA NO VERSO COMO CONSERVAR ESTE DOCUMENTO,
ENTRE OUTRAS INFORMACOES.

00190.00009 01234.110441 30944.802179 9 63550000060741

BANCO DO BRASIL

Vencimento
02/03/2015

Autenticação Mecânica - RECIBO DO SACADO

BB Cobrança 2.05.04

Sacado
PREFEITURA MUNICIPAL DE JERIQUARA

Cedente
ADRIANO VIEIRA VARDASCA ME

Endereço do Cedente
AV DR.ANIBAL SOARES DE OLIVEIRA 1268 - CENTRO
14500-000 - ITUVERAVA - SP - CNPJ: 05.703.597/0001-54

Agência / Código Cedente	Nosso Número	Nº do Documento	Valor do Documento
00156 - 2 / 10088-9	12341104430944802	20779	607,41

Este recibo somente terá validade com autenticação mecânica ou acompanhado do recibo de pagamento emitido pelo Banco.
Recebimento através do cheque n.º do Banco Essa quitação terá validade após o pagamento do cheque pelo Banco Sacado

PREFEITURA MUNICIPAL DE JERIQUARA

Rua Jonas Alves Costa, 559
45353315/0001-50 Exercício: 2015

ORDEM DE PAGAMENTO

Págin

ORDEM DE PAGAMENTO 00414

DATA: 26/01/2015 VENCTO:12/02/2015 PAGTO: 12/02/2015

Credor..: ADRIANO VIEIRA VARDASCA-ME CNPJ: 05.703.597/0001-54 Cod:
Endereço: Rua Joao Pessoa, 375
Cidade..: 14500-000/Ituverava-SP. CEP:

Discriminação..:
referente pagamento pelo fornecimento de materiais de higiene e limpeza.

Valor **607,41**

(seiscentos e sete reais e quarenta e um centavos) * * *

PREFEITURA MUNICIPAL DE JERIQUARA

Rua Jonas Alves Costa, 559
45353315/0001-50

NOTA DE EMPENHO

484

NOTA DE EMPENHO Nº **484**	FICHA: 125	DATA: 03/02/2015	REQUISIÇÃO Nº:

LICITAÇÃO: DISPENSA	DOCUMENTO: NOTA FISCAL Nº	VENCIMENTO: 19/02/2015

NOME: COFRANA VEICULOS LTDA
ENDEREÇO: AV. DR ISMAEL A E ALONSO,700 — 44.468.684/0001-26 — FRANCA — CÓDIGO: 1475

DESCRIÇÃO DO MATERIAL E/OU SERVIÇO	VALOR TOTAL
referente pagamento pelo fornecimento de serviços mecanicos/pintura/funilaria/reparos em geral. 01 TESOURO 310 SAÚDE-GERAL 000 SAÚDE-GERAL	
OR - Ordinario	**SOMA** **1.177,50**

CÓDIGO	CLASSIFICAÇÃO DA DESPESA EMPENHADA
02 02 04 10 3.3.90.39.19 10.301.0150.2085.0000	EXECUTIVO Fundo Municipal de Saúde MANUTENÇÃO E CONSERVAÇÃO DE VEÍCULOS Administração da Saúde Pública

DOTAÇÃO	EMPENHADO ATÉ A DATA	VALOR DESTE EMPENHO	SALDO ATUAL
300.000,00	27.571,00	1.177,50	271.251,50

VALOR A SER PAGO R$ **1.177,50**

um mil, cento e setenta e sete reais e cinquenta centavos * * *

PREFEITURA MUNICIPAL DE FRANCA
SECRETARIA MUNICIPAL DE FINANÇAS
NOTA FISCAL ELETRÔNICA DE SERVIÇO - NFS-e

Número da NFS-e 35187

Data e Hora da Emissão	03/02/2015 16:10:30	Competência	2/2015	Código de Verificação	107361166
Número do RPS	35258	No. da NFS-e substituída		Local da Prestação	FRANCA - SP

Dados do Prestador de Serviços

Razão Social/Nome	COFRANA VEÍCULOS LTDA				
Nome Fantasia					
CNPJ/CPF	44.468.684/0001-26	Inscrição Municipal	22243	Município	FRANCA - SP
Endereço e Cep	AVENIDA DOUTOR ISMAEL ALONSO Y. ALONSO ,700 - SÃO JOSÉ CEP: 14403-430				
Complemento:		Telefone:	(16)3707-0800	e-mail:	cofrana@contabilidade.com.br

Dados do Tomador de Serviços

Razão Social/Nome	PREFEITURA MUNICIPAL DE JERIQUARA				
CNPJ/CPF	45.353.315/0001-50	Inscrição Municipal		Município	JERIQUARA - SP
Endereço e CEP	RUA JONAS ALVES COSTA ,559 - CENTRO CEP: 14450-000				
Complemento:		Telefone:	(16)3134-1256	e-mail:	cota@jeriquara.sp.gov.br

Discriminação dos Serviços

REVISAO DOS 60.000KM (BRASIL) - TMO: 0010F60 - 6.85 Hrs - REVISAO DE 60.000 KM - Trib aprox R$: 138,20 Fed, 30,82 Mun - Vl. Unitario: R$ 1027,50 | ALINHAMENTO E BALANCEAMENTO VEICULOS GRANDE PORTE - TMO: ALIBAL002 - 1.00 Hrs - - Trib aprox R$: 20,18 Fed, 4,50 Mun - Vl. Unitario: R$ 150,00NS:0016293; OS:0017476; Placa:FTJ5770-SP; KM:60998; Chassi:93W244F14E2130910; ICMS COBRADO POR SUSB.TRIB.CONF.PARAG.1ARTIGO 313-O DA SECAO XVIII DO ART.2.DO DEC.52.807/2008.; Forma de Pagamento: 30/60; | - Fonte Calculo Tributo(s): IBPT/SP 9oi3aC

Código do Serviço / Atividade

14.01 / 452000100 - SERVIÇOS DE MANUTENÇÃO E REPARAÇÃO MECÂNICA DE VEÍCULOS AUTOMOTORES

Detalhamento Específico da Construção Civil

Código da Obra		Código ART	

Tributos Federais

PIS	0,00	COFINS	0,00	IR(R$)	0,00	INSS(R$)		CSLL(R$)	0,00

Detalhamento de Valores - Prestador dos Serviços		Outras Retenções	Cálculo do ISSQN devido no Município	
Valor dos Serviços R$	1.177,50	Natureza Operação	Valor dos Serviços R$	1.177,50
(-) Desconto Incondicionado		1-Tributação no município	(-) Deduções permitidas em lei	
(-) Desconto Condicionado		Regime especial Tributação	(-) Desconto Incondicionado	
(-) Retenções Federais	0,00	0-Nenhum	Base de Cálculo	1.177,50
Outras Retenções		Opção Simples Nacional	(x) Alíquota %	3,00
(-) ISS Retido		2 - Não	ISS a reter:	( ) Sim (X) Não
(=) Valor Líquido R$	1.177,50	Incentivador Cultura	(=) Valor do ISS: R$	35,33
		2-Não		

Avisos

1- Uma via desta Nota Fiscal será enviada através do e-mail fornecido pelo Tomador dos Serviços.
2- A autenticidade desta Nota Fiscal poderá ser verificada no site, franca.ginfes.com.br com a utilização do Código de Verificação.

COFRANA VEÍCULOS LTDA
Av. Dr. Ismael Alonso Y Alonso, 700
Franca-SP Cep 14403-000
CGC 44468684000126 Inscr. Estadual 310041477110
PABX 01637070800Depto. Serviços

FIATNET Business Information System

Ordem de Serviço 0017476

Cliente: 0004224 PREFEITURA MUNICIPAL DE JERIQUARA
Propr.: O MESMO (16) 31341256 cota@jeriquara.sp.gov.br
End.: RUA JONAS ALVES COSTA, 559
Bairro: CENTRO CEP: 14450000 CGC/CPF: 45353315000150
Cidade: JERIQUARA - SP
Fone: (16) 31341256 91789097 92235700

Prisma:
Emissão: 28/01/15 16:38
Consultor Téc.: JORDAN-E
Agendamento:
Abertura : 28/01/15 16:34
Prev. Entrega: **28/01/15 16:40**
% Comb.: 0

Veículo: **0032320** Placa: **FTJ-5770/SP** Combust: DIESEL Motor:
Modelo: 244F140 FIAT/DUCATO CARGO Ano: 14/14 KM: 60998 Eixo Traseiro:
Cor: BRANCO Chassi: 93W244F14E2130910 Transmissão:
Dt. Venda: **28/03/2014** Concessionária: 90999 -FIAT AUTOMÓVEIS LTDA (Nota:

Seguradora: Valor Franquia: ,00

Serviços

V1 SR SERVIÇOS GERAIS REVISAO DE 60.000 KM

Cliente aceita receber SMS Cliente aceita receber e-mail

Rastreador ou Bloqueador:
Acessórios Originais:

Observações sobre a Ordem de Serviço
REVISAO DE 60.000 KM
TROCAR OLEO E FILTRO
ALINHAR BALANCEAR RODIZIO
SISTEMA DE FREIOS SUSPENCAO SE HA VAZAMENTOS
VERIF. GERAL

ervações Gerais
»
»
»

Data Conclusão
_____ / _____ / _____
Nº da Nota Fiscal

Na Execução dos Serviços: **Consultar o Cliente**

Assinatura Consultor Técnico ***Assinatura do Cliente(Nome Completo)***

Desde já autorizo(amos) a execução dos serviços acima discriminados e declaro(amos) estar ciente de que os mesmos estão pendentes de avaliação técnica para sua devida validação. Declaro não ter deixado no veículo objetos, peças ou material de valor que não façam parte integrante ou se constituam acessórios do veículo.

Assinatura do Cliente

Cliente PREFEITURA MUNICIPAL DE JERIQUARA *O.S.* 0017476
Veículo FTJ-5770/SP FIAT/DUCATO CARGO *Fone:*
Data: 28/01/15 16:38 Prev. Entrega: **28/01/15 16:40** ***JORDAN-E*** 01637070800
Abert.OS: JORDAN ERCOLINO SANTANA *Prisma:* *Radio:* *Ramal:*

Relatório das revisões periódicas. Todos os modelos, exceto Alfa e Ducato (válido a partir de M.Y. 2004)

Veículo/Modelo	Nº do Chassi	Nº O.S.
Proprietário		Data

	Substituição	Verificação (*)	Descrição		km X 1000											
					15	30	45	60	75	90	105	120	135	150	165	180
1	•		Óleo do motor e filtro de óleo motor. Ou a cada 12 meses. (**)		•	•	•	•	•	•	•	•	•	•	•	•
2	•		Óleo do motor e filtro de óleo motor. Ou a cada 12 meses. (**) Obs: **a)** Não é prevista a substituição do filtro de combustível para os modelos que possuam o filtro incorporado à bomba de alimentação, do tipo "full life". **b)** Para veículos a álcool, deve também limpar a tela interna do bocal de introdução de combustível e substituir o filtro de respiro do tanque principal.	Gasolina		•		•		•		•		•		•
				Flex	•	•	•	•	•	•	•	•	•	•	•	•
				Álcool	A cada 7.500 km											
3	•		Elemento do filtro de aspiração de ar do motor. (**)		•	•	•	•	•	•	•	•	•	•	•	•
4	•		Velas de ignição do motor.			•		•		•		•		•		•
5	•		Correia dentada do comando da distribuição do motor e correiras dos órgãos auxiliares. Ou a cada 3 anos. (**)	Outros				•				•				•
				Fire 16V						•						•
6	•		Fluido dos freios. Ou a cada 2 anos.				•			•			•			•
7	•		Óleo da caixa de câmbio mecânica									•				
8	•		Kit reparo, interno, do redutor de pressão do sistema de gás (GNV) instalado originalmente.				•			•			•			•
9		•	Correia dentada do comando da distribuição do motor. (**)	Outros			•				•				•	
				Fire 16V			•		•			•		•		
10		•	Tensão / retensionamento da correia dentada do comando da distribuição, motor 1.8 16V do modelo Stilo. (**)			•				•				•		
11		•	Correias dos órgãos auxiliares do motor (**)	Fire TT	•	•	•	•	•	•	•	•	•	•	•	•
				Outros			•				•				•	
12		•	Folga de válvulas, para motores com tucho mecânico.	Flex		•		•		•		•		•		•
				Gasolina			•			•			•			•
				Álcool	•	•	•	•	•	•	•	•	•	•	•	•
13		•	Cabos das velas de ignição do motor.			•		•		•		•		•		•
14		•	Sistema de injeção / ignição do motor. Utilizar o equipamento EDI (Estação de Diagnose Inteligente)	Gasolina			•			•			•			•
				Flex		•		•		•		•		•		•
15		•	Sistema de ventilação do cárter do motor (blow-by). (**)	Outros			•			•			•			•
				Fire TT	•	•	•	•	•	•	•	•	•	•	•	•
16		•	Sistema antievaporativo do motor. (**)				•			•			•			•
17		•	Nível de emissões dos gases de escapamento.				•			•			•			•
18		•	Nível do óleo da caixa de câmbio / diferencial.				•			•			•			•
19		•	Nível do óleo da caixa de câmbio automática, quando disponível no modelo.		•	•	•	•	•	•	•	•	•	•	•	•
20		•	Níveis dos líquidos / fluidos de todos os sistemas: arrefecimento do motor, freios, embreagem, direção hidráulica, lavador dos vidros, bateria, partida a frio, etc.		•	•	•	•	•	•	•	•	•	•	•	•
21		•	Pastilhas de freio das rodas e indicador de desgaste. Obs: Caso a espessura útil das pastilhas seja menor do que 5 mm, deve-se substituí-las.	Dianteiras	•	•	•	•	•	•	•	•	•	•	•	•
				Traseiras		•		•		•		•		•		•
22		•	Lonas e tambores de freio das rodas traseiras.					•				•				•
23		•	Tubulações de escapamento, de alimentação de combustível / GNV, do sistema de partida a frio, dos freios. Componentes de borracha da parte inferior do veículo, coifas, guarnições, mangueiras e pneus.		•	•	•	•	•	•	•	•	•	•	•	•
24		•	Curso da alavanca do freio de mão, para o modelo Uno.		•	•	•	•	•	•	•	•	•	•	•	•
25		•	Curso / altura do pedal de embreagem, para veículos com sistema de acionamento mecânico da embreagem.		•	•	•	•	•	•	•	•	•	•	•	•
26		•	Extintor de incêndio, esguicho e palhetas dos vidros pára-brisa e traseiro, cintos de segurança, sistema de iluminação e sinalização, comandos elétricos dos vidros das portas, sistema de abertura / fechamento das portas e sistema de partida a frio.		•	•	•	•	•	•	•	•	•	•	•	•
27		•	Filtro antipólen do ar-condicionado. Exceto Uno e Palio Fire. (**)		•	•	•	•	•	•	•	•	•	•	•	•
28		•	Alinhamento do suporte do estepe. Modelos Idea Adventure.		•	•	•	•	•	•	•	•	•	•	•	•

(*) A coluna de "verificação" varia de acordo com o item. Se necessário, deve-se realizar a intervenção específica, como: substituição, limpeza, regulagem, completar nível, etc...
(**) Itens que devem ser substituídos / verificados na metade dos prazos indicados, para os casos de veículos utilizados predominante em estradas poeirentas, arenosas, lamacentas ou em condições severas de uso (reboque, táxi, entrega de porta em porta, etc...) ou em caso de longa inatividade do mesmo.

Atenção: a) Realizar o RESET do sistema indicativo de manutenção, através do EDI, para os modelos que possuem tal indicação no quadro de instrumentos.
b) Assinalar os itens realmente executados, na coluna relativa à revisão. Anexar este relatório à O.S. / N.F e entregá-lo ao cliente.

PREFEITURA MUNICIPAL DE JERIQUARA

Rua Jonas Alves Costa, 559
45353315/0001-50 Exercício: 2015

ORDEM DE PAGAMENTO

ORDEM DE PAGAMENTO 00470

DATA: 03/02/2015 VENCTO:19/02/2015 PAGTO: 19/02/2015

Credor..: COFRANA VEICULOS LTDA CNPJ: 44.468.684/0001-26 Cod: 1475
Endereço: AV. DR ISMAEL A E ALONSO,700
Cidade..: FRANCA CEP: 14403-000

Discriminação..:
referente pagamento pelo fornecimento de serviços mecanicos/pintura/funilaria/reparos em geral.

Valor **1.177,50**
(um mil, cento e setenta e sete reais e cinquenta centavos) * * *

20/02/2015 - BANCO DO BRASIL - 13:27:36
694918449 0243

COMPROVANTE DE PAGAMENTO DE TITULOS

BANCO BRADESCO S.A.

23793385089023531184358000235307763580000123500
DATA DO PAGAMENTO 20/02/2015
VALOR DO DOCUMENTO 1.235,00
VALOR COBRADO 1.235,00

NR.AUTENTICACAO 0,750,CBB,DD8,6B3,25A
LEIA NO VERSO COMO CONSERVAR ESTE DOCUMENTO,
ENTRE OUTRAS INFORMACOES.

20/02/2015 - BANCO DO BRASIL - 13:27:37
694918449 0244

COMPROVANTE DE PAGAMENTO DE TITULOS

BANCO BRADESCO S.A.

23793385089023531184359000235305163900000123473
DATA DO PAGAMENTO 20/02/2015
VALOR DO DOCUMENTO 1.234,73
VALOR COBRADO 1.234,73

NR.AUTENTICACAO 5.451.43E.711.74F.6AC
LEIA NO VERSO COMO CONSERVAR ESTE DOCUMENTO,
ENTRE OUTRAS INFORMACOES.

BANCO BRADESC |237-2|

FICHA DE CAIXA

Beneficiário COFRANA VEÍCULOS LTDA				Agência/Código Beneficiário 3385-5/2353-1		Vencimento 05/03/2015
Data do Documento 03/02/2015	Nº do Documento 0035258-001	Espécie Doc DP	Aceite	Data do Processamento 03/02/2015		Nosso Número 09/02353118458-3
Uso do Banco	Carteira 09	Espécie R$	Quantidade		X Valor	(=) Valor do Documento 1.235,00

Instruções : (Todas informações deste bloqueto são de exclusiva responsabilidade do beneficiário)

MORA DIÁRIA DE 2,47 EM REAIS

REDE COFRANA
PROTESTO AUTOMÁTICO APOS 05 DIAS VEN
MORA DIA/COM. PERMANENCIA 0,2%

(-) Desconto
(-) Outras Deduções/Abatimento
(+) Mora/Multa/Juros
(+) Outros Acréscimo
(=) Valor Cobrado

Pagador: PREFEITURA MUNICIPAL DE JERIQUARA
RUA JONAS ALVES COSTA, 559 - CENTRO
14.450-000 JERIQUARA-SP

CNPJ/CPF - 45.353.315/0001-50

Sacador/Avalista

(Lanc:0056516- NF/Cupom: 0035258/0087315)

Autenticação Mecânica

BANCO BRADESC |237-2|

RECIBO DO PAGADOR

Beneficiário COFRANA VEÍCULOS LTDA				Agência/Código Beneficiário 3385-5/2353-1		Vencimento 05/03/2015
Data do Documento 03/02/2015	Nº do Documento 0035258-001	Espécie Doc DP	Aceite	Data do Processamento 03/02/2015		Nosso Número 09/02353118458-3
Uso do Banco	Carteira 09	Espécie R$	Quantidade		X Valor	(=) Valor do Documento 1.235,00

Instruções : (Todas informações deste bloqueto são de exclusiva responsabilidade do beneficiário)

MORA DIÁRIA DE 2,47 EM REAIS

REDE COFRANA
PROTESTO AUTOMÁTICO APOS 05 DIAS VEN
MORA DIA/COM. PERMANENCIA 0,2%

(-) Desconto
(-) Outras Deduções/Abatimento
(+) Mora/Multa/Juros
(+) Outros Acréscimo
(=) Valor Cobrado

Pagador: PREFEITURA MUNICIPAL DE JERIQUARA
RUA JONAS ALVES COSTA, 559 - CENTRO
14.450-000 JERIQUARA-SP

CNPJ/CPF - 45.353.315/0001-50

Sacador/Avalista /

(Lanc:0056516- NF/Cupom: 0035258/0087315)

Autenticação Mecânica

PREFEITURA MUNICIPAL DE JERIQUARA

Rua Jonas Alves Costa, 559
45353315/0001-50

NOTA DE EMPENHO

478

NOTA DE EMPENHO Nº **478**	FICHA: 125	DATA: 02/02/2015	REQUISIÇÃO Nº:

LICITAÇÃO: DISPENSA	DOCUMENTO: NOTA FISCAL Nº	VENCIMENTO: 19/02/2015

NOME: GILBERTO EURIPEDES DA SILVA — 12.795.786/0001-60 — CÓDIGO: 2281
ENDEREÇO: RUA CAP ANTONIO JOAQUIM — JERIQUARA

DESCRIÇÃO DO MATERIAL E/OU SERVIÇO	VALOR TOTAL
REFERENTE PAGAMENTO DE SERVIÇO DE LAVAGEM DE VEICULO. 01 TESOURO 310 SAÚDE-GERAL 000 SAÚDE-GERAL	
OR - Ordinario — **SOMA**	**280,00**

CÓDIGO	CLASSIFICAÇÃO DA DESPESA EMPENHADA
02	EXECUTIVO
02 04 10	Fundo Municipal de Saúde
3.3.90.39.19	MANUTENÇÃO E CONSERVAÇÃO DE VEÍCULOS
10.301.0150.2085.0000	Administração da Saúde Pública

DOTAÇÃO	EMPENHADO ATÉ A DATA	VALOR DESTE EMPENHO	SALDO ATUAL
300.000,00	26.696,00	280,00	273.024,00

VALOR A SER PAGO R$ **280,00**

duzentos e oitenta reais **********

EMPENHO AUTORIZADO EM 02/02/2015

A DESPESA REFERENTE A ESTE EMPENHO, FOI DEVIDAMENTE PROCESSADA, ENCONTRANDO-SE EM ORDEM PARA PAGAMENTO.

DATA

CONTABILIZADO

DATA — Gustavo Henrique Costa, CONTADOR

ORDEM DE PAGAMENTO. PAGUE-SE:

DATA — Sebastião Henrique Dal Pccolo, ORDENADOR DA DESPESA

DESPESA PAGA EM 19/02/15

BANCO	CONTA	CHEQUE	VALOR
001	106121-6	853633	

Letícia de Paula Almeida
TESOUREIRO

RECIBO

RECEBI(EMOS) O VALOR CONSTANTE DESTE EMPENHO.

Gilberto E da Silva

NOME:
CNPJ/CPF: 31.752.355-0

PREFEITURA MUNICIPAL JERIQUARA

PREFEITURA MUNICIPAL JERIQUARA

NOTA FISCAL DE SERVIÇOS ELETRÔNICA - NFS-e

Número da NFS-e
5
Código de Verificação de Autenticidade
2K2EQSGPW
Data e Hora de Emissão da NFS-e
03/02/2015 às 11:35:59
Chave de Acesso
277IOTYFTNJCSITMV47LK27G4NWP4U1C

Para certificação da autenticidade acesse http://200.77.176.154:830/issweb, menu consultas e informe os dados desta NFS-e.

Informações Fiscais

Exigibilidade do ISS	Número do Processo	Município de Incidência do ISS		
Exigível		**JERIQUARA-SP**		
Número do RPS	**Série do RPS**	**Tipo do RPS**	**Data do RPS**	**Competência**
				02/2015
Optante Simples Nacional	**Incentivo Fiscal**	**Regime Especial Tributação**	**Tipo ISS**	
2 - Não	**2 - Não**	**Sociedade de Profissionais**	**04 - Fixo**	

Prestador de Serviços

CPF/CNPJ	RG/Inscrição Estadual	Inscrição Municipal	Cadastro	Nome/Razão Social
12.795.786/0001-60		**0001-11/10**	**0001-11/10**	**GILBERTO EURIPEDES DA SILVA 29404397881**

Logradouro	Complemento	Bairro
R Cap Antonio Joaquim, 282		**CENTRO**

CEP	Cidade	Telefone	E-mail
14450-000	**JERIQUARA-SP**		

Tomador de Serviços

CPF/CNPJ/Documento	RG/Inscrição Estadual	Inscrição Municipal	Nome/Razão Social
45.353.315/0001-50	**ISENTA**		**PREFEITURA MUNICIPAL DE JERIQUARA**

Logradouro	Complemento	Bairro
Rua: Jonas Alves Costa, 559		**CENTRO**

CEP/Cod.Postal	Cidade/Pais	Telefone	E-mail
14450-000	**JERIQUARA-SP**	**(16) 3134-1256**	**compras@jeriquara.sp.gov.br**

Discriminação dos Serviços

Qtde.	Un. Medida	Descrição	Vlr. Unitário	Total
1,00	UN	REFERENTE AO SERVIÇO DE LAVAGEM DE VEÍCULOS	R$ 280,00	R$ 280,00

Imposto Sobre Serviços de Qualquer Natureza - ISS

Item da LC 116/2003	Alíquota	Atividade do Município	Código CNAE
14.04	**0,00 %**	**0000140000004**	**4520005**

Valor Total dos Serviços	Desconto Incondicionado	Deduções Base de Cálculo	Base de Cálculo
R$ 280,00	**R$ 0,00**	**R$ 0,00**	**R$ 280,00**

Detalhamento Específico da Construção Civil

Código da Obra	Código ART

Total do ISS	ISS Retido	Desconto Condicionado
R$ 0,00	**1 - Sim**	**R$ 0,00**

Retenções de Impostos

PIS	COFINS	INSS	IRRF	CSLL	ISS	Outras Retenções
R$ 0,00	**R$ 0,00**	**R$ 0,00**	**R$ 0,00**	**R$ 0,00**	**R$ 0,00**	**R$ 0,00**

Valor Líquido da Nota Fiscal de Serviços: R$ 280,00

Valor Aproximado dos Tributos: R$ 51,04 (18,23%) Fonte: IBPT

Informações Complementares

VEÍCULOS PLACA FIJ-5770,DJM-1580,DKI0974,DJP8346

RECEBI(EMOS) DE **GILBERTO EURIPEDES DA SILVA 29404397881** SERVIÇO CONSTANTE DA NFS-e NÚMERO **5** CÓDIGO DE VERIFICAÇÃO: **2K2EQSGPW**

Data ____/____/_____ CPF/RG _____ Assinatura _____

PREFEITURA MUNICIPAL DE JERIQUARA

Rua Jonas Alves Costa, 559
45353315/0001-50 Exercício: 2015

ORDEM DE PAGAMENTO

ORDEM DE PAGAMENTO 00468

DATA: 02/02/2015 VENCTO:19/02/2015 PAGTO: 19/02/2015

Credor..: GILBERTO EURIPEDES DA SILVA CNPJ: 12.795.786/0001-60 Cod: 2281
Endereço: RUA CAP ANTONIO JOAQUIM
Cidade..: JERIQUARA CEP: 14450-000

Discriminação..:
REFERENTE PAGAMENTO DE SERVIÇO DE LAVAGEM DE VEICULO.

Valor **280,00**
(duzentos e oitenta reais) * * *

PREFEITURA MUNICIPAL DE JERIQUARA

Rua Jonas Alves Costa, 559
45353315/0001-50

NOTA DE EMPENHO

192

NOTA DE EMPENHO Nº **192**	FICHA: 119	DATA: 16/01/2015	REQUISIÇÃO Nº:

LICITAÇÃO: OUTRO NÃO APLICÁVEL	DOCUMENTO:	VENCIMENTO: 30/01/2015

NOME: I N S S CÓDIGO: 105

ENDEREÇO:

DESCRIÇÃO DO MATERIAL E/OU SERVIÇO	VALOR TOTAL
REFRENTE A fOLHA DE PAGAMENTO DO MÊS 01/2015. 01 TESOURO 310 SAÚDE-GERAL 000 SAÚDE-GERAL	
OR - Ordinario **SOMA**	**24.099,71**

CÓDIGO	CLASSIFICAÇÃO DA DESPESA EMPENHADA
02	EXECUTIVO
02 04 10	Fundo Municipal de Saúde
3.1.90.13.02	CONTRIBUIÇÕES PREVIDENCIÁRIAS - INSS
10.301.0150.2085.0000	Administração da Saúde Pública

DOTAÇÃO	EMPENHADO ATÉ A DATA	VALOR DESTE EMPENHO	SALDO ATUAL
316.000,00	0,00	24.099,71	291.900,29

VALOR A SER PAGO R$ **24.099,71**

vinte e quatro mil e noventa e nove reais e setenta e um centavos * * *

PREFEITURA MUNICIPAL DE JERIQUARA

Rua Jonas Alves Costa, 559
45353315/0001-50 Exercício: 2015

ORDEM DE PAGAMENTO

ORDEM DE PAGAMENTO 00344

DATA: 16/01/2015 VENCTO:10/02/2015 PAGTO: 10/02/2015

Credor..: I N S S CNPJ: Cod: 105
Endereço:
Cidade..: CEP:

Discriminação..:
REFRENTE A fOLHA DE PAGAMENTO DO MÊS 01/2015.

Valor **24.099,71**

(vinte e quatro mil e noventa e nove reais e setenta e um centavos) * * *

PREFEITURA MUNICIPAL DE JERIQUARA

Rua Jonas Alves Costa, 559
45353315/0001-50

NOTA DE EMPENHO

496

NOTA DE EMPENHO Nº **496**	FICHA: 123	DATA: 03/02/2015	REQUISIÇÃO Nº:
LICITAÇÃO: DISPENSA		DOCUMENTO: NOTA FISCAL Nº	VENCIMENTO: 18/02/2015

NOME: DELFINO MARMORES E GRANITOS LTDA ME — 08.800.115/0001-72 — CÓDIGO: 1788
ENDEREÇO: RUA ANTONIO ABDALLA, 30 — ITUVERAVA

DESCRIÇÃO DO MATERIAL E/OU SERVIÇO	VALOR TOTAL
REFERENTE PAGAMENTO PELO FORNECIMENTO DE GRANITOS. 01 TESOURO 310 SAÚDE-GERAL 000 SAÚDE-GERAL	
OR - Ordinario — **SOMA**	**670,00**

CÓDIGO	CLASSIFICAÇÃO DA DESPESA EMPENHADA
02 02 04 10 3.3.90.30.24 10.301.0150.2085.0000	EXECUTIVO Fundo Municipal de Saúde MATERIAL PARA MANUTENÇÃO DE BENS IMÓVEIS Administração da Saúde Pública

DOTAÇÃO	EMPENHADO ATÉ A DATA	VALOR DESTE EMPENHO	SALDO ATUAL
500.000,00	51.520,13	670,00	447.809,87

VALOR A SER PAGO R$ **670,00**

seiscentos e setenta reais * * *

PREFEITURA MUNICIPAL DE JERIQUARA
Rua Jonas Alves Costa, 559
CNPJ : 45353315/0001-50

PEDIDO DE COMPRA

Autorizado por :
Data : 03/02/2015

Pedido	Data Pedido	Data Entrega
00123/15	03/02/2015	03/02/2015

Fornecedor DELFINO MARMORES E GRANITOS LTDA ME COD: 1788
Endereço: RUA ANTONIO ABDALLA, 30 Nº: CNPJ: 08.800.115/0001-72
ITUVERAVA

Cod Prod	Discr.	Unid	Quant	$ Unit	Centro de Custo	Valor
024.102.037	GRANITO CINZA P/BANCADAS	UN	1	250,00	MANUT DA ADMINISTR	250,00
024.102.034	GRANITO VERDE P/ BANCADAS	UN	1	420,00	MANUT DA ADMINISTR	420,00
TOTAL PEDIDO						670,00

Reserva(s):
Empenho(s):

Obs.:

_
Interessado \ Responsável

Ana Carolina Ferreira de Souza
Almoxarife

DELFINO MARMORES E GRANITOS LTDA-ME

RUA ANTONIO ABDALLA, 30 - - VILA INDUSTRIAL,
Ituverava, SP - CEP: 14500000 - Fone/Fax: 1638391313

DANFE

Documento Auxiliar da Nota Fiscal Eletrônica

0 - Entrada
1 - Saída [1]

Nº 000.000.464
SÉRIE: 1
Página 1 de 1

CONTROLE DO FISCO

CHAVE DE ACESSO
3515 0208 8001 1500 0172 5500 1000 0004 6410 7070 0061

Consulta de autenticidade no portal nacional da NF-e www.nfe.fazenda.gov.br/portal ou no site da Sefaz Autorizadora

NATUREZA DA OPERAÇÃO	PROTOCOLO DE AUTORIZAÇÃO DE USO
VENDA	135150071746226 - 03/02/2015 15:02

INSCRIÇÃO ESTADUAL	INSCRIÇÃO ESTADUAL DO SUBST. TRIB.	CNPJ
389097562111		08.800.115/0001-72

DESTINATÁRIO/REMETENTE

NOME/RAZÃO SOCIAL			CNPJ/CPF	DATA DA EMISSÃO
PREFEITURA MUNICIPAL DE JERIQUARA			45.353.315/0001-50	03/02/2015
ENDEREÇO	**BAIRRO/DISTRITO**	**CEP**		**DATA DE ENTRADA/SAÍDA**
RUA JONAS ALVES COSTA, 559 -	CENTRO	14450-000		
MUNÍCIPIO	**FONE/FAX**	**UF**	**INSCRIÇÃO ESTADUAL**	**HORA DE ENTRADA/SAÍDA**
Jeriquara	1631341256	SP	ISENTO	

FATURA

PAGAMENTO A PRAZO

CÁLCULO DO IMPOSTO

BASE DE CÁLCULO DO ICMS	VALOR DO ICMS	BASE DE CÁLCULO DO ICMS ST	VALOR DO ICMS ST	VALOR TOTAL DOS PRODUTOS
0,00	0,00	0,00	0,00	670,00

VALOR DO FRETE	VALOR DO SEGURO	DESCONTO	OUTRAS DESPESAS ACESSÓRIAS	VALOR DO IPI	VALOR TOTAL DA NOTA
0,00	0,00	0,00	0,00	0,00	670,00

TRANSPORTADOR/VOLUMES TRANSPORTADOS

AZÃO SOCIAL	FRETE POR CONTA	CÓDIGO ANTT	PLACA DO VEÍCULO	UF	CNPJ/CPF
	9 - Sem Frete				

ENDEREÇO	MUNICÍPIO	UF	INSCRIÇÃO ESTADUAL

QUANTIDADE	ESPÉCIE	MARCA	NUMERAÇÃO	PESO BRUTO	PESO LÍQUIDO

DADOS DO PRODUTO/SERVIÇO

CÓDIGO	DESCRIÇÃO DO PRODUTO/SERVIÇO	NCM/SH	CST	CFOP	UNID.	QTD.	VLR. UNIT.	VLR. TOTAL	BC ICMS	VLR. ICMS	VLR. IPI	ALÍQ. ICMS	ALÍQ. IPI
15	GRANITO CINZA P/ BANCADAS Total aproximado de tributos federais, estaduais e municipais: 11,25	68022300	0102	5101	UN	1,0000	250,0000	250,00					
10	GRANITO VERDE P/ BANCADAS Total aproximado de tributos federais, estaduais e municipais: 18,90	68022300	0102	5101	UN	1,0000	420,0000	420,00					

CÁLCULO DO ISSQN

INSCRIÇÃO MUNICIPAL	VALOR TOTAL DOS SERVIÇOS	BASE DE CÁLCULO DO ISSQN	VALOR DO ISSQN
11014			

DADOS ADICIONAIS

INFORMAÇÕES COMPLEMENTARES	RESERVADO AO FISCO
Total aproximado de tributos federais, estaduais e municipais: 30,15	

PREFEITURA MUNICIPAL DE JERIQUARA

Rua Jonas Alves Costa, 559
45353315/0001-50 Exercício: 2015

ORDEM DE PAGAMENTO

ORDEM DE PAGAMENTO 00475

DATA: 03/02/2015 VENCTO:19/02/2015 PAGTO: 19/02/2015

Credor..: DELFINO MARMORES E GRANITOS LTDA CNPJ: 08.800.115/0001-72 Cod: 1788
Endereço: RUA ANTONIO ABDALLA, 30
Cidade..: ITUVERAVA CEP:

Discriminação..:
REFERENTE PAGAMENTO PELO FORNECIMENTO DE GRANITOS.

Valor **670,00**
(seiscentos e setenta reais) * * *

PREFEITURA MUNICIPAL DE JERIQUARA

Rua Jonas Alves Costa, 559
45353315/0001-50

NOTA DE EMPENHO

414

NOTA DE EMPENHO Nº **414**	FICHA: 125	DATA: 30/01/2015	REQUISIÇÃO Nº:

LICITAÇÃO: DISPENSA	DOCUMENTO: NOTA FISCAL Nº	VENCIMENTO: 11/02/2015

NOME: MICHEL HANDER BASTOS MAIA ME — 20.227.876/0001-82 — CÓDIGO: 3160
ENDEREÇO: R AVELINO ALGARTE BANHOS — FRANCA

DESCRIÇÃO DO MATERIAL E/OU SERVIÇO	VALOR TOTAL
REFERENTE PAGAMENTO DE SERVIÇO DE DUAS DESMONTAGENS E DUAS MONTAGENS DOS CONSULTORIOS ODONTOLOGICOS. 01 TESOURO 310 SAÚDE-GERAL 000 SAÚDE-GERAL	
OR - Ordinario — **SOMA**	**3.215,00**

CÓDIGO	CLASSIFICAÇÃO DA DESPESA EMPENHADA
02	EXECUTIVO
02 04 10	Fundo Municipal de Saúde
3.3.90.39.99	OUTROS SERVIÇOS DE TERCEIROS - PESSOA JURÍDICA
10.301.0150.2085.0000	Administração da Saúde Pública

DOTAÇÃO	EMPENHADO ATÉ A DATA	VALOR DESTE EMPENHO	SALDO ATUAL
300.000,00	22.774,23	3.215,00	274.010,77

VALOR A SER PAGO R$ **3.215,00**

três mil, duzentos e quinze reais **********

EMPENHO AUTORIZADO EM 30/01/2015

A DESPESA REFERENTE A ESTE EMPENHO, FOI DEVIDAMENTE PROCESSADA, ENCONTRANDO-SE EM ORDEM PARA PAGAMENTO.

DATA

CONTABILIZADO

DATA — Gustavo Henrique Costa — CONTADOR

ORDEM DE PAGAMENTO. PAGUE-SE:

DATA — Sebastião Henrique Dal Pccolo — ORDENADOR DA DESPESA

DESPESA PAGA EM 12/02/15

BANCO	CONTA	CHEQUE	VALOR
001	106121-6	853623	

Letícia de Paula Almeida
TESOUREIRO

RECIBO

RECEBI(EMOS) O VALOR CONSTANTE DESTE EMPENHO.

NOME:
CNPJ/CPF: 32384257811

PREFEITURA MUNICIPAL DE FRANCA
SECRETARIA MUNICIPAL DE FINANÇAS
NOTA FISCAL ELETRÔNICA DE SERVIÇO - NFS-e

Número da NFS-e: 27

Data e Hora da Emissão	04/02/2015 00:16:14	Competência	2/2015	Código de Verificação	988300341
Número do RPS		No. da NFS-e substituída		Local da Prestação	JERIQUARA - SP

Dados do Prestador de Serviços

Razão Social/Nome	MICHEL HANDER BASTOS MAIA - ME				
Nome Fantasia					
CNPJ/CPF	20.227.876/0001-82	Inscrição Municipal	68868	Município	FRANCA - SP
Endereço e Cep	AVELINO ALGARTE BANHOS ,1320 - JARDIM ÉDEN CEP: 14402-124				
Complemento:	L.29 Q.12	Telefone:	(16)3724-8000	e-mail:	atendimento@empresacontabil.com

Dados do Tomador de Serviços

Razão Social/Nome	PREFEITURA MUNICIPAL DE JERIQUARA				
CNPJ/CPF	45.353.315/0001-50	Inscrição Municipal		Município	JERIQUARA - SP
Endereço e CEP	RUA JONAS ALVES COSTA ,559 - CENTRO CEP: 14450-000				
Complemento:		Telefone:		e-mail:	

Discriminação dos Serviços

NF-REFERENTE A DUAS DESMONTAGENS E DUAS MONTAGENS DOS CONSULTÓRIOS ODONTOLÓGICOS.

Código do Serviço / Atividade

14.01 / 331210300 - MANUTENÇÃO E REPARAÇÃO DE APARELHOS ELETROMÉDICOS E ELETROTERAPÊUTICOS E EQUIPAMENTOS DE

Detalhamento Específico da Construção Civil

Código da Obra		Código ART	

Tributos Federais

PIS		COFINS		IR(R$)		INSS(R$)		CSLL(R$)	

Detalhamento de Valores - Prestador dos Serviços		Outras Retenções	Cálculo do ISSQN devido no Município	
Valor dos Serviços R$	3.215,00	Natureza Operação	Valor dos Serviços R$	3.215,00
(-) Desconto Incondicionado		2-Tributação fora do município	(-) Deduções permitidas em lei	
(-) Desconto Condicionado		Regime especial Tributação	(-) Desconto Incondicionado	
(-) Retenções Federais	0,00	0-Nenhum	Base de Cálculo	3.215,00
Outras Retenções		Opção Simples Nacional	(x) Alíquota %	2,00
(-) ISS Retido	0,00	1 - Sim	ISS a reter:	( ) Sim (X) Não
(=) Valor Líquido R$	3.215,00	Incentivador Cultura	(=) Valor do ISS: R$	0,00
		2-Não		

Avisos

1- Uma via desta Nota Fiscal será enviada através do e-mail fornecido pelo Tomador dos Serviços.
2- A autenticidade desta Nota Fiscal poderá ser verificada no site, franca.ginfes.com.br com a utilização do Código de Verificação.
3 - Documento emitido por ME ou EPP optante pelo Simples Nacional.Não gera direito a crédito fiscal de ISS e IPI.

Declaro que o serviço a que se refere esta Nota Fiscal, foi recebido em perfeita ordem.

Em, 04/02/2015

PREFEITURA MUNICIPAL DE JERIQUARA
Rua Jonas Alves Costa, 559
45353315/0001-50 Exercício: 2015

ORDEM DE PAGAMENTO

ORDEM DE PAGAMENTO 00415

DATA: 30/01/2015 VENCTO:12/02/2015 PAGTO: 12/02/2015

Credor..: MICHEL HANDER BASTOS MAIA ME CNPJ: 20.227.876/0001-82 Cod: 3160
Endereço: R AVELINO ALGARTE BANHOS
Cidade..: FRANCA CEP: 14402-124

Discriminação..:
REFERENTE PAGAMENTO DE SERVIÇO DE DUAS DESMONTAGENS E DUAS MONTAGENS DOS CON SULTORIOS ODONTOLOGICOS.

Valor **3.215,00**
(três mil, duzentos e quinze reais) * * *

PREFEITURA MUNICIPAL DE JERIQUARA
Rua Jonas Alves Costa, 559
CNPJ: 45353315/0001-50

Documento de Arrecadação Municipal - DAM

Receita Desc. Emp/Parc/Tipo: 414/1/OR

Identificação do Contribuinte
MICHEL HANDER BASTOS MAIA ME

Endereço
R AVELINO ALGARTE BANHOS
Cidade
FRANCA SP

Cpf/Cnpj 20.227.876/0001-82

Competência: **fevereiro-15**	Nº Conta	106121-6
Ficha/Cod Receita (1)	6 / 1113.05.00.01	
Cod Receita Dedução (2)		
Data Arrecadação:.	12/02/2015	

Valor da Receita (1)	128,(
Valor da Dedução (2)	
Multa	
Juros	
Correção	
Honorários Advocaticios	
Empenho nº	414 / 1
**Valor Total ----------> **	**128,6**

Autenticação:

BANCO DO BRASIL | 001-9 | **00190.00009 02547.750204 00088.585187 2 63680000012860**

Local de Pagamento
PAGAVÉL EM QUALQUER BANCO ATÉ O VENCIMENTO

Vencimento
15/03/2015

Cedente
PREFEITURA MUNICIPAL JERIQUARA

Agência/Código do Cedente
69493/264

Data do Documento	Número do Documento	Espécie	Aceite	Data de Processamento
15/03/2015	29060	RC-CI	N	15/03/2015

Nosso Número
25477502000088585

Uso do Banco	Carteira	Esoecie	Quantidade X Valor
	18	R$	

(=) Valor do Documentos
128,60

(+)Outros Acrescimos

(-)Outras Deduções

(=) Valor Cobrado

PAGO
92 12/15
Letícia de Paula Almeida
Diretora Financeira

ISS Variavel

****** NÃO RECEBER APÓS O VENCIMENTO ******

Cadastro: 002611 Modulo: 5 Receita Principal: 4

Contribuinte MICHEL HANDER BASTOS MAIA-ME CPF/CNPJ 20227876000182

Endereco: RUA AVELINO ALGARTE BANHOS,1320 Complemento:

Bairro: JARDIM EDEN CEP: 14402124 Cidade: JERIQUARA UF: SP

Código de Baixa
2-29060-1-2

Autenticação Mecânica-Ficha de Compensação

PREFEITURA MUNICIPAL DE JERIQUARA

Rua Jonas Alves Costa, 559
45353315/0001-50

NOTA DE EMPENHO

589

NOTA DE EMPENHO Nº **589**	FICHA: 125	DATA: 10/02/2015	REQUISIÇÃO Nº:

LICITAÇÃO: DISPENSA	DOCUMENTO: NOTA FISCAL Nº	VENCIMENTO: 25/02/2015

NOME: JOSE EDILSON DOS SANTOS TAPEÇARIA ME — 08.969.279/0001-28 — CÓDIGO: 1714
ENDEREÇO: AV SEBASTIÃO CANDIDO DE OLIVEIRA,679 — JERIQUARA

DESCRIÇÃO DO MATERIAL E/OU SERVIÇO	VALOR TOTAL
REFERENTE PAGAMENTO DE CONFECÇÃO DE CAPAS PARA TRAVESSEIROS. 01 TESOURO 310 SAÚDE-GERAL 000 SAÚDE-GERAL	
OR - Ordinario — **SOMA**	**150,00**

CÓDIGO	CLASSIFICAÇÃO DA DESPESA EMPENHADA
02	EXECUTIVO
02 04 10	Fundo Municipal de Saúde
3.3.90.39.99	OUTROS SERVIÇOS DE TERCEIROS - PESSOA JURÍDICA
10.301.0150.2085.0000	Administração da Saúde Pública

DOTAÇÃO	EMPENHADO ATÉ A DATA	VALOR DESTE EMPENHO	SALDO ATUAL
300.000,00	34.222,50	150,00	265.627,50

VALOR A SER PAGO R$ **150,00**

cento e cinquenta reais * * *

Tapeçaria do Edilson

JOSÉ EDILSON DOS SANTOS TAPEÇARIA - ME
Rua Sebastião Cândido de Oliveira 679 Centro
Fones (16) 3134-1151 / 99179-2588 JERIQUARA / São Paulo
CNPJ 08.969.279/0001-28 IE 402.054.272.116 IM 0007-08/07

- Nota Fiscal de Prestação de Serviço -

—Imposto Sobre Serviço de Qualquer Natureza—

SÉRIE PS 1 VIA de 2015 Nº 000118

13 de Fevereiro

Nome Prefeitura Municipal Jeriquara n.o 559

Rua Joana Alves Costa UF: SP Fone:

Cidade: Jeriquara CNPJ/CPF 45.353.315/0001-50

I E Nat. Oper. Prestação Serviços

Cond. Pagto.

Qtd	Unid	DISCRIMINAÇÃO	P Unit	TOTAL
	06	confecção de 06 capas para travesseiros	25,00	150,00

Declaro que o serviço a que se refere esta Nota Fiscal, foi recebido em perfeita ordem.

Em, 13/02/2015

TOTAL R$ 150,00

Não Vale Como Recibo

Gráfica Mezadri - R Joana Albino de Camargo 118 F. 3171-1650 Pedregulho-SP CNPJ 475.534/0001-37 IE 518.008.736.118 AIDF 005790 02 T 000076 a 000125 25x4 11-2013

PREFEITURA MUNICIPAL DE JERIQUARA

Rua Jonas Alves Costa, 559
45353315/0001-50 Exercício: 2015

ORDEM DE PAGAMENTO

ORDEM DE PAGAMENTO 00542

DATA: 10/02/2015 VENCTO:25/02/2015 PAGTO: 25/02/2015

Credor..: JOSE EDILSON DOS SANTOS TAPEÇARI. CNPJ: 08.969.279/0001-28 Cod: 1714
Endereço: AV SEBASTIÃO CANDIDO DE OLIVEIRA
Cidade..: JERIQUARA CEP: 14450-000

Discriminação..:
REFERENTE PAGAMENTO DE CONFECÇÃO DE CAPAS PARA TRAVESSEIROS.

Valor **150,00**
(cento e cinquenta reais) * * *

PREFEITURA MUNICIPAL DE JERIQUARA
Rua Jonas Alves Costa, 559
CNPJ: 45353315/0001-50

Documento de Arrecadação Municipal - DAM

Receita Desc. Emp/Parc/Tipo: 589/1/OR

Identificação do Contribuinte
JOSE EDILSON DOS SANTOS TAPEÇARIA ME

Endereço
AV SEBASTIÃO CANDIDO DE OLIVEIRA, 638 - SHERMA
Cidade
JERIQUARA SP

Cpf/Cnpj 08.969.279/0001-28

Valor da Receita (1)	7,50
Valor da Dedução (2)	
Multa	
Juros	
Correção	
Honorários Advocaticios	
Empenho nº	589 / 1
**Valor Total ----------> **	**7,50**

Competência: **fevereiro-15**	Nº Conta	106121-6
Ficha/Cod Receita (1)	6 / **1113.05.00.01**	
Cod Receita Dedução (2)		
Data Arrecadação:.	**25/02/2015**	

Autenticação:

BANCO DO BRASIL | 001-9 | **00190.00009 02547.750204 00088.604186 6 63760000000750**

Local de Pagamento
PAGAVÉL EM QUALQUER BANCO ATÉ O VENCIMENTO

Vencimento
23/03/2015

Cedente
PREFEITURA MUNICIPAL JERIQUARA

Agência/Código do Cedente
69493/264

Data do Documento	Número do Documento	Espécie	Aceite	Data de Processamento	Nosso Número
23/03/2015	29076	R$ CI	N	23/03/2015	25477502000088604

Uso do Banco	Carteira	Esoecie	Quantidade X Valor	(=) Valor do Documentos
	18	R$		7,50

(+)Outros Acrescimos

(-)Outras Deducões

(=) Valor Cobrado

ISS Variavel

****** NÃO RECEBER APÓS O VENCIMENTO ******

Cadastro: 0002-08/07 Modulo: 2 Receita Principal: 4

AGO 25/02/15

Letícia de Paula Almeida
Diretora Financeira

PREFEITURA MUNICIPAL ... SP

Contribuinte JOSE EDILSON D0S SANTOS-TAPECARIA-ME CPF/CNPJ 08969279000128

Endereco: Av Sebastiao Candido Oliveira,00679 Complemento:

Bairro: VILA SHERMA CEP: 14450000 Cidade: JERIQUARA UF: SP

Código de Baixa
2-29076-1-2

Autenticação Mecânica-Ficha de Compensação

PREFEITURA MUNICIPAL DE JERIQUARA

Rua Jonas Alves Costa, 559
45353315/0001-50

NOTA DE EMPENHO

443

NOTA DE EMPENHO Nº **443**	FICHA: 135	DATA: 30/01/2015	REQUISIÇÃO Nº:

LICITAÇÃO: 000020/14	PREGÃO PRESENCIAL	0014/14	DOCUMENTO: NOTA FISCAL Nº	VENCIMENTO: 12/02/2015

NOME: LUMAR COM PROD FARMACEUT LTDA — 49.228.695/0001-52 — CÓDIGO: 81
ENDEREÇO: Rua Libero Badaro, 1399 — FRANCA

DESCRIÇÃO DO MATERIAL E/OU SERVIÇO	VALOR TOTAL
referente pagamento pelo fornecimento de medicamentos. 05 TRANSFERÊNCIAS E CONVÊNIOS FEDERAIS-VINCULADOS 300 SAÚDE 008 ASSIST FARMACÊUTICA BÁSICA	
OR - Ordinario	**SOMA** **522,24**

CÓDIGO	CLASSIFICAÇÃO DA DESPESA EMPENHADA
02	EXECUTIVO
02 04 10	Fundo Municipal de Saúde
3.3.90.30.09	MATERIAL FARMACOLÓGICO
10.301.0150.2088.0000	Manutenção do Progr Assist Farmaceutica Básica

DOTAÇÃO	EMPENHADO ATÉ A DATA	VALOR DESTE EMPENHO	SALDO ATUAL
13.000,00	642,90	522,24	11.834,86

VALOR A SER PAGO R$ **522,24**

quinhentos e vinte e dois reais e vinte e quatro centavos * * *

PEDIDO DE COMPRA

Autorizado por :
Data : 30/01/2015

Pedido	Data Pedido	Data Entrega
00112/15	30/01/2015	02/02/2015

Fornecedor LUMAR COM PROD FARMACEUT LTDA
Endereço: Rua Libero Badaro, 1399
FRANCA

Nº:

COD: 81
CNPJ: 49.228.695/0001-52

Cod Prod	Discr.	Unid	Quant	$ Unit	Centro de Custo	Valor
009.001.187	BISSULFATO DE CLOPIDOGREL 75 MG C/28 CPDS	CX	21	13,44	MANUT DA ADMINISTR	282,24
009.000.369	PREDNISONA 20 MG EV 20CP	EV.	100	2,40	MANUT DA ADMINISTR	240,00
						522,24

TOTAL PEDIDO

Reserva(s):
Empenho(s):

Obs.:

Interessado \ Responsável

Ana Carolina Ferreira de Souza
Almoxarife

Recebemos de Lumar Comércio de Produtos Farmacêuticos Ltda os produtos constantes da Nota Fiscal indicada ao lado Emissão: 2/2/2015 Pedido: 414689 DEST.: (448) Prefeitura Municipal de Jeriquara - Valor Total: 522,24		NF-e Nº: 000.108.902 SÉRIE: 0
DATA DE RECEBIMENTO	IDENTIFICAÇÃO E ASSINATURA DO RECEBEDOR	

IDENTIFICAÇÃO DO EMITENTE

Lumar Comércio de Produtos Farmacêuticos Ltda

Av. Wilson Bego,745
Distrito Industrial Franca - SP
CEP:14406-091 Fone: (16)37211102

DANFE

Documento Auxiliar da Nota Fiscal Eletrônica

0 - ENTRADA
1 - SAÍDA [1]

Nº: 000.108.902

SÉRIE:0 FOLHA 1/1

CHAVE DE ACESSO
3515 0249 2286 9500 0152 5500 0000 1089 0213 0210 9208

Consulta de autenticidade no portal nacional da NF-e www.nfe.fazenda.gov.br/portal ou no site da Sefaz Autorizadora

NATUREZA DA OPERAÇÃO		PROTOCOLO DE AUTORIZAÇÃO DE USO
VENDA		135150068389302 02/02/2015 13:15:03
INSCRIÇÃO ESTADUAL	INSCRIÇÃO ESTADUAL DO SUBST. TRIBUTÁRIO	CNPJ
310049440111		49.228.695/0001-52

DESTINATÁRIO / REMETENTE

NOME / RAZÃO SOCIAL			CNPJ / CPF	DATA DE EMISSÃO
Prefeitura Municipal de Jeriquara			45.353.315/0001-50	2/2/2015
ENDEREÇO	BAIRRO		CEP	DATA DE SAIDA
Rua Jonas Alves Costa, 559	Centro		14450-000	2/2/2015
MUNICÍPIO	FONE / FAX	ESTADO	INSCRIÇÃO ESTADUAL	HORA DE SAÍDA
Jeriquara	(16)3134-1256	SP	ISENTO	

FATURA / DUPLICATAS

Número	Vencto	Valor
481492	04/03/2015	522,24

CÁLCULO DO IMPOSTO

BASE DE CÁLCULO DO ICMS		VALOR DO ICMS	BASE CÁLCULO DO ICMS SUBST.	VALOR DO ICMS SUBST.	VALOR TOTAL DOS PRODUTOS
522,24		94,00	0,00	0,00	522,24
VALOR DO FRETE	VALOR DO SEGURO	DESCONTO	OUTRAS DESP. ACESSÓRIAS	VALOR DO IPI	VALOR TOTAL DA NOTA FISCAL
0,00		0,00	0,00		522,24

TRANSPORTADOR / VOLUMES TRANSPORTADOS

NOME / RAZÃO SOCIAL			FRETE POR CONTA 0-EMITEMTE 1-DESTINATÁRIO [0]	CODIGO ANTT	PLACA VEÍCULO	UF	CNPJ
ENDEREÇO			MUNICÍPIO			UF	INSCRIÇÃO ESTADUAL
QUANTIDADE	ESPÉCIE	MARCA	NUMERAÇÃO		PESO BRUTO		PESO LIQUIDO
1	Caixa(s)				2,00		0,00

DADOS DOS PRODUTOS / SERVIÇOS

COD PROD	DESCRIÇÃO DO PRODUTO / SERVIÇO	NCM/SH	CST	CFOP	UNID	QUANT.	VALOR UNITÁRIO	VALOR TOTAL	VALOR DESC.	BASE CALC ICMS	VALOR ICMS	VALOR IPI	ALÍQUOTAS ICMS	ALÍQUOTAS IPI
047216	BISSULFATO CLOPIDOGREL 75MG 28CP(G) Lote:BN4605 Q tde: 21 Venc: 31/10/2016	3004.90.79	000	5102	CX	21,00	13,4400	282,24	0,00	282,24	50,80	0,00	18,00	0,00
043149	PREDNISONA 20MG EV 20CP(G)(H)PRATI Lote:148238 Q tde: 100 Venc: 30/1/2016	3004.39.99	000	5102	ENV	100,00	2,4000	240,00	0,00	240,00	43,20	0,00	18,00	0,00

DADOS ADICIONAIS

INFORMAÇÕES COMPLEMENTARES	RESERVADO AO FISCO
Lista Positiva (522,24) Televendas: LUMAR - LICITAÇÃO - Conferente: Vera - Etd. Conf.: B Local Entrega: Praça São Sebastião, 100 Bairro: Centro BANCO DO BRASIL AG.: 6520-X C/C.: 104069-3 PREGÃO Nº 14/2014-31 O.F. Nº 204/2015 PROC. Nº 20/2014 **Cliente: 448 Pedido: 414689**	Declaro que o material a que se refere esta Nota Fiscal, foi recebido em perfeita ordem. Em, 02/02/2015

19/02/2015 - BANCO DO BRASIL - 09:55:40
694906949 SEGUNDA VIA 0001

COMPROVANTE DE TRANSFERENCIA
DE CONTA CORRENTE P/ CONTA CORRENTE

CLIENTE: FMS-JERIQUA-FNS BLAFB
AGENCIA: 6949-3 CONTA: 5.087-3

==========

DATA DA TRANSFERENCIA 19/02/2015
NR. DOCUMENTO 666.520.000.104.069
VALOR TOTAL 522,24

****** TRANSFERIDO PARA:

CLIENTE: LUMAR COM PROD FARM
AGENCIA: 6520-X CONTA: 104.069-3
NR. DOCUMENTO 666.949.000.005.087

==========

NR.AUTENTICACAO 5.0E1.884.191.0CA.3E0

PREFEITURA MUNICIPAL DE JERIQUARA

Rua Jonas Alves Costa, 559
45353315/0001-50 Exercício: 2015

ORDEM DE PAGAMENTO

ORDEM DE PAGAMENTO 00451

DATA: 30/01/2015 VENCTO:19/02/2015 PAGTO: 19/02/2015

Credor..: LUMAR COM PROD FARMACEUT LTDA CNPJ: 49.228.695/0001-52 Cod: 81
Endereço: Rua Libero Badaro, 1399
Cidade..: FRANCA CEP: 14400-570

Discriminação..:
referente pagamento pelo fornecimento de medicamentos.

Valor **522,24**

(quinhentos e vinte e dois reais e vinte e quatro centavos) * * *

PREFEITURA MUNICIPAL DE JERIQUARA

Rua Jonas Alves Costa, 559
45353315/0001-50

NOTA DE EMPENHO

417

NOTA DE EMPENHO Nº 417	FICHA: 125	DATA: 30/01/2015	REQUISIÇÃO Nº:

LICITAÇÃO: DISPENSA	DOCUMENTO: NOTA FISCAL Nº	VENCIMENTO: 11/02/2015

NOME: ADILSON TORMENA — 17.468.672/0001-29 — CÓDIGO: 2884
ENDEREÇO: R JOAQUIM MARTINS — BURITIZAL

DESCRIÇÃO DO MATERIAL E/OU SERVIÇO	VALOR TOTAL
REFERENTE PAGAMENTO DE SERVIÇOS PRESTADOS NA SAUDE, TREINAMENTO E ACOMPANHAMENTO DE PROGRAMA SIS NO MES DE JANEIRO. 01 TESOURO 310 SAÚDE-GERAL 000 SAÚDE-GERAL	
OR - Ordinario — **SOMA**	**660,00**

CÓDIGO	CLASSIFICAÇÃO DA DESPESA EMPENHADA
02	EXECUTIVO
02 04 10	Fundo Municipal de Saúde
3.3.90.39.99	OUTROS SERVIÇOS DE TERCEIROS - PESSOA JURÍDICA
10.301.0150.2085.0000	Administração da Saúde Pública

DOTAÇÃO	EMPENHADO ATÉ A DATA	VALOR DESTE EMPENHO	SALDO ATUAL
300.000,00	25.989,23	660,00	273.350,77

VALOR A SER PAGO R$ **660,00**

seiscentos e sessenta reais * * *

ADILSON TORMENA
07459014842

RUA JOAQUIM MARTINS N.º 706 - CENTRO
CEP 14.570-000 - BURITIZAL - SP

NOTA FISCAL DE PREST. DE SERVIÇOS

Série "A"

Nº 000090

CNPJ 17.468.672/0001-29
Inscr. Municipal Nº 1197-00/13

Data da Emissão, 03 / FEVEREIRO /20 15

Nome PREFEITURA MUNICIPAL DE SERIQUARA

Endereço RUA JONAS ALVES COSTA Nº 559

Cidade SERIQUARA Est. SP CEP

CNPJ 45.353.315/0001-50 I.E.

Quant.	Discriminação dos Serviços	PREÇO R$
	REFERENTE A SERVIÇOS PRESTADOS, NO CENTRO DE SAUDE, TREINAMENTO E ACOMPANHAMENTO DO PROGRAMA SIS SISTEMA INTEGRADO DE SAUDE, NO MES DE JANEIRO DE 2015	660,00
	TOTAL R$	660,00

Declaro que o serviço a que se refere esta Nota Fiscal, foi recebido em perfeita ordem
Em, 03 / 02 / 2015

PREFEITURA MUNICIPAL DE JERIQUARA

Rua Jonas Alves Costa, 559
45353315/0001-50 Exercício: 2015

ORDEM DE PAGAMENTO

ORDEM DE PAGAMENTO 00417

DATA: 30/01/2015 VENCTO:12/02/2015 PAGTO: 12/02/2015

Credor..: ADILSON TORMENA CNPJ: 17.468.672/0001-29 Cod: 2884
Endereço: R JOAQUIM MARTINS
Cidade..: BURITIZAL CEP: 14570-000

Discriminação..:

REFERENTE PAGAMENTO DE SERVIÇOS PRESTADOS NA SAUDE, TREINAMENTO E ACOMPANHAMENTO DE PROGRAMA SIS NO MES DE JANEIRO.

Valor **660,00**

(seiscentos e sessenta reais) * * *

BANCO DO BRASIL | 001-9 | 00190.00009 02547.750204 00088.588181 4 63680000002640

Local de Pagamento: PAGAVÉL EM QUALQUER BANCO ATÉ O VENCIMENTO	Vencimento: 15/03/2015
Cedente: PREFEITURA MUNICIPAL JERIQUARA	Agência/Código do Cedente: 69493/264
Data do Documento: 15/03/2015 — Número do Documento: 29062 — Espécie: RC-CI — Aceite: N — Data de Processamento: 15/03/2015	Nosso Número: 25477502000088588
Uso do Banco — Carteira: 18 — Espécie: R$ — Quantidade — X — Valor	(=) Valor do Documento: 26,40
ISS Variavel	(+)Outros Acrescimos
****** NÃO RECEBER APÓS O VENCIMENTO ******	(-)Outras Deducões
Cadastro: 002299 Modulo: 5 Receita Principal: 4	(=) Valor Cobrado

PAGO

Letícia de Paula Almeida
Diretora Financeira

Contribuinte: ADILSON TORMENA 07459014842 — CPF/CNPJ: 17468672000129 — Código de Baixa: 2-29062-1-2

Endereco: RUA JOAQUIM MRTINS,706 Complemento:

Bairro: CENTRO CEP: 14570000 Cidade: JERIQUARA UF: SP

Autenticação Mecânica-Ficha de Compensação

PREFEITURA MUNICIPAL DE JERIQUARA
Rua Jonas Alves Costa, 559
CNPJ: 45353315/0001-50

Documento de Arrecadação Municipal - DAM

Receita Desc. Emp/Parc/Tipo: 417/1/0R

Identificação do Contribuinte
ADILSON TORMENA

Endereço
R JOAQUIM MARTINS
Cidade
BURITIZAL SP

Cpf/Cnpj 17.468.672/0001-29

Competência: fevereiro-15	Nº Conta: 106121-6
Ficha/Cod Receita (1)	6 / 1113.05.00.01
Cod Receita Dedução (2)	
Data Arrecadação:.	12/02/2015

Valor da Receita (1)	26,40
Valor da Dedução (2)	
Multa	
Juros	
Correção	
Honorários Advocaticios	
Empenho nº	417 / 1
**Valor Total ----------> **	**26,4**

Autenticação:

PREFEITURA MUNICIPAL DE JERIQUARA

Rua Jonas Alves Costa, 559
45353315/0001-50

NOTA DE EMPENHO

481

NOTA DE EMPENHO Nº **481**	FICHA: 125	DATA: 03/02/2015	REQUISIÇÃO Nº:

LICITAÇÃO: DISPENSA	DOCUMENTO: NOTA FISCAL Nº	VENCIMENTO: 19/02/2015

NOME: CESEG COMERCIO DE EQUIPAMENTOS DE SEGURANÇA LTDA M — 03.806.248/0001-32 — CÓDIGO: 2922
ENDEREÇO: R GENERAL CARNEIRO — FRANCA

DESCRIÇÃO DO MATERIAL E/OU SERVIÇO	VALOR TOTAL
REFERENTE PAGAMENTO DE SERVIÇOS PRESTADOS NA SECRETARIA DE SAUDE. 01 TESOURO 310 SAÚDE-GERAL 000 SAÚDE-GERAL	
OR - Ordinario	**SOMA** **595,00**

CÓDIGO	CLASSIFICAÇÃO DA DESPESA EMPENHADA
02 02 04 10 3.3.90.39.99 10.301.0150.2085.0000	EXECUTIVO Fundo Municipal de Saúde OUTROS SERVIÇOS DE TERCEIROS - PESSOA JURÍDICA Administração da Saúde Pública

DOTAÇÃO	EMPENHADO ATÉ A DATA	VALOR DESTE EMPENHO	SALDO ATUAL
300.000,00	26.976,00	595,00	272.429,00

VALOR A SER PAGO R$ **595,00**

quinhentos e noventa e cinco reais ********** ******

EMPENHO AUTORIZADO EM 03/02/2015

A DESPESA REFERENTE A ESTE EMPENHO, FOI DEVIDAMENTE PROCESSADA, ENCONTRANDO-SE EM ORDEM PARA PAGAMENTO.

DATA

CONTABILIZADO

DATA — Gustavo Henrique Costa, CONTADOR

ORDEM DE PAGAMENTO. PAGUE-SE:

DATA — Sebastião Henrique Dal Pccolo, ORDENADOR DA DESPESA

DESPESA PAGA EM 19/02/15

BANCO	CONTA	CHEQUE	VALOR
001	106121-6	853634	

Letícia de Paula Almeida
TESOUREIRO

RECIBO

RECEBI(EMOS) O VALOR CONSTANTE DESTE EMPENHO.

NOME: Luis Claudio Simões
CNPJ/CPF: 042.092.168-01

PREFEITURA MUNICIPAL DE FRANCA
SECRETARIA MUNICIPAL DE FINANÇAS
NOTA FISCAL ELETRÔNICA DE SERVIÇO - NFS-e

Número da NFS-e
411

Data e Hora da Emissão	03/02/2015 10:57:37	Competência	2/2015	Código de Verificação	462636895
Número do RPS		No. da NFS-e substituída		Local da Prestação	FRANCA - SP

Dados do Prestador de Serviços

Razão Social/Nome	CESEG COMERCIO DE EQUIPAMENTOS DE SEGURANCA LTDA -ME				
Nome Fantasia					
CNPJ/CPF	03.806.248/0001-32	Inscrição Municipal	27474	Município	FRANCA - SP
Endereço e Cep	GENERAL CARNEIRO ,1971 - CENTRO CEP: 14400-500				
Complemento:		Telefone:	3722-6686	e-mail:	livia@bizanha.com.br

Dados do Tomador de Serviços

Razão Social/Nome	PREFEITURA MUNICIPAL DE JERIQUARA - ESTADO DE SÃO PAULO				
CNPJ/CPF	45.353.315/0001-50	Inscrição Municipal		Município	JERIQUARA - SP
Endereço e CEP	RUA JONAS ALVES COSTA ,559 - CENTRO CEP: 14450-000				
Complemento:		Telefone:	(16)3134-1256	e-mail:	prefeitura@jeriquara.sp.govo.br

Discriminação dos Serviços

SERVIÇOS PRESTADOS SECRETARIA DE SAUDE

VALOR APROXIMADO DOS TRIBUTOS: 21,72

Código do Serviço / Atividade

14.01 / 951260001 - REPARAÇÃO E MANUTENÇÃO DE EQUIPAMENTOS DE COMUNICAÇÃO

Detalhamento Específico da Construção Civil

Código da Obra		Código ART	

Tributos Federais

PIS		COFINS		IR(R$)		INSS(R$)		CSLL(R$)	

Detalhamento de Valores - Prestador dos Serviços		Outras Retenções	Cálculo do ISSQN devido no Município	
Valor dos Serviços R$	595,00	Natureza Operação	Valor dos Serviços R$	595,00
(-) Desconto Incondicionado		1-Tributação no município	(-) Deduções permitidas em lei	
(-) Desconto Condicionado		Regime especial Tributação	(-) Desconto Incondicionado	
(-) Retenções Federais	0,00	0-Nenhum	Base de Cálculo	595,00
Outras Retenções		Opção Simples Nacional	(x) Alíquota %	3,00
(-) ISS Retido	0,00	2 - Não	ISS a reter:	( ) Sim (X) Não
(=) Valor Líquido R$	595,00	Incentivador Cultura 2-Não	(=) Valor do ISS: R$	17,85

Avisos

1- Uma via desta Nota Fiscal será enviada através do e-mail fornecido pelo Tomador dos Serviços.
2- A autenticidade desta Nota Fiscal poderá ser verificada no site, franca.ginfes.com.br com a utilização do Código de Verificação.

PREFEITURA MUNICIPAL DE JERIQUARA
Rua Jonas Alves Costa, 559
45353315/0001-50 Exercício: 2015

ORDEM DE PAGAMENTO

ORDEM DE PAGAMENTO 00469

DATA: 03/02/2015 VENCTO:19/02/2015 PAGTO: 19/02/2015

Credor..: CESEG COMERCIO DE EQUIPAMENTOS D CNPJ: 03.806.248/0001-32 Cod: 2922
Endereço: R GENERAL CARNEIRO
Cidade..: FRANCA CEP: 14400-500

Discriminação..:
REFERENTE PAGAMENTO DE SERVIÇOS PRESTADOS NA SECRETARIA DE SAUDE.

Valor **595,00**
(quinhentos e noventa e cinco reais) * * *

PREFEITURA MUNICIPAL DE JERIQUARA

Rua Jonas Alves Costa, 559
45353315/0001-50

NOTA DE EMPENHO

444

NOTA DE EMPENHO Nº **444**	FICHA: 135	DATA: 30/01/2015	REQUISIÇÃO Nº:

LICITAÇÃO: 000020/14	PREGÃO PRESENCIAL	0014/14	DOCUMENTO: NOTA FISCAL Nº	VENCIMENTO: 12/02/2015

NOME: COMERCIAL CIRURGICA RIOCLARENSE — 67.729.178/0004-91 — CÓDIGO: 2113
ENDEREÇO: AV. DA SAUDADE, 45 — POCOS DE CALDAS

DESCRIÇÃO DO MATERIAL E/OU SERVIÇO	VALOR TOTAL
referente pagamento pelo fornecimento de medicamentos. 05 TRANSFERÊNCIAS E CONVÊNIOS FEDERAIS-VINCULADOS 300 SAÚDE 008 ASSIST FARMACÊUTICA BÁSICA	
OR - Ordinario	**SOMA** **391,72**

CÓDIGO	CLASSIFICAÇÃO DA DESPESA EMPENHADA
02	EXECUTIVO
02 04 10	Fundo Municipal de Saúde
3.3.90.30.09	MATERIAL FARMACOLÓGICO
10.301.0150.2088.0000	Manutenção do Progr Assist Farmaceutica Básica

DOTAÇÃO	EMPENHADO ATÉ A DATA	VALOR DESTE EMPENHO	SALDO ATUAL
13.000,00	1.165,14	391,72	11.443,14

VALOR A SER PAGO R$ **391,72**

trezentos e noventa e um reais e setenta e dois centavos **********

EMPENHO AUTORIZADO EM 30/01/2015

A DESPESA REFERENTE A ESTE EMPENHO, FOI DEVIDAMENTE PROCESSADA, ENCONTRANDO-SE EM ORDEM PARA PAGAMENTO.

DATA

CONTABILIZADO

DATA

Gustavo Henrique Costa
CONTADOR

ORDEM DE PAGAMENTO. PAGUE-SE:

DATA

Sebastião Henrique Dal Pccolo
ORDENADOR DA DESPESA

DESPESA PAGA EM 19/02/15

BANCO	CONTA	CHEQUE	VALOR
001	5087-3	Transf	

B: 001
A: 3149-6
C/C: 700 000-6

Letícia de Paula Almeida
TESOUREIRO

RECIBO

RECEBI(EMOS) O VALOR CONSTANTE DESTE EMPENHO.

NOME:
CNPJ/CPF:

PREFEITURA MUNICIPAL DE JERIQUARA
Rua Jonas Alves Costa, 559
CNPJ : 45353315/0001-50

PEDIDO DE COMPRA

Autorizado por :
Data : 30/01/2015

Pedido	Data Pedido	Data Entrega
00113/15	30/01/2015	02/02/2015

Fornecedor COMERCIAL CIRURGICA RIOCLARENSE
Endereço: AV. DA SAUDADE, 45
POCOS DE CALDAS
Nº:
COD: 2113
CNPJ: 67.729.178/0004-91

Cod Prod	Discr.	Unid	Quant	$ Unit	Centro de Custo	Valor
009.409.001	ONDANSETRONA 8MG CLORIDRATO DIDRATADO	CP	100	2,808	MANUT DA ADMINISTR	280,80
009.000.429	CICLOBENZAPRINA 10 MG	UN	420	0,2641	MANUT DA ADMINISTR	110,922
TOTAL PEDIDO						391,72

Reserva(s):
Empenho(s):

Obs.:

_
Interessado \ Responsável

Ana Carolina Ferreira de Souza
Almoxarife

Identificação do emitente

COMERCIAL CIRÚRGICA RIOCLARENSE

COMERCIAL CIRURGICA RIOCLARENSE LTDA
RUA DA SAUDADE 45 A - CAMPO MOGIANA - POCOS DE CALDAS – MG
CEP 37701-331 – 3537213913

DANFE

DOCUMENTO AUXILIAR DA NOTA FISCAL ELETRÔNICA

0 – ENTRADA
1 – SAÍDA [1]

Nº. 0592347 FL 1 / 1
SÉRIE 1

CHAVE DE ACESSO
3115 0267 7291 7800 0491 5500 1000 5923 4714 8085 6301

Consulta de autenticidade no portal nacional da NF-e www.nfe.fazenda.gov.br/portal ou no site da Sefaz Autorizadora

NATUREZA DA OPERAÇÃO		PROTOCOLO DE AUTORIZAÇÃO DE USO
VENDA DE MERC ADQ E REC DE TERC, DEST A NAO		131151663975354 02/02/2015 16:46:07
INSCRIÇÃO ESTADUAL	**INSCR. EST. SUBS. TRIBUTÁRIO**	**CNPJ**
0629965800102		67.729.178/0004-91

DESTINATÁRIO/REMETENTE

NOME / RAZÃO SOCIAL			CNPJ / CPF	DATA DA EMISSÃO
PREF MUN DE JERIQUARA - 5888			45.353.315/0001-50	02/02/2015
ENDEREÇO	**BAIRRO / DISTRITO**	**CEP**		**DATA DA ENTRADA SAIDA**
RUA JONAS ALVES COSTA 559	CENTRO	14450-000		02/02/2015
MUNICÍPIO	**FONE / FAX**	**UF**	**INSCRIÇÃO ESTADUAL**	**HORA DE SAIDA**
JERIQUARA	1631341256	SP	ISENTO	

FATURA/DUPLICATA

FATURA/DUPLIC	VENCIMENTO	VALOR	FATURA/DUPLIC	VENCIMENTO	VALOR	FATURA/DUPLIC	VENCIMENTO	VALOR
0592347/1	06/03/2015	391,72						

CÁLCULO DO IMPOSTO

BASE DE CÁLCULO DO ICMS	VALOR DO ICMS	BASE DE CÁLCULO DO ICMS ST	VALOR DO ICMS SUBSTITUTO	VALOR TOTAL DOS PRODUTOS
391,72	47,01	0,00	0,00	391,72

VALOR DO FRETE	VALOR DO SEGURO	VALOR DO DESCONTO	OUTRAS DESPESAS	VALOR DO IPI	VALOR TOTAL DA NOTA
0,00	0,00	0,00	0,00	0,00	391,72

TRANSPORTADOR / VOLUMES TRANSPORTADOS

NOME / RAZÃO SOCIAL	FRETE POR CONTA	CÓDIGO ANTT	PLACA DO VEÍCULO	UF	CNPJ
QUALITY TRANSP. E ENTREGAS RÁPIDAS LTDA	0 – Emitente				16.516.706/0001-40
ENDEREÇO	**MUNICÍPIO**			**UF**	**INSCRIÇÃO ESTADUAL**
RUA GENERAL CAMISAO 193	SAO PAULO			SP	ISENTO

QUANTIDADE	ESPÉCIE	MARCA	NUMERO	PESO BRUTO	PESO LIQUIDO
1,00	VOLUME(S)		0,00252	0,390	0,390

DADOS DOS PRODUTOS / SERVIÇOS

CÓDIGO	DESCRIÇÃO PRODUTO / SERVIÇO	NCM / SH	CST	CFOP	UN	QUANT.	VALOR UNITÁRIO	VALOR TOTAL	B.CALC ICMS	VALOR ICMS	VALOR IPI	ALIQUOTAS ICMS	ALIQUOTAS IPI
006601	ONDANSETRONA 8MG,CLORIDRATO DIIDRATADO L: 1409 7009 Q: 100,0000 F: 01/09/14 V: 30/09/17| Valor Aproximado dos Tributos: 52,65 Fonte: IBPT	30049069	000	6108	CP	100,00	2,808	280,80	280,80	33,70	0,00	12,00	0,00
026265	CICLOBENZAPRINA 10MG, CLORIDRATO L: 679802 Q: 420,0000 F: 01/09/14 V: 30/09/16| Valor Aproximado dos Tributos: 29,67 Fonte: IBPT	30049099	000	6108	CP	420,00	0,2641	110,92	110,92	13,31	0,00	12,00	0,00

CÁLCULO DO ISSQN

INSCRIÇÃO MUNICIPAL	VALOR TOTAL DOS SERVIÇOS	BASE DE CÁLCULO DO ISSQN	VALOR DO ISSQN
	0,00	0,00	0,00

DADOS ADICIONAIS

INFORMAÇÕES COMPLEMENTARES

LOCAL DE ENTREGA: 45353315000150-RUA RODRIGO CHACON MOLINA 239 Bairro/Distrito: CENTRO Municipio: JERIQUARA UF: SP Pais: BRASILPedido Referente a licitacao de numero: 320367 CONSTAR NA NOTA FISCAL: PREGAO PRESENCIAL 014/2014 Valor Aproximado dos Tributos: 82,32 Pedido: 544105 Pedido Cliente: OF215/15 NR.PROCESSO CLIENTE: 020/2014 *** BANCO BANCO DO BRASIL 001 AG: 3149-6 C/C: 700.000-6 DEP. INDENTIFICADO COM N. CNPJ *** Licitacao Nr 320367 - PREGAO PRESENCIAL 014/2014AFE: 1 04397-7 ** AE: 1 22375-2 ** ASS. 427/2014 Validade: 11/08/2015MODAL: ROD / TIPO ENTREGA: NORMAL [EMAIL=jusarreta@hotmail.com,nfequalityentregas@gmail.com]

RESERVADO AO FISCO

Declaro que o material a que se refere esta Nota Fiscal, foi recebido em perfeita ordem.

Em, 02/02/2015

544105

RESOLUÇÃO - RE Nº 3.317, DE 28 DE AGOSTO DE 2014

A Superintendente Substituta de Inspeção Sanitária no uso de suas atribuições legais conferidas pela Portaria nº 1.021, de 18 de junho de 2014, tendo em vista o disposto no art. 108 e no inciso I, § 1º do art. 6º do Regimento Interno aprovado nos termos do Anexo I da Portaria nº 650 de 29 de maio de 2014, publicada no DOU de 2 de junho de 2014 e suas alterações,

considerando o disposto no inciso X do art. 7º, da Lei 9.782, de 26 de janeiro de 1999;

considerando o disposto no inciso VI do art. 2º, da Resolução RDC nº 204 de 6 de julho de 2005;

considerando o parecer da área técnica competente, resolve:

Art. 1º Indeferir o(s) Pedido(s) de Concessão de Certificado de Boas Práticas da(s) empresa(s) constante(s) no anexo desta Resolução.

Art. 2º Esta Resolução entra em vigor na data de sua publicação.

SIMONE DE OLIVEIRA REIS RODERO

ANEXO

RAZÃO SOCIAL DA EMPRESA SOLICITANTE: Eurofarma Laboratórios S.A.
CNPJ: 61.190.096/0001-92
INDÚSTRIA INTERNACIONAL: Advanced Enzyme Technologies Ltd.
ASSUNTO DA PETIÇÃO: 70141 - MEDICAMENTOS - (Certificação de BPF) de INDÚSTRIA INTERNACIONAL de BIOLÓGICOS E BIOTECNOLOGICOS exceto MERCOSUL.
NÚMERO DO PROCESSO: 25351.450949/2013-87
MOTIVOS: Descumprimento das Boas Práticas de Fabricação de Insumos (RDC nº. 249 de 2005), descumprimento da RDC 57 de 2012 e descumprimento do inciso I do Artigo nº 52 da Lei 6360 de 1976.
EMPRESA IMPORTADORA: GE Healthcare do Brasil Comércio e Serviços para Equipamentos Médico-Hospitalares Ltda.
CNPJ: 00.029372/0001-40
EMPRESA FABRICANTE: GE Healthcare AS
ASSUNTO(S) DA(S) PETIÇÃO(ÕES): Certificação de BPF de Indústria Internacional de Injetáveis exceto Mercosul
NÚMERO(S) DO(S) PROCESSO(S): 25351.145801 2013-41
MOTIVO DO INDEFERIMENTO: desistência de inspeção agendada, em desacordo com o previsto no §2º do art. 8º da Resolução RDC nº. 39, de 14 de agosto de 2013.
RAZÃO SOCIAL: Geolab Indústria Farmacêutica S/A.
CNPJ: 03.485.572/0001-04
ASSUNTO DA PETIÇÃO: 7329 - MEDICAMENTOS - (Certificação de BPF) de INDÚSTRIA NACIONAL de PRODUTOS ESTÉREIS; 7327 - MEDICAMENTOS - (Certificação de BPF) de INDÚSTRIA NACIONAL de LÍQUIDOS NÃO ESTÉREIS
NÚMERO(S) DO(S) EXPEDIENTE(S): 25351.492476/2013-77 e 25351.492482/2013-82
MOTIVO: Descumprimento do § 2º, artigo 7º da RDC nº 39/13.
EMPRESA IMPORTADORA: Laboratório Teuto Brasileiro S/A.
CNPJ: 17.159.229/0001-76
EMPRESA FABRICANTE: Pfizer Manufacturing Belgium
ASSUNTO DA PETIÇÃO: 7326 - MEDICAMENTOS - (Certificação de BPF) de INDÚSTRIA INTERNACIONAL de PRODUTOS ESTÉREIS exceto MERCOSUL
NÚMERO DO PROCESSO: 25351.208481/2014-30
MOTIVO DO INDEFERIMENTO: Em desacordo com a RDC nº 25/2011. A empresa não apresentou as revisões periódicas dos produtos objetos da certificação.

RESOLUÇÃO - RE Nº 3.318, DE 28 DE AGOSTO DE 2014

A Superintendente Substituta de Inspeção Sanitária no uso de suas atribuições legais conferidas pela Portaria nº 1.021, de 18 de junho de 2014, tendo em vista o disposto no art. 108 e no inciso I, § 1º do art. 6º do Regimento Interno aprovado nos termos do Anexo I da Portaria nº 650 de 29 de maio de 2014, publicada no DOU de 2 de junho de 2014 e suas alterações, resolve:

Art. 1º Conceder à(s) Empresa(s) constante(s) no ANEXO, a Certificação de Boas Práticas de Fabricação por meio de sua renovação automática.

Art. 2º A(s) presente(s) Certificação(ões) terá(ão) validade de 2 (dois) anos a partir da sua publicação.

Art. 3º Esta Resolução entra em vigor na data de sua publicação.

SIMONE DE OLIVEIRA REIS RODERO

ANEXO

Empresa Fabricante: Haupt Pharma Latina S.R.L	
Endereço: Strada Statale Km. 156, Borgo San Michele 47,600, 04100 Latina (LT)	
País: Itália	
Empresa Importadora: Wyeth Indústria Farmacêutica Ltda	**CNPJ:** 61.072.393/0001-33
Autorização de Funcionamento nº: 1021101	
Processo: 25351.124930/2014-62	
Certificado de Boas Práticas para Insumo(s):	
Produtos estéreis penicilínicos: pós (com preparação asséptica).	

Empresa: EMS Sigma Pharma Ltda.		**CNPJ:** 00.923.140/0001-31
Endereço: Rod. Jornalista Francisco Aguirre Proencia, Km 08 - Bloco VIII		
N.º: s/n	**Bairro:** Chácaras Assay	**CEP:** 13186-901
Município: Hortolândia		**UF:** SP
Autorização de Funcionamento n.º: 1035695		
Processo(s): 25351.001011/2013-44 e 25351.745175/2013-11		
Certificado de Boas Práticas para a Linha de Produção/Formas Farmacêuticas:		
Sólidos não estéreis: cápsulas e pós.		

Empresa: Novartis Biociências S/A		**CNPJ:** 56.994.502/0098-62
Endereço: Av. Ibirama		
N.º: 518	**Bairro:** Pirajussara	**CEP:** 06785300
Município: Taboão da Serra		**UF:** SP
Autorização de Funcionamento n.º: 1000685		
Autorização Especial n.º: 1208683		
Processo(s): 25351.122449/2014-89 e 25351.122420/2014-00		
Certificado de Boas Práticas para a Linha de Produção/Formas Farmacêuticas:		
Sólidos não estéreis: cápsulas, comprimidos e comprimidos revestidos. **Líquidos não estéreis:** aerossóis, soluções, suspensões e xaropes. **Sólidos não estéreis**: embalagem secundária. **Sólidos não estéreis hormonais**: embalagem secundária.		

RESOLUÇÃO - RE Nº 3.319, DE 29 DE AGOSTO DE 2014

A Superintendente Substituta de Inspeção Sanitária no uso de suas atribuições legais conferidas pela Portaria nº 1.021, de 18 de junho de 2014, tendo em vista o disposto no art. 108 e no inciso I, § 1º do art. 6º do Regimento Interno aprovado nos termos do Anexo I da Portaria nº 650 de 29 de maio de 2014, publicada no DOU de 2 de junho de 2014 e suas alterações, e

considerando o art. 50 da Lei n.º 6.360, de 23 de setembro de 1976, bem como o inciso VII, do art. 7º da Lei n.º 9.782, de 26 de janeiro de 1999, resolve:

Art. 1º. Conceder Autorização Especial para Empresas de Medicamentos e de Insumos Farmacêuticos, constantes do anexo desta Resolução, de acordo com a Portaria nº. 344 de 12 de maio de 1998 e suas atualizações, observando-se as proibições e restrições estabelecidas.

Art. 2º Esta Resolução entra em vigor na data de sua publicação.

SIMONE DE OLIVEIRA REIS RODERO

ANEXO

EMPRESA: FARMA LOGÍSTICA E ARMAZÉNS GERAIS LTDA
ENDEREÇO: R LUIZA DE OLIVEIRA SOUZA Nº 151
BAIRRO: POLO INDUSTRIAL JANDIRA II CEP: 06612270 - JANDIRA/SP
CNPJ: 04.019.475/0013-14
PROCESSO: 25351.467075 2014-01 AUTORIZ/MS: 1.11297.0
ATIVIDADE/CLASSE
ARMAZENAR: INSUMOS FARMACÊUTICOS/MEDICAMENTO
EXPEDIR: INSUMOS FARMACÊUTICOS/MEDICAMENTO
EMPRESA: MBC TRANSPORTES LTDA ME
ENDEREÇO: RUA ISAÍAS EVÓDIO DE OLIVEIRA, 33
BAIRRO: FRAGATA CEP: 96050190 - PELOTAS/RS
CNPJ: 07.109.693/0001-02
PROCESSO: 25351.332961 2014-04 AUTORIZ/MS: 1.11341.1
ATIVIDADE/CLASSE
TRANSPORTAR: INSUMOS FARMACÊUTICOS/MEDICAMENTO
EMPRESA: DROGARIA SANTA MARIA LTDA
ENDEREÇO: RUA CORAÇÃO DE MARIA N° 67/71, CASA 75, 77, 81 E 87
BAIRRO: SÃO JOSÉ CEP: 50020400 - RECIFE/PE
CNPJ: 11.433.984/0001-10
PROCESSO: 25351.492222 2014-11 AUTORIZ/MS: 1.11455.5
ATIVIDADE/CLASSE
ARMAZENAR: MEDICAMENTO
DISTRIBUIR: MEDICAMENTO
EXPEDIR: MEDICAMENTO
EMPRESA: J.M.C. DISTRIBUIDORA DE MEDICAMENTOS LTDA- EPP
ENDEREÇO: RUA ARNALDO DOMINGOS MOTA
BAIRRO: ELDORADO CEP: 12238572 - SÃO JOSÉ DOS CAMPOS/SP
CNPJ 18.966.338/0001-68
PROCESSO: 25351.463474/2014-11 AUTORIZ/MS: 1.11244.6
ATIVIDADE/CLASSE
ARMAZENAR: MEDICAMENTO
DISTRIBUIR: MEDICAMENTO
EXPEDIR: MEDICAMENTO
EMPRESA: ALTERMED MATERIAL MÉDICO HOSPITALAR LTDA
ENDEREÇO: ESTRADA BOA ESPERANÇA, Nº 2320
BAIRRO: FUNDO CANOAS CEP: 89160000 - RIO DO SUL/SC
CNPJ. 00.802.002/0001-02
PROCESSO: 25351.458542/2014-11 AUTORIZ/MS: 1.11243.2
ATIVIDADE/CLASSE
ARMAZENAR: MEDICAMENTO
DISTRIBUIR: MEDICAMENTO
EXPEDIR: MEDICAMENTO
EMPRESA: PERLATENDA CONSERTO DE EQUIPAMENTOS HOSPITALARES LTDA
ENDEREÇO: RUA CARAÍBA, Nº 310, QUADRA 01, LOTE 13
BAIRRO: JARDIM MARILIZA CEP: 74885090 - GOIÂNIA/GO
CNPJ. 01.744.640/0001-79
PROCESSO: 25351.396804/2014-15 AUTORIZ/MS: 1.11375.9
ATIVIDADE/CLASSE
ARMAZENAR: MEDICAMENTO
DISTRIBUIR: MEDICAMENTO
EXPEDIR: MEDICAMENTO
TRANSPORTAR: MEDICAMENTO
EMPRESA: AMB TRANSPORTES LTDA
ENDEREÇO: Av. Transnordestina, 1780C
BAIRRO: Campo Limpo CEP: 44032411 - FEIRA DE SANTANA/BA
CNPJ. 08.508.567/0002-66
PROCESSO: 25351.412196/2014-15 AUTORIZ/MS: 1.11482.8
ATIVIDADE/CLASSE
TRANSPORTAR: MEDICAMENTO
EMPRESA: 1000MEDIC DISTRIBUIDORA IMPORTADORA EXPORTADORA DE MEDICAMENTOS LTDA
ENDEREÇO: RUA PEDRO RAMIRES DE MELLO, N° 474
BAIRRO: CENTRO CEP: 85501250 - PATO BRANCO/PR
CNPJ. 05.993.698/0001-07
PROCESSO: 25351.480353/2014-15 AUTORIZ/MS: 1.11426.5
ATIVIDADE/CLASSE
ARMAZENAR: MEDICAMENTO
DISTRIBUIR: MEDICAMENTO
EXPEDIR: MEDICAMENTO
EMPRESA: CIRURGICA TOCANTINS DISTRIBUIDORA DE PRODUTOS MEDICOS HOSPITALARES LTDA - ME
ENDEREÇO: AV FILADELFIA 1942 LOTE 04 QUADRA 02
BAIRRO: JARDIM ITATIAIA CEP: 77813410 - ARAGUAÍNA/TO
CNPJ: 09.497.984/0001-32
PROCESSO: 25351.489484/2014-16 AUTORIZ/MS: 1.11441.6
ATIVIDADE/CLASSE
ARMAZENAR: MEDICAMENTO
DISTRIBUIR: MEDICAMENTO
EXPEDIR: MEDICAMENTO
EMPRESA: RCA COMERCIO E REPRESENTAÇÃO DE MEDICAMENTOS PRODUTOS HOSPITALARES E PERFUMARIA LTDA
ENDEREÇO: RUA CARMO DA CACHOEIRA Nº 217, LOJA 01
BAIRRO: SALGADO FILHO CEP: 30550370 - BELO HORIZONTE/MG
CNPJ: 11.655.531/0001-39
PROCESSO: 25351.487185/2014-17 AUTORIZ/MS: 1.11433.9
ATIVIDADE/CLASSE
ARMAZENAR: INSUMOS FARMACÊUTICOS/MEDICAMENTO
DISTRIBUIR: INSUMOS FARMACÊUTICOS/MEDICAMENTO
EXPEDIR: INSUMOS FARMACÊUTICOS/MEDICAMENTO
EMPRESA: RP4 DISTRIBUIDORA DE MEDICAMENTOS LTDA
ENDEREÇO: RUA JOÃO ERBETA, N° 277
BAIRRO: JARDIM PRIMAVERA CEP: 13670000 - SANTA RITA DO PASSA QUATRO/SP
CNPJ: 04.851.958/0001-47
PROCESSO: 25351.491226/2014-20 AUTORIZ/MS: 1.11458.6
ATIVIDADE/CLASSE
ARMAZENAR: MEDICAMENTO
DISTRIBUIR: MEDICAMENTO
EXPEDIR: MEDICAMENTO
EMPRESA: NR 2006 COMERCIO DE MEDICAMENTOS LTDA
ENDEREÇO: avenida barão do rio branco nº 817
BAIRRO: mariano procópio CEP: 36035000 - JUIZ DE FORA/MG
CNPJ: 07.724.173/0003-63
PROCESSO: 25351.164781/2014-21 AUTORIZ/MS: 1.06867.3
ATIVIDADE/CLASSE

Este documento pode ser verificado no endereço eletrônico http://www.in.gov.br/autenticidade.html, pelo código 10102014090100083

Documento assinado digitalmente conforme MP nº 2.200-2 de 24/08/2001, que institui a Infraestrutura de Chaves Públicas Brasileira - ICP-Brasil.

CNPJ: 08.613.246/0002-21
PROCESSO: 25025.000004 2009-75 AUTORIZ/MS: 1.38947.4
ATIVIDADE/CLASSE:
MANIPULAR INSUMOS FARMACÊUTICOS
EMPRESA: NOSSA FÓRMULA FARMÁCIA DE MANIPULACÃO LTDA - EPP
ENDEREÇO: RUA ENGENHEIRO EUGÊNIO MOTTA, 250
BAIRRO: ALTO DO IPIRANGA CEP: 08730120 - MOGI DAS CRUZES/SP
CNPJ: 04.794.168/0001-77
PROCESSO: 25351.003751 2003-80 AUTORIZ/MS: 1.36068.5
ATIVIDADE/CLASSE:
MANIPULAR INSUMOS FARMACÊUTICOS
EMPRESA: PAULO ROBERTO JOST ME
ENDEREÇO: Q SHCGN CLR 703, BL G, LJ 27
BAIRRO: Asa Norte CEP: 70730517 - BRASÍLIA/DF
CNPJ: 05.700.671/0004-21
PROCESSO: 25351.271649 2010-81 AUTORIZ/MS: 1.39164.5
ATIVIDADE/CLASSE:
MANIPULAR INSUMOS FARMACÊUTICOS
EMPRESA: PLANCTON FARMÁCIA DE MANIPULAÇÃO
ENDEREÇO: RUA RAUL VEIGA, Nº 559, LOJA 01
BAIRRO: CENTRO CEP: 28907090 - CABO FRIO/RJ
CNPJ: 02.684.794/0001-85
PROCESSO: 25351.041375 2005-93 AUTORIZ/MS: 1.37032.6
ATIVIDADE/CLASSE:
MANIPULAR INSUMOS FARMACÊUTICOS
EMPRESA: ORLANDO JOSE CANALI
ENDEREÇO: AVENIDA BRASIL, Nº 1583
BAIRRO: CENTRO CEP: 87800000 - RONDON/PR
CNPJ: 80.351.364/0001-55
PROCESSO: 25023.130023 2007-95 AUTORIZ/MS: 1.38092.0
ATIVIDADE/CLASSE:
MANIPULAR INSUMOS FARMACÊUTICOS
EMPRESA: FARMÁCIA MILIGRAMA LTDA ME
ENDEREÇO: RUA GERSON COUTINHO DA SILVA, Nº 186, SALA 04
BAIRRO: CENTRO CEP: 38550000 - COROMANDEL/MG
CNPJ: 05.278.185/0001-14
PROCESSO: 25351.404107 2005-97 AUTORIZ/MS: 1.37415.0
ATIVIDADE/CLASSE:
MANIPULAR INSUMOS FARMACÊUTICOS
EMPRESA: A BOTICA LTDA
ENDEREÇO: RUA AFONSO PENA Nº 2.646
BAIRRO: CENTRO CEP: 35010001 - GOVERNADOR VALADARES/MG
CNPJ: 71.467.930/0001-06
PROCESSO: 0124798 AUTORIZ/MS: 1.33923.9
ATIVIDADE/CLASSE:
MANIPULAR INSUMOS FARMACÊUTICOS
EMPRESA: M.A SOARES MARIN FARMACIA DE MANIPULACAO epp
ENDEREÇO: rua julio de castilho, 513
BAIRRO: CENTRO CEP: 78900060 - PORTO VELHO/RO
CNPJ: 84.751.403/0001-62
PROCESSO: 25000.035621 98-86 AUTORIZ/MS: 1.34335.4
ATIVIDADE/CLASSE:
MANIPULAR INSUMOS FARMACÊUTICOS
EMPRESA: DROGARIA E FARMACIA ROSARIO LTDA
ENDEREÇO: ASSIS FIGUEIREDO Nº 719
BAIRRO: CENTRO CEP: 37701000 - POÇOS DE CALDAS/MG
CNPJ: 23.645.179/0001-30
PROCESSO: 25001.013898/85 AUTORIZ/MS: 1.33084.0
ATIVIDADE/CLASSE:
MANIPULAR INSUMOS FARMACÊUTICOS
EMPRESA: BOVARETTO & TASSARI LTDA
ENDEREÇO: RUA RAFAEL DE BARROS Nº 394
BAIRRO: CENTRO CEP: 13610200 - LEME/SP
CNPJ: 61.434.395/0001-25
PROCESSO: 25000.003460/90-31 AUTORIZ/MS: 1.33468.8
ATIVIDADE/CLASSE:
MANIPULAR INSUMOS FARMACÊUTICOS
EMPRESA: ALONATU FARMÁCIA MANIPULADOS COSMÉTICOS LTDA
ENDEREÇO: RUA MARECHAL ROBERTO FERREIRA, Nº 88
BAIRRO: CENTRO CEP: 57020590 - MACEIÓ/AL
CNPJ: 01.402.962/0001-30
PROCESSO: 25000.030719/98-00 AUTORIZ/MS: 1.34260.4
ATIVIDADE/CLASSE:
MANIPULAR INSUMOS FARMACÊUTICOS
EMPRESA: MANIARTE FARMÁCIA DE MANIPULAÇÃO LTDA EPP
ENDEREÇO: RUA DR. FELICIO DE CAMARGO, Nº 477
BAIRRO: CENTRO CEP: 08674030 - SUZANO/SP
CNPJ: 73.136.715/0001-40
PROCESSO: 25000.002818/99-56 AUTORIZ/MS: 1.34385.7
ATIVIDADE/CLASSE:
MANIPULAR INSUMOS FARMACÊUTICOS
EMPRESA: FARMACIA DE MANIPULAÇÃO GEL MAGISTRAL
ENDEREÇO: RUA DR FLORES, Nº 217
BAIRRO: CENTRO CEP: 95200000 - VACARIA/RS
CNPJ: 03.583.815/0001-39
PROCESSO: 25351.024082/00-10 AUTORIZ/MS: 1.35166.7
ATIVIDADE/CLASSE:
MANIPULAR INSUMOS FARMACÊUTICOS
EMPRESA: FARMÁCIA LIZANDRE LTDA
ENDEREÇO: AVENIDA REPUBLICA ARGENTINA Nº 2463 LOJA 01
BAIRRO: PORTAO CEP: 80610260 - CURITIBA/PR
CNPJ: 02.009.481/0001-21
PROCESSO: 25351.001256/01-11 AUTORIZ/MS: 1.35262.8
ATIVIDADE/CLASSE:
MANIPULAR INSUMOS FARMACÊUTICOS
EMPRESA: Caetano Souza Farmácia de Manipulação Ltda
ENDEREÇO: SCLS 308 bl C lj 36
BAIRRO: Asa Sul CEP: 70355530 - BRASÍLIA/DF
CNPJ: 02.008.262/0001-28
PROCESSO: 25000.018874/99-76 AUTORIZ/MS: 1.34526.4
ATIVIDADE/CLASSE:
MANIPULAR INSUMOS FARMACÊUTICOS
EMPRESA: NAGASAVA & RANDO LTDA - ME
ENDEREÇO: AVENIDA ALTINO ARANTES, Nº 909
BAIRRO: CENTRO CEP: 19900031 - OURINHOS/SP
CNPJ: 58.033.713/0001-31
PROCESSO: 25000.002693/89-19 AUTORIZ/MS: 1.33328.4
ATIVIDADE/CLASSE:
MANIPULAR INSUMOS FARMACÊUTICOS
EMPRESA: WANESKA RODRIGUES PEGORER MANFRIM-FPP
ENDEREÇO: RUA CONSELHEIRO DANTAS Nº 430
BAIRRO: CENTRO CEP: 18900000 - SANTA CRUZ DO RIO PARDO/SP
CNPJ: 61.494.662/0001-50
PROCESSO: 250001235190 AUTORIZ/MS: 1.33415.4
ATIVIDADE/CLASSE:
EMBALAR MEDICAMENTO
MANIPULARINSUMOS FARMACÊUTICOS
EMPRESA: BOTICA BIOFARMACO LTDA
ENDEREÇO: RUA AFONSO BRAS, Nº446
BAIRRO: VILA NOVA CONCEIÇÃO CEP: 04511000 - SÃO PAULO/SP
CNPJ: 53.807.509/0001-07
PROCESSO: 25000.022073/97-99 AUTORIZ/MS: 1.33958.0
ATIVIDADE/CLASSE:
MANIPULAR INSUMOS FARMACÊUTICOS
EMPRESA: FARMACIA GUARU CENTRO LTDA ME
ENDEREÇO: AVENIDA TIMOTEO PENTEADO, Nº 146
BAIRRO: VILA PROGRESSO CEP: 07115210 - GUARULHOS/SP
CNPJ: 49.070.717/0001-07
PROCESSO: 25000.004940/99-21 AUTORIZ/MS: 1.34351.9
ATIVIDADE/CLASSE:
MANIPULAR INSUMOS FARMACÊUTICOS
EMPRESA: VALESE FARMÁCIA DE MANIPULAÇÃO LTDA - ME
ENDEREÇO: RUA ARMANDO CASTRO DE ARAUJO Nº 18
BAIRRO: CENTRO CEP: 87702020 - PARANAVAÍ/PR
CNPJ: 04.214.447/0001-14
PROCESSO: 25023.140006/01-81 AUTORIZ/MS: 1.35465.1
ATIVIDADE/CLASSE:
MANIPULAR INSUMOS FARMACÊUTICOS
EMPRESA: FARMACIAS GALENICA LTDA
ENDEREÇO: ALAMEDA CARLOS DE CARVALHO 198 LJ 02
BAIRRO: CENTRO CEP: 80410180 - CURITIBA/PR
CNPJ: 77.059.764/0001-87
PROCESSO: 25000.003473/90-83 AUTORIZ/MS: 1.33314.5
ATIVIDADE/CLASSE:
MANIPULAR INSUMOS FARMACÊUTICOS
EMPRESA: ALKANS PHARMA FARMÁCIA DE MANIPULAÇÃO LTDA - ME
ENDEREÇO: AVENIDA PRESIDENTE COSTA E SILVA Nº 757
BAIRRO: BOQUEIRÃO CEP: 11701005 - PRAIA GRANDE/SP
CNPJ: 01.134.036/0001-20
PROCESSO: 25000.003354/98-41 AUTORIZ/MS: 1.33926.1
ATIVIDADE/CLASSE:
MANIPULAR INSUMOS FARMACÊUTICOS
EMPRESA: STELAMARIS CRUZ ME
ENDEREÇO: RUA GERSON COUTINHO DA SILVA, Nº 475
BAIRRO: CENTRO CEP: 38550000 - COROMANDEL MG
CNPJ: 42.977.264/0001-40
PROCESSO: 25000.013060/99-18 AUTORIZ/MS: 1.34410.2
ATIVIDADE/CLASSE:
MANIPULAR INSUMOS FARMACÊUTICOS
EMPRESA: KALIUMFARMA-FARMÁCIA DE MANIPULAÇÃO LTDA ME
ENDEREÇO: RUA NOSSA SENHORA DA SAÚDE, Nº 472
BAIRRO: JD. PREVIDÊNCIA CEP: 04159000 - SÃO PAULO/SP
CNPJ: 00.913.239/0001-52
PROCESSO: 25000.009638/99-22 AUTORIZ/MS: 1.34361.3
ATIVIDADE/CLASSE:
MANIPULAR INSUMOS FARMACÊUTICOS

RESOLUÇÃO - RE Nº 639, DE 20 DE FEVEREIRO DE 2014

A Gerente-Geral Substituta de Inspeção, Monitoramento da Qualidade, Controle e Fiscalização de Insumos, Medicamentos, Produtos, Propaganda e Publicidade da Agência Nacional de Vigilância Sanitária no uso de suas atribuições legais conferidas pela Portaria nº 340, de 5 de março de 2012, tendo em vista o disposto nos incisos I, II, IV e V do art. 41 e no inciso I, § 1º do art. 55 do Regimento Interno aprovado nos termos do Anexo I da Portaria nº 354 de 11 de agosto de 2006, republicada no DOU de 21 de agosto de 2006,

considerando o parecer da área técnica e que as empresas foram inspecionadas cumprindo os requisitos de Boas Práticas de Fabricação - área farmacêutica, resolve:

Art. 1º Conceder à(s) Empresa(s) constante(s) no ANEXO, a Certificação de Boas Práticas de Fabricação.

Art. 2º A presente Certificação terá validade de 2 (dois) anos a partir da sua publicação.

Art. 3º Esta Resolução entra em vigor na data de sua publicação.

FLAVIA NEVES ROCHA ALVES

ANEXO

EMPRESA SOLICITANTE: Meizler UCB Biopharma S.A.
CNPJ: 64.711.500/0001-14
AUTORIZAÇÃO DE FUNCIONAMENTO N.º: 1.02.361-9
EMPRESA CERTIFICADA: Aesica Pharmaceuticals GmbH
ENDEREÇO: Galileistra?e 6, 08056 Zwickau
PAÍS: Alemanha
Certificado de Boas Práticas para a(s) Linha(s) de Produção/ Forma(s) Farmacêutica(s):
Sólidos não estéreis: comprimidos e comprimidos revestidos (granel).

EMPRESA SOLICITANTE: Biomarin Brasil Farmacêutica Ltda.
CNPJ: 08.002.360/0001-34
AUTORIZAÇÃO DE FUNCIONAMENTO N.º: 1.07.333-4
EMPRESA CERTIFICADA: AndersonBrecon Inc.
ENDEREÇO: 4545 Assembly Drive, Rockford, IL 61109-3081
PAÍS: Estados Unidos da América
Certificado de Boas Práticas para a(s) Linha(s) de Produção/ Forma(s) Farmacêutica(s):
Embalagem secundária de produtos estéreis.

EMPRESA SOLICITANTE: Aurobindo Pharma Limited - Unidade IV
CNPJ: 04.301.884/0001-75
AUTORIZAÇÃO DE FUNCIONAMENTO N.º: 1.05.167-9
AUTORIZAÇÃO ESPECIAL Nº.: 1.21.073-2
EMPRESA CERTIFICADA: Aurobindo Pharma Limited - Unidade IV
ENDEREÇO: Plot Nº 4, 34 to 48, EPIP, APIIC, IDA, Pashamylaram, Patancheru Mandal, Medak District, Andhra Pradesh
PAÍS: Índia
Certificado de Boas Práticas para a(s) Linha(s) de Produção/ Forma(s) Farmacêutica(s):
Produtos estéreis: soluções parenterais de pequeno volume (com esterilização terminal e com preparação asséptica), soluções com preparação asséptica.

EMPRESA: Cristália Produtos Químicos Farmacêuticos Ltda.	CNPJ: 44.734.671/0001-51
ENDEREÇO: Rodovia Itapira - Lindóia	
N.º: Km 14 **BAIRRO:** Ponte Preta	**CEP:** 13974-900
MUNICÍPIO: Itapira	**UF:** SP
Autorização de Funcionamento n.º: 1.00.298-1	
Autorização Especial n.º: 1.20.065-9	

Certificado de Boas Práticas para as Linhas de Produção/Formas Farmacêuticas:
Sólidos não estéreis: Cápsulas, granulados e pós, comprimidos, comprimidos revestidos.
Semissólidos não estéreis: Cremes, géis e pomadas.
Líquidos não estéreis: Elixires, emulsões, óleos, aerossóis, soluções, suspensões, xampus e xaropes.
Produtos estéreis: Soluções parenterais de pequeno volume com esterilização terminal; soluções parenterais de pequeno volume com preparação asséptica, pós liofilizados, pós estéreis e soluções (com esterilização terminal ou preparação asséptica).
Produtos estéreis citotóxicos: Soluções parenterais de pequeno volume com esterilização terminal; soluções parenterais de pequeno volume com preparação asséptica, pós liofilizados.
Sólidos não estéreis citotóxicos: comprimidos.

EMPRESA: Cristália Produtos Químicos Farmacêuticos Ltda. CNPJ: 44.734.671/0004-02
ENDEREÇO: Avenida Paoleti
Nº: 363 **BAIRRO:** Nova Itapira **CEP:** 13970-000
MUNICÍPIO: Itapira **UF:** SP
Autorização de Funcionamento nº: 1.00.298-1
Autorização Especial nº: 1.20.065-9
Certificado de Boas Práticas para as Linhas de Produção/Formas Farmacêuticas:
Sólidos não estéreis: adesivos

EMPRESA SOLICITANTE: Laboratórios Pfizer Ltda.
CNPJ: 46.070.868/0001-69
AUTORIZAÇÃO DE FUNCIONAMENTO Nº: 1.00.216-6
EMPRESA CERTIFICADA: Farmea
ENDEREÇO: 10 rue Bouché Thomas - ZAC d'Orgemont, 49000, Angers
PAÍS: França
Certificado de Boas Práticas para a(s) Linha de Produção/ Forma Farmacêutica:
Sólidos não estéreis: supositórios.

EMPRESA SOLICITANTE: Genzyme do Brasil Ltda.
CNPJ: 68.132.950/0001-03
AUTORIZAÇÃO DE FUNCIONAMENTO Nº: 1.02.543-8
EMPRESA CERTIFICADA: Genzyme Corporation
ENDEREÇO: 45, 51, 74 e 76 New York Avenue, Framingham, MA, 01701
PAÍS: Estados Unidos da América
Certificado de Boas Práticas para Insumo(s)/Linha(s) de Produção/ Forma(s):
Insumos farmacêuticos ativos biológicos: alfatirotropina e beta-agalsidase.
Produtos estéreis: pós liofilizados.

EMPRESA: GlaxoSmithkline Brasil Ltda CNPJ: 33.247.743/0001-10
ENDEREÇO: Estrada dos Bandeirantes
Nº: 8464 **BAIRRO:** Jacarepaguá **CEP:** 22.783-110
MUNICÍPIO: Rio de Janeiro **UF:** RJ
Autorização de Funcionamento nº: 1.00.107-1
Autorização Especial nº: 1.20.188-4
Certificado de Boas Práticas para as Linhas de Produção/Formas Farmacêuticas:
Líquidos não estéreis: elixires, emulsões, soluções, suspensões e xaropes.
Semissólidos não estéreis: cremes e pomadas.
Embalagem secundária de produtos estéreis.

EMPRESA SOLICITANTE: Janssen-Cilag Farmacêutica Ltda
CNPJ: 51.780.468/0001-87
AUTORIZAÇÃO DE FUNCIONAMENTO Nº: 1.01.236-1
EMPRESA CERTIFICADA: Janssen Biologics, Ireland
ENDEREÇO: Barnahely, Ringaskiddy, Co. Cork
PAÍS: Irlanda
Certificado de Boas Práticas para Insumo(s):
Insumos farmacêuticos biológicos ativos: golimumabe e ustequinumabe

EMPRESA SOLICITANTE: Ranbaxy Farmacêutica Ltda.
CNPJ: 73.663.650/0001-90
AUTORIZAÇÃO DE FUNCIONAMENTO Nº: 1.02.352-8
EMPRESA CERTIFICADA: Laboratórios Leon Farma, S.A.
ENDEREÇO: Polígono Industrial Navatejera, C/ La Vallina s/n, Villaquilambre, León
PAÍS: Espanha
Certificado de Boas Práticas para a(s) Linha(s) de Produção/ Forma(s) Farmacêutica(s):
Sólidos não estéreis hormonais: comprimidos revestidos.

EMPRESA SOLICITANTE: Bristol-Myers Squibb Farmacêutica S.A.
CNPJ: 56.998.982/0001-07
AUTORIZAÇÃO DE FUNCIONAMENTO Nº: 1.00.180-0

EMPRESA CERTIFICADA: Lonza Biologics, Inc
ENDEREÇO: 101 International Drive, Pease International Tradeport, Portsmouth 03801, New Hampshire.
PAÍS: Estados Unidos da América
Certificado de Boas Práticas para Insumo(s):
Insumos farmacêuticos ativos biológicos: abatacepte, ipilimumabe.

EMPRESA SOLICITANTE: Merck Sharp & Dohme Farmacêutica Ltda.
CNPJ: 45.987.013/0001-34
AUTORIZAÇÃO DE FUNCIONAMENTO Nº: 1.00.029-0
EMPRESA CERTIFICADA: N. V. Organon
ENDEREÇO: Kloosterstraat 6, 5349 AB Oss
PAÍS: Holanda
Certificado de Boas Práticas para a(s) Linha(s) de Produção/ Forma(s) Farmacêutica(s):
Sólidos não estéreis hormonais: comprimidos revestidos e anéis vaginais.

EMPRESA SOLICITANTE: Produtos Farmacêuticos Millet Roux
CNPJ: 33.388.182/0001-79
AUTORIZAÇÃO DE FUNCIONAMENTO Nº: 1.00.397-1
EMPRESA CERTIFICADA: Productos Científicos S.A. de C.V., Laboratorios Carnot
ENDEREÇO: Nicolás San Juan No.1046, Colonia Del Valle, C.P. 03100, Cidade do México
PAÍS: México
Certificado de Boas Práticas para a Linha de Produção/ Forma Farmacêutica:
Produtos estéreis hormonais: suspensões parenterais de pequeno volume (com preparação asséptica).

EMPRESA SOLICITANTE: Sanofi-Aventis Farmacêutica Ltda.
CNPJ: 02.685.377/0001-57
AUTORIZAÇÃO DE FUNCIONAMENTO Nº: 1.01.300-3
EMPRESA CERTIFICADA: Sanofi-Aventis S.P.A.
ENDEREÇO: Loc. Valcanello, 03012 Anagni (FR)
PAÍS: Itália
Certificado de Boas Práticas para a(s) Linha(s) de Produção/ Forma(s) Farmacêutica(s):
Sólidos não estéreis: cápsulas (granel).

EMPRESA SOLICITANTE: Sanofi-Aventis Farmacêutica Ltda.
CNPJ: 02.685.377/0001-57
AUTORIZAÇÃO DE FUNCIONAMENTO Nº: 1.01.300-3
EMPRESA CERTIFICADA: VLG Chem
ENDEREÇO: 35, avenue Jean Jaurès, 92390 Villeneuve-la-Garenne
PAÍS: França
Certificado de Boas Práticas para Insumo:
Insumo farmacêutico ativo biológico: enoxaparina sódica.

RESOLUÇÃO - RE Nº 640, DE 20 DE FEVEREIRO DE 2014

A Gerente-Geral Substituta de Inspeção, Monitoramento da Qualidade, Controle e Fiscalização de Insumos, Medicamentos, Produtos, Propaganda e Publicidade da Agência Nacional de Vigilância Sanitária no uso de suas atribuições legais conferidas pela Portaria nº 340, de 5 de março de 2012, tendo em vista o disposto nos incisos I, II, IV e V do art. 41 e no inciso I, § 1º do art. 55 do Regimento Interno aprovado nos termos do Anexo I da Portaria nº 354 de 11 de agosto de 2006, republicada no DOU de 21 de agosto de 2006,

considerando o parecer da área técnica e que as empresas foram inspecionadas cumprindo os requisitos de Boas Práticas de Fabricação de Insumos Farmacêuticos, resolve:

Art. 1º Conceder à(s) Empresa(s) constante(s) no ANEXO, a Certificação de Boas Práticas de Fabricação.

Art. 2º A presente Certificação terá validade de 2 (dois) anos a partir da sua publicação.

Art. 3º Esta Resolução entra em vigor na data de sua publicação.

FLAVIA NEVES ROCHA ALVES

ANEXO

EMPRESA CERTIFICADA: Genix Indústria Farmacêutica Ltda
CNPJ: 04.376.121/0001-93
Autorização de Funcionamento nº.: 1053821
ENDEREÇO: Via Primária 1E, Qd-03, Módulos 01 e 02, Distrito Agro-Industrial de Anápolis - Daia - 75.132-040 - GO
Expediente: 0773264/13-3
CERTIFICADO DE BOAS PRÁTICAS DE FABRICAÇÃO DE INSUMOS FARMACÊUTICOS
Insumos farmacêuticos:
Cápsula gelatinosa dura.

Este documento pode ser verificado no endereço eletrônico http://www.in.gov.br/autenticidade.html, pelo código 10102014022400204

Documento assinado digitalmente conforme MP nº 2.200-2 de 24/08/2001, que institui a Infraestrutura de Chaves Públicas Brasileira - ICP-Brasil.

Detalhe do Produto : NAUSEDRON

Nome da Empresa:	CRISTÁLIA PRODUTOS QUÍMICOS FARMACÊUTICOS LTDA.		
CNPJ:	44.734.671/0001-51	**Autorização:**	1002981
Nome Comercial:	NAUSEDRON		
Princípio Ativo:	CLORIDRATO DE ONDANSETRONA		
Categoria:	ANTIEMETICOS E ANTINAUSEANTES		
Registro:	102980124		
Processo:	25000.014054/92-84		
Vencimento do Registro:	03/2019		

Apresentação ATIVA	**Forma Física**	**Nº Apres.**	**Data de Publicação**
2 MG/ML SOL INJ CT 1 AMP VD INC X 2 ML	SOLUÇAO INJETAVEL	1	02/03/1994
Validade:	36 meses	**Registro:**	1029801240010
Embalagem:	AMPOLA DE VIDRO AMBAR - Primária CARTUCHO DE CARTOLINA - Secundária		
Local de Fabricação:	Fabricantes Nacionais CRISTÁLIA PRODUTOS QUÍMICOS FARMACÊUTICOS LTDA. - BRASIL Fabricantes Internacionais *{sem dados cadastrados}*		

Apresentação ATIVA	**Forma Física**	**Nº Apres.**	**Data de Publicação**
2 MG/ML SOL INJ CT 1 AMP VD INC X 4 ML	SOLUÇAO INJETAVEL	2	02/03/1994
Validade:	36 meses	**Registro:**	1029801240029
Embalagem:	AMPOLA DE VIDRO INCOLOR - Primária CARTUCHO DE CARTOLINA - Secundária		
Local de Fabricação:	Fabricantes Nacionais CRISTÁLIA PRODUTOS QUÍMICOS FARMACÊUTICOS LTDA. - BRASIL Fabricantes Internacionais *{sem dados cadastrados}*		

Apresentação ATIVA	**Forma Física**	**Nº Apres.**	**Data de Publicação**
8 MG COM REV CT BL AL PLAS X 10 (ADQ. RES. 572 05/04/2002)	COMPRIMIDO REVESTIDO	3	22/07/2002
Validade:	36 meses	**Registro:**	1029801240037
Embalagem:	*{sem dados cadastrados}*		
Local de Fabricação:	Fabricantes Nacionais CRISTÁLIA PRODUTOS QUÍMICOS FARMACÊUTICOS LTDA. - BRASIL Fabricantes Internacionais *{sem dados cadastrados}*		

Apresentação ATIVA	**Forma Física**	**Nº Apres.**	**Data de Publicação**
2 MG/ML SOL INJ CX 50 AMP VD INC X 2 ML (EMB HOSP) 01	SOLUÇAO INJETAVEL	4	03/09/2002
Validade:	36 meses	**Registro:**	1029801240046
Embalagem:	AMPOLA DE VIDRO INCOLOR - Primária CAIXA DE CARTOLINA COM COLMEIA - Secundária		
Local de Fabricação:	Fabricantes Nacionais CRISTÁLIA PRODUTOS QUÍMICOS FARMACÊUTICOS LTDA. - BRASIL Fabricantes Internacionais *{sem dados cadastrados}*		

Apresentação ATIVA	**Forma Física**	**Nº Apres.**	**Data de Publicação**

2 MG/ML SOL INJ CX 50 AMP VD INC X 4 ML (EMB HOSP) 01	SOLUÇAO INJETAVEL	5	03/09/2002
Validade:	36 meses	**Registro:**	1029801240054
Embalagem:	AMPOLA DE VIDRO INCOLOR - Primária CAIXA DE CARTOLINA COM COLMEIA - Secundária		
Local de Fabricação:	Fabricantes Nacionais CRISTÁLIA PRODUTOS QUÍMICOS FARMACÊUTICOS LTDA. - BRASIL Fabricantes Internacionais *{sem dados cadastrados}*		

Apresentação ATIVA	**Forma Física**	**Nº Apres.**	**Data de Publicação**
8 MG COM REV CT BL AL PLAS INC X 10	COMPRIMIDO REVESTIDO	6	03/09/2002
Validade:	36 meses	**Registro:**	1029801240062
Embalagem:	BLISTER DE ALUMINIO/PLASTICO INCOLOR - Primária CARTUCHO DE CARTOLINA - Secundária		
Local de Fabricação:	Fabricantes Nacionais CRISTÁLIA PRODUTOS QUÍMICOS FARMACÊUTICOS LTDA. - BRASIL Fabricantes Internacionais *{sem dados cadastrados}*		

Apresentação ATIVA	**Forma Física**	**Nº Apres.**	**Data de Publicação**
8 MG COM REV CT BL AL/AL X 10	COMPRIMIDO REVESTIDO	7	02/04/2007
Validade:	36 meses	**Registro:**	1029801240070
Embalagem:	BLISTER DE ALUMINIO/ALUMINIO - Primária CARTUCHO DE CARTOLINA - Secundária		
Local de Fabricação:	Fabricantes Nacionais *{sem dados cadastrados}* Fabricantes Internacionais *{sem dados cadastrados}*		

Apresentação ATIVA	**Forma Física**	**Nº Apres.**	**Data de Publicação**
2 MG/ML SOL INJ CX 50 AMP VD AMB X 2 ML (EMB HOSP)	SOLUÇAO INJETAVEL	8	12/11/2003
Validade:	36 meses	**Registro:**	1029801240089
Embalagem:	AMPOLA DE VIDRO AMBAR - Primária CAIXA DE CARTOLINA COM COLMEIA - Secundária		
Local de Fabricação:	Fabricantes Nacionais CRISTÁLIA PRODUTOS QUÍMICOS FARMACÊUTICOS LTDA. - BRASIL Fabricantes Internacionais *{sem dados cadastrados}*		

Apresentação ATIVA	**Forma Física**	**Nº Apres.**	**Data de Publicação**
2 MG/ML SOL INJ CX 50 AMP VD AMB X 4 ML (EMB HOSP)	SOLUÇAO INJETAVEL	9	12/11/2003
Validade:	36 meses	**Registro:**	1029801240097
Embalagem:	AMPOLA DE VIDRO AMBAR - Primária CAIXA DE CARTOLINA COM COLMEIA - Secundária		
Local de Fabricação:	Fabricantes Nacionais *{sem dados cadastrados}* Fabricantes Internacionais *{sem dados cadastrados}*		

Apresentação ATIVA	**Forma Física**	**Nº Apres.**	**Data de Publicação**
2 MG/ML SOL INJ CT AMP VD AMB X 4 ML	SOLUÇAO INJETAVEL	10	12/11/2003
Validade:	36 meses	**Registro:**	1029801240100
Embalagem:	AMPOLA DE VIDRO AMBAR - Primária CARTUCHO DE CARTOLINA - Secundária		
Local de Fabricação:	Fabricantes Nacionais *{sem dados cadastrados}* Fabricantes Internacionais *{sem dados cadastrados}*		

Apresentação ATIVA	**Forma Física**	**Nº Apres.**	**Data de Publicação**
2 MG/ML SOL INJ CT AMP VD AMB X 2 ML	SOLUÇAO INJETAVEL	11	12/11/2003
Validade:	36 meses	**Registro:**	1029801240119

Embalagem:	AMPOLA DE VIDRO AMBAR - Primária CARTUCHO DE CARTOLINA - Secundária
Local de Fabricação:	Fabricantes Nacionais *{sem dados cadastrados}* Fabricantes Internacionais *{sem dados cadastrados}*

VOLTAR

Copyright © ANVISA. Todos os direitos reservados

BANCO DO BRASIL | 001-9 | RECIBO DO SACADO

VENCIMENTO	AGÊNCIA / CÓDIGO CEDENTE	ESPÉCIE	QUANTIDADE
06/03/2015	3149-6 / 006406-8	R$	

(=) VALOR DO DOCUMENTO	(-) DESCONTO / ABATIMENTO	(+) JUROS / MULTA
391,72		

(=) VALOR COBRADO	NOSSO NÚMERO	Nº DO DOCUMENTO
	17115370000408985	0592347/01

SACADO

PREF MUN DE JERIQUARA

AUTENTICAÇÃO MECÂNICA

BANCO DO BRASIL | 001-9 | RECIBO DE ENTREGA

VENCIMENTO	AGÊNCIA / CÓDIGO CEDENTE	ESPÉCIE	QUANTIDADE
06/03/2015	3149-6 / 006406-8	R$	

(=) VALOR DO DOCUMENTO	NOSSO NÚMERO
391,72	17115370000408985

SACADO

PREF MUN DE JERIQUARA

ASSINATURA DO RECEBEDOR	DATA DE ENTREGA

CORTE NA LINHA PONTILHADA

BANCO DO BRASIL | 001-9 | 00190.00009 01711.537009 00408.985182 1 63590000039172

LOCAL DE PAGAMENTO

QUALQUER BANCO ATÉ O VENCIMENTO

VENCIMENTO: 06/03/2015

CEDENTE

COMERCIAL CIRURGICA RIOCLARENSE LTDA - CNPJ: 67.729.178/0004-91

AGÊNCIA / CÓDIGO CEDENTE: 3149-6 / 006406-8

DATA DO DOCUMENTO	NÚMERO DO DOCUMENTO	ESPÉCIE DO DOCUMENTO	ACEITE	DATA DO PROCESSAMENTO	NOSSO NÚMERO
02/02/2015	0592347/01	DM	N	02/02/2015	17115370000408985

USO DO BANCO	CARTEIRA	ESPÉCIE	QUANTIDADE	VALOR	VALOR DO DOCUMENTO
	18-019	R$			391,72

INSTRUÇÕES (TEXTO DE RESPONSABILIDADE DO CEDENTE)

JUROS DE MORA DE 2.0% MENSAL (R$ 7,83)
MULTA DE 2.0% A PARTIR DE 07/03/15

(-) DESCONTO / ABATIMENTO

(-) OUTRAS DEDUÇÕES

(+) JUROS / MULTA

(+) OUTROS ACRÉSCIMOS

(=) VALOR COBRADO

SACADO

PREF MUN DE JERIQUARA - CNPJ: 45.353.315/0001-50
RUA JONAS ALVES COSTA,559
JERIQUARA - SP - CEP: 14450-000

CÓDIGO DE BAIXA 1ª VIA

SACADOR / AVALISTA

AUTENTICAÇÃO MECÂNICA – **FICHA DE COMPENSAÇÃO**

BANCO DO BRASIL | 001-9 | 00190.00009 01711.537009 00408.985182 1 63590000039172

LOCAL DE PAGAMENTO

QUALQUER BANCO ATÉ O VENCIMENTO

VENCIMENTO: 06/03/2015

CEDENTE

COMERCIAL CIRURGICA RIOCLARENSE LTDA - CNPJ: 67.729.178/0004-91

AGÊNCIA / CÓDIGO CEDENTE: 3149-6 / 006406-8

DATA DO DOCUMENTO	NÚMERO DO DOCUMENTO	ESPÉCIE DO DOCUMENTO	ACEITE	DATA DO PROCESSAMENTO	NOSSO NÚMERO
02/02/2015	0592347/01	DM	N	02/02/2015	17115370000408985

USO DO BANCO	CARTEIRA	ESPÉCIE	QUANTIDADE	VALOR	VALOR DO DOCUMENTO
	18-019	R$			391,72

INSTRUÇÕES (TEXTO DE RESPONSABILIDADE DO CEDENTE)

JUROS DE MORA DE 2.0% MENSAL (R$ 7,83)
MULTA DE 2.0% A PARTIR DE 07/03/15

(-) DESCONTO / ABATIMENTO

(-) OUTRAS DEDUÇÕES

(+) JUROS / MULTA

(+) OUTROS ACRÉSCIMOS

(=) VALOR COBRADO

SACADO

PREF MUN DE JERIQUARA - CNPJ: 45.353.315/0001-50
RUA JONAS ALVES COSTA,559
JERIQUARA - SP - CEP: 14450-000

CÓDIGO DE BAIXA 2ª VIA

SACADOR / AVALISTA

AUTENTICAÇÃO MECÂNICA – **FICHA DE COMPENSAÇÃO**

PREFEITURA MUNICIPAL DE JERIQUARA

Rua Jonas Alves Costa, 559
45353315/0001-50 Exercício: 2015

ORDEM DE PAGAMENTO

ORDEM DE PAGAMENTO 00452

DATA: 30/01/2015 VENCTO:19/02/2015 PAGTO: 19/02/2015

Credor..: COMERCIAL CIRURGICA RIOCLARENSE CNPJ: 67.729.178/0004-91 Cod: 2113
Endereço: AV. DA SAUDADE, 45
Cidade..: POCOS DE CALDAS CEP: 37701-027

Discriminação..:
referente pagamento pelo fornecimento de medicamentos.

Valor **391,72**
(trezentos e noventa e um reais e setenta e dois centavos) * * *

19/02/2015 - BANCO DO BRASIL - 09:55:40
694906949 SEGUNDA VIA 0001
COMPROVANTE DE TRANSFERENCIA
DE CONTA CORRENTE P/ CONTA CORRENTE

CLIENTE: FMS-JERIQUA-FNS BLAFB
AGENCIA: 6949-3 CONTA: 5.087-3
==========
DATA DA TRANSFERENCIA 19/02/2015
NR. DOCUMENTO 663.149.000.700.000
VALOR TOTAL 391,72
****** TRANSFERIDO PARA:
CLIENTE: COML CIRURGIC RIOCLARENSE
AGENCIA: 3149-6 CONTA: 700.000-6
NR. DOCUMENTO 666.949.000.005.087

IDENTIFICADOR 1: 45.353.315/0001 50
==========
NR.AUTENTICACAO 4.E23.2BB.1D3.F8B.241

Transação efetuada com sucesso por: J6425383 JULIANA SARRETA LUCINDO.

PREFEITURA MUNICIPAL DE JERIQUARA

Rua Jonas Alves Costa, 559
45353315/0001-50

NOTA DE EMPENHO

438

NOTA DE EMPENHO Nº **438**	FICHA: 135	DATA: 30/01/2015	REQUISIÇÃO Nº:

LICITAÇÃO: 000020/14	PREGÃO PRESENCIAL	0014/14	DOCUMENTO: NOTA FISCAL Nº	VENCIMENTO: 12/02/2015

NOME: LUMAR COM PROD FARMACEUT LTDA — 49.228.695/0001-52 — CÓDIGO: 81
ENDEREÇO: Rua Libero Badaro, 1399 — FRANCA

DESCRIÇÃO DO MATERIAL E/OU SERVIÇO	VALOR TOTAL
referente pagamento pelo fornecimento de medicamentos. 05 TRANSFERÊNCIAS E CONVÊNIOS FEDERAIS-VINCULADOS 300 SAÚDE 008 ASSIST FARMACÊUTICA BÁSICA	
OR - Ordinario — **SOMA**	**54,00**

CÓDIGO	CLASSIFICAÇÃO DA DESPESA EMPENHADA
02 02 04 10 3.3.90.30.09 10.301.0150.2088.0000	EXECUTIVO Fundo Municipal de Saúde MATERIAL FARMACOLÓGICO Manutenção do Progr Assist Farmaceutica Básica

DOTAÇÃO	EMPENHADO ATÉ A DATA	VALOR DESTE EMPENHO	SALDO ATUAL
13.000,00	588,90	54,00	12.357,10

VALOR A SER PAGO R$ **54,00**

cinquenta e quatro reais **********

EMPENHO AUTORIZADO EM 30/01/2015

A DESPESA REFERENTE A ESTE EMPENHO, FOI DEVIDAMENTE PROCESSADA, ENCONTRANDO-SE EM ORDEM PARA PAGAMENTO.

DATA

CONTABILIZADO

DATA — Gustavo Henrique Costa, CONTADOR

ORDEM DE PAGAMENTO. PAGUE-SE:

DATA — Sebastião Henrique Dal Pccolo, ORDENADOR DA DESPESA

DESPESA PAGA EM 19/02/15

BANCO	CONTA	CHEQUE	VALOR
001	5087-3	transf	

B: 001
A: 6520-X
C/C: 104069-3

Letícia de Paula Almeida
TESOUREIRO

RECIBO

RECEBI(EMOS) O VALOR CONSTANTE DESTE EMPENHO.

NOME:
CNPJ/CPF:

PREFEITURA MUNICIPAL DE JERIQUARA
Rua Jonas Alves Costa, 559
CNPJ : 45353315/0001-50

PEDIDO DE COMPRA

Autorizado por :
Data : 30/01/2015

Pedido	Data Pedido	Data Entrega
00107/15	30/01/2015	30/01/2015

Fornecedor LUMAR COM PROD FARMACEUT LTDA
Endereço: Rua Libero Badaro, 1399
FRANCA

Nº:

COD: 81
CNPJ: 49.228.695/0001-52

Cod Prod	Discr.	Unid	Quant	$ Unit	Centro de Custo	Valor
009.432.001	CIPROFIBRATO 100MG 30CP	CX	3	18,00	MANUT DA ADMINISTR	54,00
TOTAL PEDIDO						54,00

Reserva(s):
Empenho(s):

Obs.:

_
Interessado \ Responsável

Ana Carolina Ferreira de Souza
Almoxarife

Recebemos de Lumar Comércio de Produtos Farmacêuticos Ltda os produtos constantes da Nota Fiscal indicada ao lado
Emissão: 30/1/2015 Pedido: 415150 DEST.: (448) Prefeitura Municipal de Jeriquara - Valor Total: 54,00

DATA DE RECEBIMENTO	IDENTIFICAÇÃO E ASSINATURA DO RECEBEDOR

NF-e
Nº: 000.108.863
SÉRIE: 0

IDENTIFICAÇÃO DO EMITENTE

Lumar Comércio de Produtos Farmacêuticos Ltda
Av. Wilson Bego,745
Distrito Industrial Franca - SP
CEP:14406-091 Fone: (16)37211102

DANFE

Documento Auxiliar da Nota Fiscal Eletrônica

0 - ENTRADA
1 - SAÍDA [1]

Nº: 000.108.863
SÉRIE:0 FOLHA 1/1

CHAVE DE ACESSO
3515 0149 2286 9500 0152 5500 0000 1088 6315 3159 1454

Consulta de autenticidade no portal nacional da NF-e www.nfe.fazenda.gov.br/portal ou no site da Sefaz Autorizadora

NATUREZA DA OPERAÇÃO		PROTOCOLO DE AUTORIZAÇÃO DE USO
VENDA		135150064132416 30/01/2015 14:40:13
INSCRIÇÃO ESTADUAL	**INSCRIÇÃO ESTADUAL DO SUBST. TRIBUTÁRIO**	**CNPJ**
310049440111		49.228.695/0001-52

DESTINATÁRIO / REMETENTE

NOME / RAZÃO SOCIAL			CNPJ / CPF	DATA DE EMISSÃO
Prefeitura Municipal de Jeriquara			45.353.315/0001-50	30/1/2015
ENDEREÇO	**BAIRRO**		**CEP**	**DATA DE SAIDA**
Rua Jonas Alves Costa, 559	Centro		14450-000	30/1/2015
MUNICÍPIO	**FONE / FAX**	**ESTADO**	**INSCRIÇÃO ESTADUAL**	**HORA DE SAÍDA**
Jeriquara	(16)3134-1256	SP	ISENTO	

FATURA / DUPLICATAS

Número	Vencto	Valor
481410	01/03/2015	54.00

CÁLCULO DO IMPOSTO

BASE DE CÁLCULO DO ICMS		VALOR DO ICMS	BASE CÁLCULO DO ICMS SUBST.	VALOR DO ICMS SUBST.	VALOR TOTAL DOS PRODUTOS
54,00		9,72	0,00	0,00	54,00
VALOR DO FRETE	**VALOR DO SEGURO**	**DESCONTO**	**OUTRAS DESP. ACESSÓRIAS**	**VALOR DO IPI**	**VALOR TOTAL DA NOTA FISCAL**
0,00		0,00	0,00		54,00

TRANSPORTADOR / VOLUMES TRANSPORTADOS

NOME / RAZÃO SOCIAL	FRETE POR CONTA 0-EMITEMTE 1-DESTINATÁRIO [0]	CODIGO ANTT	PLACA VEÍCULO	UF	CNPJ
ENDEREÇO	MUNICÍPIO			UF	INSCRIÇÃO ESTADUAL

QUANTIDADE	ESPÉCIE	MARCA	NUMERAÇÃO	PESO BRUTO	PESO LIQUIDO
1	Caixa(s)			1,00	0,00

DADOS DOS PRODUTOS / SERVIÇOS

COD PROD	DESCRIÇÃO DO PRODUTO / SERVIÇO	NCM/SH	CST	CFOP	UNID	QUANT.	VALOR UNITÁRIO	VALOR TOTAL	VALOR DESC.	BASE CALC ICMS	VALOR ICMS	VALOR IPI	ALÍQUOTAS ICMS	ALÍQUOTAS IPI
040479	CIPROFIBRATO 100MG 30CP(G)	3004.90.99	000	5102	CX	3,00	18,0000	54,00	0,00	54,00	9,72	0,00	18,00	0,00
	Lote:B14J1708 Qtde:3 Venc: 30/9/2016													

DADOS ADICIONAIS

INFORMAÇÕES COMPLEMENTARES	RESERVADO AO FISCO
Lista Positiva (54,00) Televendas: LUMAR - LICITAÇÃO - Corrente: Lia - End. Corr.: B Local Entrega: Praça São Sebastião, 100 Bairro: Centro BANCO DO BRASIL AG.: 6520-X C/C.: 104059-3 PREGÃO Nº 14/2014-34 O.F. Nº 217/2014 PROC. Nº 20/2014 **Cliente: 448 Pedido: 415150**	Declaro que o material a que se refere esta Nota Fiscal, foi recebido em perfeita ordem. Em, 30/01/2015

Impresso em 30/1/2015 14:45:27 por Ana Claudia

PREFEITURA MUNICIPAL DE JERIQUARA

Rua Jonas Alves Costa, 559
45353315/0001-50 Exercício: 2015

ORDEM DE PAGAMENTO

ORDEM DE PAGAMENTO 00450

DATA: 30/01/2015 VENCTO:19/02/2015 PAGTO: 19/02/2015

Credor..: LUMAR COM PROD FARMACEUT LTDA CNPJ: 49.228.695/0001-52 Cod: 81
Endereço: Rua Libero Badaro, 1399
Cidade..: FRANCA CEP: 14400-570

Discriminação..:
referente pagamento pelo fornecimento de medicamentos.

Valor **54,00**
(cinquenta e quatro reais) * * *

PREFEITURA MUNICIPAL DE JERIQUARA

Rua Jonas Alves Costa, 559
45353315/0001-50

NOTA DE EMPENHO

401

NOTA DE EMPENHO Nº **401**	FICHA: 113	DATA: 29/01/2015	REQUISIÇÃO Nº:

LICITAÇÃO: 000043/14	PREGÃO PRESENCIAL	0034/14	DOCUMENTO: NOTA FISCAL Nº	VENCIMENTO: 10/02/2015

NOME: SILVA E GRANZZOTI DA SILVA SERVIÇOS DE PROTESES LT — 10.459.388/0001-47 — CÓDIGO: 3139
ENDEREÇO: R MANOEL REZENDE — RIFAINA

DESCRIÇÃO DO MATERIAL E/OU SERVIÇO	VALOR TOTAL
REFERENTE PAGAMENTO DE SERVIÇO ODONTOLOGICO/PT E PPR. 05 TRANSFERÊNCIAS E CONVÊNIOS FEDERAIS-VINCULADOS 300 SAÚDE 006 TETO MAC	
OR - Ordinario	**SOMA** **5.125,41**

CÓDIGO	CLASSIFICAÇÃO DA DESPESA EMPENHADA
02	EXECUTIVO
02 04 10	Fundo Municipal de Saúde
3.3.90.39.50	SERVIÇO MÉDICO-HOSPITALAR, ODONTOLÓGICO E LABORATORIAIS
10.301.0150.2083.0000	Manut Teto Munic Alta Complexidade

DOTAÇÃO	EMPENHADO ATÉ A DATA	VALOR DESTE EMPENHO	SALDO ATUAL
10.000,00	2.113,46	5.125,41	2.761,13

VALOR A SER PAGO R$ **5.125,41**

cinco mil, cento e vinte e cinco reais e quarenta e um centavos * * *

SILVA & GRANZZOTI DA SILVA SERVIÇOS DE PROTESES LTDA.

Rua Manoel Rezende N.º 314 - Nova Rifaina
CEP 14.490-000 - RIFAINA - Estado de São Paulo

NOTA FISCAL DE SERVIÇOS № 000103

SÉRIE "U"

INSCRIÇÃO MUNICIPAL 428
CNPJ 10.459.388/0001-47

1.ª Via (Branca) - 2.ª Via (Rosa - Fixa) - 3.ª Via (Amarela) - 4.ª Via (Azul)

IMPOSTO SOBRE SERVIÇOS DE QUALQUER NATUREZA
ISSQN

Data, 29 de fevereiro de 2015

Firma Prefeitura municipal jeriquara

Endereço R. jonas alves costa N.º 559

Cidade jeriquara Estado SP

CNPJ 353.315/0001.50 Inscrição

Cond. de Pagto. Nat. da Operação: **PRESTAÇÃO DE SERVIÇOS**

QUANT.	UNID.	DISCRIMINAÇÃO DOS SERVIÇOS	PREÇO UNIT.	PREÇO TOTAL
	18	PT	178.98	3221.64
	9	PPR	211.53	1903.77

NÃO VALE COMO RECIBO TOTAL R$ 5125.41

José Silva Franca - ME - Av. Rio Branco, 321 - CNPJ 6 4.699.895/0001-87 - Inscr. Est. 310.145 013.110 - Franca - SP
02 Talões - 101 a 150 x 4 Vias - 12/2014

SILVA & GRANZZOTI DA SILVA SERVIÇOS DE PROTESES LTDA.

Rua Manoel Rezende N.º 314 - Nova Rifaina
CEP 14.490-000 - RIFAINA - Estado de São Paulo

NOTA FISCAL DE SERVIÇOS № 000103

SÉRIE "U"

INSCRIÇÃO MUNICIPAL 428
CNPJ 10.459.388/0001-47

1.ª Via (Branca) - 2.ª Via (Rosa - Fixa) - 3.ª Via (Amarela) - 4.ª Via (Azul)

IMPOSTO SOBRE SERVIÇOS DE QUALQUER NATUREZA
ISSQN

Data, 29 de janeiro de 2015

Firma Prefeitura municipal de rifaina.

Endereço praça dos correios N.º 559

Cidade rifaina Estado SP

CNPJ 353.315/0001-50 Inscrição

Cond. de Pagto. Nat. da Operação: **PRESTAÇÃO DE SERVIÇOS**

QUANT.	UNID.	DISCRIMINAÇÃO DOS SERVIÇOS	PREÇO UNIT.	PREÇO TOTAL
	18	PT	178.99	3221.64
	9	P.P.R	211.53	1903.77

NÃO VALE COMO RECIBO **TOTAL R$** 5125.41

José Silva Franca - ME - Av. Rio Branco, 321 - CNPJ 6 4.699.895/0001-87 - Inscr. Est. 310.145 013.110 - Franca - SP
02 Talões - 101 a 150 x 4 Vias - 12/2014

Irene custodio S. Pimenta	1 PT	1 PSR
maria conceição S. Ferreira	2 PT	
João Batista do nascimento	2 PT	
Roseli ramirde cardoso		1 PPR
Valdo marques	1 PT	1 PPR
Enki da silva Paula (Dra. Sta)	2 PT	
Senio Rinaldim	1 PT	
Selma messias F. santo	1 PT	
Antônia joana dos santos	2 PT	
claudete Duque	1 PT	1 PPR
maria da silva cizerede		2 PSR
Vilmar soares lima		2 PPR
maria joaquina	1 PT	1 PSR
maria das graças morais	1 PT	
José Donizete fostina	2 PT	
Rodolfo Ascona	2 PT	

SISBB - SISTEMA DE INFORMACOES BANCO DO BRASIL
11/02/2015 - AUTOATENDIMENTO - 16.11.24
6949306949 SEGUNDA VIA 0001
COMPROVANTE DE TRANSFERENCIA
COMPROVANTE DE
TED - TRANSFERENCIA ELETRONICA DISPONIVEL
CLIENTE: FMS-JERIQUA-FNS BLMAC
AGENCIA: 6949-3 CONTA: 5.089-X
==========
FINALIDADE: 01 CREDITO EM CONTA CORRENTE
BANCO: 341 - BANCO ITAU S.A.
AGENCIA: 0155-4 - FRANCA SP
CONTA: 15.000-6

FAVORECIDO: SILVA & GRANZOTI DA SILVA SERVICOS
CPF/CNPJ: 10.459.388/0001-47
VALOR: R$
DEBITO EM: 11/02/2015 5.125,41
==========
DOCUMENTO: 021102
AUTENTICACAO SISBB:
A.941.8E9.B1A.42D.FDD

PREFEITURA MUNICIPAL DE JERIQUARA

Rua Jonas Alves Costa, 559
45353315/0001-50 Exercício: 2015

ORDEM DE PAGAMENTO

ORDEM DE PAGAMENTO 00398

DATA: 29/01/2015 VENCTO:10/02/2015 PAGTO: 11/02/2015

Credor..: SILVA E GRANZZOTI DA SILVA SERVI CNPJ: 10.459.388/0001-47 Cod: 3139
Endereço: R MANOEL REZENDE
Cidade..: RIFAINA CEP: 14490-000

Discriminação..:
REFERENTE PAGAMENTO DE SERVIÇO ODONTOLOGICO/PT E PPR.

Valor **5.125,41**
(cinco mil, cento e vinte e cinco reais e quarenta e um centavos) * * *

GOVERNO

Emissão de comprovantes

19/02/2015 09:56:04

19/02/2015 - BANCO DO BRASIL - 09:55:40
694906949 SEGUNDA VIA 0002
COMPROVANTE DE TRANSFERENCIA
DE CONTA CORRENTE P/ CONTA CORRENTE

CLIENTE: FMS-JERIQUA-FNS BLAFB
AGENCIA: 6949-3 CONTA: 5.087-3
==========
DATA DA TRANSFERENCIA 19/02/2015
NR. DOCUMENTO 666.520.000.104.069
VALOR TOTAL 54,00
****** TRANSFERIDO PARA:
CLIENTE: LUMAR COM PROD FARM
AGENCIA: 6520-X CONTA: 104.069-3
NR. DOCUMENTO 666.949.000.005.087
==========
NR.AUTENTICACAO 5.A50.9A9.0D7.60D.A68

PREFEITURA MUNICIPAL DE JERIQUARA

Rua Jonas Alves Costa, 559
45353315/0001-50

NOTA DE EMPENHO

425

NOTA DE EMPENHO Nº **425**	FICHA: 113	DATA: 30/01/2015	REQUISIÇÃO Nº:

LICITAÇÃO: DISPENSA	DOCUMENTO: NOTA FISCAL Nº	VENCIMENTO: 11/02/2015

NOME: CENTRAL DE DIAGNOSTICO DE RIB.PRETOO LTDA — 49.235.740/0001-04 — CÓDIGO: 2715
ENDEREÇO: AV: NOVE DE JULHO — RIBEIRAO PRETO

DESCRIÇÃO DO MATERIAL E/OU SERVIÇO	VALOR TOTAL
referente pagamento de ressonancia magnetica com o paciente GABRIEL SILVA DOS SANTOS. 05 TRANSFERÊNCIAS E CONVÊNIOS FEDERAIS-VINCULADOS 300 SAÚDE 006 TETO MAC	
OR - Ordinario	**SOMA** **805,00**

CÓDIGO	CLASSIFICAÇÃO DA DESPESA EMPENHADA
02	EXECUTIVO
02 04 10	Fundo Municipal de Saúde
3.3.90.39.50	SERVIÇO MÉDICO-HOSPITALAR, ODONTOLÓGICO E LABORATORIAIS
10.301.0150.2083.0000	Manut Teto Munic Alta Complexidade

DOTAÇÃO	EMPENHADO ATÉ A DATA	VALOR DESTE EMPENHO	SALDO ATUAL
10.000,00	7.238,87	805,00	1.956,13

VALOR A SER PAGO R$ **805,00**

oitocentos e cinco reais ********** ***

EMPENHO AUTORIZADO EM 30/01/2015

A DESPESA REFERENTE A ESTE EMPENHO, FOI DEVIDAMENTE PROCESSADA, ENCONTRANDO-SE EM ORDEM PARA PAGAMENTO.

DATA

CONTABILIZADO

DATA — Gustavo Henrique Costa, CONTADOR

ORDEM DE PAGAMENTO. PAGUE-SE:

DATA — Sebastião Henrique Dal Pccolo, ORDENADOR DA DESPESA

DESPESA PAGA EM 11/02/15

BANCO	CONTA	CHEQUE	VALOR
001	5089-X	transf	

B: 341
A: 4864
C/C: 02600-2

Letícia de Paula Almeida, TESOUREIRO

RECIBO

RECEBI(EMOS) O VALOR CONSTANTE DESTE EMPENHO.

NOME:
CNPJ/CPF:

PREFEITURA MUNICIPAL DE RIBEIRÃO PRETO
SECRETARIA MUNICIPAL DA FAZENDA
NOTA FISCAL ELETRÔNICA DE SERVIÇO - NFS-e

Número da NFS-e 14711

Data e Hora da Emissão	04/02/2015 15:22:56	Competência	2/2015	Código de Verificação	561733119
Número do RPS		No. da NFS-e substituída		Local da Prestação	RIBEIRAO PRETO - SP

Dados do Prestador de Serviços

Razão Social/Nome	CENTRAL DE DIAGNOSTICO DE RIB PRETO LTDA - CEDIRP				
Nome Fantasia	CEDIRP				
CNPJ/CPF	49.235.740/0001-04	Inscrição Municipal	297701	Município	RIBEIRAO PRETO - SP
Endereço e Cep	AVENIDA NOVE DE JULHO ,1656 - JARDIM AMÉRICA CEP: 14020-170				
Complemento:		Telefone:		e-mail:	

Dados do Tomador de Serviços

Razão Social/Nome	PREFEITURA MUNICIPAL DE JERIQUARA				
CNPJ/CPF	45.353.315/0001-50	Inscrição Municipal		Município	JERIQUARA - SP
Endereço e CEP	RUA JONAS ALVES COSTA ,559 - CENTRO CEP: 14450-000				
Complemento:		Telefone:		e-mail:	

Discriminação dos Serviços

Referente à Ressonância Magnética do Crânio do paciente: Gabriel Silva dos Santos.

Código do Serviço / Atividade

4.02 / 04.02.04 / 00040204 - RADIOTERAPIA, QUIMIOTERAPIA, ULTRA-SONOGRAFIA, RESSONANCIA MAGNETICA, RADIOLOGI A, TOMOGRAFIA E CONG

Detalhamento Específico da Construção Civil

Código da Obra		Código ART	

Tributos Federais

PIS		COFINS		IR(R$)	12,07	INSS(R$)		CSLL(R$)	

Detalhamento de Valores - Prestador dos Serviços		Outras Retenções	Cálculo do ISSQN devido no Município	
Valor dos Serviços R$	805,00	Natureza Operação	Valor dos Serviços R$	805,00
(-) Desconto Incondicionado		1-Tributação no município	(-) Deduções permitidas em lei	
(-) Desconto Condicionado		Regime especial Tributação	(-) Desconto Incondicionado	
(-) Retenções Federais	12,07	0-Nenhum	Base de Cálculo	805,00
Outras Retenções		Opção Simples Nacional	(x) Alíquota %	2,00
(-) ISS Retido	0,00	2 - Não	ISS a reter:	( ) Sim (X) Não
(=) Valor Líquido R$	792,93	Incentivador Cultura	(=) Valor do ISS: R$	16,10
		2-Não		

Avisos

1- Uma via desta Nota Fiscal será enviada através do e-mail fornecido pelo Tomador dos Serviços.
2- A autenticidade desta Nota Fiscal poderá ser verificada no site, ribeiraopreto.ginfes.com.br com a utilização do Código de Verificação.

Banco Itaú
Agência: 4864
Conta: 02600-2
CNPJ: 49235740/0001-04

Pelo Mac

Declaro que o serviço a que se refere esta Nota Fiscal, foi recebido em perfeita ordem

Em, 04/02/2015

GOVERNO

Emissão de comprovantes

11/02/2015 16:11:22

SISBB - SISTEMA DE INFORMACOES BANCO DO BRASIL
11/02/2015 - AUTOATENDIMENTO - 16.11.24
6949306949 SEGUNDA VIA 0003
COMPROVANTE DE TRANSFERENCIA
COMPROVANTE DE
DOC ELETRONICO
CLIENTE: FMS-JERIQUA-FNS BLMAC
AGENCIA: 6949-3 CONTA: 5.089-X
==========
FINALIDADE: 01 CREDITO EM CONTA CORRENTE
BANCO: 341 - BANCO ITAU S.A.
AGENCIA: 4864-X - RIB.PRETO/CASEMIRO DE ABREU
CONTA: 2.600-2

FAVORECIDO: CENTRAL DE DIAGNOSTICO RIBEIRAO PRE
CPF/CNPJ: 49.235.740/0001-04
VALOR: R$ 805,00
DEBITO EM: 11/02/2015
==========
DOCUMENTO: 021101
AUTENTICACAO SISBB: A.F2E.9FE.C91.8EE.058

PREFEITURA MUNICIPAL DE JERIQUARA

Rua Jonas Alves Costa, 559
45353315/0001-50 Exercício: 2015

ORDEM DE PAGAMENTO

ORDEM DE PAGAMENTO 00406

DATA: 30/01/2015 VENCTO:11/02/2015 PAGTO: 11/02/2015

Credor..: CENTRAL DE DIAGNOSTICO DE RIB.PR CNPJ: 49.235.740/0001-04 Cod: 271

Endereço: AV: NOVE DE JULHO

Cidade..: RIBEIRAO PRETO CEP: 14020-170

Discriminação..:

referente pagamento de ressonancia magnetica com o paciente GABRIEL SILVA DO S SANTOS.

Valor **805,00**

(oitocentos e cinco reais) * * *

PREFEITURA MUNICIPAL DE JERIQUARA

Rua Jonas Alves Costa, 559
45353315/0001-50

NOTA DE EMPENHO

632

NOTA DE EMPENHO Nº 632	FICHA: 123	DATA: 13/02/2015	REQUISIÇÃO Nº:
LICITAÇÃO: 000018/14	PREGÃO PRESENCIAL 0012/14	DOCUMENTO: NOTA FISCAL Nº	VENCIMENTO: 25/02/2015

NOME: DAIANA CRISTINA DE OLIVEIRA FRANCHINI - ME — 07.915.863/0001-38 — CÓDIGO: 1897
ENDEREÇO: AV. ANTONIO PRADO, 2410 — CRISTAIS PAULISTA

DESCRIÇÃO DO MATERIAL E/OU SERVIÇO	VALOR TOTAL
referente pagamento pelo fornecimento de medicamentos. 01 TESOURO 310 SAÚDE-GERAL 000 SAÚDE-GERAL	
OR - Ordinario	**SOMA** **2.444,00**

CÓDIGO	CLASSIFICAÇÃO DA DESPESA EMPENHADA
02 02 04 10 3.3.90.30.09 10.301.0150.2085.0000	EXECUTIVO Fundo Municipal de Saúde MATERIAL FARMACOLÓGICO Administração da Saúde Pública

DOTAÇÃO	EMPENHADO ATÉ A DATA	VALOR DESTE EMPENHO	SALDO ATUAL
500.000,00	69.398,88	2.444,00	428.157,12

VALOR A SER PAGO R$ **2.444,00**

dois mil, quatrocentos e quarenta e quatro reais ********** ********

EMPENHO AUTORIZADO EM 13/02/2015

A DESPESA REFERENTE A ESTE EMPENHO, FOI DEVIDAMENTE PROCESSADA, ENCONTRANDO-SE EM ORDEM PARA PAGAMENTO.

DATA

CONTABILIZADO

DATA — Gustavo Henrique Costa — CONTADOR

ORDEM DE PAGAMENTO. PAGUE-SE:

DATA — Sebastião Henrique Dal Pccolo — ORDENADOR DA DESPESA

DESPESA PAGA EM 25/02/15

BANCO	CONTA	CHEQUE	VALOR
001	106121-6	853661	

Letícia de Paula Almeida
TESOUREIRO

RECIBO

RECEBI(EMOS) O VALOR CONSTANTE DESTE EMPENHO.

Paulo R. Eduardo

NOME:
CNPJ/CPF:

PREFEITURA MUNICIPAL DE JERIQUARA
Rua Jonas Alves Costa, 559
CNPJ : 45353315/0001-50

PEDIDO DE COMPRA

Autorizado por :
Data : 13/02/2015

Pedido	Data Pedido	Data Entrega
00189/15	13/02/2015	13/02/2015

Fornecedor DAIANA CRISTINA DE OLIVEIRA FRANCHINI - ME COD: 1897
Endereço: AV. ANTONIO PRADO, 2410 Nº: CNPJ: 07.915.863/0001-38
CRISTAIS PAULISTA

Cod Prod	Discr.	Unid	Quant	$ Unit	Centro de Custo	Valor
010.068.004	DIOSMINA 450MG, HESPERIDONA 50MG	CP	880	1,00	MANUT DA ADMINISTR	880,00
009.346.001	SULFATO DE GLUCOSAMINA 1,5GR	UN	500	1,28	MANUT DA ADMINISTR	640,00
.392.001	OLEO DE AMENDOAS 10%+COLD CREAM 200GR	UN	3	9,00	MANUT DA ADMINISTR	27,00
009.347.002	CODEINA 30MG+CICLOBENZAPRINA 10MG+AMITRIPTILINA	UN	690	1,30	MANUT DA ADMINISTR	897,00
TOTAL PEDIDO						2.444,00

Reserva(s):
Empenho(s):

Obs.:

Interessado \ Responsável

Ana Carolina Ferreira de Souza
Almoxarife

RECEBEMOS DE DAIANA CRISTINA DE OLIVEIRA FRANCHINI - ME OS PRODUTOS/SERVIÇOS CONSTANTES DA NOTA FISCAL INDICADA AO LADO

DATA DE RECEBIMENTO	IDENTIFICAÇÃO E ASSINATURA DO RECEBEDOR

NF-e
Nº 000.000.079
SÉRIE: 1

Farmácia Camomilla

DAIANA CRISTINA DE OLIVEIRA FRANCHINI - ME

RUA OUVIDOR FREIRE, 2102 - - CENTRO, Franca, SP - CEP: 14400630 - Fone/Fax: 1634096009

DANFE

Documento Auxiliar da Nota Fiscal Eletrônica

0 - Entrada
1 - Saída [1]

Nº 000.000.079
SÉRIE: 1
Página 1 de 1

CONTROLE DO FISCO

CHAVE DE ACESSO
3515 0207 9158 6300 0138 5500 1000 0000 7912 2301 0403

Consulta de autenticidade no portal nacional da NF-e www.nfe.fazenda.gov.br/portal ou no site da Sefaz Autorizadora

NATUREZA DA OPERAÇÃO	PROTOCOLO DE AUTORIZAÇÃO DE USO
Venda (Pregão presencial N° 012/14 Processo N° 018/2014	135150097944821 - 13/02/2015 18:36

INSCRIÇÃO ESTADUAL	INSCRIÇÃO ESTADUAL DO SUBST. TRIB.	CNPJ
310298167116		07.915.863/0001-38

DESTINATÁRIO/REMETENTE

NOME/RAZÃO SOCIAL			CNPJ/CPF	DATA DA EMISSÃO
Prefeitura municipal de jeriquara			45.353.315/0001-50	13/02/2015
ENDEREÇO	**BAIRRO/DISTRITO**		**CEP**	**DATA DE ENTRADA/SAÍDA**
Jonas Alves Costa, 559 -	centro		14450-000	13/02/2015
MUNÍCIPIO	**FONE/FAX**	**UF**	**INSCRIÇÃO ESTADUAL**	**HORA DE ENTRADA/SAÍDA**
Jeriquara	31341329	SP	ISENTO	

FATURA

PAGAMENTO À VISTA

CÁLCULO DO IMPOSTO

BASE DE CÁLCULO DO ICMS	VALOR DO ICMS	BASE DE CÁLCULO DO ICMS ST	VALOR DO ICMS ST	VALOR TOTAL DOS PRODUTOS
0,00	0,00	0,00	0,00	2.444,00

VALOR DO FRETE	VALOR DO SEGURO	DESCONTO	OUTRAS DESPESAS ACESSÓRIAS	VALOR DO IPI	VALOR TOTAL DA NOTA
0,00	0,00	0,00	0,00	0,00	2.444,00

TRANSPORTADOR/VOLUMES TRANSPORTADOS

RAZÃO SOCIAL	FRETE POR CONTA	CÓDIGO ANTT	PLACA DO VEÍCULO	UF	CNPJ/CPF
	9 - Sem Frete				

ENDEREÇO	MUNICÍPIO	UF	INSCRIÇÃO ESTADUAL

QUANTIDADE	ESPÉCIE	MARCA	NUMERAÇÃO	PESO BRUTO	PESO LÍQUIDO

DADOS DO PRODUTO/SERVIÇO

CÓDIGO	DESCRIÇÃO DO PRODUTO/SERVIÇO	NCM/SH	CST	CFOP	UNID.	QTD.	VLR. UNIT.	VLR. TOTAL	BC ICMS	VLR. ICMS	VLR. IPI	ALÍQ. ICMS	ALÍQ. IPI
31	Diosmina 450mg+ Hesperidina 50mg	30039099	0101	5102	un	880,0000	1,0000	880,00					
81	SULFATO DE GLUCOSAMINA 1,5GR	30039099	0101	5102	UN	500,0000	1,2800	640,00					
58	oleo de amendoas 10% + cold cream 200gr	30039099	0101	5102	un	3,0000	9,0000	27,00					
21	codeina30mg+ ciclobenzaprina 10mg+amitriptilina25mg+meloxicam25mg	30039099	0101	5102	un	690,0000	1,3000	897,00					

CÁLCULO DO ISSQN

INSCRIÇÃO MUNICIPAL	VALOR TOTAL DOS SERVIÇOS	BASE DE CÁLCULO DO ISSQN	VALOR DO ISSQN
583501			

DADOS ADICIONAIS

INFORMAÇÕES COMPLEMENTARES	RESERVADO AO FISCO
	Declaro que o material a que se refere esta Nota Fiscal, foi recebido em perfeita ordem. Em 13/02/2015

PREFEITURA MUNICIPAL DE JERIQUARA

Rua Jonas Alves Costa, 559
45353315/0001-50 Exercício: 2015

ORDEM DE PAGAMENTO

ORDEM DE PAGAMENTO 00548

DATA: 13/02/2015 VENCTO:25/02/2015 PAGTO: 25/02/2015

Credor..: DAIANA CRISTINA DE OLIVEIRA FRAN CNPJ: 07.915.863/0001-38 Cod: 1897
Endereço: AV. ANTONIO PRADO, 2410
Cidade..: CRISTAIS PAULISTA CEP: 14460-000

Discriminação..:
referente pagamento pelo fornecimento de medicamentos.

Valor **2.444,00**
(dois mil, quatrocentos e quarenta e quatro reais) * * *

PREFEITURA MUNICIPAL DE JERIQUARA

Rua Jonas Alves Costa, 559
45353315/0001-50

NOTA DE EMPENHO

621

NOTA DE EMPENHO Nº	FICHA	DATA	REQUISIÇÃO Nº:
621	123	11/02/2015	

LICITAÇÃO:	DOCUMENTO:	VENCIMENTO:
DISPENSA	NOTA FISCAL Nº	25/02/2015

NOME: U.P. COMERCIO E DISTRIBUIÇÃO DE OCULOS LTDA ME — 11.405.504/0001-08 — CÓDIGO: 2238

ENDEREÇO: PRACA OCTAVIO QUERCIA 343 — PEDREGULHO

DESCRIÇÃO DO MATERIAL E/OU SERVIÇO	VALOR TOTAL
referente pagamento pelo fornecimento de produtos opticos. 01 TESOURO 310 SAÚDE-GERAL 000 SAÚDE-GERAL	
OR - Ordinario — **SOMA**	**210,00**

CÓDIGO	CLASSIFICAÇÃO DA DESPESA EMPENHADA
02	EXECUTIVO
02 04 10	Fundo Municipal de Saúde
3.3.90.30.99	OUTROS MATERIAIS DE CONSUMO
10.301.0150.2085.0000	Administração da Saúde Pública

DOTAÇÃO	EMPENHADO ATÉ A DATA	VALOR DESTE EMPENHO	SALDO ATUAL
500.000,00	66.380,38	210,00	433.409,62

VALOR A SER PAGO R$ **210,00**

duzentos e dez reais **********

EMPENHO AUTORIZADO EM 11/02/2015

A DESPESA REFERENTE A ESTE EMPENHO, FOI DEVIDAMENTE PROCESSADA, ENCONTRANDO-SE EM ORDEM PARA PAGAMENTO.

DATA

CONTABILIZADO

DATA

Gustavo Henrique Costa
CONTADOR

ORDEM DE PAGAMENTO. PAGUE-SE:

DATA

Sebastião Henrique Dal Pccolo
ORDENADOR DA DESPESA

DESPESA PAGA EM 25/02/15

BANCO	CONTA	CHEQUE	VALOR
001	106 121-6	853658	

Letícia de Paula Almeida
TESOUREIRO

RECIBO

RECEBI(EMOS) O VALOR CONSTANTE DESTE EMPENHO.

NOME: Aline Barros Luiz Prado
CNPJ/CPF: 455 874 808-60

PREFEITURA MUNICIPAL DE JERIQUARA
Rua Jonas Alves Costa, 559
CNPJ : 45353315/0001-50

PEDIDO DE COMPRA

Autorizado por :
Data : 11/02/2015

Pedido	Data Pedido	Data Entrega
00181/15	11/02/2015	12/02/2015

Fornecedor U.P. COMERCIO E DISTRIBUIÇÃO DE OCULOS LTDA ME COD: 2238
Endereço: PRACA OCTAVIO QUERCIA 343 Nº: CNPJ: 11.405.504/0001-08
PEDREGULHO

Cod Prod	Discr.	Unid	Quant	$ Unit	Centro de Custo	Valor
048.000.009	OCULOS COMPLETO	UN	1	210,00	MANUT DA ADMINISTR	210,00
TOTAL PEDIDO						210,00

Reserva(s):
Empenho(s):

Obs.:

_
Interessado \ Responsável

Ana Carolina Ferreira de Souza
Almoxarife

RECEBEMOS DE U P COMERCIO E DISTRIBUICAO DE OCULOS LTDA ME OS PRODUTOS/SERVIÇOS CONSTANTES DA NOTA FISCAL INDICADA AO LADO		NF-e Nº 000.000.085 SÉRIE: 1
DATA DE RECEBIMENTO	IDENTIFICAÇÃO E ASSINATURA DO RECEBEDOR	

U P COMERCIO E DISTRIBUICAO DE OCULOS LTDA ME

PC OCTAVIO QUERCIA, 343 - - CENTRO, Pedregulho, SP - CEP: 14450000

DANFE

Documento Auxiliar da Nota Fiscal Eletrônica

0 - Entrada
1 - Saída **1**

Nº 000.000.085
SÉRIE: 1
Página 1 de 1

CONTROLE DO FISCO

CHAVE DE ACESSO
3515 0211 4055 0400 0108 5500 1000 0000 8510 0702 4725

Consulta de autenticidade no portal nacional da NF-e www.nfe.fazenda.gov.br/portal ou no site da Sefaz Autorizadora

NATUREZA DA OPERAÇÃO	PROTOCOLO DE AUTORIZAÇÃO DE USO
VENDA PARA DENTRO DO ESTADO	**135150093926824 - 12/02/2015 14:14**

INSCRIÇÃO ESTADUAL	INSCRIÇÃO ESTADUAL DO SUBST. TRIB.	CNPJ
518073946112		11.405.504/0001-08

DESTINATÁRIO/REMETENTE

NOME/RAZÃO SOCIAL			CNPJ/CPF	DATA DA EMISSÃO
PREFEITURA MUNICIPAL DE JERIQUARA			45.353.315/0001-50	12/02/2015
ENDEREÇO	**BAIRRO/DISTRITO**		**CEP**	**DATA DE ENTRADA/SAÍDA**
RUA JONAS ALVES COSTA, 559 -	CENTRO		14450-000	12/02/2015
MUNÍCIPIO	**FONE/FAX**	**UF**	**INSCRIÇÃO ESTADUAL**	**HORA DE ENTRADA/SAÍDA**
Jeriquara		SP		13:27:00

FATURA

PAGAMENTO À VISTA

CÁLCULO DO IMPOSTO

BASE DE CÁLCULO DO ICMS	VALOR DO ICMS	BASE DE CÁLCULO DO ICMS ST	VALOR DO ICMS ST	VALOR TOTAL DOS PRODUTOS
0,00	0,00	0,00	0,00	210,00

VALOR DO FRETE	VALOR DO SEGURO	DESCONTO	OUTRAS DESPESAS ACESSÓRIAS	VALOR DO IPI	VALOR TOTAL DA NOTA
0,00	0,00	0,00	0,00	0,00	210,00

TRANSPORTADOR/VOLUMES TRANSPORTADOS

RAZÃO SOCIAL	FRETE POR CONTA	CÓDIGO ANTT	PLACA DO VEÍCULO	UF	CNPJ/CPF
	0 - Emitente				

ENDEREÇO	MUNICÍPIO	UF	INSCRIÇÃO ESTADUAL

QUANTIDADE	ESPÉCIE	MARCA	NUMERAÇÃO	PESO BRUTO	PESO LÍQUIDO

DADOS DO PRODUTO/SERVIÇO

CÓDIGO	DESCRIÇÃO DO PRODUTO/SERVIÇO	NCM/SH	CST	CFOP	UNID.	QTD.	VLR. UNIT.	VLR. TOTAL	BC ICMS	VLR. ICMS	VLR. IPI	ALÍQ. ICMS	ALÍQ. IPI
001	OCULOS COMPLETO	90041000	0101	5102	UN	1,0000	210,0000	210,00					

CÁLCULO DO ISSQN

INSCRIÇÃO MUNICIPAL	VALOR TOTAL DOS SERVIÇOS	BASE DE CÁLCULO DO ISSQN	VALOR DO ISSQN

DADOS ADICIONAIS

INFORMAÇÕES COMPLEMENTARES	RESERVADO AO FISCO
I- DOCUMENTO EMITIDO POR ME OU EPP PELO SIMPLES NACIONAL I I- NAO GERA DIREITO A CREDITO FISCAL DE ISS E IPI III- PER MITE O APROVEITAMENTO DO CREDITO DE ICMS CORRESPONDENTE A A LIQUOTA DE (1,25%) NOS TERMOS DO ARTIGO 23 DA LEI COMPLEMEN TAR 123/2006. IZILDA SOARES MOREIRA.	Declaro que o material a que se refere esta Nota Fiscal, foi recebido em perfeita ordem. Em, 12 / 02 / 2015

ÓPTICA BOA VISÃO
CINE FOTO
Tel. Loja: (16) 9311-8173

BOA VISÃO

Loja 01 - R. Major Claudiano, 2101 - Centro (Próximo a Loja Cem)
Fone: (16) 3724-2227
Loja 02 - Pedregulho - SP
Fone: (16) 3171-2067
Loja 03 - Av. Abraão Brickman, 967 - Leporace
Fone: (16) 3725-9105



ÓPTICA Melani

Pedregulho, 04 de outubro de 2014

Orçamento

P/ Izilda Soares Moreira

ARMAÇÃO + LENTES _____Á Prazo R$ 340,00_____Á VISTA R$ 280,00

Atenciosamente

Viviane Vila Verde

AME
AMBULATÓRIO MÉDICO DE ESPECIALIDADES
FRANCA

COMPLEXO HOSPITALAR
SANTA CASA
DE FRANCA

GOVERNO DO ESTADO
SÃO PAULO
Secretaria de Saúde

Receituário Médico

Sra. Izilda Soares Moreira

Franca, 19 de setembro de 2014.

RECEITA

Izilda Soares Moreira

Prescrição de óculos

OD: + 1,00 cc -0,50 20°
OE: + 0,50 cc -0,50 65°

- favor medir DIP

19/09/2014

Carlos A. F. Oliveira
Médico Oftalmologista
CRM 104180

Carlos Alexandre Ferreira de Oliveira
CRM: 104180
R: Dr. Alcindo Ribeiro Conrado, 1395 - FRANCA - SP CEP: 14.400-350

PREFEITURA MUNICIPAL DE JERIQUARA

Rua Jonas Alves Costa, 559
45353315/0001-50 Exercício: 2015

ORDEM DE PAGAMENTO

ORDEM DE PAGAMENTO 00545

DATA: 11/02/2015 VENCTO:25/02/2015 PAGTO: 25/02/2015

Credor..: U.P. COMERCIO E DISTRIBUIÇÃO DE CNPJ: 11.405.504/0001-08 Cod: 2238
Endereço: PRACA OCTAVIO QUERCIA 343
Cidade..: PEDREGULHO CEP:

Discriminação..:
referente pagamento pelo fornecimento de produtos opticos.

Valor **595,00**
(quinhentos e noventa e cinco reais) * * *

PREFEITURA MUNICIPAL DE JERIQUARA

Rua Jonas Alves Costa, 559
45353315/0001-50

NOTA DE EMPENHO

620

NOTA DE EMPENHO Nº **620**	FICHA: 123	DATA: 11/02/2015	REQUISIÇÃO Nº:

LICITAÇÃO: DISPENSA	DOCUMENTO: NOTA FISCAL Nº	VENCIMENTO: 25/02/2015

NOME: U.P. COMERCIO E DISTRIBUIÇÃO DE OCULOS LTDA ME — 11.405.504/0001-08 — CÓDIGO: 2238
ENDEREÇO: PRACA OCTAVIO QUERCIA 343 — PEDREGULHO

DESCRIÇÃO DO MATERIAL E/OU SERVIÇO	VALOR TOTAL
referente pagamento pelo fornecimento de produtos opticos. 01 TESOURO 310 SAÚDE-GERAL 000 SAÚDE-GERAL	
OR - Ordinario — **SOMA**	**385,00**

CÓDIGO	CLASSIFICAÇÃO DA DESPESA EMPENHADA
02 02 04 10 3.3.90.30.99 10.301.0150.2085.0000	EXECUTIVO Fundo Municipal de Saúde OUTROS MATERIAIS DE CONSUMO Administração da Saúde Pública

DOTAÇÃO	EMPENHADO ATÉ A DATA	VALOR DESTE EMPENHO	SALDO ATUAL
500.000,00	65.995,38	385,00	433.619,62

VALOR A SER PAGO R$ **385,00**

trezentos e oitenta e cinco reais * * *

PREFEITURA MUNICIPAL DE JERIQUARA
Rua Jonas Alves Costa, 559
CNPJ : 45353315/0001-50

PEDIDO DE COMPRA

Autorizado por :
Data : 11/02/2015

Pedido	Data Pedido	Data Entrega
00180/15	11/02/2015	12/02/2015

Fornecedor U.P. COMERCIO E DISTRIBUIÇÃO DE OCULOS LTDA ME COD: 2238
Endereço: PRACA OCTAVIO QUERCIA 343 Nº: CNPJ: 11.405.504/0001-08
PEDREGULHO

Cod Prod	Discr.	Unid	Quant	$ Unit	Centro de Custo	Valor
048.000.009	OCULOS COMPLETO	UN	1	385,00	MANUT DA ADMINISTR	385,00
TOTAL PEDIDO						385,00

Reserva(s):
Empenho(s):

Obs.:

_
Interessado \ Responsável

Ana Carolina Ferreira de Souza
Almoxarife

RECEBEMOS DE U P COMERCIO E DISTRIBUICAO DE OCULOS LTDA ME OS PRODUTOS/SERVIÇOS CONSTANTES DA NOTA FISCAL INDICADA AO LADO		NF-e Nº 000.000.086 SÉRIE: 1
DATA DE RECEBIMENTO	IDENTIFICAÇÃO E ASSINATURA DO RECEBEDOR	

U P COMERCIO E DISTRIBUICAO DE OCULOS LTDA ME

PC OCTAVIO QUERCIA, 343 - - CENTRO, Pedregulho, SP - CEP: 14450000

DANFE

Documento Auxiliar da Nota Fiscal Eletrônica

0 - Entrada
1 - Saída **1**

Nº 000.000.086
SÉRIE: 1
Página 1 de 1

CONTROLE DO FISCO

CHAVE DE ACESSO
3515 0211 4055 0400 0108 5500 1000 0000 8610 0702 4722

Consulta de autenticidade no portal nacional da NF-e www.nfe.fazenda.gov.br/portal ou no site da Sefaz Autorizadora

NATUREZA DA OPERAÇÃO	PROTOCOLO DE AUTORIZAÇÃO DE USO
VENDA PARA DENTRO DO ESTADO	135150093951564 - 12/02/2015 14:20

INSCRIÇÃO ESTADUAL	INSCRIÇÃO ESTADUAL DO SUBST. TRIB.	CNPJ
518073946112		11.405.504/0001-08

DESTINATÁRIO/REMETENTE

NOME/RAZÃO SOCIAL			CNPJ/CPF	DATA DA EMISSÃO
PREFEITURA MUNICIPAL DE JERIQUARA			45.353.315/0001-50	12/02/2015
ENDEREÇO	**BAIRRO/DISTRITO**		**CEP**	**DATA DE ENTRADA/SAÍDA**
RUA JONAS ALVES COSTA, 559 -	CENTRO		14450-000	12/02/2015
MUNICÍPIO	**FONE/FAX**	**UF**	**INSCRIÇÃO ESTADUAL**	**HORA DE ENTRADA/SAÍDA**
Jeriquara		SP		13:27:00

FATURA

PAGAMENTO À VISTA

CÁLCULO DO IMPOSTO

BASE DE CÁLCULO DO ICMS	VALOR DO ICMS	BASE DE CÁLCULO DO ICMS ST	VALOR DO ICMS ST	VALOR TOTAL DOS PRODUTOS
0,00	0,00	0,00	0,00	385,00

VALOR DO FRETE	VALOR DO SEGURO	DESCONTO	OUTRAS DESPESAS ACESSÓRIAS	VALOR DO IPI	VALOR TOTAL DA NOTA
0,00	0,00	0,00	0,00	0,00	385,00

TRANSPORTADOR/VOLUMES TRANSPORTADOS

RAZÃO SOCIAL	FRETE POR CONTA	CÓDIGO ANTT	PLACA DO VEÍCULO	UF	CNPJ/CPF
	0 - Emitente				

ENDEREÇO	MUNICÍPIO	UF	INSCRIÇÃO ESTADUAL

QUANTIDADE	ESPÉCIE	MARCA	NUMERAÇÃO	PESO BRUTO	PESO LÍQUIDO

DADOS DO PRODUTO/SERVIÇO

CÓDIGO	DESCRIÇÃO DO PRODUTO/SERVIÇO	NCM/SH	CST	CFOP	UNID.	QTD.	VLR. UNIT.	VLR. TOTAL	BC ICMS	VLR. ICMS	VLR. IPI	ALÍQ. ICMS	ALÍQ. IPI
001	OCULOS COMPLETO	90041000	0101	5102	UN	1,0000	385,0000	385,00					

CÁLCULO DO ISSQN

INSCRIÇÃO MUNICIPAL	VALOR TOTAL DOS SERVIÇOS	BASE DE CÁLCULO DO ISSQN	VALOR DO ISSQN

DADOS ADICIONAIS

INFORMAÇÕES COMPLEMENTARES	RESERVADO AO FISCO
I- DOCUMENTO EMITIDO POR ME OU EPP PELO SIMPLES NACIONAL I I- NAO GERA DIREITO A CREDITO FISCAL DE ISS E IPI III- PER MITE O APROVEITAMENTO DO CREDITO DE ICMS CORRESPONDENTE A A LIQUOTA DE (1,25%) NOS TERMOS DO ARTIGO 23 DA LEI COMPLEMEN TAR 123/2006. JOÃO PEREIRA DE SOUZA	Declaro que o material a que se refere esta Nota Fiscal, foi recebido em perfeita ordem. Em, 12/02/2015

orçamento otica Via 09/09/2014

Ótica Via Brasil Franca

09:56

Para: oliene macedo pimentel recieri

De: **Ótica Via Brasil Franca** (oticaviabrasilfranca@hotmail.com)

Enviada: terça-feira, 9 de setembro de 2014 09:56:59

Para: oliene macedo pimentel recieri (olienerecieri@hotmail.com)

Conjunto de caracteres: Seleção Automática

João Pereira de Souza

01 par de lente multifocal transistions: 385,00



Rua:Elizeu Alves Teixeira nº 268

Bairro:Centro Cidade: Pedregulho

Tel:(16) 3171-2065

Orçamento

Requerente:João pereira de sousa

Valores: ARMAÇÃO + LENTES---------- R$ 180,00

Armação + lentes transistions _____ r$ 450,00

Atenciosamente

Viviane Vila Verde

Ótica Melani

Pedregulho,08 de Setembro de 2014

AME
AMBULATÓRIO MÉDICO DE ESPECIALIDADES
FRANCA

COMPLEXO HOSPITALAR
SANTA CASA
DE FRANCA

GOVERNO DO ESTADO
SÃO PAULO
Secretaria de Saúde

Receituário Médico

Sr. Joao Pereira de Sousa

Franca, 26 de agosto de 2014.

ÓCULOS

OD +1,00 -3,00 95
OE -0,25 -1,50 80

AD +3,00

AFERIR DP

Ótica boa Visão
lentes - simples - $170,00
transistions: 390,00
O que a receita pede é a transistions.

Elisangela = 99253 7838

Luciana Maniglia Ravagnani
CRM: 133448

R: Dr. Alcindo Ribeiro Conrado, 1395 FRANCA - SPCEP: 14.400-350
Fone: (16) 3707-4404

OCULOS FORNECIDO PELA

PREFEITURA MUNICIPAL DE JERIQUARA

ORÇAMENTO 2014

OTICA VIA BRASIL DE PEDREGULHO TEL: 3171-2849 (IVONE)

PACIENTES:

1- IZILDA SOARES MOREIRA OCULOS COMPELO NO VALOR DE **210,00**

2- JOÃO PEREIRA DE SOUZA OCULOS COMPLETO NO VALOR DE **385,00**

Valor total :595,00

PREFEITURA MUNICIPAL DE JERIQUARA

Rua Jonas Alves Costa, 559
45353315/0001-50 Exercício: 2015

ORDEM DE PAGAMENTO

ORDEM DE PAGAMENTO 00545

DATA: 11/02/2015 VENCTO:25/02/2015 PAGTO: 25/02/2015

Credor..: U.P. COMERCIO E DISTRIBUIÇÃO DE CNPJ: 11.405.504/0001-08 Cod: 2238
Endereço: PRACA OCTAVIO QUERCIA 343
Cidade..: PEDREGULHO CEP:

Discriminação..:
referente pagamento pelo fornecimento de produtos opticos.

Valor **595,00**
(quinhentos e noventa e cinco reais) * * *

PREFEITURA MUNICIPAL DE JERIQUARA

Rua Jonas Alves Costa, 559
45353315/0001-50

NOTA DE EMPENHO

647

NOTA DE EMPENHO Nº 647	FICHA: 125	DATA: 18/02/2015	REQUISIÇÃO Nº:
LICITAÇÃO: OUTRO NÃO APLICÁVEL		DOCUMENTO:	VENCIMENTO: 25/02/2015

NOME: C P F L
ENDEREÇO: Rod Mogi Mirim, Km 2,5 — 33.050.196/0001-88 — 13088-900/Campinas-SP — CÓDIGO: 101

DESCRIÇÃO DO MATERIAL E/OU SERVIÇO	VALOR TOTAL
referente pagamento pelo fornecimento do(s) serviço(s) de energia eletrica. 01 TESOURO 310 SAÚDE-GERAL 000 SAÚDE-GERAL	
OR - Ordinario	**SOMA** **235,28**

CÓDIGO	CLASSIFICAÇÃO DA DESPESA EMPENHADA
02 02 04 10 3.3.90.39.43 10.301.0150.2085.0000	EXECUTIVO Fundo Municipal de Saúde SERVIÇOS DE ENERGIA ELÉTRICA Administração da Saúde Pública

DOTAÇÃO	EMPENHADO ATÉ A DATA	VALOR DESTE EMPENHO	SALDO ATUAL
300.000,00	34.917,23	235,28	264.847,49

VALOR A SER PAGO R$ **235,28**

duzentos e trinta e cinco reais e vinte e oito centavos * * *

Companhia Paulista de Força e Luz
Uma empresa do Grupo CPFL Energia

CPFL ENERGIA

Rod. Eng. Miguel Noel N. Burnier, km 2,5
Campinas . SP . 13088-900
Inscrição Estadual: 244.163.955.115
Inscrição no CNPJ: 33.050.196/0001-88

PREFEITURA MUNICIPAL JERIQUARA
R JONAS ALVES COSTA, 555
CENTRO
14450-000 JERIQUARA/SP

Nota Fiscal
Conta de Energia Elétrica
N° 201501004041644 série C
Data de Emissão 28/01/2015
Data de Apresentação: 02/02/2015
Pág. 01 de 01
Conta Contrato N° 330000274608
Endereço Alternativo

Lote	Roteiro de Leitura	N°. Medidor	PN
			60021092

55100386

Reservado ao Fisco
E829.EFDF.43B7.32C5.F302.FBDF.4194.1E99

PREZADO(A) CLIENTE

Reserve mais tempo para você em seu dia-a-dia. Solicite os Serviços disponíveis em nosso site com rapidez e segurança: www.cpfl.com.br, "Serviços Online", 24h com você.

DADOS DA UNIDADE CONSUMIDORA

PM DE JERIQUARA
AV SAUDADE, 40
CENTRO
14450-000 - JERIQUARA - /SP

CNPJ 45.353.315/0001-50
INSC.EST: ISENTO
CLASSIFICAÇÃO: B3 Poder Público Municipal -Bifásico

ICMS

Base de Cálculo R$	Aliquota %	Valor ICMS R$
126,02	18,00	22,69
	Valor Total de ICMS	22,69

DISCRIMINAÇÃO DA OPERAÇÃO	QUANTIDADE	PREÇO MÉDIO	VALOR (R$)
Venda de Energia (kWh)	305	0,41318033	126,02

ATENDIMENTO CPFL	PN	SEU CÓDIGO	CONTA MÊS	VENCIMENTO	TOTAL A PAGAR
0800 0 10 10 10 www.cpfl.com.br	60021092	39810550	JAN/2015	18/02/2015	133,59

HISTÓRICO DE CONSUMO

	kWh	Dias
2015 JAN	305	32
2014 DEZ	344	30
NOV	368	29
OUT	401	33
SET	321	30
AGO	376	32
JUL	354	29
JUN	276	30
MAI	337	29
ABR	326	32
MAR	315	29
FEV	319	30
JAN	277	32

DATAS DAS LEITURAS

Atual	27/01/2015
Anterior	26/12/2014
N° de dias	32
Próximo Mês	26/02/2015

COMPOSIÇÃO FORNECIMENTO (R$)

Energia	64,90
Transmissão	4,04
Distribuição	20,96
Encargos	8,93
Tributos	27,19

DESCRIÇÃO DA CONTA

Nº 903050848295	Quantidade	Tarif.	Preço	Valor (R$)
Consumo Uso Sistema [KWh]-TUSD			151000	34,01
Consumo Bandeira Verde			56000	57,51
Adicional de Bandeira Ver				7,31
PIS/PASEP 0,63%				0,79
COFINS 2,95%				3,71
ICMS				22,69
Juros de Mora NOV/2014				0,94
Juros de Mora DEZ/2014				0,35
Multa por Atraso Pgto NOV/20				2,86
Multa por Atraso Pgto DEZ/20				2,64
Atualização Monetária NOV/20				0,57
Atualização Monetária DEZ/201				0,21
Total CPFL				

235,28

EQUIPAMENTOS DE MEDIÇÃO

N°	Energia	Leitura Atual	Leitura Anterior	Fator Multiplicação	Consumo [KWh]	Taxa Perdas[%]	Tensão Nominal [v]
211896080	Ativa	31854	31549	1,00	305		220 / 127 V

INDICADORES DE CONTINUIDADE DE FORNECIMENTO DE ENERGIA

PEDREGULHO 1	Padrão Mensal	Padrão Trimestral	Padrão Anual	Apurado Mensal	Período Apuração	Valor R$ EUSD
DIC	5,43	10,86	21,73	0,30		
FIC	3,36	6,72	13,45	1,00	11/2014	41,04
DMIC	3,11			0,30		
DICRI	12,22			0,00		

BANDEIRA TARIFÁRIA

Verde 27/12/2014 - 31/12/2014 - 05 Dias
Vermelha 01/01/2015 - 27/01/2015 - 27 Dias

INFORMAÇÕES SOBRE A FATU

AVISO IMPORTANTE

Companhia Paulista de Força e Luz
Uma empresa do Grupo CPFL Energia

CPFL ENERGIA

Rod. Eng. Miguel Noel N. Burnier, km 2,5
Campinas . SP . 13088-900
Inscrição Estadual: 244.163.955.115
Inscrição no CNPJ: 33.050.196/0001-88

PREFEITURA MUNICIPAL JERIQUARA
R JONAS ALVES COSTA, 555
CENTRO
14450-000 JERIQUARA/SP

125

Nota Fiscal
Conta de Energia Elétrica
N° 201501004070386 série C
Data de Emissão 28/01/2015
Data de Apresentação: 02/02/2015
Pág: 01 de 01
Conta Contrato Nº 330000274373
Endereço Alternativo

Lote	Roteiro de Leitura	N°. Medidor	PN
			60021092

55100372

Reservado ao Fisco
300F.BAD3.2765.BCA1.F225.E822.DEF7.D49C

PREZADO(A) CLIENTE

Reserve mais tempo para você em seu dia-a-dia. Solicite os Serviços disponíveis em nosso site com rapidez e segurança: www.cpfl.com.br, "Serviços Online", 24h com você.

DADOS DA UNIDADE CONSUMIDORA

P M CENTRO SAUDE JERIQUARA
PCA S SEBASTIAO, S/N1 SN
CENTRO
14450-000 - JERIQUARA - /SP

CNPJ 45.353.315/0001-50
INSC.EST: ISENTO
CLASSIFICAÇÃO: B3 Poder Público Municipal -Trifásico

ICMS

Base de Cálculo R$	Aliquota %	Valor ICMS R$
97,10	18,00	17,47
	Valor Total de ICMS	17,47

DISCRIMINAÇÃO DA OPERAÇÃO	QUANTIDADE	PREÇO MÉDIO	VALOR (R$)
Venda de Energia (kWh)	235	0,41319149	97,10

ATENDIMENTO CPFL	PN	SEU CÓDIGO	CONTA MÊS	VENCIMENTO	TOTAL A PAGAR
0800 0 10 10 10 www.cpfl.com.br	60021092	19699735	JAN/2015	18/02/2015	101,69

HISTÓRICO DE CONSUMO

	kWh	Dias
2015 JAN	235	32
2014 DEZ	213	30
NOV	156	29
OUT	109	33
SET	267	30
AGO	264	32
JUL	471	29
JUN	442	30
MAI	913	29
ABR	1832	32
MAR	1735	29
FEV	1811	30
JAN	1708	32

DATAS DAS LEITURAS

Atual	27/01/2015
Anterior	26/12/2014
Nº de dias	32
Próximo Mês	26/02/2015

COMPOSIÇÃO FORNECIMENTO (R$)

Energia	50,00
Transmissão	3,11
Distribuição	16,15
Encargos	6,88
Tributos	20,96

DESCRIÇÃO DA CONTA

Nº 900150872898	Quantidade	Tarifa/Preço	Valor (R$)
Consumo Uso Sistema [KWh]-TUSD	235	0,11151000	26,20
Consumo Bandeira Verde - TE	235	0,18856000	44,31
Adicional de Bandeira Vermelha			5,63
PIS/PASEP 0,63%			0,62
COFINS 2,95%			2,87
ICMS			17,47
Juros de Mora NOV/2014			0,56
Juros de Mora DEZ/2014			0,22
Multa por Atraso Pgto NOV/2014			1,71
Multa por Atraso Pgto DEZ/2014			1,63
Atualização Monetária NOV/2014			0,34
Atualização Mor			
Total CPFL			

EQUIPAMENTOS DE MEDIÇÃO

Nº	Energia	Leitura Atual	Leitura Anterior	Fator Multiplicação	Consumo [KWh]	Taxa Perdas[%]	Tensão Nominal [v]
305307622	Ativa	87683	87448	1,00	235		220 / 127 V

INDICADORES DE CONTINUIDADE DE FORNECIMENTO DE ENERGIA

PEDREGULHO 1	Padrão Mensal	Padrão Trimestral	Padrão Anual	Apurado Mensal	Período Apuração	Valor R$ EUSD
DIC	5,43	10,86	21,73	0,30		
FIC	3,36	6,72	13,45	1,00	11/2014	17,39
DMIC	3,11			0,30		
DICRI	12,22			0,00		

BANDEIRA TARIFÁRIA

Verde : 27/12/2014 - 31/12/2014 - 05 Dias
Vermelha: 01/01/2015 - 27/01/2015 - 27 Dias

INFORMAÇÕES SOBRE A FATU

AVISO IMPORTANTE

26/02/2015 BANCO DO BRASIL 13:03:22
694918471 0176

COMPROVANTE DE PAGAMENTOS COM COD.BARRA

Convenio CPFL CIA PAULISTA DE FORC
Codigo de Barras 836000000001 5 010900403003
428414460003 3 300002743734

Data do pagamento 26/02/2015
Valor em Dinheiro 101,69
Valor em Cheque 0,00
Valor Total 101,69

NR.AUTENTICACAO 2.685.2CD.008.AA8.0D5

PREFEITURA MUNICIPAL DE JERIQUARA
Rua Jonas Alves Costa, 559
45353315/0001-50 Exercício: 2015

ORDEM DE PAGAMENTO

ORDEM DE PAGAMENTO 00549

DATA: 18/02/2015 VENCTO:25/02/2015 PAGTO: 25/02/2015

Credor..: C P F L CNPJ: 33.050.196/0001-88 Cod: 101
Endereço: Rod Mogi Mirim, Km 2,5
Cidade..: 13088-900/Campinas-SP CEP:

Discriminação..:
referente pagamento pelo fornecimento do(s) serviço(s) de energia eletrica.

Valor **235,28**
(duzentos e trinta e cinco reais e vinte e oito centavos) * * *

PREFEITURA MUNICIPAL DE JERIQUARA

Rua Jonas Alves Costa, 559
45353315/0001-50

NOTA DE EMPENHO

649

NOTA DE EMPENHO Nº 649	FICHA: 125	DATA: 18/02/2015	REQUISIÇÃO Nº:
LICITAÇÃO: OUTRO NÃO APLICÁVEL		DOCUMENTO:	VENCIMENTO: 25/02/2015

NOME: EMBRATEL — 33.530.486/0001-29 — CÓDIGO: 13
ENDEREÇO: Caixa Postal N§ 2586 — 20179-900/Rio de Janeiro-RJ

DESCRIÇÃO DO MATERIAL E/OU SERVIÇO	VALOR TOTAL
Referente pagamento pelo forneci- mento do(s)servico(s) de telecomunicações. 01 TESOURO 310 SAÚDE-GERAL 000 SAÚDE-GERAL	
OR - Ordinario — **SOMA**	**21,83**

CÓDIGO	CLASSIFICAÇÃO DA DESPESA EMPENHADA
02	EXECUTIVO
02 04 10	Fundo Municipal de Saúde
3.3.90.39.58	SERVIÇOS DE TELECOMUNICAÇÕES
10.301.0150.2085.0000	Administração da Saúde Pública

DOTAÇÃO	EMPENHADO ATÉ A DATA	VALOR DESTE EMPENHO	SALDO ATUAL
300.000,00	35.152,51	21,83	264.825,66

VALOR A SER PAGO R$ **21,83**

vinte e um reais e oitenta e três centavos **********

EMPENHO AUTORIZADO EM 18/02/2015

A DESPESA REFERENTE A ESTE EMPENHO, FOI DEVIDAMENTE PROCESSADA, ENCONTRANDO-SE EM ORDEM PARA PAGAMENTO.

DATA

CONTABILIZADO

DATA — Gustavo Henrique Costa — CONTADOR

ORDEM DE PAGAMENTO. PAGUE-SE:

DATA — Sebastião Henrique Dal Pccolo — ORDENADOR DA DESPESA

DESPESA PAGA EM 25/02/15

BANCO	CONTA	CHEQUE	VALOR
001	106121-6	853663	

Letícia de Paula Almeida
TESOUREIRO

RECIBO

RECEBI(EMOS) O VALOR CONSTANTE DESTE EMPENHO.

NOME:
CNPJ/CPF:

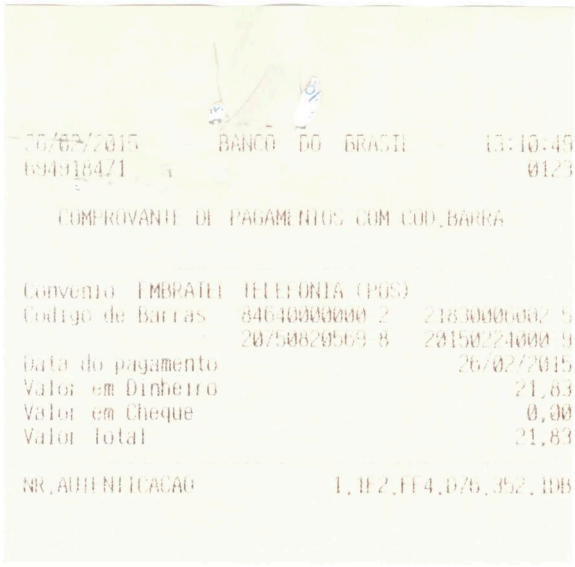

26/02/2015 BANCO DO BRASIL 13:10:45
6940184/1 0123

COMPROVANTE DE PAGAMENTOS COM COD.BARRA

Convenio EMBRATEL	TELEFONIA (POS)	
Codigo de Barras	84640000000000 2	21830000000? 5
	20750082056? 8	23150224000 5
Data do pagamento		26/02/2015
Valor em Dinheiro		21,83
Valor em Cheque		0,00
Valor Total		21,83

NR.AUTENTICACAO 1.1F2.FF4.D76.352.1DB

Faz um 21 Embratel

Claro S/A
Rua Flórida, 1970, Cidade Monções
CEP 04565-001 - São Paulo - SP
CNPJ - 40.432.544/0001-47

Fatura de Serviços Prestados - Detalhamento

00905794

CTCE RIBEIRAO PRETO SPI TTO 2
JERIQUARA PREFEITURA
PC S SEBASTIAO 30 -
CENTRO
14450-000 JERIQUARA SP

A partir do dia 02/11/2014, todos os celulares nas áreas DDDs 91, 92, 93, 94, 95, 96, 97, 98 e 99 terão 9 dígitos. Com exceção dos números de rádio Nextel. Será acrescentado o "9" antes do número atual, passando para o seguinte formato: (021 xx) 9xxxx-xxxx. Para mais informações, acesse: **embratel.com.br**

72113435751917700000049837201302 15
POSTAGEM: 13/02/2015 VENCIMENTO: 24/02/2015

Vantagens de ser um cliente Embratel

A Embratel tem o melhor serviço em Telefonia Local para você.
Veja no verso da sua nota fiscal o que a Telefonia Local da Embratel pode fazer pela sua empresa. Com a Solução Completa de Voz Embratel sua empresa tem muito mais transparência, facilidade e economia. Saiba mais e entre em contato com seuGerente de Contas ou ligue **0800 72 12 109.**

Visando facilitar o conhecimento das regras de seu serviço telefônico, este documento de cobrança passa a ser emitido com a identificação dos planos de serviço longa distância de sua escolha. Para maiores informações sobre a cobrança e outras regras dos planos acesse **www.embratel.com.br** ou ligue para nossa central de atendimento.

CÓDIGO DA CONTA 2224983

SUA CONTA VENCE EM	VALOR DA CONTA
24/02/2015	**R$ 21,83**

CONSOLIDADO	(Classe: **E**)
mês de referência:	Fevereiro/2015
data de emissão:	12/02/2015
nº da fatura:	0220750820569
nº da nota fiscal:	000050117
cód. para débito automático:	2224983-3

Lembrete: Débitos anteriores: R$ 18,21

Resumo da sua Conta

Total dos Serviços (com descontos)	R$	21,56
Juros 00220610453239 - 12/2014	R$	0,05
Multa 00220610453239 - 12/2014	R$	0,22
Total da Conta:	**R$**	**21,83**

Resumo por telefone/cartão faturado

TEL FATURADO	SERVIÇO	CHAMADAS	DURAÇÃO	VALOR
1631348700	DDD - Plano Basico	6	00:45:35	21,56
1631348700	**Total**	**6**	**00:45:35**	**21,56**
	Total do Resumo	**6**	**00:45:35**	**21,56**

DDD - Plano Basico

TEL. FATURADO	DESTINO/ÁREA LOCAL	TEL. DESTINO	DATA	HORA	DURAÇÃO	TARIFA	VALOR
	Fixo / Fixo						
16 31348700	BALSAMO	17 32649000	02/02/2015	08:41:05	00:35:08	D3 Mista	17,33
16 31348700	BALSAMO	17 32649000	02/02/2015	09:04:51	00:01:53	D3 Diferenciada	1,06
16 31348700	BALSAMO	17 32649000	02/02/2015	09:25:09	00:03:29	D3 Diferenciada	1,98
16 31348700	FRANCA	16 21049666	02/02/2015	10:09:38	00:04:11	D1 Diferenciada	0,93
16 31348700	FRANCA	16 37216090	02/02/2015	10:15:21	00:00:06	D1 Diferenciada	0,10
16 31348700	FRANCA	16 37216090	02/02/2015	10:19:04	00:00:48	D1 Diferenciada	0,16
			Subtotal:		**00:45:35**		**21,56**

Autenticação Mecânica

Base de Cálculo ICMS	Alíquota	Valor do ICMS	PIS	COFINS
R$ 21,56	**25%**	**R$ 5,39**	**R$ 0,62**	**R$ 0,14**

Central de Atendimento da Anatel: 1331 ou 1332 (deficientes auditivos)

Esta conta pode ser paga na Rede Bancária, Correios, Agentes Lotéricos e ainda: BANCO DO BRASIL - REDE PAGUE FÁCIL; BANCO MATRIZ DE SERVIÇOS LTDA; LEMON BANK; FARMÁCIAS PAGUE MENOS S.A; MULTIBANK COBRANÇAS; REDE FÁCIL - Recebimento de Contas; SUPERMERCADOS SENDAS E BOM MARCHÉ; BANCO POPULAR DO BRASIL.

CENTRAL DE ATENDIMENTO AO CLIENTE	0800 721 5421
www.embratel.com.br	

Fique em dia com o 21 e evite: multa de 2% + juros de 1% ao mês, bloqueio das ligações DDD/DDI, inclusão nos cadastros dos Serviços de Proteção ao Crédito.

Faz um 21 Embratel

R Flórida, 1970 - Cidade Monções - SP
Cep: 04565-001 - CNPJ: 40.432.544/0001-47 - I.E.: 114.814.878.119

Claro S/A

Nota Fiscal de Serviços de Telecomunicações

Procedimento autorizado pelo Regime Especial - Proc. SF - 002-53914/2000, de 24/08/00

CENTRAL DE ATENDIMENTO AO CLIENTE	0800 721 5421
www.embratel.com.br	

Deficientes Auditivos e de fala - 0800 970 2150

CONSOLIDADO (Classe: **E**)

código conta	2224983
mês de referência	Fevereiro/2015
data de emissão	12/02/2015
nº da fatura	0220750820569

Inscrição estadual: ISENTO
CNPJ: 45.353.315/0001-50

JERIQUARA PREFEITURA
R JONAS ALVES COSTA 559
CENTRO
14450-000 JERIQUARA SP

Via Única	Valor da Nota Fiscal
001/001	**21,56**

Número: **000050117** Série: **A1** Sub-Série:

Resumo dos Serviços

DDD
ICMS 5,39 PIS 0,62 COFINS 0,14 R$ 21,56

Total dos Serviços R$ 21,56

Reservado ao Fisco
108B.7067.5184.BFDC.992B.583C.4183.ABE6

Base de Cálculo ICMS:	Alíquota	Valor do ICMS:
R$ 21,56	**25%**	**R$ 5,39**

Este documento é apenas informativo. Não precisa ser levado ao banco.

Esta Nota Fiscal refere-se aos números dos telefones cobrados e detalhados na Fatura mencionada acima.

00905784 1002 - 002

TELEFONIA LOCAL EMBRATEL

A Solução Completa de Voz

Agora sua empresa pode ter o melhor serviço em Telefonia Local e ainda obter uma grande economia

Através do serviço de Telefonia Local da Embratel, sua empresa pode reduzir significativamente os custos com chamadas telefônicas, cortando gastos desnecessários e conseguindo maior economia no orçamento.

A solução de Telefonia Local da Embratel utiliza a mais moderna tecnologia de telecomunicações, com a abrangência de atuação da Embratel.

Uma solução avançada e sob medida para modernizar as telecomunicações e auxiliar o trabalho das empresas em todo o Brasil.

Ao utilizar a Telefonia Local da Embratel, sua empresa passa a dispor de um completo provedor de telecomunicações, que faz a conexão do seu PABX diretamente com as modernas centrais 100% digitais da Embratel, por meio de acessos de 2 Mbps. Isso resulta em mais tempo para que você possa centrar esforços em sua atividade-fim. E toda a responsabilidade de operação das suas necessidades de telecomunicações fica a cargo da Embratel.

Sistema de Tarifação Inteligente: mais serviços por menos investimentos

O serviço oferece um sistema de tarifação moderno, baseado em minutos, capaz de identificar todas as chamadas locais realizadas, suas respectivas durações e os custos de cada ligação.

Além disso, seu pessoal vai contar com as facilidades que a Embratel garante, tais como:

- Relatório detalhado sobre todas as chamadas locais efetuadas, para mostrar as características de seu tráfego local.
- Estrutura de tarifação baseada em minutos.
- Consultoria personalizada para que a sua empresa tenha um projeto e planejamento de expansão bem dimensionado e orientações técnicas que uma administração eficiente exige.

Vantagens que só a Telefonia Local da Embratel pode oferecer:

- Facilidade no contrato
  Contratação de telefonia, englobando ligações locais, de longa distância nacionais e internacionais.
- Facilidade no pagamento
  Fatura unificada para todos os serviços de telefonia contratados.
- Facilidades de acesso às faturas
  Alternativas de acesso por meio do portal na Internet ou em cd-rom*.
- Suporte Embratel
  Consultoria especializada com atendimento personalizado.

* Para faturas acima de 40 páginas

Entre em contato com seu Gerente de Contas ou ligue 0800 72 12 109.

Sua fatura

Problemas ou dúvidas com a sua fatura? Por favor, entre em contato com a nossa Central de Atendimento ao Cliente.

Vencimento

Oferecemos seis opções de datas para vencimento de fatura: dias 6, 10, 15, 20, 24 e 28. Caso seja necessário alterar sua data, ligue para nossa Central de Atendimento ao Cliente.

PREFEITURA MUNICIPAL DE JERIQUARA

Rua Jonas Alves Costa, 559
45353315/0001-50 Exercício: 2015

ORDEM DE PAGAMENTO

ORDEM DE PAGAMENTO 00550

DATA: 18/02/2015 VENCTO:25/02/2015 PAGTO: 25/02/2015

Credor..: EMBRATEL CNPJ: 33.530.486/0001-29 Cod: 13
Endereço: Caixa Postal N$ 2586
Cidade..: 20179-900/Rio de Janeiro-RJ CEP:

Discriminação..:
Referente pagamento pelo forneci- mento do(s)servico(s) de telecomunicações.

Valor **21,83**
(vinte e um reais e oitenta e três centavos) * * *

PREFEITURA MUNICIPAL DE JERIQUARA

Rua Jonas Alves Costa, 559
45353315/0001-50

NOTA DE EMPENHO

433

NOTA DE EMPENHO Nº **433**	FICHA: 125	DATA: 30/01/2015	REQUISIÇÃO Nº:

LICITAÇÃO: DISPENSA	DOCUMENTO: NOTA FISCAL Nº	VENCIMENTO: 12/02/2015

NOME: BAPTISTA E MATTOS SERVIÇOS MEDICOS LTDA — 10.748.806/0001-16 — CÓDIGO: 2887
ENDEREÇO: R VOLUNTARIOS DA FRANCA — FRANCA

DESCRIÇÃO DO MATERIAL E/OU SERVIÇO	VALOR TOTAL
REFERENTE PAGAMENTO DE CONSULTA MEDICA COM A PACIENTE TAMIRES APARECIDA TEIXEIRA TELES. 01 TESOURO 310 SAÚDE-GERAL 000 SAÚDE-GERAL	
OR - Ordinario — **SOMA**	**400,00**

CÓDIGO	CLASSIFICAÇÃO DA DESPESA EMPENHADA
02	EXECUTIVO
02 04 10	Fundo Municipal de Saúde
3.3.90.39.50	SERVIÇO MÉDICO-HOSPITALAR, ODONTOLÓGICO E LABORATORIAIS
10.301.0150.2085.0000	Administração da Saúde Pública

DOTAÇÃO	EMPENHADO ATÉ A DATA	VALOR DESTE EMPENHO	SALDO ATUAL
300.000,00	22.876,00	400,00	276.724,00

VALOR A SER PAGO R$ **400,00**

quatrocentos reais ********** ***

EMPENHO AUTORIZADO EM 30/01/2015

A DESPESA REFERENTE A ESTE EMPENHO, FOI DEVIDAMENTE PROCESSADA, ENCONTRANDO-SE EM ORDEM PARA PAGAMENTO.

DATA

CONTABILIZADO

DATA — Gustavo Henrique Costa — CONTADOR

ORDEM DE PAGAMENTO. PAGUE-SE:

DATA — Sebastião Henrique Dal Pccolo — ORDENADOR DA DESPESA

DESPESA PAGA EM 12/02/15

BANCO	CONTA	CHEQUE	VALOR
001	100121-6	853627	

Letícia de Paula Almeida
TESOUREIRO

RECIBO

RECEBI(EMOS) O VALOR CONSTANTE DESTE EMPENHO.

NOME:
CNPJ/CPF: 292.121.948-42

PREFEITURA MUNICIPAL DE FRANCA
SECRETARIA MUNICIPAL DE FINANÇAS
NOTA FISCAL ELETRÔNICA DE SERVIÇO - NFS-e

Número da NFS-e **1166**

Data e Hora da Emissão	10/02/2015 15:37:30	Competência	2/2015	Código de Verificação	888192713
Número do RPS		No. da NFS-e substituída		Local da Prestação	FRANCA - SP

Dados do Prestador de Serviços

Razão Social/Nome	BAPTISTA E MATTOS SERVIÇOS MEDICOS LTDA				
Nome Fantasia					
CNPJ/CPF	10.748.806/0001-16	Inscrição Municipal	51522	Município	FRANCA - SP
Endereço e Cep	VOLUNTÁRIOS DA FRANCA ,1950 - SÃO JOSÉ CEP: 14403-424				
Complemento:	S A L A 10	Telefone:	37027347	e-mail:	eric@assesconfranca.com.br

Dados do Tomador de Serviços

Razão Social/Nome	PREFEITURA MUNICIPAL DE JERIQUARA				
CNPJ/CPF	45.353.315/0001-50	Inscrição Municipal		Município	JERIQUARA - SP
Endereço e CEP	R: JONAS ALVES COSTA ,559 - CENTRO CEP: 14450-000				
Complemento:		Telefone:	(16)3134-1205	e-mail:	

Discriminação dos Serviços

CONSULTA MEDICA DO DR. CARLOS ALBERTO BAPTISTA,REFERENTE A CONSULTA DE TAMIRES APARECIDA TEIXEIRA TELES.
PIS 2,6 COFINS 12 ISS 8

Dr. Carlos Alberto Baptista
Psiquiatra
CRM-SP 86184

Código do Serviço / Atividade

4.01 / 863059900 - ATIVIDADES DE ATENÇÃO AMBULATORIAL NÃO ESPECIFICADAS ANTERIORMENTE

Detalhamento Específico da Construção Civil

Código da Obra		Código ART	

Tributos Federais

PIS	COFINS	IR(R$)	INSS(R$)	CSLL(R$)

Detalhamento de Valores - Prestador dos Serviços		Outras Retenções	Cálculo do ISSQN devido no Município	
Valor dos Serviços R$	400,00	Natureza Operação	Valor dos Serviços R$	400,00
(-) Desconto Incondicionado		1-Tributação no município	(-) Deduções permitidas em lei	
(-) Desconto Condicionado		Regime especial Tributação	(-) Desconto Incondicionado	
(-) Retenções Federais	0,00	0-Nenhum	Base de Cálculo	400,00
Outras Retenções		Opção Simples Nacional	(x) Alíquota %	2,00
(-) ISS Retido	0,00	2 - Não	ISS a reter:	( ) Sim (X) Não
(=) Valor Líquido R$	400,00	Incentivador Cultura	**(=) Valor do ISS: R$**	8,00
		2-Não		

Avisos
1- Uma via desta Nota Fiscal será enviada através do e-mail fornecido pelo Tomador dos Serviços.
2- A autenticidade desta Nota Fiscal poderá ser verificada no site, franca.ginfes.com.br com a utilização do Código de Verificação.

Declaro que o serviço a que se refere esta Nota Fiscal, foi recebido em perfeita ordem.
Em, 10 / 02 / 2015

PREFEITURA MUNICIPAL DE JERIQUARA

Rua Jonas Alves Costa, 559
45353315/0001-50 Exercício: 2015

ORDEM DE PAGAMENTO

ORDEM DE PAGAMENTO 00426

DATA: 30/01/2015 VENCTO:12/02/2015 PAGTO: 12/02/2015

Credor..: BAPTISTA E MATTOS SERVIÇOS MEDIC CNPJ: 10.748.806/0001-16 Cod: 2887
Endereço: R VOLUNTARIOS DA FRANCA
Cidade..: FRANCA CEP: 14403-424

Discriminação..:
REFERENTE PAGAMENTO DE CONSULTA MEDICA COM A PACIENTE TAMIRES APARECIDA TEIX EIRA TELES.

Valor **400,00**
(quatrocentos reais) * * *

CRM 86184/SP
Dr. Carlos Alberto Baptista
Psiquiatria Clínica
Psiquiatria da Infância e Adolescência

Rua Voluntários da Franca, 1950 Sala 10 - Centro
CEP 14400-490 - Franca - SP
Tel.: (16) 3702-7347 / 3721-2794
ca.baptista01@gmail.com

PREFEITURA MUNICIPAL DE JERIQUARA

Rua Jonas Alves Costa, 559

45353315/0001-50

NOTA DE EMPENHO

293

NOTA DE EMPENHO Nº **293**	FICHA: 125	DATA: 21/01/2015	REQUISIÇÃO Nº:

LICITAÇÃO: 000035/13	MAT / SERV - CONVITE	0006/13	DOCUMENTO: NOTA FISCAL Nº	VENCIMENTO: 03/02/2015

NOME: CLESTON DONIZETE LOPES — 18.643.468/0001-60 — CÓDIGO: 2916

ENDEREÇO: R MERCIDIOS RODRIGUES DE OILEIRA — JERIQUARA

DESCRIÇÃO DO MATERIAL E/OU SERVIÇO	VALOR TOTAL
referente pagamento de serviços de contrataçao de empresa especializada para prestaçao de serviços continuados de suporte tecnico em tecnologia da informaçao T.I. 01 TESOURO 310 SAÚDE-GERAL 000 SAÚDE-GERAL	
OR - Ordinario	**SOMA** **2.300,00**

CÓDIGO	CLASSIFICAÇÃO DA DESPESA EMPENHADA
02	EXECUTIVO
02 04 10	Fundo Municipal de Saúde
3.3.90.39.99	OUTROS SERVIÇOS DE TERCEIROS - PESSOA JURÍDICA
10.301.0150.2085.0000	Administração da Saúde Pública

DOTAÇÃO	EMPENHADO ATÉ A DATA	VALOR DESTE EMPENHO	SALDO ATUAL
300.000,00	6.892,76	2.300,00	290.807,24

VALOR A SER PAGO R$ **2.300,00**

dois mil e trezentos reais **********

EMPENHO AUTORIZADO EM 21/01/2015

A DESPESA REFERENTE A ESTE EMPENHO, FOI DEVIDAMENTE PROCESSADA, ENCONTRANDO-SE EM ORDEM PARA PAGAMENTO.

DATA

CONTABILIZADO

DATA — Gustavo Henrique Costa — CONTADOR

ORDEM DE PAGAMENTO, PAGUE-SE:

DATA — Sebastião Henrique Dal Pccolo — ORDENADOR DA DESPESA

DESPESA PAGA EM 03/02/15

BANCO	CONTA	CHEQUE	VALOR
001	106121-6	853599	

Letícia de Paula Almeida

TESOUREIRO

RECIBO

RECEBI(EMOS) O VALOR CONSTANTE DESTE EMPENHO.

NOME:

CNPJ/CPF: 308 167 088-86

PREFEITURA MUNICIPAL JERIQUARA

PREFEITURA MUNICIPAL JERIQUARA

NOTA FISCAL DE SERVIÇOS ELETRÔNICA - NFS-e

Número da NFS-e
26

Código de Verificação de Autenticidade
F481DPX2Y

Data e Hora de Emissão da NFS-e
23/01/2015 às 14:34:12

Chave de Acesso
246Q7QU0WSFQM36B6JG1AYRXQ5IDCHO8

Para certificação da autenticidade acesse http://200.77.176.154:830/issweb, menu consultas e informe os dados desta NFS-e.

Informações Fiscais

Exigibilidade do ISS	Número do Processo	Município de Incidência do ISS
Exigível		**JERIQUARA-SP**

Número do RPS	Série do RPS	Tipo do RPS	Data Emissão do RPS	Competência
				01/2015

Optante Simples Nacional	Incentivo Fiscal	Regime Especial Tributação	Tipo ISS
1 - Sim	**2 - Não**	**Microempresário Individual (MEI)**	**04 - Fixo**

Prestador de Serviços

CPF/CNPJ	RG/Inscrição Estadual	Inscrição Municipal	Cadastro	Nome/Razão Social
18.643.468/0001-60		**0001-08/13**	**0001-08/13**	**CLESTON DONIZETE LOPES 30816708886**

Logradouro	Complemento	Bairro
R Mercidio Rodrigues Oliveira, 886		**VILA ROSA**

CEP	Cidade	Telefone	E-mail
14450-000	**JERIQUARA-SP**		**clestonlopes@hotmail.com**

Tomador de Serviços

CPF/CNPJ/Documento	RG/Inscrição Estadual	Inscrição Municipal	Nome/Razão Social
45.353.315/0001-50	**ISENTA**		**PREFEITURA MUNICIPAL DE JERIQUARA**

Logradouro	Complemento	Bairro
.ua: Jonas Alves Costa, 559		**CENTRO**

CEP/Cod.Postal	Cidade/País	Telefone	E-mail
14450-000	**JERIQUARA-SP**	**(16) 3134-1256**	**compras@jeriquara.sp.gov.br**

Discriminação dos Serviços

Qtde.	Un. Medida	Descrição	Vlr. Unitário	Total
1,00	UN	REFERENTE CONTRATAÇÃO DE EMPRESA ESPECIALIZADA PARA PRESTAÇÃO DE SERVIÇOS CONTINUADOS DE SUPORTE TÉCNICO EM TECNOLOGIA DA INFORMAÇÃO (T.I)	R$ 2.300,00	R$ 2.300,00

Imposto Sobre Serviços de Qualquer Natureza - ISS

Item da LC 116/2003	Alíquota	Atividade do Município	Código CNAE
01.07	**0,00 %**	**0000010000007**	**9511800**

Valor Total dos Serviços	Desconto Incondicionado	Deduções Base de Cálculo	Base de Cálculo
R$ 2.300,00	**R$ 0,00**	**R$ 0,00**	**R$ 2.300,00**

Detalhamento Específico da Construção Civil

Código da Obra	Código ART

Total do ISS	ISS Retido	Desconto Condicionado
R$ 0,00	**1 - Sim**	**R$ 0,00**

Retenções de Impostos

PIS	COFINS	INSS	IRRF	CSLL	ISS	Outras Retenções
R$ 0,00	**R$ 0,00**	**R$ 0,00**	**R$ 0,00**	**R$ 0,00**	**R$ 0,00**	**R$ 0,00**

Valor Líquido da Nota Fiscal de Serviços **R$ 2.300,00** **Valor Aproximado dos Tributos: R$ 386,63 (16,81%) Fonte: IBPT**

Informações Complementares

CONTRATO 029/2013, PROCESSO 035/2013, CONVITE DE PREÇOS 006/2013 SERVIÇO REALIZADO NA SAÚDE

Declaro que o serviço a que se refere esta Nota Fiscal, foi recebido em perfeita ordem.

Em, ___/___/20___

PREFEITURA MUNICIPAL DE JERIQUARA

Rua Jonas Alves Costa, 559
45353315/0001-50 Exercício: 2015

ORDEM DE PAGAMENTO

ORDEM DE PAGAMENTO 00286

DATA: 21/01/2015 VENCTO:03/02/2015 PAGTO: 03/02/2015

Credor..: CLESTON DONIZETE LOPES CNPJ: 18.643.468/0001-60 Cod: 2916
Endereço: R MERCIDIOS RODRIGUES DE OILEIRA
Cidade..: JERIQUARA CEP: 14450-000

Discriminação..:

referente pagamento de serviços de contrataçao de empresa especializada par a prestaçao de serviços continuados de suporte tecnico em tecnologia da info rmaçao T.I.

Valor **2.300,00**

(dois mil e trezentos reais) * * *

PREFEITURA MUNICIPAL DE JERIQUARA

Rua Jonas Alves Costa, 559
45353315/0001-50

NOTA DE EMPENHO

364

NOTA DE EMPENHO Nº **364**	FICHA: 125	DATA: 27/01/2015	REQUISIÇÃO Nº:
LICITAÇÃO: 000017/14	PREGÃO PRESENCIAL 0011/14	DOCUMENTO:	VENCIMENTO: 06/02/2015

NOME: TELEFONICA BRASIL S.A — 02.558.157/0001-62 — CÓDIGO: 2544
ENDEREÇO: RUA MARTINIANO DE CARVALHO — SÃO PAULO

DESCRIÇÃO DO MATERIAL E/OU SERVIÇO	VALOR TOTAL
REFERENTE PAGAMENTO DE SERVIÇO DE TELECOMUNICAÇÃO. 01 TESOURO 310 SAÚDE-GERAL 000 SAÚDE-GERAL	
OR - Ordinario	**SOMA** **227,56**

CÓDIGO	CLASSIFICAÇÃO DA DESPESA EMPENHADA
02 02 04 10 3.3.90.39.58 10.301.0150.2085.0000	EXECUTIVO Fundo Municipal de Saúde SERVIÇOS DE TELECOMUNICAÇÕES Administração da Saúde Pública

DOTAÇÃO	EMPENHADO ATÉ A DATA	VALOR DESTE EMPENHO	SALDO ATUAL
300.000,00	16.081,96	227,56	283.690,48

VALOR A SER PAGO R$ **227,56**

duzentos e vinte e sete reais e cinquenta e seis centavos **********

EMPENHO AUTORIZADO EM 27/01/2015

A DESPESA REFERENTE A ESTE EMPENHO, FOI DEVIDAMENTE PROCESSADA, ENCONTRANDO-SE EM ORDEM PARA PAGAMENTO.

DATA

CONTABILIZADO

DATA — Gustavo Henrique Costa, CONTADOR

ORDEM DE PAGAMENTO. PAGUE-SE:

DATA — Sebastião Henrique Dal Pccolo, ORDENADOR DA DESPESA

DESPESA PAGA EM 06/02/15

BANCO	CONTA	CHEQUE	VALOR
001	100121-6	853610	

Letícia de Paula Almeida
TESOUREIRO

RECIBO

RECEBI(EMOS) O VALOR CONSTANTE DESTE EMPENHO.

NOME:
CNPJ/CPF:

06/02/2015 - BANCO DO BRASIL - 12:41:54
694618471 0243

COMPROVANTE DE PAGAMENTOS COM CODIGO DE BARRA

Convenio	TELECOMUNICACOES DE	
Codigo de Barras	84620000000-4	96701029117-2
	53313413900-5	011[illegible]150206-7
Data do pagamento		06/02/2015
Valor Total		96,26

NR.AUTENTICACAO 1.9FD.E48.939.329.15E

vivo

Seu Demonstrativo de Despesas

Telefônica Brasil S.A.
Av. Engenheiro Luiz Carlos Berrini, 1376 - Cidade Monções
São Paulo - SP - CEP 04571-936
Inscrição Estadual 108383949112 CNPJ/MF: 02.558.157/0001-62
http://www.vivo.com.br

125

Local	Uso
11753	GOVERNO MUNICIPAL

Telefone	DV	NRC
3134-1390 0	8	03200322057

Total da Fatura	Vencimento	Mês
96,26	06/02/2015	01/2015

13001962

1193 - 7 L

CTCE RIBEIRAO PRETO SPI TTO 2
PREFEITURA MUNICIPAL JERIQUARA
R MANOEL JOAQUIM ALF S/N CENTRO DE REABILIAT- CENTRO
14450-000 JERIQUARA - SP

Central de Relacionamento:
10315

7213148850309190000001236220280115

Vencimento
06/02/2015

SERVIÇOS

	VALOR (R$)
Assinatura Mensal	56,21
Outros Serviços	24,29
Ligações para Celular	2,01
Chamada Longa Distância Nacional Vivo 15	13,75

TOTAL A PAGAR 96,26

Contribuição para o FUST e FUNTTEL - 1,5% do valor dos serviços - não repassada às tarifas.

Prezado cliente, pague suas contas pendentes e evite o bloqueio da sua linha

Dúvidas: ligue para 103 15

Empresa, ligue para 0800 151500

I3742003.130 - 000[illegible]0004 - 13001962

Importante: Pagando sua conta em dia, você evita multa de 2% e juros de 1% ao Mês.

Para realizar ligações de longa distância, consulte os Códigos das Prestadoras: 12-ALGAR 15-VIVO 17-TRANSIT 18-SPIN TELECOM 19-ÉPSILON 21-CLARO 23-INTELIG 24-DIALDATA 25-GVT 26-IDT 29-T-LESTE 31-TELEMAR 32-CONVERGIA 34-ETML 35-EASYTONE 36-DSLI VOX 38-TESA 41-TIM 42-GT GROUP 45-GLOBAL CROSSING 46-HOJE TELECOM 47-BT COMUNICATIONS 49-CAMBRIDGE 57-ITACEU 58-VOITEL 61-NEXUS 62-OTS OPTION 63-HELLO BRAZIL 65-TELECOM 65 67-E-1 72-LOCAWEB 73-PLUMIUM 75-VIPWAY 76-SMART VOIP 81-DATORA TELECOM 85-AMERICA NET 89-KONECTA 91-IP CORP TELECOM 96-AMIGO TELECOM 98-ALPHA NOBILIS. ANATEL 1331 e 1332 para Deficientes auditivos. Recurso de atendimento VIVO ligue com o protocolo em mãos para 10315 e 142 para deficientes auditivos.

O processo de faturamento das ligações está Certificado conforme Resolução 426 de 09/12/2005 (artigo 18).

MENSAGEM IMPORTANTE PARA VOCÊ

Até o momento da emissão desta fatura existiam contas em atraso.

Caso já tenha efetuado o pagamento, por favor, desconsiderar esta mensagem.
A Vivo faz questão de estar ao seu lado.

vivo 15

O Recibo só será válido com autenticação ou apresentação da [illegible]

vivo

Nota Fiscal Fatura de Serviços de Telecomunicações

Nº 11753-1.439.470/01/15-00001/00001
Emissão 26/01/2015
Regime Especial Proc. DRT 1-14397-90

Av. Engenheiro Luiz Carlos Berrini, 1376 - Cidade Monções
São Paulo - SP - CEP:04571-936
Inscrição Estadual 108383949112 CNPJ/MF: 02.558.157/0001-62
http://www.vivo.com.br

1194 - 7 L

Local 11753
Telefone 3134-1390 0 **DV** 8
NRC 03200322057 **Uso** GOVERNO MUNICIPAL
Inscrição Estadual nº
CNPJ / CPF Nº 45.353.315/0001-50

CTCE RIBEIRAO PRETO SPI TTO 2
PREFEITURA MUNICIPAL JERIQUARA
R MANOEL JOAQUIM ALF S/N CENTRO DE REABILIAT- CENTRO
14450-000 JERIQUARA - SP

Total da Fatura	Vencimento	Mês
96,26	06/02/2015	01/2015

Reservado ao Fisco: 82C9.4E6A.560B.CAEF.6D89.0FC9.0830.AD15

Planos Contratados — Valor(R$)
PA066 - PLANO DDD

Assinatura Mensal

001	ASSINATURA VIVO FIXO NAO RESIDENCIAL 07/01/2015 A 06/02/2015	56,21
Subtotal		**56,21**

Outros Serviços

	Descrição	
002	BLOQUEADOR CELULAR - NAO RESIDENCIAL 07/01/15 A 06/02/15	21,50
003	MULTA P/ATRASO PAGAMENTO CONTA VCTO/D.BASE 061214 / 070115	1,84
004	JUROS DE MORA P/ ATRASO PAGTO VCTO/D.BASE 061214 / 070115	0,95
Subtotal		**24,29**

Ligações Fixo-Fixo Locais em Horário Normal

	LIGACOES INCLUIDAS NA FRANQUIA	29,1 MIN
	MINUTOS UTILIZADOS VOZ	29,1 MIN
Subtotal		**0,00**

Ligações para Celular

	Data	Telefone	Localidade	Operad.	Inicio	Duração	Modalidade	
005	18/12/2014	99172-7238	AREA-016	CLARO	16H00M00	2,8	A COBRAR NORMAL	1,31
006	30/12/2014	99151-7215	AREA-016	CLARO	13H54M36	1,5	A COBRAR NORMAL	0,70
Subtotal								**2,01**

Plano Alternativo de Longa Distância

	Data	Telefone	Localidade	UF	Inicio	Duração	Modalidade	
007	17/12/2014	3752-1132	ARAMINA	SP	09H57M24	1,0	DIFERENCIADA	0,43
008	18/12/2014	3017-7348	FRANCA	SP	10H09M48	1,0	DIFERENCIADA	0,43
009	18/12/2014	3711-2200	FRANCA	SP	09H33M12	1,9	DIFERENCIADA	0,82
010	18/12/2014	3729-3535	ITUVERAVA	SP	08H59M00	1,8	MISTA	0,78
011	18/12/2014	3171-3311	PEDREGULHO	SP	08H16M42	1,0	NORMAL	0,43
012	24/12/2014	3752-1132	ARAMINA	SP	11H06M06	2,9	DIFERENCIADA	1,26
013	06/01/2015	3711-2200	FRANCA	SP	11H20M06	1,2	DIFERENCIADA	0,52
014	07/01/2015	3729-3535	ITUVERAVA	SP	08H48M24	1,0	NORMAL	0,43
015	12/01/2015	3916-1677	RIBEIRAO PRETO	SP	09H39M54	10,2	DIFERENCIADA	4,45
016	13/01/2015	3729-3535	ITUVERAVA	SP	08H44M48	2,1	NORMAL	0,91
017	15/01/2015	3722-3609	FRANCA	SP	09H05M18	3,9	DIFERENCIADA	1,70
018	15/01/2015	3729-3535	ITUVERAVA	SP	09H11M24	1,0	DIFERENCIADA	0,43
019	16/01/2015	3916-1677	RIBEIRAO PRETO	SP	10H51M00	6,1	DIFERENCIADA	2,66
020	DESC FIX/FIX-SUPER DDD15 PROGRESSIVO-INTRA							0,22 CR
021	DESC REFERENTE GARANTIA DE MENOR CUSTO(SP)							1,28 CR
Subtotal								**13,75**

ICMS: Base de Cálculo:	71,97	Aliquota:	25%	Valor do ICMS:	17,99
ISS: Base de Cálculo:	21,50	Aliquota:	5,00%	Valor do ISS:	1,08
PIS: Base de Cálculo:	71,97	Aliquota:	0,65%	Valor do PIS:	0,47

13742003.130 - 0000 004 - 13001962

06/02/2015 - BANCO DO BRASIL - 12:41:54
69491847I 0244

COMPROVANTE DE PAGAMENTOS COM COD.BARRA

Convenio	TELECOMUNICACOES DE	
Codigo de Barras	84680000001 6	3130029117-4
	53313411740 7	011591502O6-4
Data do pagamento		06/02/2015
Valor Total		131,30

NR.AUTENTICACAO 7.C39.F7B.122.749.7E5

Seu Demonstrativo de Despesas

Telefônica Brasil S.A.
Av. Engenheiro Luiz Carlos Berrini, 1376 - Cidade Monções
São Paulo - SP - CEP 04571-936
Inscrição Estadual 108383949112 CNPJ/MF: 02.558.157/0001-62
http://www.vivo.com.br

1255 - 7 L

Local 11753 | Uso GOVERNO MUNICIPAL

Telefone 3134-1174 0 | DV 3 | NRC 03595678194

Total da Fatura	Vencimento	Mês
131,30	06/02/2015	01/2015

13001967

CTCE RIBEIRAO PRETO SPI TTO 2
PREFEITURA MUNICIPAL DE JERIQUARA
R RODRIGO CHACON MOLINA 255 - CENTRO
14450-000 JERIQUARA - SP

72131488503091900000012367202801 15

Vencimento **06/02/2015**

Central de Relacionamento: 10315

SERVIÇOS	VALOR (R$)
Assinatura Mensal	56,21
Outros Serviços	5,51
Ligações para Celular	8,13
Chamada Longa Distância Nacional Vivo 15	61,45
TOTAL A PAGAR	**131,30**

Contribuição para o FUST e FUNTTEL - 1,5% do valor dos serviços - não repassada às tarifas.

Prezado cliente, pague suas contas pendentes e evite o bloqueio da sua linha

Dúvidas: ligue para 103 15

Empresa, ligue para 0800 151500

I3742003.130 - 00001/000006 - 13001967

Importante: Pagando sua conta em dia, você evita multa de 2% e juros de 1% ao Mês.

Para realizar ligações de longa distância, consulte os Códigos das Prestadoras: 12-ALGAR 15-VIVO 17-TRANSIT 18-SPIN TELECOM 19-ÉPSILON 21-CLARO 23-INTELIG 24-DIALDATA 25-GVT 26-IDT 29-T-LESTE 31-TELEMAR 32-CONVERGIA 34-ETML 35-EASYTONE 36-DSLI VOX 38-TESA 41-TIM 42-GT GROUP 45-GLOBAL CROSSING 46-HOJE TELECOM 47-BT COMUNICATIONS 49-CAMBRIDGE 57-ITACEU 58-VOITEL 61-NEXUS 62-OTS OPTION 63-HELLO BRAZIL 65-TELECOM 65 67-E-1 72-LOCAWEB 73-PLUMIUM 75-VIPWAY 76-SMART VOIP 81-DATORA TELECOM 85-AMERICA NET 89-KONECTA 91-IP CORP TELECOM 96-AMIGO TELECOM 98-ALPHA NOBILIS. ANATEL 1331 e 1332 para Deficientes auditivos. Recurso de atendimento VIVO ligue com o protocolo em mãos para 10315 e 142 para deficientes auditivos.

O processo de faturamento das ligações está Certificado conforme Resolução 426 de 09/12/2005 (artigo 18).

MENSAGEM IMPORTANTE PARA VOCÊ

Até o momento da emissão desta fatura existiam contas em atraso.

Caso já tenha efetuado o pagamento, por favor, desconsiderar esta mensagem.
A Vivo faz questão de estar ao seu lado.

vivo 15

O Recibo só será válido com autenticação ou apresentação do extrato bancário.

vivo

Nota Fiscal Fatura de Serviços de Telecomunicações

Nº 11753-1.451.383/01/15-00001/00003
Emissão 26/01/2015
Regime Especial Proc. DRT 1-14397-90

Telefônica Brasil S.A.
Av. Engenheiro Luiz Carlos Berrini, 1376 - Cidade Monções
São Paulo - SP - CEP 04571-936
Inscrição Estadual 108383949112 CNPJ/MF: 02.558.157/0001-62
http://www.vivo.com.br

1256 - 7

Local 11753
Telefone 3134-1174 0 **DV** 3
NRC 03595678194 **Uso** GOVERNO MUNICIPAL
Inscrição Estadual nº
CNPJ / CPF Nº 45.353.315/0001-50

CTCE RIBEIRAO PRETO SPI TTO 2
PREFEITURA MUNICIPAL DE JERIQUARA
R RODRIGO CHACON MOLINA 255 - CENTRO
14450-000 JERIQUARA - SP

Total da Fatura	Vencimento	Mês
131,30	06/02/2015	01/2015

Reservado ao Fisco: F7EF.1BE2.90D6.7929.B738.AC7A.93A8.2BE0

Planos Contratados — Valor(R$)

PA066 - PLANO DDD

Assinatura Mensal

001	ASSINATURA VIVO FIXO NAO RESIDENCIAL 07/01/2015 A 06/02/2015	56,21
Subtotal		**56,21**

Outros Serviços

	Descrição	
002	MULTA P/ATRASO PAGAMENTO CONTA VCTO/D BASE 061214 / 070115	3,64
003	JUROS DE MORA P/ ATRASO PAGTO VCTO/D BASE 061214 / 070115	1,87
Subtotal		**5,51**

Ligações Fixo-Fixo Locais em Horário Normal

	LIGACOES INCLUIDAS NA FRANQUIA	108,3 MIN
	MINUTOS UTILIZADOS VOZ	108,3 MIN
Subtotal		**0,00**

Ligações para Celular

	Data	Telefone	Localidade	Operad.	Inicio	Duração	Modalidade	
004	19/12/2014	99462-7513	AREA-016	CLARO	08H29M12	0,5	A COBRAR NORMAL	0,23
005	22/12/2014	99291-2974	AREA-016	CLARO	09H23M30	3,7	A COBRAR NORMAL	1,73
006	24/12/2014	99218-9697	AREA-016	CLARO	09H10M06	0,6	NORMAL	0,28
007	24/12/2014	99263-5796	AREA-016	CLARO	16H22M18	0,5	A COBRAR NORMAL	0,23
008	29/12/2014	99176-6243	AREA-016	CLARO	09H28M18	0,9	A COBRAR NORMAL	0,42
009	29/12/2014	99365-8856	AREA-016	CLARO	15H19M24	0,5	A COBRAR NORMAL	0,23
010	30/12/2014	99365-8856	AREA-016	CLARO	06H54M12	0,5	A COBRAR REDUZIDA	0,16
011	01/01/2015	99263-5796	AREA-016	CLARO	14H31M42	0,7	A COBRAR NORMAL	0,32
012	02/01/2015	99133-5137	AREA-016	CLARO	11H00M30	0,5	A COBRAR NORMAL	0,23
013	02/01/2015	99170-2025	AREA-016	CLARO	11H06M42	0,5	A COBRAR NORMAL	0,23
014	05/01/2015	99198-9024	AREA-016	CLARO	18H55M48	1,5	A COBRAR NORMAL	0,70
015	05/01/2015	99263-5796	AREA-016	CLARO	07H03M00	0,5	A COBRAR NORMAL	0,23
016	07/01/2015	99186-6049	AREA-016	CLARO	19H55M06	0,5	A COBRAR NORMAL	0,23
017	07/01/2015	99328-4793	AREA-016	CLARO	13H06M54	0,8	A COBRAR NORMAL	0,37
018	07/01/2015	99328-4793	AREA-016	CLARO	16H56M12	1,0	A COBRAR NORMAL	0,46
019	09/01/2015	99155-8172	AREA-016	CLARO	09H14M54	1,1	A COBRAR NORMAL	0,51
020	09/01/2015	99229-4083	AREA-016	CLARO	13H50M54	0,9	NORMAL	0,42
021	13/01/2015	99263-5796	AREA-016	CLARO	07H49M24	1,0	A COBRAR NORMAL	0,46
022	14/01/2015	99207-6975	AREA-016	CLARO	14H37M48	0,5	NORMAL	0,23
023	15/01/2015	99263-5796	AREA-016	CLARO	12H10M42	1,0	A COBRAR NORMAL	0,46
Subtotal								**8,13**

Plano Alternativo de Longa Distância

	Data	Telefone	Localidade	UF	Inicio	Duração	Modalidade	
024	16/12/2014	3083-6100	SAO PAULO	SP	15H15M24	1,0	DIFERENCIADA	0,43
025	16/12/2014	3083-6100	SAO PAULO	SP	15H16M00	1,0	DIFERENCIADA	0,43
026	16/12/2014	3083-6100	SAO PAULO	SP	16H16M42	1,8	DIFERENCIADA	0,78
027	16/12/2014	3083-6100	SAO PAULO	SP	16H27M00	1,0	DIFERENCIADA	0,43
028	16/12/2014	3171-9050	PEDREGULHO	SP	14H59M18	1,0	DIFERENCIADA	0,43
029	16/12/2014	3171-9050	PEDREGULHO	SP	14H59M42	1,0	DIFERENCIADA	0,43
030	17/12/2014	3171-9050	PEDREGULHO	SP	08H21M54	2,4	NORMAL	1,04
031	17/12/2014	3171-9050	PEDREGULHO	SP	09H12M48	2,2	DIFERENCIADA	0,96
032	17/12/2014	3171-9050	PEDREGULHO	SP	09H15M18	3,7	DIFERENCIADA	1,61
033	17/12/2014	3171-9050	PEDREGULHO	SP	11H48M30	1,3	DIFERENCIADA	0,56
034	17/12/2014	3171-9050	PEDREGULHO	SP	13H02M24	1,0	NORMAL	0,43
035	18/12/2014	3083-6100	SAO PAULO	SP	10H14M12	1,0	DIFERENCIADA	0,43
036	18/12/2014	3712-3092	FRANCA	SP	14H07M30	1,0	DIFERENCIADA	0,43
037	18/12/2014	3721-0951	FRANCA	SP	09H16M42	1,0	DIFERENCIADA	0,43
038	23/12/2014	3721-0323	FRANCA	SP	10H49M06	1,2	DIFERENCIADA	0,52
039	24/12/2014	3708-0999	FRANCA	SP	09H33M00	3,5	DIFERENCIADA	1,52
040	24/12/2014	3708-0999	FRANCA	SP	09H59M42	3,0	DIFERENCIADA	1,31
041	24/12/2014	3722-0312	FRANCA	SP	11H13M18	1,7	DIFERENCIADA	0,74
042	24/12/2014	3722-0843	FRANCA	SP	09H55M54	1,8	DIFERENCIADA	0,78
043	24/12/2014	3171-1222	PEDREGULHO	SP	11H17M24	1,0	DIFERENCIADA	0,43
044	30/12/2014	3171-9050	PEDREGULHO	SP	13H24M30	1,8	NORMAL	0,78

ICMS: Base de Cálculo: ********** **Alíquota:** ** **Valor do ICMS:** **********

I3742003.130 - 00002/00006 - 13001967

vivo

Nota Fiscal Fatura de Serviços de Telecomunicações

Nº 11753-1.451.383/01/15-00002/00003
Emissão 26/01/2015
Regime Especial Proc. DRT 1-14397-90

Telefônica Brasil S.A.
Av. Engenheiro Luiz Carlos Berrini, 1376 - Cidade Monções
São Paulo - SP - CEP:04571-936
Inscrição Estadual 108383949112 CNPJ/MF: 02.558.157/0001-62
http://www.vivo.com.br

1257 - 7 L

Local 11753
Telefone 3134-1174 0 **DV** 3
NRC 03595678194 **Uso** GOVERNO MUNICIPAL
Inscrição Estadual nº
CNPJ / CPF Nº 45.353.315/0001-50

CTCE RIBEIRAO PRETO SPI TTO 2
PREFEITURA MUNICIPAL DE JERIQUARA
R RODRIGO CHACON MOLINA 255 - CENTRO
14450-000 JERIQUARA - SP

Total da Fatura	Vencimento	Mês
131,30	06/02/2015	01/2015

006 - 13001967

I3742003.130 - 00C

001	31/12/2014	3171-9050	PEDREGULHO	SP	07H47M18	1,0	NORMAL	0,43
002	02/01/2015	3722-9400	FRANCA	SP	10H56M12	1,0	DIFERENCIADA	0,43
003	02/01/2015	3830-6000	ITUVERAVA	SP	09H04M36	3,8	DIFERENCIADA	1,65
004	02/01/2015	3830-6000	ITUVERAVA	SP	09H18M06	3,5	DIFERENCIADA	1,52
005	05/01/2015	3711-2307	FRANCA	SP	09H36M24	1,0	DIFERENCIADA	0,43
006	05/01/2015	3711-4000	FRANCA	SP	11H51M54	2,3	DIFERENCIADA	1,00
007	05/01/2015	3711-4000	FRANCA	SP	13H18M36	1,6	NORMAL	0,69
008	05/01/2015	3711-4000	FRANCA	SP	13H20M36	1,1	NORMAL	0,48
009	05/01/2015	3711-4043	FRANCA	SP	13H27M00	1,0	NORMAL	0,43
010	05/01/2015	3712-3063	FRANCA	SP	09H40M06	2,3	DIFERENCIADA	1,00
011	05/01/2015	3712-3086	FRANCA	SP	14H39M54	1,0	DIFERENCIADA	0,43
012	05/01/2015	3712-3092	FRANCA	SP	09H38M54	1,0	DIFERENCIADA	0,43
013	05/01/2015	3721-0951	FRANCA	SP	12H02M12	1,0	NORMAL	0,43
014	05/01/2015	3721-0951	FRANCA	SP	12H03M48	1,0	NORMAL	0,43
015	05/01/2015	3721-4000	FRANCA	SP	13H16M54	1,0	NORMAL	0,43
016	05/01/2015	3632-8926	RIBEIRAO PRETO	SP	09H19M06	1,1	DIFERENCIADA	0,48
017	05/01/2015	3171-9050	PEDREGULHO	SP	10H45M48	1,5	DIFERENCIADA	0,65
018	06/01/2015	3701-6779	FRANCA	SP	14H43M36	1,8	DIFERENCIADA	0,78
019	06/01/2015	3702-7347	FRANCA	SP	09H52M36	2,4	DIFERENCIADA	1,04
020	06/01/2015	3711-4000	FRANCA	SP	14H46M06	1,9	DIFERENCIADA	0,82
021	06/01/2015	3711-4000	FRANCA	SP	14H55M00	1,2	DIFERENCIADA	0,52
022	06/01/2015	3711-4043	FRANCA	SP	14H53M00	1,0	DIFERENCIADA	0,43
023	06/01/2015	3711-4043	FRANCA	SP	14H57M06	1,0	DIFERENCIADA	0,43
024	06/01/2015	3711-4093	FRANCA	SP	14H50M48	1,2	DIFERENCIADA	0,52
025	06/01/2015	3711-7674	FRANCA	SP	09H17M30	1,0	DIFERENCIADA	0,43
026	06/01/2015	3712-3041	FRANCA	SP	15H10M42	5,3	DIFERENCIADA	2,31
027	06/01/2015	3712-3086	FRANCA	SP	08H20M30	1,5	NORMAL	0,65
028	06/01/2015	3721-5151	FRANCA	SP	11H13M00	2,2	DIFERENCIADA	0,96
029	06/01/2015	3722-2571	FRANCA	SP	10H03M54	3,1	DIFERENCIADA	1,35
030	06/01/2015	3171-1999	PEDREGULHO	SP	14H41M42	1,0	DIFERENCIADA	0,43
031	07/01/2015	3026-1415	FRANCA	SP	12H51M18	6,3	NORMAL	2,75
032	07/01/2015	3171-1123	PEDREGULHO	SP	13H34M30	1,0	NORMAL	0,43
033	07/01/2015	3171-9050	PEDREGULHO	SP	13H33M48	1,0	NORMAL	0,43
034	08/01/2015	3711-4018	FRANCA	SP	10H36M36	1,9	DIFERENCIADA	0,82
035	08/01/2015	3712-3000	FRANCA	SP	13H16M12	1,0	NORMAL	0,43
036	08/01/2015	3712-3014	FRANCA	SP	13H17M36	4,5	NORMAL	1,96
037	08/01/2015	3712-3014	FRANCA	SP	13H58M36	2,5	MISTA	1,09
038	08/01/2015	3721-0951	FRANCA	SP	08H05M36	5,7	NORMAL	2,48
039	08/01/2015	3830-1200	ITUVERAVA	SP	08H59M18	2,5	MISTA	1,09
040	08/01/2015	3830-1200	ITUVERAVA	SP	09H05M42	10,4	DIFERENCIADA	4,54
041	08/01/2015	3830-1200	ITUVERAVA	SP	10H39M12	3,1	DIFERENCIADA	1,35
042	08/01/2015	3830-1200	ITUVERAVA	SP	10H43M00	2,9	DIFERENCIADA	1,26
043	08/01/2015	3839-0504	ITUVERAVA	SP	14H16M12	1,8	DIFERENCIADA	0,78
044	08/01/2015	3839-0504	ITUVERAVA	SP	14H19M18	1,2	DIFERENCIADA	0,52
045	08/01/2015	3839-2000	ITUVERAVA	SP	14H12M12	1,7	DIFERENCIADA	0,74
046	08/01/2015	3171-2071	PEDREGULHO	SP	08H14M48	3,3	NORMAL	1,44
047	09/01/2015	3707-4400	FRANCA	SP	11H37M00	6,5	DIFERENCIADA	2,83
048	09/01/2015	3708-0900	FRANCA	SP	10H43M18	2,9	DIFERENCIADA	1,26
049	09/01/2015	3711-3000	FRANCA	SP	10H00M30	1,0	DIFERENCIADA	0,43
050	09/01/2015	3711-3000	FRANCA	SP	10H20M54	1,0	DIFERENCIADA	0,43
051	09/01/2015	3711-7674	FRANCA	SP	10H10M18	2,3	DIFERENCIADA	1,00
052	09/01/2015	3711-7674	FRANCA	SP	10H16M30	2,5	DIFERENCIADA	1,09
053	09/01/2015	3711-7674	FRANCA	SP	10H23M06	1,1	DIFERENCIADA	0,48
054	09/01/2015	3711-7746	FRANCA	SP	10H41M06	1,8	DIFERENCIADA	0,78
055	09/01/2015	3721-1452	FRANCA	SP	16H12M42	1,0	DIFERENCIADA	0,43
056	09/01/2015	3721-1452	FRANCA	SP	16H15M18	1,0	DIFERENCIADA	0,43
057	09/01/2015	3721-4418	FRANCA	SP	16H16M00	1,0	DIFERENCIADA	0,43
058	09/01/2015	3722-6069	FRANCA	SP	10H05M00	2,1	DIFERENCIADA	0,91
059	09/01/2015	3722-9005	FRANCA	SP	11H25M24	4,0	DIFERENCIADA	1,74
060	09/01/2015	3723-6115	FRANCA	SP	14H32M42	1,8	DIFERENCIADA	0,78
061	09/01/2015	3723-6115	FRANCA	SP	16H11M30	1,0	DIFERENCIADA	0,43
062	09/01/2015	3724-3855	FRANCA	SP	16H10M18	1,0	DIFERENCIADA	0,43
063	09/01/2015	3831-9895	GUARA	SP	10H59M24	1,4	DIFERENCIADA	0,61
064	09/01/2015	3171-9050	PEDREGULHO	SP	16H39M06	1,0	DIFERENCIADA	0,43
065	10/01/2015	3171-9050	PEDREGULHO	SP	06H35M00	1,0	REDUZIDA	0,43
066	12/01/2015	3712-3086	FRANCA	SP	08H38M42	2,5	NORMAL	1,09
067	12/01/2015	3724-1756	FRANCA	SP	11H00M54	1,0	DIFERENCIADA	0,43
068	12/01/2015	3797-8080	RIBEIRAO PRETO	SP	11H02M24	4,4	DIFERENCIADA	1,92
069	12/01/2015	3171-9050	PEDREGULHO	SP	09H21M24	1,4	DIFERENCIADA	0,61
070	13/01/2015	3797-8080	RIBEIRAO PRETO	SP	08H59M18	1,0	MISTA	0,43
071	13/01/2015	3729-9055	ITUVERAVA	SP	09H59M00	1,6	DIFERENCIADA	0,69
072	13/01/2015	3171-9050	PEDREGULHO	SP	10H26M18	1,8	DIFERENCIADA	0,78
073	14/01/2015	3707-4400	FRANCA	SP	10H21M36	2,4	DIFERENCIADA	1,04
074	14/01/2015	3722-3432	FRANCA	SP	11H55M24	1,0	DIFERENCIADA	0,43
075	14/01/2015	3729-3985	ITUVERAVA	SP	12H01M12	1,1	NORMAL	0,48
076	14/01/2015	3729-9055	ITUVERAVA	SP	08H39M54	1,6	NORMAL	0,69
077	14/01/2015	3171-9050	PEDREGULHO	SP	10H11M18	1,3	DIFERENCIADA	0,56
078	15/01/2015	3708-0900	FRANCA	SP	13H50M48	3,2	NORMAL	1,39
079	15/01/2015	3711-7746	FRANCA	SP	13H49M42	1,0	NORMAL	0,43
080	15/01/2015	3712-3005	FRANCA	SP	13H06M48	4,2	NORMAL	1,83
081	15/01/2015	3712-3014	FRANCA	SP	11H41M36	1,0	DIFERENCIADA	0,43
082	15/01/2015	3712-3086	FRANCA	SP	08H32M42	1,0	NORMAL	0,43
083	15/01/2015	3712-3086	FRANCA	SP	09H09M42	1,0	DIFERENCIADA	0,43
084	15/01/2015	3720-2500	FRANCA	SP	08H30M54	1,0	NORMAL	0,43
085	15/01/2015	3721-0323	FRANCA	SP	16H56M12	1,0	DIFERENCIADA	0,43
086	15/01/2015	3171-1123	PEDREGULHO	SP	06H58M12	6,3	MISTA	2,75
087	15/01/2015	3171-1123	PEDREGULHO	SP	07H12M12	3,7	NORMAL	1,61
088	16/01/2015	3712-3086	FRANCA	SP	08H51M30	1,9	NORMAL	0,82
089	16/01/2015	3722-2571	FRANCA	SP	09H28M48	9,3	DIFERENCIADA	4,06
090	16/01/2015	3751-1226	BURITIZAL	SP	11H47M42	1,8	DIFERENCIADA	0,78
091	16/01/2015	3729-9055	ITUVERAVA	SP	09H49M48	1,3	DIFERENCIADA	0,56

ICMS: Base de Cálculo: ********** **Alíquota:** ** **Valor do ICMS:** **********

vivo

Nota Fiscal Fatura de Serviços de Telecomunicações

Nº 11753-1.451.383/01/15-00003/00003
Emissão 26/01/2015
Regime Especial Proc. DRT 1-14397-90

Telefônica Brasil S.A.
Av. Engenheiro Luiz Carlos Berrini, 1376 - Cidade Monções
São Paulo - SP - CEP:04571-936
Inscrição Estadual 108383949112 CNPJ/MF: 02.558.157/0001-62
http://www.vivo.com.br

001	DESC FIX/FIX-SUPER DDD15 PROGRESSIVO-INTRA	1,47 CR
002	DESC REFERENTE GARANTIA DE MENOR CUSTO(SP)	36,98 CR
Subtotal		**61,45**

ICMS: Base de Cálculo:	125,79	Aliquota:	25%	Valor do ICMS:	31,45
PIS: Base de Cálculo:	125,79 e 5,51	Aliquota:	0,65% e 1,65%	Valor do PIS:	0,82 e 0,09
COFINS: Base de Cálculo:	125,79 e 5,51	Aliquota:	3,00% e 7,60%	Valor do COFINS:	3,77 e 0,42

13742003.130 - 0000 06 - 13001967

PREFEITURA MUNICIPAL DE JERIQUARA

Rua Jonas Alves Costa, 559
45353315/0001-50 Exercício: 2015

ORDEM DE PAGAMENTO

ORDEM DE PAGAMENTO 00337

DATA: 27/01/2015 VENCTO:06/02/2015 PAGTO: 06/02/2015

Credor..: TELEFONICA BRASIL S.A CNPJ: 02.558.157/0001-62 Cod: 2544
Endereço: RUA MARTINIANO DE CARVALHO
Cidade..: SÃO PAULO CEP: 01321-001

Discriminação..:
REFERENTE PAGAMENTO DE SERVIÇO DE TELECOMUNICAÇÃO.

Valor **227,56**
(duzentos e vinte e sete reais e cinquenta e seis centavos) * * *

PREFEITURA MUNICIPAL DE JERIQUARA

Rua Jonas Alves Costa, 559
45353315/0001-50

NOTA DE EMPENHO

287

NOTA DE EMPENHO Nº **287**	FICHA: 123	DATA: 21/01/2015	REQUISIÇÃO Nº:
LICITAÇÃO: 000020/14	PREGÃO PRESENCIAL 0014/14	DOCUMENTO: NOTA FISCAL Nº	VENCIMENTO: 03/02/2015

NOME: LUMAR COM PROD FARMACEUT LTDA — 49.228.695/0001-52 — CÓDIGO: 81
ENDEREÇO: Rua Libero Badaro, 1399 — FRANCA

DESCRIÇÃO DO MATERIAL E/OU SERVIÇO	VALOR TOTAL
referente pagamento pelo fornecimento de medicamentos. 01 TESOURO 310 SAÚDE-GERAL 000 SAÚDE-GERAL	
OR - Ordinario	**SOMA** **2.756,41**

CÓDIGO	CLASSIFICAÇÃO DA DESPESA EMPENHADA
02 02 04 10 3.3.90.30.09 10.301.0150.2085.0000	EXECUTIVO Fundo Municipal de Saúde MATERIAL FARMACOLÓGICO Administração da Saúde Pública

DOTAÇÃO	EMPENHADO ATÉ A DATA	VALOR DESTE EMPENHO	SALDO ATUAL
500.000,00	25.338,29	2.756,41	471.905,30

VALOR A SER PAGO R$ **2.756,41**

dois mil, setecentos e cinquenta e seis reais e quarenta e um centavos * * *

PREFEITURA MUNICIPAL DE JERIQUARA
Rua Jonas Alves Costa, 559
CNPJ : 45353315/0001-50

PEDIDO DE COMPRA

Autorizado por :
Data : 21/01/2015

Pedido	Data Pedido	Data Entrega
00045/15	21/01/2015	22/01/2015

Fornecedor LUMAR COM PROD FARMACEUT LTDA
Endereço: Rua Libero Badaro, 1399 Nº: COD: 81
FRANCA CNPJ: 49.228.695/0001-52

Cod Prod	Discr.	Unid	Quant	$ Unit	Centro de Custo	Valor
009.000.908	CARVEDILAT 12,5 MG 30 COMP	CX.	20	3,60	MANUT DA ADMINISTR.	72,00
009.000.907	CARVEDILAT 6,25MG 30 COMP	CX	20	3,00	MANUT DA ADMINISTR.	60,00
426.001	CIPROFLONAX (CIPROFLOXA) 500MG EV. 10CP	EV.	100	1,70	MANUT DA ADMINISTR.	170,00
009.238.004	HIOSPAN CPTO (DIPIRONA+HIOSC.)AP.5ML	AMP	200	1,80	MANUT DA ADMINISTR.	360,00
009.348.001	HYSTIN MAL.DEXCLOR. 2MG EV 20CP	EV.	50	1,12	MANUT DA ADMINISTR.	56,00
009.308.001	LEVOTIROXINA SODICA 25MCG 30CP	CX	33	3,90	MANUT DA ADMINISTR.	128,70
009.332.001	MAXALGINA (DIPIRONA) GTS 10ML	FR	500	0,54	MANUT DA ADMINISTR.	270,00
009.413.001	OXCARB (OXCARBAMAZ) 300MG 60CP	CX	8	26,40	MANUT DA ADMINISTR.	211,20
009.001.535	OXCARB (OXCARBAMAZ) 600MG 60CP	CX	6	44,40	MANUT DA ADMINISTR.	266,40
009.379.001	PAMERGAN PROMETAZINA)25MG EV.10CP	EV.	50	1,08	MANUT DA ADMINISTR.	54,00
009.000.693	PARACETAMOL 500MG EV 10CP	EV.	400	0,42	MANUT DA ADMINISTR.	168,00
009.278.004	PARACETAMOL 750MG EV. 12CP	EV.	333	0,876	MANUT DA ADMINISTR.	291,708
009.103.002	PENTOXIFILINA 400MG 30CP	CX	16	9,90	MANUT DA ADMINISTR.	158,40
009.001.345	TAVAFLOX (LEVOFLOXACINO) 500MG 10CP	CX	50	8,00	MANUT DA ADMINISTR.	400,00
009.427.001	UNI HALOPER(HALOPER) 5MG 200CP	CX	5	18,00	MANUT DA ADMINISTR.	90,00
	TOTAL PEDIDO					2.756,41

Reserva(s):
Empenho(s):

Obs.:

Interessado \ Responsável

Ana Carolina Ferreira de Souza
Almoxarife

Recebemos de Lumar Comércio de Produtos Farmacêuticos Ltda os produtos constantes da Nota Fiscal indicada ao lado
Emissão: 22/1/2015 Pedido: 414479 DEST.: (448) Prefeitura Municipal de Jeriquara - Valor Total: 2.756,41

DATA DE RECEBIMENTO	IDENTIFICAÇÃO E ASSINATURA DO RECEBEDOR

NF-e
Nº: 000.108.615
SÉRIE: 0

IDENTIFICAÇÃO DO EMITENTE

Lumar Comércio de Produtos Farmacêuticos Ltda
Av. Wilson Bego,745
Distrito Industrial Franca - SP
CEP:14406-091 Fone: (16)37211102

DANFE

Documento Auxiliar da Nota Fiscal Eletrônica

0 - ENTRADA
1 - SAÍDA [1]

Nº: 000.108.615
SÉRIE:0 FOLHA 1/2

CHAVE DE ACESSO
3515 0149 2286 9500 0152 5500 0000 1086 1515 0091 0002

Consulta de autenticidade no portal nacional da NF-e www.nfe.fazenda.gov.br/portal ou no site da Sefaz Autorizadora

NATUREZA DA OPERAÇÃO	PROTOCOLO DE AUTORIZAÇÃO DE USO
VENDA	135150044432191 22/01/2015 15:37:52
INSCRIÇÃO ESTADUAL	**INSCRIÇÃO ESTADUAL DO SUBST. TRIBUTÁRIO**	**CNPJ**
310049440111		49.228.695/0001-52

DESTINATÁRIO / REMETENTE

NOME / RAZÃO SOCIAL		CNPJ / CPF	DATA DE EMISSÃO
Prefeitura Municipal de Jeriquara		45.353.315/0001-50	22/1/2015
ENDEREÇO	**BAIRRO**	**CEP**	**DATA DE SAIDA**
Rua Jonas Alves Costa, 559	Centro	14450-000	22/1/2015
MUNICÍPIO	**FONE / FAX**	**ESTADO / INSCRIÇÃO ESTADUAL**	**HORA DE SAÍDA**
Jeriquara	(16)3134-1256	SP / ISENTO	

FATURA / DUPLICATAS

Número	Vencto	Valor
480938	21/02/2015	2756.41

CÁLCULO DO IMPOSTO

BASE DE CÁLCULO DO ICMS	VALOR DO ICMS	BASE CÁLCULO DO ICMS SUBST.	VALOR DO ICMS SUBST.	VALOR TOTAL DOS PRODUTOS
2.346,79	422,42	0,00	0,00	2.756,41
VALOR DO FRETE / **VALOR DO SEGURO**	**DESCONTO**	**OUTRAS DESP. ACESSÓRIAS**	**VALOR DO IPI**	**VALOR TOTAL DA NOTA FISCAL**
0,00	0,00	0,00		2.756,41

TRANSPORTADOR / VOLUMES TRANSPORTADOS

NOME / RAZÃO SOCIAL	FRETE POR CONTA (0-EMITEMTE 1-DESTINATÁRIO) [0]	CODIGO ANTT	PLACA VEÍCULO	UF	CNPJ
ENDEREÇO	MUNICÍPIO			UF	INSCRIÇÃO ESTADUAL

QUANTIDADE	ESPÉCIE	MARCA	NUMERAÇÃO	PESO BRUTO	PESO LIQUIDO
5	Caixa(s)			27,00	0,00

DADOS DOS PRODUTOS / SERVIÇOS

COD PROD	DESCRIÇÃO DO PRODUTO / SERVIÇO	NCM/SH	CST	CFOP	UNID	QUANT.	VALOR UNITÁRIO	VALOR TOTAL	VALOR DESC.	BASE CALC ICMS	VALOR ICMS	VALOR IPI	ALÍQUOTAS ICMS	ALÍQUOTAS IPI
039616	CARVEDILAT(CARVEDILOL) 12,5MG 30CP Lote:636453 Q Ide: 20 Venc: 31/5/2016	3004.90.99	000	5102	CX	20,00	3,6000	72,00	0,00	72,00	12,96	0,00	18,00	0,00
039619	CARVEDILAT(CARVEDILOL) 6,25MG 30CP Lote:652582 Q Ide: 20 Venc: 31/5/2016	3004.90.99	000	5102	CX	20,00	3,0000	60,00	0,00	60,00	10,80	0,00	18,00	0,00
054531	CIPROFLONAX(CIPROFLOXA.)500MG EV.10CP Lote:164060 Q Ide: 100 Venc: 30/9/2016	3004.20.99	000	5102	ENV	100,00	1,7000	170,00	0,00	170,00	30,60	0,00	18,00	0,00
036099	HIOSPAN CPTO(DIPIRONA+HIOSC.)AP.5ML(H) Lote:0297440 Q Ide: 200 Venc: 30/6/2016	3004.90.99	000	5102	AMP	200,00	1,8000	360,00	0,00	360,00	64,80	0,00	18,00	0,00
048330	HYSTIN(MAL.DEXCLOR.)2MG EV 20CP Lote:1305471 Q Ide: 50 Venc: 30/9/2015	3004.90.69	000	5102	ENV	50,00	1,1200	56,00	0,00	56,00	10,08	0,00	18,00	0,00
041351	LEVOTIROXINA SODICA 25MCG 30CP(G) Lote:BR56008 Q Ide: 33 Venc: 28/2/2016	3004.39.81	060	5405	CX	33,00	3,9000	128,70	0,00	0,00	0,00	0,00	0,00	0,00
042450	MAXALGINA(DIPIRONA)GOTAS 10ML(H) Lote:2540 Q Ide: 500 Venc: 30/11/2015	3003.90.79	000	5102	FR	500,00	0,5400	270,00	0,00	270,00	48,60	0,00	18,00	0,00
047285	OXCARB(OXCARBAMAZ.) 300MG 60CP(C1) Lote:1420712 Q Ide: 8 Venc: 31/8/2016	3004.90.69	000	5102	CX	8,00	26,4000	211,20	0,00	211,20	38,02	0,00	18,00	0,00
047286	OXCARB(OXCARBAMAZ.) 600MG 60CP(C1) Lote:1422241 Q Ide: 6 Venc: 31/8/2016	3004.90.69	000	5102	CX	6,00	44,4000	266,40	0,00	266,40	47,95	0,00	18,00	0,00
300172	PAMERGAN(PROMETAZINA)25MG EV.10CP-H Lote:14021343 Q Ide: 50 Venc: 28/2/2016	3004.90.75	000	5102	ENV	50,00	1,0800	54,00	0,00	54,00	9,72	0,00	18,00	0,00
042102	PARACETAMOL 500MG EV.10CP(G)(H) Lote:13G9A8 Q Ide: 400 Venc: 31/7/2015	3004.90.45	020	5102	ENV	400,00	0,4200	168,00	0,00	65,34	11,76	0,00	18,00	0,00
035434	PARACETAMOL 750MG EV.12CP(G)(H) Lote:13K52E Q Ide: 333 Venc: 31/10/2015	3004.90.45	020	5102	ENV	333,00	0,8760	291,71	0,00	113,45	20,42	0,00	18,00	0,00
047373	PENTOXIFILINA 400MG 30CP(G)EMS Lote:692073 Q Ide: 16 Venc: 29/7/2016	3003.10.19	000	5102	CX	16,00	9,9000	158,40	0,00	158,40	28,51	0,00	18,00	0,00

DADOS ADICIONAIS

INFORMAÇÕES COMPLEMENTARES

Lista Positiva (1.556,70) Lista Negativa (1.199,71)
Televendas: LUMAR - LICITAÇÃO - Comerente: Lia - End.Com.: B
Local Entrega: Praça São Sebastião, 100 Bairro: Centro
BANCO DO BRASIL AG.: 6520-X C/C.: 104069-3
PREGÃO Nº 14/2014-31 O F. Nº 204/2015 PROC. Nº 20/2014

Cliente: 448 Pedido: 414479

RESERVADO AO FISCO

Declaro que o material a que se refere esta Nota Fiscal, foi recebido em perfeita ordem.
Em, 22 / 01 / 2015

Impresso em 22/1/2015 15:44:01 por Ana Claudia

IDENTIFICAÇÃO DO EMITENTE

Lumar Comércio de Produtos Farmacêuticos Ltda

Av. Wilson Bego,745
Distrito Industrial Franca - SP
CEP:14406-091 Fone: (16)37211102

DANFE

Documento Auxiliar da Nota Fiscal Eletrônica

0 - ENTRADA
1 - SAÍDA [1]

Nº: 000.108.615

SÉRIE:0 FOLHA 1/2

CHAVE DE ACESSO
3515 0149 2286 9500 0152 5500 0000 1086 1515 0091 0002

Consulta de autenticidade no portal nacional da NF-e www.nfe.fazenda.gov.br/portal ou no site da Sefaz Autorizadora

NATUREZA DA OPERAÇÃO
VENDA

PROTOCOLO DE AUTORIZAÇÃO DE USO
135150044432191 22/01/2015 15:37:52

INSCRIÇÃO ESTADUAL
310049440111

INSCRIÇÃO ESTADUAL DO SUBST. TRIBUTÁRIO

CNPJ
49.228.695/0001-52

DADOS DOS PRODUTOS / SERVIÇOS

COD PROD	DESCRIÇÃO DO PRODUTO / SERVIÇO	NCM/SH	CST	CFOP	UNID	QUANT.	VALOR UNITÁRIO	VALOR TOTAL	VALOR DESC.	BASE CALC ICMS	VALOR ICMS	VALOR IPI	ALÍQUOTAS ICMS	ALÍQUOTAS IPI
039807	TAVAFLOX(LEVOFLOXACINO)500MG 10CP Lote:640342 Qtde:50 Venc: 31/3/2016	3004.90.99	000	5102	CX	50,00	8,0000	400,00	0,00	400,00	72,00	0,00	18,00	0,00
054484	UNI HALOPER(HALOPER.)5MG 200CP(C1) Lote:1416850 Qtde:5 Venc: 31/7/2016	3004.90.69	000	5102	CX	5,00	18,0000	90,00	0,00	90,00	16,20	0,00	18,00	0,00

Declaro que o material a que se refere esta Nota Fiscal, foi recebido em perfeita ordem.

Em, 22/01/2015

03/02/2015 - BANCO DO BRASIL - 14:49:43
694918471 0187

COMPROVANTE DE DEPOSITO EM CONTA CORRENTE
EM CHEQUE

CLIENTE: LUMAR COM PROD FARM
AGENCIA: 6520-X CONTA: 104.069-3

DATA	03/02/2015
NR. DOCUMENTO	69.491.847.100.187
VALOR CHEQUE	2.756,41
VALOR TOTAL	2.756,41

NR.AUTENTICACAO 1.34E.ABA.C5F.DA5.EA5
LEIA NO VERSO COMO CONSERVAR ESTE DOCUMENTO,
ENTRE OUTRAS INFORMACOES.

PREFEITURA MUNICIPAL DE JERIQUARA
Rua Jonas Alves Costa, 559
45353315/0001-50 Exercício: 2015

ORDEM DE PAGAMENTO

ORDEM DE PAGAMENTO 00282

DATA: 21/01/2015 VENCTO:03/02/2015 PAGTO: 03/02/2015

Credor..: LUMAR COM PROD FARMACEUT LTDA CNPJ: 49.228.695/0001-52 Cod: 81
Endereço: Rua Libero Badaro, 1399
Cidade..: FRANCA CEP: 14400-570

Discriminação..:
referente pagamento pelo fornecimento de medicamentos.

Valor **2.756,41**
(dois mil, setecentos e cinquenta e seis reais e quarenta e um centavos) * * *

PREFEITURA MUNICIPAL DE JERIQUARA

Rua Jonas Alves Costa, 559
45353315/0001-50

NOTA DE EMPENHO

161

NOTA DE EMPENHO Nº **161**	FICHA: 123	DATA: 16/01/2015	REQUISIÇÃO Nº:

LICITAÇÃO: 000024/14	PREGÃO PRESENCIAL	0018/14	DOCUMENTO: NOTA FISCAL Nº	VENCIMENTO: 29/01/2015

NOME: EMPORIO HOSP COM PROD CIRURG HOSP LTDA — 04.106.730/0001-22 — CÓDIGO: 1765
ENDEREÇO: AV. PIERRE SIMON DE LA PLACE — CAMPINAS

DESCRIÇÃO DO MATERIAL E/OU SERVIÇO	VALOR TOTAL
AQUISIÇÃO DE DIETA COMPLETA E FORMULAS INFANTIS. 01 TESOURO 310 SAÚDE-GERAL 000 SAÚDE-GERAL	
OR - Ordinario — **SOMA**	**722,32**

CÓDIGO	CLASSIFICAÇÃO DA DESPESA EMPENHADA
02	EXECUTIVO
02 04 10	Fundo Municipal de Saúde
3.3.90.30.07	GÊNEROS DE ALIMENTAÇÃO
10.301.0150.2085.0000	Administração da Saúde Pública

DOTAÇÃO	EMPENHADO ATÉ A DATA	VALOR DESTE EMPENHO	SALDO ATUAL
500.000,00	22.947,97	722,32	476.329,71

VALOR A SER PAGO R$ **722,32**

setecentos e vinte e dois reais e trinta e dois centavos ********** *******

EMPENHO AUTORIZADO EM 16/01/2015

A DESPESA REFERENTE A ESTE EMPENHO, FOI DEVIDAMENTE PROCESSADA, ENCONTRANDO-SE EM ORDEM PARA PAGAMENTO.

DATA

CONTABILIZADO

DATA — Gustavo Henrique Costa — CONTADOR

ORDEM DE PAGAMENTO. PAGUE-SE:

DATA — Sebastião Henrique Dal Pccolo — ORDENADOR DA DESPESA

DESPESA PAGA EM 03/02/15

BANCO	CONTA	CHEQUE	VALOR
001	106121-6	853594	

Letícia de Paula Almeida
TESOUREIRO

RECIBO

RECEBI(EMOS) O VALOR CONSTANTE DESTE EMPENHO.

NOME:
CNPJ/CPF:

PREFEITURA MUNICIPAL DE JERIQUARA
Rua Jonas Alves Costa, 559
CNPJ : 45353315/0001-50

PEDIDO DE COMPRA

Autorizado por :
Data : 16/01/2015

Pedido	Data Pedido	Data Entrega
00032/15	16/01/2015	19/01/2015

Fornecedor EMPORIO HOSP COM PROD CIRURG HOSP LTDA COD: 1765
Endereço: AV. PIERRE SIMON DE LA PLACE Nº: 751 CNPJ: 04.106.730/0001-22
CAMPINAS

Cod Prod	Discr.	Unid	Quant	$ Unit	Centro de Custo	Valor
009.357.001	APTAMIL 3 LT 800G	UN	8	31,79	MANUT DA ADMINISTR.	254,32
009.001.481	APTAMIL 1 LATA 400 GR	UN	12	14,00	MANUT DA ADMINISTR.	168,00
.001.657	APTAMIL 2 400G	UN	21	12,00	MANUT DA ADMINISTR.	252,00
007.000.100	SUSTAIN JUNIOR BAUNILHA 350G	LT	3	16,00	MANUT DA ADMINISTR.	48,00
TOTAL PEDIDO						722,32

Reserva(s):
Empenho(s):

Obs.:

_
Interessado \ Responsável

Ana Carolina Ferreira de Souza
Almoxarife

EMPÓRIO SAÚDE
Humanizando Soluções

EMPORIO HOSP COM PROD CIRURG HOSP LTDA
AV PIERRE SIMON DE LA PLACE, 751 - GALPAO 3 E 4
TECHNO PARK CEP:13069-320
CAMPINAS/SP
FONE: (19) 3758-7911

DANFE

DOCUMENTO AUXILIAR DA NOTA FISCAL ELETRÔNICA
0-ENTRADA [1]
1-SAÍDA
N. 000185336
SÉRIE 1
FOLHA 01/01

CHAVE DE ACESSO DA NF-E
3515 0104 1067 3000 0122 5500 1000 1853 3610 0650 0147

Consulta de autenticidade no portal nacional da NF-e www.nfe.fazenda.gov.br/portal ou no site da SEFAZ Autorizada

NATUREZA DA OPERAÇÃO	PROTOCOLO DE AUTORIZAÇÃO DE USO
VENDA DE MERCADORIA/ VENDA SUBS TRIBUT.	135150034171327 19/01/2015 09:24:47-02:00

INSCRIÇÃO ESTADUAL	INSC. ESTADUAL DO SUBST. TRIB.	CNPJ
244860586119		04.106.730/0001-22

DESTINATÁRIO/REMETENTE

NOME/RAZÃO SOCIAL	CNPJ/CPF	DATA DE EMISSÃO
MUNICIPIO DE JERIQUARA	45.353.315/0001-50	19/01/2015

ENDEREÇO	BAIRRO/DISTRITO	CEP	DATA ENTRADA/SAÍDA
RUA JONAS ALVES COSTA,559	CENTRO	14450-000	19/01/2015

MUNICIPIO	FONE/FAX	UF	INSCRIÇÃO ESTADUAL	HORA ENTRADA/SAÍDA
JERIQUARA	1631341256	SP		09:21:00

FATURA

Titulo	Vencto	Valor
001000185336	17/02/2015	722,32

CALCULO DO IMPOSTO

BASE DE CALCULO DO ICMS	VALOR DO ICMS	BASE DE CALCULO DO ICMS SUBSTITUIÇÃO	VALOR DO ICMS SUBSTITUIÇÃO	VALOR TOTAL DOS PRODUTOS
0,00	0,00	0,00	0,00	722,32

VALOR DO FRETE	VALOR DO SEGURO	DESCONTO	OUTRAS DESPESAS ACESSÓRIAS	VALOR DO IPI	VALOR TOTAL DA NOTA
0,00	0,00	0,00	0,00	0,00	722,32

TRANSPORTADOR/VOLUMES TRANSPORTADOS

RAZÃO SOCIAL	FRETE POR CONTA	CÓDIGO ANTT	PLACA DO VEÍCULO	UF	CNPJ/CPF
NEPEY RIO PRETO LOGISTICA E TRANSPORTE	0-EMITENTE				15.066.184/0001-60

ENDEREÇO	MUNICIPIO	UF	INSCRIÇÃO ESTADUAL
R IZIOLINA PAGANUCCI DA COSTA, 895	S J RIO PRETO	SP	647511530118

QUANTIDADE	ESPECIE	MARCA	NUMERAÇÃO	PESO BRUTO	PESO LIQUIDO
04				28,00	27,00

DADOS DO PRODUTO / SERVIÇO

COD.PROD	DESCRIÇÃO DO PRODUTO/SERVIÇO	NCM/SH	CST	CFOP	UN	QUANT.	V.UNITÁRIO	V.TOTAL	BC.ICMS	V.ICMS	V.IPI	A.ICMS	A.IPI	LOTE	VCTO.LOTE
61568	APTAMIL 3 LT 800G	19011090	160	5405	UN	8,00	31,7900	254,32	0,00	0,00	0,00	0.00%	0.00%	140415	15/12/2015
70316	APTAMIL 1 LT 400G	19011090	060	5405	UN	12,00	14,0000	168,00	0,00	0,00	0,00	0.00%	0.00%	140818	31/03/2016
71027	APTAMIL 2 LT 400G	19011090	060	5405	UN	21,00	12,0000	252,00	0,00	0,00	0,00	0.00%	0.00%	140717	08/03/2016
8710	SUSTAIN JUNIOR BAUNILHA LT 350	21069030	060	5405	UN	3,00	16,0000	48,00	0,00	0,00	0,00	0.00%	0.00%	1410110001	11/10/2016

CALCULO DO ISSQN

INSCRIÇÃO MUNICIPAL	VALOR TOTAL DOS SERVIÇOS	BASE DE CÁLCULO DO ISSQN	VALOR DO ISSQN
001164198			

DADOS ADICIONAIS

INFORMAÇÕES COMPLEMENTARES

PROTOCOLO: 135150034171327
*****ORDEM DE FORNECIMENTO: 198/2014 PREGAO: 18/2014 PROCESSO: 24/2014 P/ PAGTO BANCO DO BRASIL AG: 1849-X C/C: 16902-1 ***URGENTE*********
<<<<<END. ENTREGA: PRACA SAO SEBASTIAO, 100 BAIRRO: CENTRO JERIQUARA-SP - CEP:
>>>>>
IMPOSTO RECOLHIDO POR SUBSTITUICAO - ART.313-A DO RICMS/00 PEDIDO: 229818
IMPOSTO RECOLHIDO POR SUBSTITUICAO - ART.313-W DO RICMS/00
PREZADO CLIENTE, PEDIMOS A GENTILEZA DE CONFERIR SEU RECEBIMENTO E EM CASO DE DIVERGENCIA, ENTRAR EM CONTATO PELO E-MAIL SAC@GRUPOEMPORIO.COM.BR OU ATRAVES DO TELEFONE CONSTANTE NA NOTA FISCAL. RECLAMACOES REFERENTES AS ENTREGAS SOMENTE SERAO ACEITAS NUM PRAZO DE 7 DIAS CORRIDOS A PARTIR DO RECEBIMENTO.
VALOR APROXIMADO DOS TRIBUTOS: R$ 965.16 (133.62%). FONTE: IBPT.
TOTAL DE ITENS: 004

Andre Anchieta
RG 41.325.

RESERVADO AO FISCO

Declaro que o material a que se refere esta Nota Fiscal, foi recebido em perfeita ordem.
Em, 19 / 01 / 2015

Caroline Ferr
RG: 38.095.7

03/02/2015 - BANCO DO BRASIL - 14:48:54
694918471 0186

COMPROVANTE DE DEPOSITO EM CONTA CORRENTE
EM CHEQUE

CLIENTE: E HOSP COM PROD CIR LTDA
AGENCIA: 1849-X CONTA: 16.902-1

DATA	03/02/2015
VALOR CHEQUE	722,32
VALOR TOTAL	722,32

IDENTIFICADOR 1: 45.353.315/0001 50

NR.AUTENTICACAO 4.95C.210.19B.28D.A9A

LEIA NO VERSO COMO CONSERVAR ESTE DOCUMENTO,
ENTRE OUTRAS INFORMACOES.

PREFEITURA MUNICIPAL DE JERIQUARA

Rua Jonas Alves Costa, 559
45353315/0001-50 Exercício: 2015

ORDEM DE PAGAMENTO

ORDEM DE PAGAMENTO 00270

DATA: 16/01/2015 VENCTO:03/02/2015 PAGTO: 03/02/2015

Credor..: EMPORIO HOSP COM PROD CIRURG HO CNPJ: 04.106.730/0001-22 Cod: 1765
Endereço: AV. PIERRE SIMON DE LA PLACE
Cidade..: CAMPINAS CEP: 13075-090

Discriminação..:
AQUISIÇÃO DE DIETA COMPLETA E FORMULAS INFANTIS.

Valor **722,32**
(setecentos e vinte e dois reais e trinta e dois centavos) * * *

PREFEITURA MUNICIPAL DE JERIQUARA

Rua Jonas Alves Costa, 559
45353315/0001-50

NOTA DE EMPENHO

428

NOTA DE EMPENHO Nº **428**	FICHA: 123	DATA: 30/01/2015	REQUISIÇÃO Nº:

LICITAÇÃO: DISPENSA	DOCUMENTO: NOTA FISCAL Nº	VENCIMENTO: 12/02/2015

NOME: COFRANA VEICULOS LTDA — 44.468.684/0001-26 — CÓDIGO: 1475
ENDEREÇO: AV. DR ISMAEL A E ALONSO,700 — FRANCA

DESCRIÇÃO DO MATERIAL E/OU SERVIÇO	VALOR TOTAL
referente pagamento pelo fornecimento de peças/materiais para veiculos. 01 TESOURO 310 SAÚDE-GERAL 000 SAÚDE-GERAL	
OR - Ordinario	**SOMA** **298,75**

CÓDIGO	CLASSIFICAÇÃO DA DESPESA EMPENHADA
02	EXECUTIVO
02 04 10	Fundo Municipal de Saúde
3.3.90.30.39	MATERIAL PARA MANUTENÇÃO DE VEÍCULOS
10.301.0150.2085.0000	Administração da Saúde Pública

DOTAÇÃO	EMPENHADO ATÉ A DATA	VALOR DESTE EMPENHO	SALDO ATUAL
500.000,00	44.702,76	298,75	454.998,49

VALOR A SER PAGO R$ **298,75**

duzentos e noventa e oito reais e setenta e cinco centavos **********

EMPENHO AUTORIZADO EM 30/01/2015

A DESPESA REFERENTE A ESTE EMPENHO, FOI DEVIDAMENTE PROCESSADA, ENCONTRANDO-SE EM ORDEM PARA PAGAMENTO.

DATA

CONTABILIZADO

DATA — Gustavo Henrique Costa — CONTADOR

ORDEM DE PAGAMENTO. PAGUE-SE:

DATA — Sebastião Henrique Dal Pccolo — ORDENADOR DA DESPESA

DESPESA PAGA EM 12/02/15

BANCO	CONTA	CHEQUE	VALOR
001	106121-6	853625	

Letícia de Paula Almeida
TESOUREIRO

RECIBO

RECEBI(EMOS) O VALOR CONSTANTE DESTE EMPENHO.

NOME:
CNPJ/CPF:

PREFEITURA MUNICIPAL DE JERIQUARA
Rua Jonas Alves Costa, 559
CNPJ : 45353315/0001-50

PEDIDO DE COMPRA

Autorizado por :
Data : 30/01/2015

Pedido	Data Pedido	Data Entrega
00102/15	30/01/2015	30/01/2015

Fornecedor COFRANA VEICULOS LTDA
Endereço: AV. DR ISMAEL A E ALONSO,700 Nº: COD: 1475
FRANCA CNPJ: 44.468.684/0001-26

Cod Prod	Discr.	Unid	Quant	$ Unit	Centro de Custo	Valor
039.048.003	BRACADEIRA	UN.	2	3,71	UNO MILLE	7,42
039.045.007	FILTRO COMBUSTIVEL	UN.	1	14,17	UNO MILLE	14,17
039.045.024	FILTRO OLEO	UN.	1	20,07	UNO MILLE	20,07
001.006.041	GRAXA MOLYKOTE 20GR	UN	1	5,11	UNO MILLE	5,11
039.000.563	PETRONAS WR 5W30	UN	3	35,00	UNO MILLE	105,00
039.000.517	JOGO PASTILHA	UN	1	128,91	UNO MILLE	128,91
039.045.010	FILTRO AR	UN.	1	18,07	UNO MILLE	18,07
TOTAL PEDIDO						298,75

Reserva(s):
Empenho(s):

Obs.:

Interessado \ Responsável

Ana Carolina Ferreira de Souza
Almoxarife

COFRANA VEICULOS LTDA

Cofrana Veículos Ltda.

ENDEREÇO: AVENIDA DOUTOR ISMAEL ALONSO Y ALONSO, , Nº 700 , Comp.

BAIRRO/DISTRITO: Jardim Veneza

MUNICÍPIO: FRANCA SP

CEP: 14.403-000 **FONE:** (16) 3707-0800

SITE: www.cofrana.com.br

Cód.Conc.:91053-9

DANFE

DOCUMENTO AUXILIAR DA NOTA FISCAL ELETRÔNICA

0 - ENTRADA

1 - SAÍDA [1]

000.087.199

Série: 1

CHAVE DE ACESSO DA NF-e P/ CONSULTA DE AUTENTICIDADE NO SITE WWW.NFE.FAZENDA.GOV.BR

3515 0144 4686 8400 0126 5500 1000 0871 9915 9842 9261

NATUREZA DA OPERAÇÃO	PROTOCOLO DE AUTORIZAÇÃO
VDA OFICINA (PCS/SERVICOS) (D / E)	135150064224160 30/01/2015 15:01

INSCRIÇÃO ESTADUAL	INSCRIÇÃO ESTADUAL DO SUBST. TRIBUTÁRIO	CNPJ
310041477110		44.468.684/0001-26

DADOS DA NF-e

DESTINATÁRIO / REMETENTE

NOME/RAZÃO SOCIAL			CNPJ/CPF	DATA DA EMISSÃO
PREFEITURA MUNICIPAL DE JERIQUARA - Cod. 0004224			45.353.315/0001-50	30/01/2015
ENDEREÇO		**BAIRRO/DISTRITO**	**CEP**	**DATA DA ENTRADA / SAÍDA**
RUA JONAS ALVES COSTA, 559		CENTRO	14.450-000	30/01/2015
MUNICÍPIO	**FONE/FAX**	**UF**	**INSCRIÇÃO ESTADUAL**	**HORA DA ENTRADA / SAÍDA**
JERIQUARA	(16) 3134-1256	SP	ISENTO	15:00:52

FATURA

Duplicata	Vencimento	Valor R$	Forma de Pagamento

CÁLCULO DO IMPOSTO

BASE DE CÁLCULO DO ICMS	VALOR DO ICMS	BASE DE CÁLCULO DO ICMS SUBSTITUIÇÃO	VALOR DO ICMS SUBSTITUIÇÃO	VALOR TOTAL DOS PRODUTOS
7,42	1,34	,00	,00	298,75

VALOR DO FRETE	VALOR DO SEGURO	DESCONTO	OUTRAS DESPESAS ACESSÓRIAS	VALOR DO IPI	VALOR TOTAL DA NOTA
,00	,00	,00	,00	,00	**298,75**

TRANSPORTADOR/VOLUMES TRANSPORTADOS

RAZÃO SOCIAL	FRETE POR CONTA (0 - EMITENTE, 1 - DESTINATÁRIO)	CÓDIGO ANTT	PLACA DO VEÍCULO	UF	CNPJ / CPF
	0		-		. . -

ENDEREÇO	MUNCÍPIO	UF	INSCRIÇÃO ESTADUAL

QUANTIDADE	ESPÉCIE	MARCA	NUMERAÇÃO	PESO BRUTO	PESO LÍQUIDO
				,000	,000

DADOS DO PRODUTO / SERVIÇOS

CÓD. PROD	DESCRIÇÃO DO PRODUTO / SERVIÇOS	NCM/SH	CST	CFOP	UNID.	QTD.	V. UNITÁRIO	V. TOTAL	DESCONTO	BC ICMS	V. ICMS	V. IPI	ALIQ. ICMS	ALIQ. IPI
13432070	BRACADEIRA. Trib aprox R$ 1.13 Fed 1.34 Est Fonte IBPT/SP 9oi3aC	73261900	000	5102	UN	2,00	3,71	7,42	,00	7,42	1,34	,00	18,00	,00
50015864	FILTRO COMBUSTIVEL. Trib aprox R$ 2.20 Fed 2.55 Est Fonte IBPT/SP 9oi3aC	84212300	060	5405	UN	1,00	14,17	14,17	,00	,00	,00	,00	,00	,00
55259645	FILTRO OLEO FIRE. Trib aprox R$ 3.12 Fed 3.61 Est Fonte IBPT/SP 9oi3aC	84212300	060	5405	UN	1,00	20,07	20,07	,00	,00	,00	,00	,00	,00
7079467	GRAXA MOLYKOTE 20GR. Trib aprox R$ 0.74 Fed 1.28 Est Fonte IBPT/SP 9oi3aC	27101999	060	5405	UN	1,00	5,11	5,11	,00	,00	,00	,00	,00	,00
7086837	PETRONAS 5W30 SINTETICO SELENIA. Trib aprox R$ 10.29 Fed 26.25 Est Fonte IBPT/SP 9oi3aC	27101932	060	5656	UN	3,00	35,00	105,00	,00	,00	,00	,00	,00	,00
7087766	JG PAST.MILLE 09.... Trib aprox R$ 19.07 Fed 23.20 Est Fonte IBPT/SP 9oi3aC	87083090	060	5405	UN	1,00	128,91	128,91	,00	,00	,00	,00	,00	,00
7722936	FILTRO DE AR. Trib aprox R$ 1.14 Fed 3.25 Est Fonte IBPT/SP 9oi3aC	84219999	060	5405	UN	1,00	18,07	18,07	,00	,00	,00	,00	,00	,00

CÁLCULO DO ISSQN

INSCRIÇÃO MUNICIPAL	VALOR TOTAL DOS SERVIÇOS	BASE DE CÁLCULO DO ISSQN	VALOR DO ISSQN
	,00	,00	,00

DADOS ADICIONAIS

INFORMAÇÕES COMPLEMENTARES	RESERVADO AO FISCO
/ENDEDOR:FRANCINE FERRETO - N.S:0035378 - Num OS:0017477 - Tipo OS:V1 - DATA ABERTURA:28/01/2015 - CM:107504 - MODELO:UNO MILLE ECONOMY 4P- PLACA:DKI0974/SP - CHASSI:9BD15822AD6837147 - RENAVAM: - Num Motor nterno: - Num Motor Externo: - Cambio interno: - Cambio externo: - Num Gi: Data: - Num Di: Data: - Pot.: 66 - ICMS COBRADO POR SUSB.TRIB.CONF.PARAG.1ARTIGO 313-O DA SECAO XVIII DO ART.2.DO DEC.52.807/2008.BASE ST: 12,05 VLR ST: 15,84 - 30/60 - Email cliente: cota@jeriquara.sp.gov.br - Trib aprox R$: 37.68 Fed, 61.48 Est Fonte: IBPT/SP 9oi3aC	

COFRANA VEÍCULOS LTDA
Av. Dr. Ismael Alonso Y Alonso, 700
Franca-SP Cep 14403-000
CGC 44468684000126 Inscr. Estadual 310041477110
PABX 01637070800Depto. Serviços

Cofrana Veículos Ltda.

FIATNET Business Information System

Peças
9.91399961

V1

Ordem de Serviço 0017477

Cliente: 0004224 PREFEITURA MUNICIPAL DE JERIQUARA
Propr.: O MESMO (16) 31341256 cota@jeriquara.sp.gov.br
End.: RUA JONAS ALVES COSTA, 559
Bairro: CENTRO CEP: 14450000 CGC/CPF: 45353315000150
Cidade: JERIQUARA - SP
Fone: (16) 31341256 91789097 92235700

Prisma:
Emissão: 28/01/15 17:08
Consultor Téc.: FRANCINI-F
Agendamento:
Abertura : 28/01/15 17:04
Prev. Entrega: **28/01/15 22:00**
% Comb.: 15

Veículo: **0030377** Placa: **DKI-0974/SP** Combust: FLEX Motor:
Modelo: 15822A6 UNO MILLE ECONOMY 4P Ano: 13/13 KM: 107504 Eixo Traseiro:
Cor: BRANCO Chassi: 9BD15822AD6837147 Transmissão:
Dt. Venda: **20/08/2013** Concessionária: 910539 -COFRANA VEICULOS LTI Nota:

Seguradora: Valor Franquia: ,00

Serviços

1 SR SERVIÇOS GERAIS - REVISÃO DE 105.000 KM
- TROCAR OLEO E FILTROS

Cliente aceita receber SMS Cliente aceita receber e-mail

Rastreador ou Bloqueador:

Acessórios Originais:

Observações sobre a Ordem de Serviço

- VERIFICAR LUZ ACESA NO PAINEL
- ALI BALAN RODIZIO
- SIST INJEÇÃO
- BANCO DO MOTORISTA QUEBRADO (TAPEÇARIA)

* PASSAR ORÇAMENTO!

Veículo Fora do Período de Garantia.

Observações Gerais

»
»
»

Data Conclusão
_____/_____/_____
Nº da Nota Fiscal

Na Execução dos Serviços: **Consultar o Cliente**

Assinatura Consultor Técnico

Valdir Aparecido Arruda
Assinatura do Cliente(Nome Completo)

Desde já autorizo(amos) a execução dos serviços acima discriminados e declaro(amos) estar ciente de que os mesmos estão pendentes de avaliação técnica para sua devida validação. Declaro não ter deixado no veículo objetos, peças ou material de valor que não façam parte integrante ou se constituam acessórios do veículo.

Assinatura do Cliente

Cliente PREFEITURA MUNICIPAL DE JERIQUARA *O.S.* 0017477
Veículo DKI-0974/SP UNO MILLE ECONOMY 4P *Fone:*
Data: 28/01/15 17:08 Prev. Entrega: **28/01/15 22:00** ***FRANCINI-F*** 01637070800
Abert.OS: FRANCINE FERRETO *Prisma:* *Radio:* *Ramal:*

Relatório das revisões periódicas. Todos os modelos, exceto Alfa e Ducato (válido a partir de M.Y. 2004)

Veículo/Modelo	Nº do Chassi	Nº O.S.
Proprietário		Data

	Substituição	Verificação (*)	Descrição		km X 1000											
					15	30	45	60	75	90	105	120	135	150	165	180
1	•		Óleo do motor e filtro de óleo motor. Ou a cada 12 meses. (**)		•	•	•	•	•	•	•	•	•	•	•	•
2	•		Óleo do motor e filtro de óleo motor. Ou a cada 12 meses. (**) Obs: **a)** Não é prevista a substituição do filtro de combustível para os modelos que possuam o filtro incorporado à bomba de alimentação, do tipo "full life". **b)** Para veículos a álcool, deve também limpar a tela interna do bocal de introdução de combustível e substituir o filtro de respiro do tanque principal.	Gasolina		•		•		•		•		•		•
				Flex	•	•	•	•	•	•	•	•	•	•	•	•
				Álcool	A cada 7.500 km											
3	•		Elemento do filtro de aspiração de ar do motor. (**)		•	•	•	•	•	•	•	•	•	•	•	•
4	•		Velas de ignição do motor.			•		•		•		•		•		•
5	•		Correia dentada do comando da distribuição do motor e correiras dos órgãos auxiliares. Ou a cada 3 anos. (**)	Outros				•				•				•
				Fire 16V						•						•
6	•		Fluido dos freios. Ou a cada 2 anos.				•			•			•			•
7	•		Óleo da caixa de câmbio mecânica									•				
8	•		Kit reparo, interno, do redutor de pressão do sistema de gás (GNV) instalado originalmente.				•			•			•			•
9		•	Correia dentada do comando da distribuição do motor. (**)	Outros			•				•				•	
				Fire 16V			•		•			•		•		
10		•	Tensão / retensionamento da correia dentada do comando da distribuição, motor 1.8 16V do modelo Stilo. (**)			•				•				•		
11		•	Correias dos órgãos auxiliares do motor (**)	Fire TT	•	•	•	•	•	•	•	•	•	•	•	•
				Outros			•				•				•	
12		•	Folga de válvulas, para motores com tucho mecânico.	Flex		•		•		•		•		•		•
				Gasolina			•			•			•			•
				Álcool	•	•	•	•	•	•	•	•	•	•	•	•
13		•	Cabos das velas de ignição do motor.			•		•		•		•		•		•
14	•	•	Sistema de injeção / ignição do motor. Utilizar o equipamento EDI (Estação de Diagnose Inteligente)	Gasolina			•			•			•			•
				Flex		•		•		•		•		•		•
15		•	Sistema de ventilação do cárter do motor (blow-by). (**)	Outros			•			•			•			•
				Fire TT	•	•	•	•	•	•	•	•	•	•	•	•
16		•	Sistema antievaporativo do motor. (**)				•			•			•			•
17		•	Nível de emissões dos gases de escapamento.				•			•			•			•
18		•	Nível do óleo da caixa de câmbio / diferencial.				•			•			•			•
19		•	Nível do óleo da caixa de câmbio automática, quando disponível no modelo.		•	•	•	•	•	•	•	•	•	•	•	•
20		•	Níveis dos líquidos / fluidos de todos os sistemas: arrefecimento do motor, freios, embreagem, direção hidráulica, lavador dos vidros, bateria, partida a frio, etc.		•	•	•	•	•	•	•	•	•	•	•	•
21		X	Pastilhas de freio das rodas e indicador de desgaste. Obs: Caso a espessura útil das pastilhas seja menor do que 5 mm, deve-se substituí-las.	Dianteiras	•	•	•	•	•	•	•	•	•	•	•	•
				Traseiras		•		•		•		•		•		•
22	X	•	Lonas e tambores de freio das rodas traseiras.					•				•				•
23	X	•	Tubulações de escapamento, de alimentação de combustível / GNV, do sistema de partida a frio, dos freios. Componentes de borracha da parte inferior do veículo, coifas, guarnições, mangueiras e pneus.		•	•	•	•	•	•	•	•	•	•	•	•
24	X	•	Curso da alavanca do freio de mão, para o modelo Uno.		•	•	•	•	•	•	•	•	•	•	•	•
25		•	Curso / altura do pedal de embreagem, para veículos com sistema de acionamento mecânico da embreagem.		•	•	•	•	•	•	•	•	•	•	•	•
26	X	•	Extintor de incêndio, esguicho e palhetas dos vidros pára-brisa e traseiro, cintos de segurança, sistema de iluminação e sinalização, comandos elétricos dos vidros das portas, sistema de abertura / fechamento das portas e sistema de partida a frio.		•	•	•	•	•	•	•	•	•	•	•	•
27		•	Filtro antipólen do ar-condicionado. Exceto Uno e Palio Fire. (**)		•	•	•	•	•	•	•	•	•	•	•	•
28		•	Alinhamento do suporte do estepe. Modelos Idea Adventure.		•	•	•	•	•	•	•	•	•	•	•	•

(*) A coluna de "verificação" varia de acordo com o item. Se necessário, deve-se realizar a intervenção específica, como: substituição, limpeza, regulagem, completar nível, etc...
(**) Itens que devem ser substituídos / verificados na metade dos prazos indicados, para os casos de veículos utilizados predominante em estradas poeirentas, arenosas, lamacentas ou em condições severas de uso (reboque, táxi, entrega de porta em porta, etc...) ou em caso de longa inatividade do mesmo.

Atenção: a) Realizar o RESET do sistema indicativo de manutenção, através do EDI, para os modelos que possuem tal indicação no quadro de instrumentos.
b) Assinalar os itens realmente executados, na coluna relativa à revisão. Anexar este relatório à O.S. / N.F e entregá-lo ao cliente.

COFRANA VEÍCULOS LTDA

"CONCESSIONARIA FIAT DE FRANCA/SP"

www.cofrana.com.br

Número do Telefone: (16) 3707 0800

Número do Fax:

Cliente:		Data:	30/01/2015 09:54
Oficina:		VIN	
Licença Nº:	DKI 0974	Técnico:	ANDERSON
Quilometragem:	10500	Ordem de	

RELATÓRIO DE ALINHAMENTO DO VEÍCULO

FIAT (BR), 2012, MILLE, Fire ECONOMY D.M.

Ângulos Primários			Inicial	Especificações Mín.	Especificações Máx.	Final
Dianteira	Cáster	Esquerda	----	1°00'	2°00'	----
		Direita	----	1°00'	2°00'	----
	Câmber	Esquerda	0°18'	-0°30'	0°30'	0°18'
		Direita	-0°18'	-0°30'	0°30'	-0°18'
	Converg.	Esquerda	0°00'	-0°05'	0°05'	0°03'
		Direita	0°03'	-0°05'	0°05'	0°03'
		Total	0°03'	-0°10'	0°10'	0°06'
Traseira	Câmber	Esquerda	0°12'	-1°15'	-0°15'	0°06'
		Direita	-0°36'	-1°15'	0°15'	-0°36'
	Converg.	Esquerda	-0°30'	0°00'	0°19'	-0°30
		Direita	0°12'	0°00'	0°19'	0°12'
		Total	-0°18'	0°00'	0°38'	-0°18'
	Linha de Tração		-0°21'	----		-0°21'

Ângulos Secundários		Inicial	Especificações Mín.	Especificações Máx.	Final
SAI/KPI	Esquerda	----	----	----	----
	Direita	----	----	----	----
Ângulo Incluído	Esquerda	----	----	----	----
	Direita	----	----	----	----
Divergência em Curvas	Esquerda	----	----	----	----
	Direita	----	----	----	----
Máximo Esterço da Roda Interna	Esquerda	----	----	----	----
	Direita	----	----	----	----
Alteração da Curva de Convergência	Esquerda	----	----	----	----
	Direita	----	----	----	----
Recuo	Dianteira	-8mm	----	----	-8mm
	Traseira	----	----	----	----
Diferença de Bitola		----			----
Dif. Distância Entre Eixos		----			----
Altura Livre Eixo Dianteiro	Esquerda	----	----	----	----
	Direita	----	----	----	----
Altura Livre do Eixo Traseiro	Esquerda	----	----	----	----
	Direita	----	----	----	----
Suporte Angular					----

ALINHAR A CADA 7.500 KM

BANCO BRADESCO |237-2|

FICHA DE CAIXA

Beneficiário: COFRANA VEÍCULOS LTDA				Agência/Código Beneficiário: 3385-5/2353-1	Vencimento: 02/03/2015
Data do Documento: 30/01/2015	Nº do Documento: 0035197-001	Espécie Doc: DP	Aceite	Data do Processamento: 30/01/2015	Nosso Número: 09/02353118405-2
Uso do Banco	Carteira: 09 / Espécie: R$	Quantidade	X Valor		(=) Valor do Document: 825,00

Instruções : (Todas informações deste bloqueto são de exclusiva responsabilidade do beneficiário)

MORA DIÁRIA DE 1,65 EM REAIS

REDE COFRANA
PROTESTO AUTOMÁTICO APOS 05 DIAS VEN
MORA DIA/COM. PERMANENCIA 0,2%

(-) Desconto
(-) Outras Deduções/Abatimento
(+) Mora/Multa/Juros
(+) Outros Acréscimo
(=) Valor Cobrado

Pagador: PREFEITURA MUNICIPAL DE JERIQUARA
RUA JONAS ALVES COSTA, 559 - CENTRO
14.450-000 JERIQUARA-SP

CNPJ/CPF - 45.353.315/0001-50

Sacador/Avalista

(Lanc:0056301- NF/Cupom: 0035197/0087199)

Autenticação Mecânica

BANCO BRADESCO |237-2|

RECIBO DO PAGADOR

Beneficiário: COFRANA VEÍCULOS LTDA				Agência/Código Beneficiário: 3385-5/2353-1	Vencimento: 02/03/2015
Data do Documento: 30/01/2015	Nº do Documento: 0035197-001	Espécie Doc: DP	Aceite	Data do Processamento: 30/01/2015	Nosso Número: 09/02353118405-2
Uso do Banco	Carteira: 09 / Espécie: R$	Quantidade	X Valor		(=) Valor do Document: 825,00

Instruções : (Todas informações deste bloqueto são de exclusiva responsabilidade do beneficiário)

MORA DIÁRIA DE 1,65 EM REAIS

REDE COFRANA
PROTESTO AUTOMÁTICO APOS 05 DIAS VEN
MORA DIA/COM. PERMANENCIA 0,2%

(-) Desconto
(-) Outras Deduções/Abatimento
(+) Mora/Multa/Juros
(+) Outros Acréscimo
(=) Valor Cobrado

Pagador: PREFEITURA MUNICIPAL DE JERIQUARA
RUA JONAS ALVES COSTA, 559 - CENTRO
14.450-000 JERIQUARA-SP

CNPJ/CPF - 45.353.315/0001-50

Sacador/Avalista /

(Lanc:0056301- NF/Cupom: 0035197/0087199)

Autenticação Mecânica

PREFEITURA MUNICIPAL DE JERIQUARA

Rua Jonas Alves Costa, 559
45353315/0001-50 Exercício: 2015

ORDEM DE PAGAMENTO

ORDEM DE PAGAMENTO 00422

DATA: 30/01/2015 VENCTO:12/02/2015 PAGTO: 12/02/2015

Credor..: COFRANA VEICULOS LTDA CNPJ: 44.468.684/0001-26 Cod: 1475
Endereço: AV. DR ISMAEL A E ALONSO,700
Cidade..: FRANCA CEP: 14403-000

Discriminação..:
referente pagamento pelo fornecimento de serviços mecanicos/pintura/funilaria/reparos em geral.

Valor **1.650,93**
(um mil, seiscentos e cinquenta reais e noventa e três centavos) * * *

PREFEITURA MUNICIPAL DE JERIQUARA

Rua Jonas Alves Costa, 559
45353315/0001-50

NOTA DE EMPENHO

423

NOTA DE EMPENHO Nº 423	FICHA: 125	DATA: 30/01/2015	REQUISIÇÃO Nº:
LICITAÇÃO: DISPENSA		DOCUMENTO: NOTA FISCAL Nº	VENCIMENTO: 11/02/2015

NOME: COFRANA VEICULOS LTDA — 44.468.684/0001-26 — CÓDIGO: 1475
ENDEREÇO: AV. DR ISMAEL A E ALONSO,700 — FRANCA

DESCRIÇÃO DO MATERIAL E/OU SERVIÇO	VALOR TOTAL
referente pagamento pelo fornecimento de serviços mecanicos/pintura/funilaria/reparos em geral. 01 TESOURO 310 SAÚDE-GERAL 000 SAÚDE-GERAL	
OR - Ordinario	**SOMA** **1.352,18**

CÓDIGO	CLASSIFICAÇÃO DA DESPESA EMPENHADA
02 02 04 10 3.3.90.39.19 10.301.0150.2085.0000	EXECUTIVO Fundo Municipal de Saúde MANUTENÇÃO E CONSERVAÇÃO DE VEÍCULOS Administração da Saúde Pública

DOTAÇÃO	EMPENHADO ATÉ A DATA	VALOR DESTE EMPENHO	SALDO ATUAL
300.000,00	21.523,82	1.352,18	277.124,00

VALOR A SER PAGO R$ **1.352,18**

um mil, trezentos e cinquenta e dois reais e dezoito centavos * * *

PREFEITURA MUNICIPAL DE FRANCA
SECRETARIA MUNICIPAL DE FINANÇAS
NOTA FISCAL ELETRÔNICA DE SERVIÇO - NFS-e

Número da NFS-e
35128

Data e Hora da Emissão	30/01/2015 15:01:30	Competência	1/2015	Código de Verificação	161857491
Número do RPS	35197	No. da NFS-e substituída		Local da Prestação	FRANCA - SP

Dados do Prestador de Serviços

Razão Social/Nome	COFRANA VEÍCULOS LTDA				
Nome Fantasia					
CNPJ/CPF	44.468.684/0001-26	Inscrição Municipal	22243	Município	FRANCA - SP
Endereço e Cep	AVENIDA DOUTOR ISMAEL ALONSO Y. ALONSO ,700 - SÃO JOSÉ CEP: 14403-430				
Complemento:		Telefone:	(16)3707-0800	e-mail:	cofrana@contabilidade.com.br

Dados do Tomador de Serviços

Razão Social/Nome	PREFEITURA MUNICIPAL DE JERIQUARA				
CNPJ/CPF	45.353.315/0001-50	Inscrição Municipal		Município	JERIQUARA - SP
Endereço e CEP	RUA JONAS ALVES COSTA ,559 - CENTRO CEP: 14450-000				
Complemento:		Telefone:	(16)3134-1256	e-mail:	cota@jeriquara.sp.gov.br

Discriminação dos Serviços

SERVICO TAPECARIA/VIDRACARIA - TMO: SR04 - 4.00 Hrs - - Trib aprox R$: 75,00 Fed, 16,73 Mun - Fonte: IBPT/SP 9oi3aC - Vl. Unitario: R$ 557,60 | SISTEMA DE INJECAO - TMO: 00000009 - 1.00 Hrs - - Trib aprox R$: 18,75 Fed, 4,18 Mun - Fonte: IBPT/SP 9oi3aC - Vl. Unitario: R$ 139,40 | REV. DE 105.000 KM (MERCADO BRASIL) - TMO: 0010F86 - 2.00 Hrs - - REVISAO DE 105.000 KM - TROCAR OLEO E FILTROS - Trib aprox R$: 37,50 Fed, 8,36 Mun - Fonte: IBPT/SP 9oi3aC - Vl. Unitario: R$ 278,80 | PASTILHAS DO FREIO DIANTEIRO-REMOCAO E RECOLOCACAO - TMO: 3310A60 - 0.50 Hrs - - Trib aprox R$: 9,37 Fed, 2,09 Mun - Fonte: IBPT/SP 9oi3aC - Vl. Unitario: R$ 69,70 | FREIO DAS RODAS TRASEIRAS-VERIFICACAO LIMPEZA - TMO: 3320B10 - 1.20 Hrs - - Trib aprox R$: 22,50 Fed, 5,02 Mun - Fonte: IBPT/SP 9oi3aC - Vl. Unitario: R$ 167,28 | ALINHAMENTO E BALANCEAMENTO - TMO: ALIBAL001 - 1.00 Hrs - - Trib aprox R$: 18,75 Fed, 4,18 Mun - Fonte: IBPT/SP 9oi3aC - Vl. Unitario: R$ 139,40NS:0016232; OS:0017477; Placa:DKI0974-SP; KM:107504; Chassi:9BD15822AD6837147; ICMS COBRADO POR SUSB.TRIB.CONF.PARAG.1ARTIGO 313-O DA SECAO XVIII DO ART.2.DO DEC.52.807/2008.; Forma de Pagamento: 30/60; | Fonte: IBPT |

Código do Serviço / Atividade

14.01 / 452000100 - SERVIÇOS DE MANUTENÇÃO E REPARAÇÃO MECÂNICA DE VEÍCULOS AUTOMOTORES

Detalhamento Específico da Construção Civil

Código da Obra		Código ART	

Tributos Federais

	PIS	0,00	COFINS	0,00	IR(R$)	0,00	INSS(R$)		CSLL(R$)	0,00

Detalhamento de Valores - Prestador dos Serviços		Outras Retenções	Cálculo do ISSQN devido no Município	
Valor dos Serviços R$	1.352,18	Natureza Operação	Valor dos Serviços R$	1.352,18
(-) Desconto Incondicionado		1-Tributação no município	(-) Deduções permitidas em lei	
(-) Desconto Condicionado		Regime especial Tributação	(-) Desconto Incondicionado	
(-) Retenções Federais	0,00	0-Nenhum	Base de Cálculo	1.352,18
Outras Retenções		Opção Simples Nacional	(x) Alíquota %	3,00
(-) ISS Retido		2 - Não	ISS a reter:	( ) Sim (X) Não
(=) Valor Líquido R$	1.352,18	Incentivador Cultura	(=) Valor do ISS: R$	40,57
		2-Não		

Avisos

1- Uma via desta Nota Fiscal será enviada através do e-mail fornecido pelo Tomador dos Serviços.
2- A autenticidade desta Nota Fiscal poderá ser verificada no site, franca.ginfes.com.br com a utilização do Código de Verificação.

BANCO BRADESC |237-2|

FICHA DE CAIXA

Beneficiário COFRANA VEÍCULOS LTDA				Agência/Código Beneficiário 3385-5/2353-1	Vencimento 31/03/2015
Data do Documento 30/01/2015	Nº do Documento 0035197-002	Espécie Doc DP	Aceite	Data do Processamento 30/01/2015	Nosso Número 09/02353118406-0
Uso do Banco	Carteira 09	Espécie R$	Quantidade	Valor	(=) Valor do Document 825,93

Instruções : (Todas informações deste bloqueto são de exclusiva responsabilidade do beneficiário)

MORA DIÁRIA DE 1,65 EM REAIS

REDE COFRANA
PROTESTO AUTOMÁTICO APOS 05 DIAS VEN
MORA DIA/COM. PERMANENCIA 0,2%

(-) Desconto
(-) Outras Deduções/Abatimento
(+) Mora/Multa/Juros
(+) Outros Acréscimo
(=) Valor Cobrado

Pagador: **PREFEITURA MUNICIPAL DE JERIQUARA**
RUA JONAS ALVES COSTA, 559 - CENTRO
14.450-000 JERIQUARA-SP

CNPJ/CPF - ***45.353.315/0001-50***

Sacador/Avalista

(Lanc:0056302- NF/Cupom: 0035197/0087199)

Autenticação Mecânica

BANCO BRADESC |237-2|

RECIBO DO PAGADOR

Beneficiário COFRANA VEÍCULOS LTDA				Agência/Código Beneficiário 3385-5/2353-1	Vencimento 31/03/2015
Data do Documento 30/01/2015	Nº do Documento 0035197-002	Espécie Doc DP	Aceite	Data do Processamento 30/01/2015	Nosso Número 09/02353118406-0
Uso do Banco	Carteira 09	Espécie R$	Quantidade	Valor	(=) Valor do Document 825,93

Instruções : (Todas informações deste bloqueto são de exclusiva responsabilidade do beneficiário)

MORA DIÁRIA DE 1,65 EM REAIS

REDE COFRANA
PROTESTO AUTOMÁTICO APOS 05 DIAS VEN
MORA DIA/COM. PERMANENCIA 0,2%

(-) Desconto
(-) Outras Deduções/Abatimento
(+) Mora/Multa/Juros
(+) Outros Acréscimo
(=) Valor Cobrado

Pagador: **PREFEITURA MUNICIPAL DE JERIQUARA**
RUA JONAS ALVES COSTA, 559 - CENTRO
14.450-000 JERIQUARA-SP

CNPJ/CPF - ***45.353.315/0001-50***

Sacador/Avalista /

(Lanc:0056302- NF/Cupom: 0035197/0087199)

Autenticação Mecânica

PREFEITURA MUNICIPAL DE JERIQUARA

Rua Jonas Alves Costa, 559
45353315/0001-50 Exercício: 2015

ORDEM DE PAGAMENTO

ORDEM DE PAGAMENTO 00422

DATA: 30/01/2015 VENCTO:12/02/2015 PAGTO: 12/02/2015

Credor..: COFRANA VEICULOS LTDA CNPJ: 44.468.684/0001-26 Cod: 1475
Endereço: AV. DR ISMAEL A E ALONSO,700
Cidade..: FRANCA CEP: 14403-000

Discriminação..:
referente pagamento pelo fornecimento de serviços mecanicos/pintura/funilaria/reparos em geral.

Valor **1.650,93**
(um mil, seiscentos e cinquenta reais e noventa e três centavos) * * *

PREFEITURA MUNICIPAL DE JERIQUARA

Rua Jonas Alves Costa, 559

45353315/0001-50

NOTA DE EMPENHO

313

NOTA DE EMPENHO Nº 313	FICHA: 123	DATA: 23/01/2015	REQUISIÇÃO Nº:

LICITAÇÃO: 000020/14	PREGÃO PRESENCIAL	0014/14	DOCUMENTO: NOTA FISCAL Nº	VENCIMENTO: 04/02/2015

NOME: COMERCIAL CIRURGICA RIOCLARENSE — 67.729.178/0004-91 — CÓDIGO: 2113

ENDEREÇO: AV. DA SAUDADE, 45 — POCOS DE CALDAS

DESCRIÇÃO DO MATERIAL E/OU SERVIÇO	VALOR TOTAL
referente pagamento pelo fornecimento de medicamentos. 01 TESOURO 310 SAÚDE-GERAL 000 SAÚDE-GERAL	
OR - Ordinario — **SOMA**	**175,17**

CÓDIGO	CLASSIFICAÇÃO DA DESPESA EMPENHADA
02	EXECUTIVO
02 04 10	Fundo Municipal de Saúde
3.3.90.30.09	MATERIAL FARMACOLÓGICO
10.301.0150.2085.0000	Administração da Saúde Pública

DOTAÇÃO	EMPENHADO ATÉ A DATA	VALOR DESTE EMPENHO	SALDO ATUAL
500.000,00	30.004,64	175,17	469.820,19

VALOR A SER PAGO R$ **175,17**

cento e setenta e cinco reais e dezessete centavos **********

EMPENHO AUTORIZADO EM 23/01/2015

A DESPESA REFERENTE A ESTE EMPENHO, FOI DEVIDAMENTE PROCESSADA, ENCONTRANDO-SE EM ORDEM PARA PAGAMENTO.

DATA

CONTABILIZADO

DATA

Gustavo Henrique Costa
CONTADOR

ORDEM DE PAGAMENTO, PAGUE-SE:

DATA

Sebastião Henrique Dal Pccolo
ORDENADOR DA DESPESA

DESPESA PAGA EM 04/02/15

BANCO	CONTA	CHEQUE	VALOR
001	106121-6	853604	

Letícia de Paula Almeida
TESOUREIRO

RECIBO

RECEBI(EMOS) O VALOR CONSTANTE DESTE EMPENHO.

NOME:

CNPJ/CPF:

PREFEITURA MUNICIPAL DE JERIQUARA
Rua Jonas Alves Costa, 559
CNPJ : 45353315/0001-50

PEDIDO DE COMPRA

Autorizado por :
Data : 23/01/2015

Pedido	Data Pedido	Data Entrega
00054/15	23/01/2015	23/01/2015

Fornecedor COMERCIAL CIRURGICA RIOCLARENSE COD: 2113
Endereço: AV. DA SAUDADE, 45 Nº: CNPJ: 67.729.178/0004-91
POCOS DE CALDAS

Cod Prod	Discr.	Unid	Quant	$ Unit	Centro de Custo	Valor
009.304.001	CUMARINA (BENZOPIRONA) 15MG+TROXERRUTINA	UN	600	0,1599	MANUT DA ADMINISTR.	95,94
010.068.004	DIOSMINA 450MG, HESPERIDONA 50MG	CP	300	0,2641	MANUT DA ADMINISTR.	79,23
TOTAL PEDIDO						175,17

Reserva(s):
Empenho(s):

Obs.:

_
Interessado \ Responsável

Ana Carolina Ferreira de Souza
Almoxarife

RECEBEMOS DE COMERCIAL CIRURGICA RIOCLARENSE LTDA OS PRODUTOS CONSTANTES DA NOTA FISCAL INDICADA AO LADO

DATA DE RECEBIMENTO	IDENTIFICAÇÃO E ASSINATURA DO RECEBEDOR	NF-e N. 000589412 SÉRIE 1

Identificação do emitente

COMERCIAL CIRURGICA RIOCLARENSE LTDA
RUA DA SAUDADE, 45
Complemento: A
CAMPO MOGIANA Cep:37701-331
POCOS DE CALDAS/MG
Fone: 3537213913

DANFE

DOCUMENTO AUXILIAR DA NOTA FISCAL ELETRÔNICA
0-ENTRADA [1]
1-SAÍDA

N. 000589412
SÉRIE 1
FOLHA 01/01

CHAVE DE ACESSO DA NF-E
3115 0167 7291 7800 0491 5500 1000 5894 1213 4837 5177

Consulta de autenticidade no portal nacional da NF-e www.nfe.fazenda.gov.br/portal ou no site da SEFAZ Autorizada

NATUREZA DA OPERAÇÃO	PROTOCOLO DE AUTORIZAÇÃO DE USO
VENDA DE MERC ADQ E REC DE TERC, DEST A NAO CONTRIBUINTE	131151656508154 23/01/2015 16:28:12

INSCRIÇÃO ESTADUAL	INSC.ESTADUAL DO SUBST.TRIB.	CNPJ
0629965800102		67.729.178/0004-91

DESTINATARIO/REMETENTE

NOME/RAZÃO SOCIAL		CNPJ/CPF		DATA DE EMISSÃO
PREF MUN DE JERIQUARA - 5888		45.353.315/0001-50		23/01/2015
ENDEREÇO	**BAIRRO/DISTRITO**		**CEP**	**DATA ENTRADA/SAÍDA**
RUA JONAS ALVES COSTA, 559	CENTRO		14450-000	26/01/2015
MUNICIPIO	**FONE/FAX**	**UF**	**INSCRIÇÃO ESTADUAL**	**HORA ENTRADA/SAÍDA**
JERIQUARA	1631341256	SP	ISENTO	

FATURA

0589412/01 24/02/2015 175,17								

CALCULO DO IMPOSTO

BASE DE CALCULO DO ICMS	VALOR DO ICMS	BASE DE CALCULO DO ICMS SUBSTITUIÇÃO	VALOR DO ICMS SUBSTITUIÇÃO	VALOR TOTAL DOS PRODUTOS
175,17	21,02			175,17

VALOR DO FRETE	VALOR DO SEGURO	DESCONTO	OUTRAS DESPESAS ACESSÓRIAS	VALOR DO IPI	VALOR TOTAL DA NOTA
					175,17

TRANSPORTADOR/VOLUMES TRANSPORTADOS

RAZÃO SOCIAL	FRETE POR CONTA	CÓDIGO ANTT	PLACA DO VEÍCULO	UF	CNPJ/CPF
QUALITY TRANSP. E ENTREGAS RAPIDAS LTDA	0-EMITENTE				16.516.706/0001-40

ENDEREÇO	MUNICIPIO	UF	INSCRIÇÃO ESTADUAL
RUA GENERAL CAMISAO 193	SAO PAULO	SP	ISENTO

QUANTIDADE	ESPECIE	MARCA	NUMERAÇÃO	PESO BRUTO	PESO LIQUIDO
1	VOLUME(S)		0,00382	2,000	2,000

DADOS DO PRODUTO / SERVIÇO

COD. PROD	DESCRIÇÃO DO PROD./SER.	NCM/SH	CST	CFOP	UN	QUANT.	V.UNITARIO	V.TOTAL	BC.ICMS	V.ICMS	V.IPI	A.ICMS	A.IPI
020168	CUMARINA (BENZOPIRONA) 15MG+TROXERRUTINA L: 1 GI76 Q: 580,0000 V : 30/06/16 L: 1GI47 Q: 20,0000 F: 01/06/ 14 V: 30/06/16	30049059	000	6108	DR	600,0000	0,1599	95,94	95,94	11,51	0,00	12,00%	0,00%
025410	DIOSMINA 450MG, HESPERI DINA 50MG L: 4GC11 Q: 300,0000 F: 01/05/ 14 V: 31/05/16	30039089	000	6108	CP	300,0000	0,2641	79,23	79,23	9,51	0,00	12,00%	0,00%

CALCULO DO ISSQN

INSCRIÇÃO MUNICIPAL	VALOR TOTAL DOS SERVIÇOS	BASE DE CÁLCULO DO ISSQN	VALOR DO ISSQN

DADOS ADICIONAIS

INFORMAÇÕES COMPLEMENTARES	RESERVADO AO FISCO
Protocolo: 131151656508154 LOCAL DE ENTREGA: 45353315000150-RUA RODRIGO CHACON MOLINA 239 Bairro/Distrito: CENTRO Municipio: JERIQUARA UF: SP Pais: BRASILPedido Referente a licitacao de numero: 320367 CONSTAR NA NOTA FISCAL: PREGAO PRESENCIAL 014/2014 Valor Aproximado dos Tributos: 50,02 Pedido: 541307 Pedido Cliente: OF201/15 NR.PROCESSO CLIENTE: 020/2014 *** BANCO BANCO DO BRASIL : 001 AG. 3149-6 C/C: 700.000-6 DEP. INDENTIFICADO COM N. CNPJ *** Licitacao Nr 320367 - PREGAO PRESENCIAL 014/2014AFE: 1.04397-7 ** AE: 1.22375-2 ** ASS: 427/2014 Validade: 11/08/2015MODAL: ROD / TIPO ENTREGA: NORMAL	Declaro que o material a que se refere esta Nota Fiscal, foi recebido em perfeita ordem. Em, 23/01/2015

MAIS INFORMACOES, [illegible] ESTE DOCUMENTO, [illegible]

PREFEITURA MUNICIPAL DE JERIQUARA
Rua Jonas Alves Costa, 559
45353315/0001-50 Exercício: 2015

ORDEM DE PAGAMENTO

ORDEM DE PAGAMENTO 00306

DATA: 23/01/2015 VENCTO:04/02/2015 PAGTO: 04/02/2015

Credor..: COMERCIAL CIRURGICA RIOCLARENSE CNPJ: 67.729.178/0004-91 Cod: 2113
Endereço: AV. DA SAUDADE, 45
Cidade..: POCOS DE CALDAS CEP: 37701-027

Discriminação..:
referente pagamento pelo fornecimento de medicamentos.

Valor **242,21**
(duzentos e quarenta e dois reais e vinte e um centavos) * * *

PREFEITURA MUNICIPAL DE JERIQUARA

Rua Jonas Alves Costa, 559
45353315/0001-50

NOTA DE EMPENHO

387

NOTA DE EMPENHO Nº 387	FICHA: 123	DATA: 28/01/2015	REQUISIÇÃO Nº:

LICITAÇÃO: 000020/14	PREGÃO PRESENCIAL	0014/14	DOCUMENTO: NOTA FISCAL Nº	VENCIMENTO: 10/02/2015

NOME: COMERCIAL CIRURGICA RIOCLARENSE — 67.729.178/0004-91 — CÓDIGO: 2113
ENDEREÇO: AV. DA SAUDADE, 45 — POCOS DE CALDAS

DESCRIÇÃO DO MATERIAL E/OU SERVIÇO	VALOR TOTAL
referente pagamento pelo fornecimento de medicamentos. 01 TESOURO 310 SAÚDE-GERAL 000 SAÚDE-GERAL	
OR - Ordinario — **SOMA**	**427,85**

CÓDIGO	CLASSIFICAÇÃO DA DESPESA EMPENHADA
02	EXECUTIVO
02 04 10	Fundo Municipal de Saúde
3.3.90.30.09	MATERIAL FARMACOLÓGICO
10.301.0150.2085.0000	Administração da Saúde Pública

DOTAÇÃO	EMPENHADO ATÉ A DATA	VALOR DESTE EMPENHO	SALDO ATUAL
500.000,00	41.235,49	427,85	458.336,66

VALOR A SER PAGO R$ **427,85**

quatrocentos e vinte e sete reais e oitenta e cinco centavos * * *

PEDIDO DE COMPRA

Autorizado por :
Data : 28/01/2015

Pedido	Data Pedido	Data Entrega
00086/15	28/01/2015	28/01/2015

Fornecedor COMERCIAL CIRURGICA RIOCLARENSE COD: 2113
Endereço: AV. DA SAUDADE, 45 Nº: CNPJ: 67.729.178/0004-91
POCOS DE CALDAS

Cod Prod	Discr.	Unid	Quant	$ Unit	Centro de Custo	Valor
009.121.004	ALBENDAZOL 40MG/ML	FR	25	1,0424	MANUT DA ADMINISTR	26,06
009.412.002	DEXCLOFERFENIRAMINA 2MG BETAMETASONA 0,25 120M	UN	100	3,0719	MANUT DA ADMINISTR	307,19
.157.006	COMPLEXO B COMP	UN	2.000	0,0473	MANUT DA ADMINISTR	94,60
TOTAL PEDIDO						427,85

Reserva(s):
Empenho(s):

Obs.:

_
Interessado \ Responsável

Ana Carolina Ferreira de Souza
Almoxarife

RECEBEMOS DE COMERCIAL CIRURGICA RIOCLARENSE LTDA OS PRODUTOS CONSTANTES DA NOTA FISCAL INDICADA AO LADO

DATA DE RECEBIMENTO	IDENTIFICAÇÃO E ASSINATURA DO RECEBEDOR	NF-e N. 000590825 SÉRIE 1

Identificação do emitente

COMERCIAL CIRURGICA RIOCLARENSE LTDA
RUA DA SAUDADE, 45
Complemento: A
CAMPO MOGIANA Cep:37701-331
POCOS DE CALDAS/MG
Fone: 3537213913

DANFE

DOCUMENTO AUXILIAR DA NOTA FISCAL ELETRÔNICA
0-ENTRADA [1]
1-SAÍDA

N. 000590825
SÉRIE 1
FOLHA 01/01

CHAVE DE ACESSO DA NF-E
3115 0167 7291 7800 0491 5500 1000 5908 2517 3971 7745

Consulta de autenticidade no portal nacional da NF-e www.nfe.fazenda.gov.br/portal ou no site da SEFAZ Autorizada

NATUREZA DA OPERAÇÃO	PROTOCOLO DE AUTORIZAÇÃO DE USO
VENDA DE MERC ADQ E REC DE TERC, DEST A NAO CONTRIBUINTE	131151660036678 28/01/2015 15:07:48

INSCRIÇÃO ESTADUAL	INSC.ESTADUAL DO SUBST.TRIB.	CNPJ
0629965800102		67.729.178/0004-91

DESTINATARIO/REMETENTE

NOME/RAZÃO SOCIAL		CNPJ/CPF		DATA DE EMISSÃO
PREF MUN DE JERIQUARA - 5888		45.353.315/0001-50		28/01/2015
ENDEREÇO	**BAIRRO/DISTRITO**		**CEP**	**DATA ENTRADA/SAÍDA**
RUA JONAS ALVES COSTA, 559	CENTRO		14450-000	28/01/2015
MUNICIPIO	**FONE/FAX**	**UF**	**INSCRIÇÃO ESTADUAL**	**HORA ENTRADA/SAÍDA**
JERIQUARA	1631341256	SP	ISENTO	

FATURA

0590825/01 02/03/2015 427,85								

CALCULO DO IMPOSTO

BASE DE CALCULO DO ICMS	VALOR DO ICMS	BASE DE CALCULO DO ICMS SUBSTITUIÇÃO	VALOR DO ICMS SUBSTITUIÇÃO	VALOR TOTAL DOS PRODUTOS
427,85	51,34			427,85

VALOR DO FRETE	VALOR DO SEGURO	DESCONTO	OUTRAS DESPESAS ACESSÓRIAS	VALOR DO IPI	VALOR TOTAL DA NOTA
					427,85

TRANSPORTADOR/VOLUMES TRANSPORTADOS

RAZÃO SOCIAL	FRETE POR CONTA	CÓDIGO ANTT	PLACA DO VEÍCULO	UF	CNPJ/CPF
QUALITY TRANSP. E ENTREGAS RAPIDAS LTDA	0-EMITENTE				16.516.706/0001-40

ENDEREÇO	MUNICIPIO	UF	INSCRIÇÃO ESTADUAL
RUA GENERAL CAMISAO 193	SAO PAULO	SP	ISENTO

QUANTIDADE	ESPECIE	MARCA	NUMERAÇÃO	PESO BRUTO	PESO LIQUIDO
3	VOLUME(S)		0,03054	10,000	10,000

DADOS DO PRODUTO / SERVIÇO

COD. PROD	DESCRIÇÃO DO PROD./SER.	NCM/SH	CST	CFOP	UN	QUANT.	V.UNITARIO	V.TOTAL	BC.ICMS	V.ICMS	V.IPI	A.ICMS	A.IPI
022780	ALBENDAZOL 40MG/ML COM LACRE L: 14K55T Q: 25,0000 F: 01/11/14 V : 30/11/16	30049063	000	6108	FR	25,0000	1,0424	26,06	26,06	3,13	0,00	12,00%	0,00%
016953	DEXCLORFENIRAMINA 2MG, BETAMETASONA 0,25MG 120 ML L: 14J63E Q: 1 00,0000 F: 01/10/14 V: 31/10/16	30043999	000	6108	FR	100,0000	3,0719	307,19	307,19	36,86	0,00	12,00%	0,00%
019438	COMPLEXO B CPR L: 1240 70 Q: 2.000,0000 F: 01/12/14 V: 30/06/16	30045090	000	6108	DR	2.000,0000	0,0473	94,60	94,60	11,35	0,00	12,00%	0,00%

CALCULO DO ISSQN

INSCRIÇÃO MUNICIPAL	VALOR TOTAL DOS SERVIÇOS	BASE DE CÁLCULO DO ISSQN	VALOR DO ISSQN

DADOS ADICIONAIS

INFORMAÇÕES COMPLEMENTARES

Protocolo: 131151660036678
LOCAL DE ENTREGA: 45353315000150-RUA RODRIGO CHACON MOLINA 239
Bairro/Distrito: CENTRO Municipio: JERIQUARA UF: SP Pais: BRASILPedido
Referente a licitacao de numero: 320367 CONSTAR NA NOTA FISCAL: PREGAO
PRESENCIAL 014/2014 Valor Aproximado dos Tributos: 130,52 Pedido: 541299 Pedido
Cliente: OF205/15 NR.PROCESSO CLIENTE: 020/2014 *** BANCO BANCO DO BRASIL : 001
AG. 3149-6 C/C: 700.000-6 DEP. INDENTIFICADO COM N. CNPJ *** Licitacao Nr
320367 - PREGAO PRESENCIAL 014/2014AFE: 1.04397-7 ** AE: 1.22375-2 ** ASS:
427/2014 Validade: 11/08/2015MODAL: ROD / TIPO ENTREGA: NORMAL

RESERVADO AO FISCO

Declaro que o material a que se refere esta Nota Fiscal, foi recebido em perfeita ordem.
Em 28/01/2015

11/02/2015 - BANCO DO BRASIL - 13:39:23
694918471 0293

COMPROVANTE DE DEPOSITO EM CONTA CORRENTE
EM CHEQUE

CLIENTE: COML CIRURGIC RIOCLARENSE
AGENCIA: 3149-6 CONTA: 700.000-6

DATA 11/02/2015
VALOR CHEQUE 7.058,98
VALOR TOTAL 7.058,98

IDENTIFICADOR 1: 45.353.315/0001 50

NR.AUTENTICACAO 2.CEF.CEF.59D.8DB.6C0
LEIA NO VERSO COMO CONSERVAR ESTE DOCUMENTO,
ENTRE OUTRAS INFORMACOES.

ORDEM DE PAGAMENTO 00393

DATA: 26/01/2015 VENCTO:10/02/2015 PAGTO: 10/02/2015

Credor..: COMERCIAL CIRURGICA RIOCLARENSE CNPJ: 67.729.178/0004-91 Cod: 2113
Endereço: AV. DA SAUDADE, 45
Cidade..: POCOS DE CALDAS CEP: 37701-027

Discriminação..:
referente pagamento pelo fornecimento de medicamentos.

Valor **7.058,98**
(sete mil e cinquenta e oito reais e noventa e oito centavos) * * *

PREFEITURA MUNICIPAL DE JERIQUARA

Rua Jonas Alves Costa, 559
45353315/0001-50

NOTA DE EMPENHO

321

NOTA DE EMPENHO Nº **321**	FICHA: 123	DATA: 26/01/2015	REQUISIÇÃO Nº:

LICITAÇÃO: 000019/14	PREGÃO PRESENCIAL	0013/14	DOCUMENTO: NOTA FISCAL Nº	VENCIMENTO: 04/02/2015

NOME: LUMAR COM PROD FARMACEUT LTDA — 49.228.695/0001-52 — CÓDIGO: 81
ENDEREÇO: Rua Libero Badaro, 1399 — FRANCA

DESCRIÇÃO DO MATERIAL E/OU SERVIÇO	VALOR TOTAL
AQUISIÇÃO DE MATERIAL DE CONSUMO PARA A SAUDE. 01 TESOURO 310 SAÚDE-GERAL 000 SAÚDE-GERAL	
OR - Ordinario — **SOMA**	**286,80**

CÓDIGO	CLASSIFICAÇÃO DA DESPESA EMPENHADA
02	EXECUTIVO
02 04 10	Fundo Municipal de Saúde
3.3.90.30.35	MATERIAL LABORATORIAL
10.301.0150.2085.0000	Administração da Saúde Pública

DOTAÇÃO	EMPENHADO ATÉ A DATA	VALOR DESTE EMPENHO	SALDO ATUAL
500.000,00	32.336,19	286,80	467.377,01

VALOR A SER PAGO R$ **286,80**

duzentos e oitenta e seis reais e oitenta centavos * * *

PREFEITURA MUNICIPAL DE JERIQUARA
Rua Jonas Alves Costa, 559
CNPJ : 45353315/0001-50

PEDIDO DE COMPRA

Autorizado por :
Data : 26/01/2015

Pedido	Data Pedido	Data Entrega
00062/15	26/01/2015	26/01/2015

Fornecedor: LUMAR COM PROD FARMACEUT LTDA — COD: 81
Endereço: Rua Libero Badaro, 1399 — Nº: — CNPJ: 49.228.695/0001-52
FRANCA

Cod Prod	Discr.	Unid	Quant	$ Unit	Centro de Custo	Valor
009.049.026	LUVA PROCEDIMENTO P C/100	CX	24	11,95	MANUT DA ADMINISTR.	286,80
TOTAL PEDIDO						286,80

Reserva(s):
Empenho(s):

Obs.:

_
Interessado \ Responsável

Ana Carolina Ferreira de Souza
Almoxarife

Recebemos de Lumar Comércio de Produtos Farmacêuticos Ltda os produtos constantes da Nota Fiscal indicada ao lado
Emissão: 26/1/2015 Pedido: 414679 DEST.: (448) Prefeitura Municipal de Jeriquara - Valor Total: 286,80

DATA DE RECEBIMENTO	IDENTIFICAÇÃO E ASSINATURA DO RECEBEDOR

NF-e
Nº: 000.108.697
SÉRIE: 0

IDENTIFICAÇÃO DO EMITENTE

Lumar Comércio de Produtos Farmacêuticos Ltda
Av. Wilson Bego,745
Distrito Industrial Franca - SP
CEP:14406-091 Fone: (16)37211102

DANFE

Documento Auxiliar da Nota Fiscal Eletrônica

0 - ENTRADA
1 - SAÍDA [1]

Nº: 000.108.697
SÉRIE:0 FOLHA 1/1

CHAVE DE ACESSO
3515 0149 2286 9500 0152 5500 0000 1086 9710 2410 2905

Consulta de autenticidade no portal nacional da NF-e www.nfe.fazenda.gov.br/portal ou no site da Sefaz Autorizadora

NATUREZA DA OPERAÇÃO	PROTOCOLO DE AUTORIZAÇÃO DE USO
VENDA	135150051119327 26/01/2015 13:18:37
INSCRIÇÃO ESTADUAL	**INSCRIÇÃO ESTADUAL DO SUBST. TRIBUTÁRIO**	**CNPJ**
310049440111		49.228.695/0001-52

DESTINATÁRIO / REMETENTE

NOME / RAZÃO SOCIAL		CNPJ / CPF	DATA DE EMISSÃO
Prefeitura Municipal de Jeriquara		45.353.315/0001-50	26/1/2015
ENDEREÇO	**BAIRRO**	**CEP**	**DATA DE SAIDA**
Rua Jonas Alves Costa, 559	Centro	14450-000	26/1/2015
MUNICÍPIO	**FONE / FAX**	**ESTADO / INSCRIÇÃO ESTADUAL**	**HORA DE SAÍDA**
Jeriquara	(16)3134-1256	SP ISENTO	

TURA / DUPLICATAS

Número	Vencto	Valor
481104	25/02/2015	286,80

CÁLCULO DO IMPOSTO

BASE DE CÁLCULO DO ICMS	VALOR DO ICMS	BASE CÁLCULO DO ICMS SUBST.	VALOR DO ICMS SUBST.	VALOR TOTAL DOS PRODUTOS
286,80	51,62	0,00	0,00	286,80
VALOR DO FRETE	**VALOR DO SEGURO**	**DESCONTO**	**OUTRAS DESP. ACESSÓRIAS**	**VALOR DO IPI**	**VALOR TOTAL DA NOTA FISCAL**
0,00		0,00	0,00		286,80

TRANSPORTADOR / VOLUMES TRANSPORTADOS

NOME / RAZÃO SOCIAL	FRETE POR CONTA (0-EMITEMTE 1-DESTINATÁRIO) [0]	CODIGO ANTT	PLACA VEÍCULO	UF	CNPJ
ENDEREÇO	MUNICÍPIO			UF	INSCRIÇÃO ESTADUAL

QUANTIDADE	ESPÉCIE	MARCA	NUMERAÇÃO	PESO BRUTO	PESO LIQUIDO
2	Caixa(s)			12,00	0,00

DADOS DOS PRODUTOS / SERVIÇOS

COD PROD	DESCRIÇÃO DO PRODUTO / SERVIÇO	NCM/SH	CST	CFOP	UNID	QUANT.	VALOR UNITÁRIO	VALOR TOTAL	VALOR DESC.	BASE CALC ICMS	VALOR ICMS	VALOR IPI	ALÍQUOTAS ICMS	ALÍQUOTAS IPI
039423	LUVA PROCEDIMENTO P 100UN Lote:BLTC 4938 Qtde:24 Venc: 1/11/2019	4015.19.00	000	5102	CX	24,00	11,9500	286,80	0,00	286,80	51,62	0,00	18,00	0,00

DADOS ADICIONAIS

INFORMAÇÕES COMPLEMENTARES	RESERVADO AO FISCO
Lista Positiva (286,80) Televendas: LUMAR - LICITAÇÃO - Corrente: Vera - End. Cont.: B Local Entrega: Praça São Sebastião, 100 Bairro: Centro BANCO DO BRASIL AG.: 6520-X C/C.: 104069-3 PREGÃO Nº 13/2014-11 O.F. Nº 208/2015 PROC. Nº 19/2014 **Cliente: 448 Pedido: 414679**	Declaro que o material a que se refere esta Nota Fiscal, foi recebido em perfeita ordem. Em, 26 / 01 / 2015

Impresso em 26/1/2015 13:28:47 por Ana Claudia

06/02/2015 - BANCO DO BRASIL - 12:21:15
694918471 0195

COMPROVANTE DE DEPOSITO EM CONTA CORRENTE
EM CHEQUE

CLIENTE: LUMAR COM PROD FARM
AGENCIA: 6520-X CONTA: 104.069-3

DATA	06/02/2015
NR. DOCUMENTO	69.491.847.100.195
VALOR CHEQUE	286,80
VALOR TOTAL	286,80

NR.AUTENTICACAO E.2F4.9A3.BA5.7F0.7B7
LEIA NO VERSO COMO CONSERVAR ESTE DOCUMENTO,
ENTRE OUTRAS INFORMACOES.

PREFEITURA MUNICIPAL DE JERIQUARA

Rua Jonas Alves Costa, 559
45353315/0001-50 Exercício: 2015

ORDEM DE PAGAMENTO

ORDEM DE PAGAMENTO 00320

DATA: 26/01/2015 VENCTO:05/02/2015 PAGTO: 05/02/2015

Credor..: LUMAR COM PROD FARMACEUT LTDA CNPJ: 49.228.695/0001-52 Cod: 81
Endereço: Rua Libero Badaro, 1399
Cidade..: FRANCA CEP: 14400-570

Discriminação..:
AQUISIÇÃO DE MATERIAL DE CONSUMO PARA A SAUDE.

Valor **286,80**
(duzentos e oitenta e seis reais e oitenta centavos) * * *

PREFEITURA MUNICIPAL DE JERIQUARA

Rua Jonas Alves Costa, 559
45353315/0001-50

NOTA DE EMPENHO

387

NOTA DE EMPENHO Nº **387**	FICHA: 123	DATA: 28/01/2015	REQUISIÇÃO Nº:

LICITAÇÃO: 000020/14	PREGÃO PRESENCIAL	0014/14	DOCUMENTO: NOTA FISCAL Nº	VENCIMENTO: 10/02/2015

NOME: COMERCIAL CIRURGICA RIOCLARENSE — 67.729.178/0004-91 — CÓDIGO: 2113
ENDEREÇO: AV. DA SAUDADE, 45 — POCOS DE CALDAS

DESCRIÇÃO DO MATERIAL E/OU SERVIÇO	VALOR TOTAL
referente pagamento pelo fornecimento de medicamentos. 01 TESOURO 310 SAÚDE-GERAL 000 SAÚDE-GERAL	
OR - Ordinario	**SOMA** **427,85**

CÓDIGO	CLASSIFICAÇÃO DA DESPESA EMPENHADA
02	EXECUTIVO
02 04 10	Fundo Municipal de Saúde
3.3.90.30.09	MATERIAL FARMACOLÓGICO
10.301.0150.2085.0000	Administração da Saúde Pública

DOTAÇÃO	EMPENHADO ATÉ A DATA	VALOR DESTE EMPENHO	SALDO ATUAL
500.000,00	41.235,49	427,85	458.336,66

VALOR A SER PAGO R$ **427,85**

quatrocentos e vinte e sete reais e oitenta e cinco centavos ********** **********

EMPENHO AUTORIZADO EM 28/01/2015

A DESPESA REFERENTE A ESTE EMPENHO, FOI DEVIDAMENTE PROCESSADA, ENCONTRANDO-SE EM ORDEM PARA PAGAMENTO.

DATA

CONTABILIZADO

DATA — Gustavo Henrique Costa — CONTADOR

ORDEM DE PAGAMENTO. PAGUE-SE:

DATA — Sebastião Henrique Dal Pccolo — ORDENADOR DA DESPESA

DESPESA PAGA EM 10/02/15

BANCO	CONTA	CHEQUE	VALOR
001	106121-6	853612	

Letícia de Paula Almeida
TESOUREIRO

RECIBO

RECEBI(EMOS) O VALOR CONSTANTE DESTE EMPENHO.

NOME:
CNPJ/CPF:

PREFEITURA MUNICIPAL DE JERIQUARA
Rua Jonas Alves Costa, 559
CNPJ : 45353315/0001-50

PEDIDO DE COMPRA

Autorizado por :
Data : 28/01/2015

Pedido	Data Pedido	Data Entrega
00086/15	28/01/2015	28/01/2015

Fornecedor COMERCIAL CIRURGICA RIOCLARENSE COD: 2113
Endereço: AV. DA SAUDADE, 45 Nº: CNPJ: 67.729.178/0004-91
POCOS DE CALDAS

Cod Prod	Discr.	Unid	Quant	$ Unit	Centro de Custo	Valor
009.121.004	ALBENDAZOL 40MG/ML	FR	25	1,0424	MANUT DA ADMINISTR	26,06
009.412.002	DEXCLOFERFENIRAMINA 2MG BETAMETASONA 0,25 120M	UN	100	3,0719	MANUT DA ADMINISTR	307,19
.157.006	COMPLEXO B COMP	UN	2.000	0,0473	MANUT DA ADMINISTR	94,60
TOTAL PEDIDO						427,85

Reserva(s):
Empenho(s):

Obs.:

_
Interessado \ Responsável

Ana Carolina Ferreira de Souza
Almoxarife

RECEBEMOS DE COMERCIAL CIRURGICA RIOCLARENSE LTDA OS PRODUTOS CONSTANTES DA NOTA FISCAL INDICADA AO LADO		NF-e N. 000590825 SÉRIE 1
DATA DE RECEBIMENTO	IDENTIFICAÇÃO E ASSINATURA DO RECEBEDOR	

Identificação do emitente

COMERCIAL CIRURGICA RIOCLARENSE LTDA
RUA DA SAUDADE, 45
Complemento: A
CAMPO MOGIANA Cep:37701-331
POCOS DE CALDAS/MG
Fone: 3537213913

DANFE

DOCUMENTO AUXILIAR DA NOTA FISCAL ELETRÔNICA
0-ENTRADA [1]
1-SAÍDA

N. 000590825
SÉRIE 1
FOLHA 01/01

CHAVE DE ACESSO DA NF-E
3115 0167 7291 7800 0491 5500 1000 5908 2517 3971 7745

Consulta de autenticidade no portal nacional da NF-e www.nfe.fazenda.gov.br/portal ou no site da SEFAZ Autorizada

NATUREZA DA OPERAÇÃO	PROTOCOLO DE AUTORIZAÇÃO DE USO
VENDA DE MERC ADQ E REC DE TERC, DEST A NAO CONTRIBUINTE	131151660036678 28/01/2015 15:07:48

INSCRIÇÃO ESTADUAL	INSC.ESTADUAL DO SUBST.TRIB.	CNPJ
0629965800102		67.729.178/0004-91

DESTINATARIO/REMETENTE

NOME/RAZÃO SOCIAL			CNPJ/CPF		DATA DE EMISSÃO
PREF MUN DE JERIQUARA - 5888			45.353.315/0001-50		28/01/2015
ENDEREÇO		**BAIRRO/DISTRITO**		**CEP**	**DATA ENTRADA/SAÍDA**
RUA JONAS ALVES COSTA, 559		CENTRO		14450-000	28/01/2015
MUNICIPIO	**FONE/FAX**	**UF**	**INSCRIÇÃO ESTADUAL**		**HORA ENTRADA/SAÍDA**
JERIQUARA	1631341256	SP	ISENTO		

FATURA

0590825/01 02/03/2015 427,85								

CALCULO DO IMPOSTO

BASE DE CALCULO DO ICMS	VALOR DO ICMS	BASE DE CALCULO DO ICMS SUBSTITUIÇÃO	VALOR DO ICMS SUBSTITUIÇÃO	VALOR TOTAL DOS PRODUTOS
427,85	51,34			427,85

VALOR DO FRETE	VALOR DO SEGURO	DESCONTO	OUTRAS DESPESAS ACESSÓRIAS	VALOR DO IPI	VALOR TOTAL DA NOTA
					427,85

TRANSPORTADOR/VOLUMES TRANSPORTADOS

RAZÃO SOCIAL	FRETE POR CONTA	CÓDIGO ANTT	PLACA DO VEÍCULO	UF	CNPJ/CPF
QUALITY TRANSP. E ENTREGAS RAPIDAS LTDA	0-EMITENTE				16.516.706/0001-40

ENDEREÇO	MUNICIPIO	UF	INSCRIÇÃO ESTADUAL
RUA GENERAL CAMISAO 193	SAO PAULO	SP	ISENTO

QUANTIDADE	ESPECIE	MARCA	NUMERAÇÃO	PESO BRUTO	PESO LIQUIDO
3	VOLUME(S)		0,03054	10,000	10,000

DADOS DO PRODUTO / SERVIÇO

COD. PROD	DESCRIÇÃO DO PROD./SER.	NCM/SH	CST	CFOP	UN	QUANT.	V.UNITARIO	V.TOTAL	BC.ICMS	V.ICMS	V.IPI	A.ICMS	A.IPI
022780	ALBENDAZOL 40MG/ML COM LACRE L: 14K55T Q: 25,0000 F: 01/11/14 V : 30/11/16	30049063	000	6108	FR	25,0000	1,0424	26,06	26,06	3,13	0,00	12,00%	0,00%
016953	DEXCLORFENIRAMINA 2MG, BETAMETASONA 0,25MG 120 ML L: 14J63E Q: 1 00,0000 F: 01/10/14 V: 31/10/16	30043999	000	6108	FR	100,0000	3,0719	307,19	307,19	36,86	0,00	12,00%	0,00%
019438	COMPLEXO B CPR L: 1240 70 Q: 2.000,0000 F: 01/12/14 V: 30/06/16	30045090	000	6108	DR	2.000,0000	0,0473	94,60	94,60	11,35	0,00	12,00%	0,00%

CALCULO DO ISSQN

INSCRIÇÃO MUNICIPAL	VALOR TOTAL DOS SERVIÇOS	BASE DE CÁLCULO DO ISSQN	VALOR DO ISSQN

DADOS ADICIONAIS

INFORMAÇÕES COMPLEMENTARES	RESERVADO AO FISCO
Protocolo: 131151660036678 LOCAL DE ENTREGA: 45353315000150-RUA RODRIGO CHACON MOLINA 239 Bairro/Distrito: CENTRO Municipio: JERIQUARA UF: SP Pais: BRASILPedido Referente a licitacao de numero: 320367 CONSTAR NA NOTA FISCAL: PREGAO PRESENCIAL 014/2014 Valor Aproximado dos Tributos: 130,52 Pedido: 541299 Pedido Cliente: OF205/15 NR.PROCESSO CLIENTE: 020/2014 *** BANCO BANCO DO BRASIL : 001 AG. 3149-6 C/C: 700.000-6 DEP. INDENTIFICADO COM N. CNPJ *** Licitacao Nr 320367 - PREGAO PRESENCIAL 014/2014AFE: 1.04397-7 ** AE: 1.22375-2 ** ASS: 427/2014 Validade: 11/08/2015MODAL: ROD / TIPO ENTREGA: NORMAL	Declaro que o material a que se refere esta Nota Fiscal, foi recebido em perfeita ordem. Em 28/01/2015

ORDEM DE PAGAMENTO 00393

DATA: 26/01/2015 VENCTO:10/02/2015 PAGTO: 10/02/2015

Credor..: COMERCIAL CIRURGICA RIOCLARENSE CNPJ: 67.729.178/0004-91 Cod: 2113
Endereço: AV. DA SAUDADE, 45
Cidade..: POCOS DE CALDAS CEP: 37701-027

Discriminação..:
referente pagamento pelo fornecimento de medicamentos.

Valor **7.058,98**
(sete mil e cinquenta e oito reais e noventa e oito centavos) * * *

PREFEITURA MUNICIPAL DE JERIQUARA

Rua Jonas Alves Costa, 559
45353315/0001-50

NOTA DE EMPENHO

314

NOTA DE EMPENHO Nº **314**	FICHA: 123	DATA: 23/01/2015	REQUISIÇÃO Nº:

LICITAÇÃO: 000024/14	PREGÃO PRESENCIAL	0018/14	DOCUMENTO: NOTA FISCAL Nº	VENCIMENTO: 04/02/2015

NOME: EMPORIO HOSP COM PROD CIRURG HOSP LTDA — 04.106.730/0001-22 — CÓDIGO: 1765
ENDEREÇO: AV. PIERRE SIMON DE LA PLACE — CAMPINAS

DESCRIÇÃO DO MATERIAL E/OU SERVIÇO	VALOR TOTAL
AQUISIÇÃO DE DIETA COMPLETA E FORMULAS INFANTIS. 01 TESOURO 310 SAÚDE-GERAL 000 SAÚDE-GERAL	
OR - Ordinario	**SOMA** **166,80**

CÓDIGO	CLASSIFICAÇÃO DA DESPESA EMPENHADA
02	EXECUTIVO
02 04 10	Fundo Municipal de Saúde
3.3.90.30.07	GÊNEROS DE ALIMENTAÇÃO
10.301.0150.2085.0000	Administração da Saúde Pública

DOTAÇÃO	EMPENHADO ATÉ A DATA	VALOR DESTE EMPENHO	SALDO ATUAL
500.000,00	30.179,81	166,80	469.653,39

VALOR A SER PAGO R$ **166,80**

cento e sessenta e seis reais e oitenta centavos **********

EMPENHO AUTORIZADO EM 23/01/2015

A DESPESA REFERENTE A ESTE EMPENHO, FOI DEVIDAMENTE PROCESSADA, ENCONTRANDO-SE EM ORDEM PARA PAGAMENTO.

DATA

CONTABILIZADO

DATA

Gustavo Henrique Costa
CONTADOR

ORDEM DE PAGAMENTO, PAGUE-SE:

DATA

Sebastião Henrique Dal Pccolo
ORDENADOR DA DESPESA

DESPESA PAGA EM 04/02/15

BANCO	CONTA	CHEQUE	VALOR
001	106121-6	853605	

Letícia de Paula Almeida
TESOUREIRO

RECIBO

RECEBI(EMOS) O VALOR CONSTANTE DESTE EMPENHO.

NOME:
CNPJ/CPF:

PREFEITURA MUNICIPAL DE JERIQUARA
Rua Jonas Alves Costa, 559
CNPJ : 45353315/0001-50

PEDIDO DE COMPRA

Autorizado por :
Data : 23/01/2015

Pedido	Data Pedido	Data Entrega
00055/15	23/01/2015	23/01/2015

Fornecedor EMPORIO HOSP COM PROD CIRURG HOSP LTDA COD: 1765
Endereço: AV. PIERRE SIMON DE LA PLACE Nº: 751 CNPJ: 04.106.730/0001-22
CAMPINAS

Cod Prod	Discr.	Unid	Quant	$ Unit	Centro de Custo	Valor
009.001.250	APTAMIL 2 SOJA 400G	UN	6	19,80	MANUT DA ADMINISTR.	118,80
007.000.147	SUSTAIN JUNIOR CHOCOLATE	UN	3	16,00	MANUT DA ADMINISTR.	48,00
TOTAL PEDIDO						166,80

Reserva(s):
Empenho(s):

Obs.:

_
Interessado \ Responsável

Ana Carolina Ferreira de Souza
Almoxarife

GRUPO EMPÓRIO SAÚDE
Humanizando Soluções

EMPORIO HOSP COM PROD CIRURG HOSP LTDA
AV P.ERRE SIMON DE LA PLACE, 751 - GALPAO 3 E 4
TECHNO PARK CEP:13069-320
CAMPINAS/SP
FONE: (19) 3758-7911

DANFE

DOCUMENTO AUXILIAR DA NOTA FISCAL ELETRÔNICA
0-ENTRADA [1]
1-SAÍDA
N. 000185796
SÉRIE 1
FOLHA 01/01

CHAVE DE ACESSO DA NF-E
3515 0104 1067 3000 0122 5500 1000 1857 9610 0653 9140

Consulta de autenticidade no portal nacional da NF-e www.nfe.fazenda.gov.br/portal ou no site da SEFAZ Autorizada

NATUREZA DA OPERAÇÃO	PROTOCOLO DE AUTORIZAÇÃO DE USO
VENDA SUBS TRIBUT./ VENDA DE MERCADORIA	135150047602399 23/01/2015 15:59:13-02:00

INSCRIÇÃO ESTADUAL	INSC.ESTADUAL DO SUBST.TRIB.	CNPJ
244860586119		04.106.730/0001-22

DESTINATARIO/REMETENTE

NOME/RAZÃO SOCIAL	CNPJ/CPF	DATA DE EMISSÃO
MUNICIPIO DE JERIQUARA	45.353.315/0001-50	23/01/2015

ENDEREÇO	BAIRRO/DISTRITO	CEP	DATA ENTRADA/SAÍDA
RUA JONAS ALVES COSTA,559	CENTRO	14450-000	23/01/2015

MUNICIPIO	FONE/FAX	UF	INSCRIÇÃO ESTADUAL	HORA ENTRADA/SAÍDA
JERIQUARA	1631341256	SP		15:57:00

FATURA

Titulo	Vencto	Valor
001000185796	21/02/2015	166,80

CALCULO DO IMPOSTO

BASE DE CALCULO DO ICMS	VALOR DO ICMS	BASE DE CALCULO DO ICMS SUBSTITUIÇÃO	VALOR DO ICMS SUBSTITUIÇÃO	VALOR TOTAL DOS PRODUTOS
0,00	0,00	0,00	0,00	166,80

VALOR DO FRETE	VALOR DO SEGURO	DESCONTO	OUTRAS DESPESAS ACESSÓRIAS	VALOR DO IPI	VALOR TOTAL DA NOTA
0,00	0,00	0,00	0,00	0,00	166,80

TRANSPORTADOR/VOLUMES TRANSPORTADOS

RAZÃO SOCIAL	FRETE POR CONTA	CÓDIGO ANTT	PLACA DO VEÍCULO	UF	CNPJ/CPF
NI[illegible]Y RIO PRETO LOGISTICA E TRANSPORTE	0-EMITENTE				15.066.184/0001-60

ENDEREÇO	MUNICIPIO	UF	INSCRIÇÃO ESTADUAL
R IZIOLINA PAGANUCCI DA COSTA, 895	S J RIO PRETO	SP	647511530118

QUANTIDADE	ESPECIE	MARCA	NUMERAÇÃO	PESO BRUTO	PESO LIQUIDO
01				3,0	2,0

DADOS DO PRODUTO / SERVIÇO

COD.PROD	DESCRIÇÃO DO PRODUTO/SERVIÇO	NCM/SH	CST	CFOP	UN	QUANT.	V.UNITÁRIO	V.TOTAL	BC.ICMS	V.ICMS	V.IPI	A.ICMS	A.IPI	LOTE	VCTO.LOTE
24612	APTAMIL SOJA 2 LT 400G	19011090	060	5405	UN	6,00	19,8000	118,80	0,00	0,00	0,00	0.00%	0.00%	141000	23/11/2016
8700	SUSTAIN JUNIOR CHOCOLATE LT 35	21069030	060	5405	UN	3,00	16,0000	48,00	0,00	0,00	0,00	0.00%	0.00%	1410080003	08/10/2016

CALCULO DO ISSQN

INSCRIÇÃO MUNICIPAL	VALOR TOTAL DOS SERVIÇOS	BASE DE CÁLCULO DO ISSQN	VALOR DO ISSQN
001164198			

DADOS ADICIONAIS

INFORMAÇÕES COMPLEMENTARES

PROTOCOLO: 135150047602399
******ORDEM DE FORNECIMENTO: 198/2014 PREGAO: 18/2014 PROCESSO: 24/2014 P/ PAGTO BANCO DO BRASIL AG: 1849-X C/C: 16902-1 ***URGENTE*********
<<<<<<END. ENTREGA: PRACA SAO SEBASTIAO, 100 BAIRRO: CENTRO JERIQUARA-SP - CEP: >>>>>>
IMPOSTO RECOLHIDO POR SUBSTITUICAO - ART.313-A DO RICMS/00 PEDIDO: 229818
IMPOSTO RECOLHIDO POR SUBSTITUICAO - ART.313-W DO RICMS/00
PREZADO CLIENTE, PEDIMOS A GENTILEZA DE CONFERIR SEU RECEBIMENTO E EM CASO DE DIVERGENCIA, ENTRAR EM CONTATO PELO E-MAIL SAC@GRUPOEMPORIO.COM.BR OU ATRAVES DO TELEFONE CONSTANTE NA NOTA FISCAL. RECLAMACOES REFERENTES AS ENTREGAS SOMENTE SERAO ACEITAS NUM PRAZO DE 7 DIAS CORRIDOS A PARTIR DO RECEBIMENTO.
VALOR APROXIMADO DOS TRIBUTOS: R$ 254.25 (152.43%). FONTE: IBPT.
TOTAL DE ITENS: 002

Andre Anchieta
RG 41.320.219-4

Heberton Magno

RESERVADO AO FISCO

Declaro que o material a que se refere esta Nota Fiscal, foi recebido em perfeita ordem.
Em, 23/01/2015

06/02/2015 - BANCO DO BRASIL - 12:18:57
694918471 0191

COMPROVANTE DE DEPOSITO EM CONTA CORRENTE
EM CHEQUE

CLIENTE: E HOSP COM PROD CIR LTDA
AGENCIA: 1849-X CONTA: 16.902-1

DATA	06/02/2015
VALOR CHEQUE	166,80
VALOR TOTAL	166,80

IDENTIFICADOR 1: 45.353.315/0001 50

NR.AUTENTICACAO 5.086.B9A.279.39A.3E8
LEIA NO VERSO COMO CONSERVAR ESTE DOCUMENTO,
ENTRE OUTRAS INFORMACOES.

PREFEITURA MUNICIPAL DE JERIQUARA

Rua Jonas Alves Costa, 559
45353315/0001-50 Exercício: 2015

ORDEM DE PAGAMENTO

ORDEM DE PAGAMENTO 00307

DATA: 23/01/2015 VENCTO:04/02/2015 PAGTO: 04/02/2015

Credor..: EMPORIO HOSP COM PROD CIRURG HO CNPJ: 04.106.730/0001-22 Cod: 1765
Endereço: AV. PIERRE SIMON DE LA PLACE
Cidade..: CAMPINAS CEP: 13075-090

Discriminação..:
AQUISIÇÃO DE DIETA COMPLETA E FORMULAS INFANTIS.

Valor **166,80**

(cento e sessenta e seis reais e oitenta centavos) * * *

PREFEITURA MUNICIPAL DE JERIQUARA

Rua Jonas Alves Costa, 559
45353315/0001-50

NOTA DE EMPENHO

315

NOTA DE EMPENHO Nº **315**	FICHA: 123	DATA: 23/01/2015	REQUISIÇÃO Nº:

LICITAÇÃO: 000019/14	PREGÃO PRESENCIAL	0013/14	DOCUMENTO: NOTA FISCAL Nº	VENCIMENTO: 04/02/2015

NOME: NACIONAL COM HOSPITALAR LTDA — 52.202.744/0001-92 — CÓDIGO: 313
ENDEREÇO: Avenida do Café, 1846 — 14050-220/Rib.Preto-SP.

DESCRIÇÃO DO MATERIAL E/OU SERVIÇO	VALOR TOTAL
AQUISIÇÃO DE MATERIAL DE CONSUMO PARA A SAUDE. 01 TESOURO 310 SAÚDE-GERAL 000 SAÚDE-GERAL	
OR - Ordinario — **SOMA**	**1.663,10**

CÓDIGO	CLASSIFICAÇÃO DA DESPESA EMPENHADA
02	EXECUTIVO
02 04 10	Fundo Municipal de Saúde
3.3.90.30.35	MATERIAL LABORATORIAL
10.301.0150.2085.0000	Administração da Saúde Pública

DOTAÇÃO	EMPENHADO ATÉ A DATA	VALOR DESTE EMPENHO	SALDO ATUAL
500.000,00	30.346,61	1.663,10	467.990,29

VALOR A SER PAGO R$ **1.663,10**

um mil, seiscentos e sessenta e três reais e dez centavos **********

EMPENHO AUTORIZADO EM 23/01/2015

A DESPESA REFERENTE A ESTE EMPENHO, FOI DEVIDAMENTE PROCESSADA, ENCONTRANDO-SE EM ORDEM PARA PAGAMENTO.

DATA

CONTABILIZADO

DATA — Gustavo Henrique Costa — CONTADOR

ORDEM DE PAGAMENTO. PAGUE-SE:

DATA — Sebastião Henrique Dal Pccolo — ORDENADOR DA DESPESA

DESPESA PAGA EM 04/02/15

BANCO	CONTA	CHEQUE	VALOR
001	10612 1-6	853606	

Letícia de Paula Almeida
TESOUREIRO

RECIBO

RECEBI(EMOS) O VALOR CONSTANTE DESTE EMPENHO.

NOME:
CNPJ/CPF:

PREFEITURA MUNICIPAL DE JERIQUARA
Rua Jonas Alves Costa, 559
CNPJ : 45353315/0001-50

PEDIDO DE COMPRA

Autorizado por :
Data : 23/01/2015

Pedido	Data Pedido	Data Entrega
00056/15	23/01/2015	23/01/2015

Fornecedor NACIONAL COM HOSPITALAR LTDA — COD: 313
Endereço: Avenida do Café, 1846 — Nº: — CNPJ: 52.202.744/0001-92
14050-220/Rib.Preto-SP.

Cod Prod	Discr.	Unid	Quant	$ Unit	Centro de Custo	Valor
009.052.006	COLETOR URINA SIST. FECHADO	UN	6	3,00	MANUT DA ADMINISTR.	18,00
035.000.047	COLETOR DESC. EM PAPELAO CAP. 13LTS A/PARDO	UN	20	3,42	MANUT DA ADMINISTR.	68,40
9.055.001	COMPRESSA GAZE 7,5x7,5 9 FIO	UN.	200	0,40	MANUT DA ADMINISTR.	80,00
036.005.002	ESPARADRAPO 10.0CMX4.5MT C/CAPA	RL	20	4,59	MANUT DA ADMINISTR.	91,80
035.000.059	FRASCO PARA ALIMENTAÇÃO ENTERAL300ML	UN	200	0,62	MANUT DA ADMINISTR.	124,00
009.000.906	HIPOCLORITO DE SODIO 1%	LT	5	1,50	MANUT DA ADMINISTR.	7,50
009.049.068	LUVA CIRURGICA ESTERIL N.7.0 N.6.5	PAR	50	0,83	MANUT DA ADMINISTR.	41,50
009.049.069	LUVA CIRURG.ESTERIL N.7,5 BRASIL N.7,0	PAR	50	0,83	MANUT DA ADMINISTR.	41,50
009.001.336	MANITOL 20% 250ML BOLSA JP	BLS	5	3,38	MANUT DA ADMINISTR.	16,90
035.000.050	MASCARA C/ELASTICO BCA C/50 C/FILTRO	UN	6	4,60	MANUT DA ADMINISTR.	27,60
009.064.001	PVPI DEGERMANTE 1000 Ml.	LS.	2	14,30	MANUT DA ADMINISTR.	28,60
009.064.012	PVPI RIODEINE TOPICO 1000ML	LT	2	13,30	MANUT DA ADMINISTR.	26,60
009.051.019	SERINGA DESC. 10ML S/ AGULHA	UN	200	0,17	MANUT DA ADMINISTR.	34,00
009.051.017	SERINGA DESC. 3ML S/ AGULHA	UN	200	0,08	MANUT DA ADMINISTR.	16,00
009.051.018	SERINGA DESC 5ML S/ AGULHA	UN	200	0,09	MANUT DA ADMINISTR.	18,00
035.000.053	SOLUÇAO CLORETO SODIO 0,9% 100ML	UN	150	1,51	MANUT DA ADMINISTR.	226,50
009.000.615	SOLUÇÃO CLORETO SODIO 0,9% 250 ML	FR	200	1,77	MANUT DA ADMINISTR.	354,00
035.000.054	TUBO COLETA SANGUE CINZA 4ML C/100	CX	1	41,00	MANUT DA ADMINISTR.	41,00
009.284.001	TUBO COLETA SANGUE VERM 10 ML C/ 100	CX	2	41,00	MANUT DA ADMINISTR.	82,00
6.008.016	LUVA PROC. LATEX MEDIA C/100 UN	CX	20	12,00	MANUT DA ADMINISTR.	240,00
036.000.120	ALCOOL HOSPITALAR 70%GL 1000ML	LT	24	3,30	MANUT DA ADMINISTR.	79,20
TOTAL PEDIDO						1.663,10

Reserva(s):
Empenho(s):

Obs.:

Interessado \ Responsável

Ana Carolina Ferreira de Souza
Almoxarife

IDENTIFICAÇÃO DO EMITENTE

NACIONAL COMERCIAL HOSPITALAR LTDA

AV. DO CAFE, 1836, 1846, 1886, 1896 - VILA TIBERIO
14050-220 RIBEIRAO PRETO - SP
Fone (16) 3963-9090

NFE
DOCUMENTO AUXILIAR DA NOTA FISCAL ELETRÔNICA

0 - ENTRADA
1 - SAÍDA [1]

Nº 269.510
SÉRIE 1
FOLHA 1/2

CHAVE DE ACESSO
3515 0152 2027 4400 0192 5500 1000 2695 1015 2202 7440

Consulta de autenticidade no portal nacional da NF-e
www.nfe.fazenda.gov.br/portal
ou no site da Sefaz Autorizadora

NATUREZA DA OPERAÇÃO: VENDA MERC. TERC. / VENDA MERC SUBST T

PROTOCOLO DE AUTORIZAÇÃO DE USO: **135150046122907 23/01/2015 08:47:28**

INSCRIÇÃO ESTADUAL: 582.156.635.119

INSCRIÇÃO ESTADUAL DO SUBST. TRIBUT.:

CNPJ: 52.202.744/0001-92

REMETENTE

NOME / RAZÃO SOCIAL			CNPJ / CPF	DATA DA EMISSÃO
PREFEITURA MUNICIPAL DE JERIQUARA			**45.353.315/0001-50**	23/01/2015
ENDEREÇO	BAIRRO / DISTRITO	CEP		DATA DA SAÍDA
R.JONAS ALVES COSTA N.559, 1	CENTRO	14450-000		**23/01/2015**
MUNICÍPIO	UF / FONE / FAX		INSCRIÇÃO ESTADUAL	HORA DA SAÍDA
JERIQUARA	SP (016) 3134-1256		ISENTO	

DUPLICATA

269510-A 22/02/2015 1.663,10

IMPOSTO

BASE CÁLC ICMS	VALOR ICMS	BASE CÁLC ICMS ST	VALOR ICMS ST	TOTAL DOS PRODUTOS
1.637,60	258,93	0,00	0,00	1.663,10

VALOR FRETE	VALOR SEGURO	VALOR DESCONTO	OUTRAS DESP	VALOR IPI	VALOR APROX TRIB	TOTAL DA NOTA
0,00	0,00	0,00	0,00	0,00	465,94	**1.663,10**

TRANSPORTADOR / VOL. TRANSPORT.

NOME / RAZÃO SOCIAL	FRETE POR CONTA	CÓDIGO ANTT	PLACA DO VEÍCULO	UF	CNPJ / CPF
DESPACHAR	0-EMITENTE				45.353.315/0001-50
ENDEREÇO	MUNICÍPIO			UF	INSCRIÇÃO ESTADUAL

QUANTIDADE	ESPÉCIE	MARCA	NUMERAÇÃO	PESO BRUTO	PESO LÍQUIDO
22	CAIXA	NCH		70,000	

DADOS DOS PRODUTOS / SERVIÇOS

CÓDIGO PRODUTO	DESCRIÇÃO DO PRODUTO / SERVIÇO	CÓDIGO DE BARRAS	NCM/SH	CST	CFOP	UNID	QUANT	VALOR UNIT	VALOR TOTAL	B.CÁLC ICMS	VALOR ICMS	ALÍQ. ICMS	V.APROX. TRIBUTOS
0156150	(IC) COLETOR DE URINA SIST.FECH. 2000 ML 11001011 - MEDSONDA		90189099	040	5102	UN	6	3,00	18,00	0,00	0,00	0	4,62
0129876	COLETOR DESC.EM PAPELAO CAP.13 LTS A/PARDO F08266 - POLAR FIX		48191000	000	5102	UN	20	3,42	68,40	68,40	12,31	18	26,52
0123887	COMPRESSA 7,5X7,5 09F C/10 POLAR FIX ESTER.F07734 - POLAR FIX		30059090	000	5102	ENV	200	0,40	80,00	80,00	14,40	18	24,60
0017855	ESPARADRAPO 10,0CM x 4,5MT C/CAPA - MISSNER	7896544910102	30051090	000	5102	RL	20	4,59	91,80	91,80	16,52	18	28,23
0101396	(IC) FRASCO PARA ALIMENTACAO ENTERAL 300 ML - -		39269030	500	5102	UN	200	0,62	124,00	124,00	22,32	18	24,94
0081802	HIPOCLORITO DE SODIO 1% LITRO - CICLO FARMA Lote/Serie: [14109844 - Valid: 15/04/2015 - Qtde: 5.00]		38089419	060	5405	LT	5	1,50	7,50	0,00	0,00	0	1,71
0131245	(IC) LUVA CIRURG.ESTERIL N.7,0 BRASIL N.6,5 INTERN - SANRO		40151100	000	5102	PAR	50	0,83	41,50	41,50	7,47	18	8,92
0121428	(IC) LUVA CIRURG.ESTERIL N.7,5 BRASIL N.7,0 INTERN - SANRO		40151100	000	5102	PAR	50	0,83	41,50	41,50	7,47	18	8,92
0132268	(IC) MANITOL 20% 250ML BOLSA - JP Lote/Serie: [041114 - Valid: 01/06/2016 - Qtde: 5.00]	7896137650736	30049099	000	5102	UN	5	3,38	16,90	16,90	2,03	12	4,52

DADOS ADICIONAIS

INFORMAÇÕES COMPLEMENTARES
Pedido: 783624 / Vend: 30 / (IC) PIS/Cofins (0%) Dec.6426/08 Art.1 Inc.III Anexo III - Lei 10147/00 Art.2 Inc.I do Art.1 / Valor aproximado Tributos federais, estaduais e municipais: R$ 465.94 Fonte: IBPT / REDUCAO ALIQ. ICMS 12% CONF. ART. DO RICMS P/ NCM 9018.31.19, 9018.32.19 e 3004.90.99 / ORDEM DE FORNECIMENTO 209/2015 PREGAO PRESENCIAL 013/2014 PROCESSO 019/2014 LOCAL ENTREGA PRACA SAO SEBASTIAO N. 100 CENTRO - JERIQUARA-SP

RESERVADO AO FISCO

Declaro que o material a que se refere esta Nota Fiscal, foi recebido em perfeita ordem.
Em, 23/01/2015

IDENTIFICAÇÃO DO EMITENTE

NACIONAL COMERCIAL HOSPITALAR LTDA

AV. DO CAFE, 1836, 1846, 1886, 1896 - VILA TIBERIO
14050-220 RIBEIRAO PRETO - SP
Fone (16) 3963-9090

I NFE
DOCUMENTO AUXILIAR DA NOTA FISCAL ELETRÔNICA

0 - ENTRADA
1 - SAÍDA [1]

Nº 269.510
SÉRIE 1
FOLHA 2/2

CHAVE DE ACESSO
3515 0152 2027 4400 0192 5500 1000 2695 1015 2202 7440

Consulta de autenticidade no portal nacional da NF-e
www.nfe.fazenda.gov.br/portal
ou no site da Sefaz Autorizadora

NATUREZA DA OPERAÇÃO
VENDA MERC. TERC. / VENDA MERC SUBST T

PROTOCOLO DE AUTORIZAÇÃO DE USO
135150046122907 23/01/2015 08:47:28

INSCRIÇÃO ESTADUAL
582.156.635.119

INSCRIÇÃO ESTADUAL DO SUBST. TRIBUT.

CNPJ
52.202.744/0001-92

CÓDIGO PRODUTO	DESCRIÇÃO DO PRODUTO / SERVIÇO	CÓDIGO DE BARRAS	NCM/SH	CST	CFOP	UNID	QUANT	VALOR UNIT	VALOR TOTAL	B.CÁLC ICMS	VALOR ICMS	ALÍQ. ICMS	V.APROX. TRIBUTOS
0041020	MASCARA C/ELASTICO BCA C/50 C/FILTRO - EMBRAMAC	7890001410204	63079090	000	5102	PCT	6	4,60	27,60	27,60	4,97	18	8,49
0027565	(IC) PVPI RIODEINE DEGERMANTE 1000ML 0510101302 - RIOQUIMICA Lote/Serie: [R1400457 - Valid: 29/02/2016 - Qtde: 2.00]	7897780202143	30039099	300	5102	LT	2	14,30	28,60	28,60	5,15	18	5,36
0027581	(IC) PVPI RIODEINE TOPICO 1000ml 0510103401 - RIOQUIMICA Lote/Serie: [R1401100 - Valid: 03/03/2016 - Qtde: 2.00]	7897780202105	30039099	300	5102	LT	2	13,30	26,60	26,60	4,79	18	4,99
0156390	(IC) SERINGA DESC 10 ML S/AG.EMERALD 307874 - BD		90183119	500	5102	UN	200	0,17	34,00	34,00	6,12	18	5,95
0156374	(IC) SERINGA DESC 03 ML S/AG.EMERALD REF-307744/307858 - BD		90183119	500	5102	UN	200	0,08	16,00	16,00	2,88	18	2,80
0156382	(IC) SERINGA DESC 05 ML S/AG EMERALD REF-307745/868 - BD		90183119	500	5102	UN	200	0,09	18,00	18,00	3,24	18	3,15
0044990	(IC) SOLUCAO CLORETO SODIO 0,9% 100ml BOLSA - JP Lote/Serie: [056014 - Valid: 25/08/2016 - Qtde: 9.00] / [082314 - Valid: 01/12/2016 - Qtde: 105.00] / [169114 - Valid: 01/10/2016 - Qtde: 36.00]	7896137650453	30049099	000	5102	UN	150	1,51	226,50	226,50	27,18	12	60,59
0018606	(IC) SOLUCAO CLORETO SODIO 0,9% 250ml BOLSA - JP Lote/Serie: [131914 - Valid: 01/08/2016 - Qtde: 11.00] / [184014 - Valid: 01/11/2016 - Qtde: 15.00] / [192814 - Valid: 01/11/2016 - Qtde: 19.00] / [203114 - Valid: 01/12/2016 - Qtde: 155.00]	7896137650439	30049099	000	5102	UN	200	1,77	354,00	354,00	42,48	12	94,70
0043968	(IC) TUBO COLETA SANGUE CINZA 4ML C/100 REF-368521 - BD VACUT		90183999	200	5102	CX	1	41,00	41,00	41,00	7,38	18	13,94
0043943	(IC) TUBO COLETA SANGUE VERMELHO 10ML C/100 REF-367820 - BD VACUT		90183999	200	5102	CX	2	41,00	82,00	82,00	14,76	18	27,88
0123473	(IC) LUVA P/PROC.LATEX MEDIA COM 100 UNIDADES NR 06 - EMBRAMAC	7898312241807	40151900	200	5102	CX	20	12,00	240,00	240,00	43,20	18	89,18
0027391	ALCOOL HOSPITALAR (70%GL) 1000 ML - CICLO FARMA Lote/Serie: [14099723 - Valid: 25/09/2016 - Qtde: 24.00]		29121200	000	5102	LT	24	3,30	79,20	79,20	14,26	18	15,93

06/02/2015 - BANCO DO BRASIL - 12:20:14
694918471 0193

COMPROVANTE DE DEPOSITO EM CONTA CORRENTE
EM CHEQUE

CLIENTE: NAC COML HOSPITALAR LTDA
AGENCIA: 3370-7 CONTA: 160.087-7

DATA	06/02/2015
VALOR CHEQUE	1.663,10
VALOR TOTAL	1.663,10

IDENTIFICADOR 1: 45.353.315/0001 50

NR.AUTENTICACAO A.BF1.BDF.C67.B6D.AB2
LEIA NO VERSO COMO CONSERVAR ESTE DOCUMENTO,
ENTRE OUTRAS INFORMACOES.

PREFEITURA MUNICIPAL DE JERIQUARA

Rua Jonas Alves Costa, 559
45353315/0001-50 Exercício: 2015

ORDEM DE PAGAMENTO

ORDEM DE PAGAMENTO 00308

DATA: 23/01/2015 VENCTO:04/02/2015 PAGTO: 04/02/2015

Credor..: NACIONAL COM HOSPITALAR LTDA CNPJ: 52.202.744/0001-92 Cod: 313
Endereço: Avenida do Café, 1846
Cidade..: 14050-220/Rib.Preto-SP. CEP:

Discriminação..:
AQUISIÇÃO DE MATERIAL DE CONSUMO PARA A SAUDE.

Valor **1.663,10**
(um mil, seiscentos e sessenta e três reais e dez centavos) * * *

PREFEITURA MUNICIPAL DE JERIQUARA

Rua Jonas Alves Costa, 559

45353315/0001-50

NOTA DE EMPENHO

285

NOTA DE EMPENHO Nº **285**	FICHA: 123	DATA: 21/01/2015	REQUISIÇÃO Nº:

LICITAÇÃO: 000020/14	PREGÃO PRESENCIAL	0014/14	DOCUMENTO: NOTA FISCAL Nº	VENCIMENTO: 03/02/2015

NOME: LUMAR COM PROD FARMACEUT LTDA — 49.228.695/0001-52 — CÓDIGO: 81

ENDEREÇO: Rua Libero Badaro, 1399 — FRANCA

DESCRIÇÃO DO MATERIAL E/OU SERVIÇO	VALOR TOTAL
referente pagamento pelo fornecimento de medicamentos. 01 TESOURO 310 SAÚDE-GERAL 000 SAÚDE-GERAL	
OR - Ordinario — **SOMA**	**417,90**

CÓDIGO	CLASSIFICAÇÃO DA DESPESA EMPENHADA
02	EXECUTIVO
02 04 10	Fundo Municipal de Saúde
3.3.90.30.35	MATERIAL LABORATORIAL
10.301.0150.2085.0000	Administração da Saúde Pública

DOTAÇÃO	EMPENHADO ATÉ A DATA	VALOR DESTE EMPENHO	SALDO ATUAL
500.000,00	25.338,29	417,90	474.243,81

VALOR A SER PAGO R$ **417,90**

quatrocentos e dezessete reais e noventa centavos ********** ********

EMPENHO AUTORIZADO EM 21/01/2015

A DESPESA REFERENTE A ESTE EMPENHO, FOI DEVIDAMENTE PROCESSADA, ENCONTRANDO-SE EM ORDEM PARA PAGAMENTO.

DATA

CONTABILIZADO

DATA — Gustavo Henrique Costa, CONTADOR

ORDEM DE PAGAMENTO. PAGUE-SE:

DATA — Sebastião Henrique Dal Pccolo, ORDENADOR DA DESPESA

DESPESA PAGA EM 04/02/15

BANCO	CONTA	CHEQUE	VALOR
001	106121-6	853602	

Letícia de Paula Almeida
TESOUREIRO

RECIBO

RECEBI(EMOS) O VALOR CONSTANTE DESTE EMPENHO.

NOME:
CNPJ/CPF:

PREFEITURA MUNICIPAL DE JERIQUARA
Rua Jonas Alves Costa, 559
CNPJ : 45353315/0001-50

PEDIDO DE COMPRA

Autorizado por :
Data : 21/01/2015

Pedido	Data Pedido	Data Entrega
00043/15	21/01/2015	22/01/2015

Fornecedor LUMAR COM PROD FARMACEUT LTDA COD: 81
Endereço: Rua Libero Badaro, 1399 Nº: CNPJ: 49.228.695/0001-52
FRANCA

Cod Prod	Discr.	Unid	Quant	$ Unit	Centro de Custo	Valor
009.057.046	AGULHA DESC 25X7 100UN	CX	4	5,00	MANUT DA ADMINISTR.	20,00
009.057.048	AGULHA DESC. 25X8 100UN	CX	4	5,00	MANUT DA ADMINISTR.	20,00
.000.058	ATADURA CREPE 08CMX1,2M 13F 12UN	PCT	50	2,88	MANUT DA ADMINISTR.	144,00
036.010.014	SERINGA DESC. 1ML INS C/AG 0,45X13	PCT	300	0,13	MANUT DA ADMINISTR.	39,00
009.051.027	SERINGA DESC.20ML S/AG	PCT	400	0,29	MANUT DA ADMINISTR.	116,00
009.047.009	SONDA FOLEY 2V B5CC N° 12 SOLIDOR	PCT	5	1,66	MANUT DA ADMINISTR.	8,30
009.054.004	TERMOMETRO CLINICO DIGITAL	CX	4	10,99	MANUT DA ADMINISTR.	43,96
010.053.005	TESOURA IRIS CURVA 11,5CM	UN	3	8,88	MANUT DA ADMINISTR.	26,64
TOTAL PEDIDO						417,90

Reserva(s):
Empenho(s):

Obs.:

Interessado \ Responsável

Ana Carolina Ferreira de Souza
Almoxarife

Recebemos de Lumar Comércio de Produtos Farmacêuticos Ltda os produtos constantes da Nota Fiscal indicada ao lado
Emissão: 22/1/2015 Pedido: 414604 DEST.: (448) Prefeitura Municipal de Jeriquara - Valor Total: 417,90

DATA DE RECEBIMENTO	IDENTIFICAÇÃO E ASSINATURA DO RECEBEDOR

NF-e
Nº: 000.108.595
SÉRIE: 0

IDENTIFICAÇÃO DO EMITENTE

Lumar Comércio de Produtos Farmacêuticos Ltda
Av. Wilson Bego,745
Distrito Industrial Franca - SP
CEP:14406-091 Fone: (16)37211102

DANFE

Documento Auxiliar da Nota Fiscal Eletrônica
0 - ENTRADA
1 - SAÍDA [1]
Nº: 000.108.595
SÉRIE:0 FOLHA 1/1

CHAVE DE ACESSO
3515 0149 2286 9500 0152 5500 0000 1085 9510 9041 0400

Consulta de autenticidade no portal nacional da NF-e www.nfe.fazenda.gov.br/portal ou no site da Sefaz Autorizadora

NATUREZA DA OPERAÇÃO	PROTOCOLO DE AUTORIZAÇÃO DE USO
VENDA	135150043397552 22/01/2015 10:22:34
INSCRIÇÃO ESTADUAL	**INSCRIÇÃO ESTADUAL DO SUBST. TRIBUTÁRIO**	**CNPJ**
310049440111		49.228.695/0001-52

DESTINATÁRIO / REMETENTE

NOME / RAZÃO SOCIAL		CNPJ / CPF	DATA DE EMISSÃO
Prefeitura Municipal de Jeriquara		45.353.315/0001-50	22/1/2015
ENDEREÇO	**BAIRRO**	**CEP**	**DATA DE SAIDA**
Rua Jonas Alves Costa, 559	Centro	14450-000	22/1/2015
MUNICÍPIO	**FONE / FAX**	**ESTADO / INSCRIÇÃO ESTADUAL**	**HORA DE SAÍDA**
Jeriquara	(16)3134-1256	SP ISENTO	

FATURA / DUPLICATAS

Número	Vencto	Valor
480878	21/02/2015	417,90

CÁLCULO DO IMPOSTO

BASE DE CÁLCULO DO ICMS	VALOR DO ICMS	BASE CÁLCULO DO ICMS SUBST.	VALOR DO ICMS SUBST.	VALOR TOTAL DOS PRODUTOS
417,90	63,52	0,00	0,00	417,90
VALOR DO FRETE	**VALOR DO SEGURO**	**DESCONTO**	**OUTRAS DESP. ACESSÓRIAS**	**VALOR DO IPI**	**VALOR TOTAL DA NOTA FISCAL**
0,00		0,00	0,00		417,90

TRANSPORTADOR / VOLUMES TRANSPORTADOS

NOME / RAZÃO SOCIAL	FRETE POR CONTA 0-EMITEMTE 1-DESTINATÁRIO [0]	CODIGO ANTT	PLACA VEÍCULO	UF	CNPJ
ENDEREÇO	MUNICÍPIO			UF	INSCRIÇÃO ESTADUAL

QUANTIDADE	ESPÉCIE	MARCA	NUMERAÇÃO	PESO BRUTO	PESO LIQUIDO
5	Caixa(s)			15,00	0,00

DADOS DOS PRODUTOS / SERVIÇOS

COD PROD	DESCRIÇÃO DO PRODUTO / SERVIÇO	NCM/SH	CST	CFOP	UNID	QUANT.	VALOR UNITÁRIO	VALOR TOTAL	VALOR DESC.	BASE CALC ICMS	VALOR ICMS	VALOR IPI	ALÍQUOTAS ICMS	ALÍQUOTAS IPI
048838	AGULHA DESC.25X7 100UN SOLIDOR Lote:B E30D/14K03 Q tde: 4 Venc: 30/11/2019	9018.32.19	000	5102	CX	4,00	5,0000	20,00	0,00	20,00	2,40	0,00	12,00	0,00
054556	AGULHA DESC.25X8 100UN LABOR IMPORT Lote:D4032014 Q tde: 4 Venc: 4/3/2017	9018.32.19	000	5102	CX	4,00	5,0000	20,00	0,00	20,00	2,40	0,00	12,00	0,00
043029	AT.CREPE 08CMX1,2M 13F 12UN-PEROLA Lote:104/12 Q tde: 50 Venc: 31/10/2017	3005.90.90	000	5102	PCT	50,00	2,8800	144,00	0,00	144,00	25,92	0,00	18,00	0,00
054449	SERINGA DESC.1ML INS.C/AG 0,45X13 Lote:1857G Q tde: 300 Venc: 30/6/2018	9018.31.11	000	5102	PCT	300,00	0,1300	39,00	0,00	39,00	4,68	0,00	12,00	0,00
054454	SERINGA DESC.20ML S/AG BICO LUER SLIP LATERA Lote:1483H Q tde: 400 Venc: 31/5/2019	9018.31.19	000	5102	PCT	400,00	0,2900	116,00	0,00	116,00	13,92	0,00	12,00	0,00
038514	SONDA FOLEY 2V B5CC N.12 SOLIDOR Lote:B E14A1205/13G03 Q tde: 5 Venc: 31/7/2018	9018.39.21	000	5102	PCT	5,00	1,6600	8,30	0,00	8,30	1,49	0,00	18,00	0,00
055295	TERMOMETRO CLINICO DIGITAL SOLIDOR Lote:B E18A/13G02 Q tde: 4 Venc: 31/7/2018	9025.80.00	000	5102	CX	4,00	10,9900	43,96	0,00	43,96	7,91	0,00	18,00	0,00
300512	TESOURA IRIS CURVA 11,5CM Lote:--- Q tde: 3 Venc: 31/1/2021	8203.20.90	000	5102	UND	3,00	8,8800	26,64	0,00	26,64	4,80	0,00	18,00	0,00

DADOS ADICIONAIS

INFORMAÇÕES COMPLEMENTARES

Lista Positiva (203,30) Lista Neutra (214,60)
Televendas: LUMAR - LICITAÇÃO - Conferente: Lia - End.Conf.: B
Local Entrega: Praça São Sebastião, 100 Bairro: Centro
BANCO DO BRASIL AG.: 6520-X C/C.: 104069-3
PREGÃO Nº 13/2014-11 O.F. Nº 208/2015 PROC. Nº 19/2014

Cliente: 448 Pedido: 414604

RESERVADO AO FISCO

Declaro que o material a que se refere esta Nota Fiscal, foi recebido em perfeita ordem.

Em, 22/01/2015

Impresso em 22/1/2015 10:27:53 por Ana Claudia

06/02/2015 - BANCO DO BRASIL - 12:21:14
694918471 0194

COMPROVANTE DE DEPOSITO EM CONTA CORRENTE
EM CHEQUE

CLIENTE: LUMAR COM PROD FARM
AGENCIA: 6520-X CONTA: 104.069-3

DATA	06/02/2015
NR. DOCUMENTO	69.491.847.100.194
VALOR CHEQUE	417,90
VALOR TOTAL	417,90

NR.AUTENTICACAO E.8BE.C9C.0C6.AEE.FF9

LEIA NO VERSO COMO CONSERVAR ESTE DOCUMENTO,
ENTRE OUTRAS INFORMACOES.

PREFEITURA MUNICIPAL DE JERIQUARA

Rua Jonas Alves Costa, 559
45353315/0001-50 Exercício: 2015

ORDEM DE PAGAMENTO

ORDEM DE PAGAMENTO 00280

DATA: 21/01/2015 VENCTO:04/02/2015 PAGTO: 04/02/2015

Credor..: LUMAR COM PROD FARMACEUT LTDA CNPJ: 49.228.695/0001-52 Cod: 81
Endereço: Rua Libero Badaro, 1399
Cidade..: FRANCA CEP: 14400-570

Discriminação..:
referente pagamento pelo fornecimento de medicamentos.

Valor **417,90**
(quatrocentos e dezessete reais e noventa centavos) * * *

PREFEITURA MUNICIPAL DE JERIQUARA

Rua Jonas Alves Costa, 559
45353315/0001-50

NOTA DE EMPENHO

317

NOTA DE EMPENHO Nº 317	FICHA: 123	DATA: 23/01/2015	REQUISIÇÃO Nº:

LICITAÇÃO: DISPENSA	DOCUMENTO: NOTA FISCAL Nº	VENCIMENTO: 04/02/2015

NOME: PETROIGA - COMERCIO DE COMBUSTEIS LTDA — 08.269.174/0001-66 — CÓDIGO: 2829
ENDEREÇO: RUA: DR. GABRIEL VILELA — IGARAPAVA

DESCRIÇÃO DO MATERIAL E/OU SERVIÇO	VALOR TOTAL
referente pagamento pelo fornecimento de generos alimenticios. 01 TESOURO 310 SAÚDE-GERAL 000 SAÚDE-GERAL	
OR - Ordinario — **SOMA**	**251,00**

CÓDIGO	CLASSIFICAÇÃO DA DESPESA EMPENHADA
02	EXECUTIVO
02 04 10	Fundo Municipal de Saúde
3.3.90.30.07	GÊNEROS DE ALIMENTAÇÃO
10.301.0150.2085.0000	Administração da Saúde Pública

DOTAÇÃO	EMPENHADO ATÉ A DATA	VALOR DESTE EMPENHO	SALDO ATUAL
500.000,00	32.009,71	251,00	467.739,29

VALOR A SER PAGO R$ **251,00**

duzentos e cinquenta e um reais * * *

PREFEITURA MUNICIPAL DE JERIQUARA
Rua Jonas Alves Costa, 559
CNPJ : 45353315/0001-50

PEDIDO DE COMPRA

Autorizado por :
Data : 23/01/2015

Pedido	Data Pedido	Data Entrega
00058/15	23/01/2015	23/01/2015

Fornecedor: PETROIGA - COMERCIO DE COMBUSTEIS LTDA COD: 2829
Endereço: RUA: DR. GABRIEL VILELA Nº: 521 CNPJ: 08.269.174/0001-66
IGARAPAVA

Cod Prod	Discr.	Unid	Quant	$ Unit	Centro de Custo	Valor
007.007.001	CAFE - 500 Gr.	PT.	40	5,30	MANUT DA ADMINISTR.	212,00
007.031.010	MARGARINA 500G	UN	20	1,95	MANUT DA ADMINISTR.	39,00
TOTAL PEDIDO						251,00

Reserva(s):
Empenho(s):

Obs.:

_
Interessado \ Responsável

Ana Carolina Ferreira de Souza
Almoxarife

NF-e

Série 001

Nº 000.006.445

PETROIGA - COMERCIO DE COMBUSTIVEIS LTDA

RUA DR. GABRIEL VILELA, 521
CENTRO, IGARAPAVA, SP
CEP: 14540-000 FONE: 1631738110

DANFE

Documento Auxiliar da Nota Fiscal Eletrônica

0 - ENTRADA
1 - SAÍDA [1]

Nº 000.006.445
SÉRIE: 001
FOLHA: 1 / 1

CONTROLE DO FISCO

CHAVE DE ACESSO DA NF-e (consulta de autenticidade no site http://www.fazenda.gov.br)
3515 0108 2691 7400 0166 5500 1000 0064 4510 0007 6856

Consulta de autenticidade no portal nacional da NF-e www.nfe.fazenda.gov.br/portal ou no site da Sefaz Autorizadora

PROTOCOLO DE AUTORIZAÇÃO DE USO
1-35-15-0046127487 23/01/2015 08:48:29

NATUREZA DA OPERAÇÃO	INSCRIÇÃO ESTADUAL	INSCR. ESTADUAL DO SUBST. TRIBUTÁRIO	CNPJ
VENDA	349087974110		08.269.174/0001-66

DESTINATÁRIO / REMETENTE

NOME / RAZÃO SOCIAL				CPF / CNPJ	DATA EMISSÃO
PREFEITURA MUNICIPAL DE JERIQUARA			(Código 1717)	45.353.315/0001-50	23/01/2015
ENDEREÇO	**NÚMERO**	**COMPLEMENTO**	**BAIRRO / DISTRITO**	**CEP**	**DATA SAÍDA**
RUA JONAS ALVES COSTA	559		CENTRO		
MUNICÍPIO	**FONE / FAX**	**UF**	**INSCRIÇÃO ESTADUAL**		**HORA SAÍDA**
JERIQUARA	1631341256	SP	ISENTO		

FATURA

CALCULO DE IMPOSTOS

BASE DE CÁLCULO DO ICMS	VALOR DO ICMS	BASE DE CÁLCULO DO ICMS ST	VALOR DO ICMS SUBSTITUIÇÃO	VALOR TOTAL DOS PRODUTOS
121,45	21,86	0,00	0,00	251,00

VALOR DO FRETE	VALOR DO SEGURO	DESCONTO	OUTRAS DESPESAS ACESSÓRIAS	VALOR TOTAL DO IPI	VALOR TOTAL DA NOTA FISCAL
0,00	0,00	0,00	0,00	0,00	251,00

TRANSPORTADOR / VOL. TRANSPORTADOS

NOME / RAZÃO SOCIAL	FRETE POR CONTA	CÓDIGO ANTT	PLACA VEÍCULO	UF	CPF / CNPJ
PETROIGA COMERCIO DE COMBUSTIVEL LTDA	0 - Emitente				08269174000166
ENDEREÇO	**MUNICÍPIO**			**UF**	**INSCRIÇÃO ESTADUAL**
DR GABRIEL VILELA	IGARAPAVA			SP	349087974110

QUANTIDADE	ESPÉCIE	MARCA	NÚMERO	PESO BRUTO	PESO LÍQUIDO

DADOS DOS PRODUTOS/SERVIÇOS

CÓDIGO	DESCRIÇÃO	NCM	CST	CFOP	UND	QUANTIDADE	V. UNITÁRIO	V. DESC.	V. ACRÉS.	VALOR TOTAL	BC.ICMS	VL. ICMS	% ICMS
4074	738-CAFE 500G	09012100	020	5405	UN	40	5,30	0,00	0,00	212,00	82,45	14,84	18,00
2315	738-MARGARINA 500G	15170000	000	5102	UN	20	1,95	0,00	0,00	39,00	39,00	7,02	18,00

Cálculo ISSQN

INSCRIÇÃO MUNICIPAL	VALOR TOTAL DOS SERVIÇOS	BASE DE CÁLCULO DO ISSQN	VALOR DO ISSQN
	0,00	0,00	0,00

DADOS ADICIONAIS

INFORMAÇÕES COMPLEMENTARES
Ordem de Fornecimento 196/2015
Secretaria de Saúde

RESERVADO AO FISCO

Declaro que o material a que se refere esta Nota Fiscal, foi recebido em perfeita ordem.
Em, 23/01/2015

RECEBEMOS DE PETROIGA - COMERCIO DE COMBUSTIVEIS LTDA OS PRODUTOS CONSTANTES DA NOTA FISCAL ELETRÔNICA AO LADO

DATA DO RECEBIMENTO 23/01/2015

IDENTIFICAÇÃO E ASSINATURA DO RECEBEDOR Juliana Jaula Leandro

Gênero alimentícios

Ordem de fornecimento **nº: 196/2015**

Autorizo a empresa : **PETROIGA COMERCIO DE COMBUSTIVEIS LTDA ME**, inscrita no CNPJ/MF sob nº 08.269.174/0001-66, Inscrição Estadual sob o nº 349.087.974.110 a entregar os produtos descriminados abaixo, referente ao pregão presencial nº: 024/2014, processo nº: 031/2014. Os produtos deverão ser entregues na Praça São Sebastião nº: 100 – Centro – Jeriquara – SP, o prazo máximo para entrega será de 05 (cinco) dias úteis a contar à partir da ordem de fornecimento, conforme consta no edital.

Item	Produto	Qtde	Marca	Valor	Valor total
11	**Café 100% Arábica**	40 pac	Ultan	5,30	212,00
37	**Margarina 500g**	20 unid	Cleibom	1,95	39,00
				Total	**251,00**

Jeriquara, 15 de janeiro de 2015

Juliana Sarreta Lucindo

Secretaria de Saúde

petronutri@gmail.com

PREFEITURA MUNICIPAL DE JERIQUARA

Rua Jonas Alves Costa, 559
45353315/0001-50 Exercício: 2015

ORDEM DE PAGAMENTO

ORDEM DE PAGAMENTO 00392

DATA: 23/01/2015 VENCTO:10/02/2015 PAGTO: 10/02/2015

Credor..: PETROIGA - COMERCIO DE COMBUSTEI CNPJ: 08.269.174/0001-66 Cod: 2829
Endereço: RUA: DR. GABRIEL VILELA
Cidade..: IGARAPAVA CEP: 14540-000

Discriminação..:
referente pagamento pelo fornecimento de generos alimenticios.

Valor **251,00**
(duzentos e cinquenta e um reais) * * *

11/02/2015 - BANCO DO BRASIL - 13:39:57
694918471 0294

COMPROVANTE DE DEPOSITO EM CONTA CORRENTE
EM CHEQUE

CLIENTE: PETROIGA - COMERCIO DE CO
AGENCIA: 6532-3 CONTA: 5.221-3

DATA	11/02/2015
NR. DOCUMENTO	69.491.847.100.294
VALOR CHEQUE	251,00
VALOR TOTAL	251,00

NR.AUTENTICACAO 5.35D.CB8.E93.937.273
LEIA NO VERSO COMO CONSERVAR ESTE DOCUMENTO,
ENTRE OUTRAS INFORMACOES.

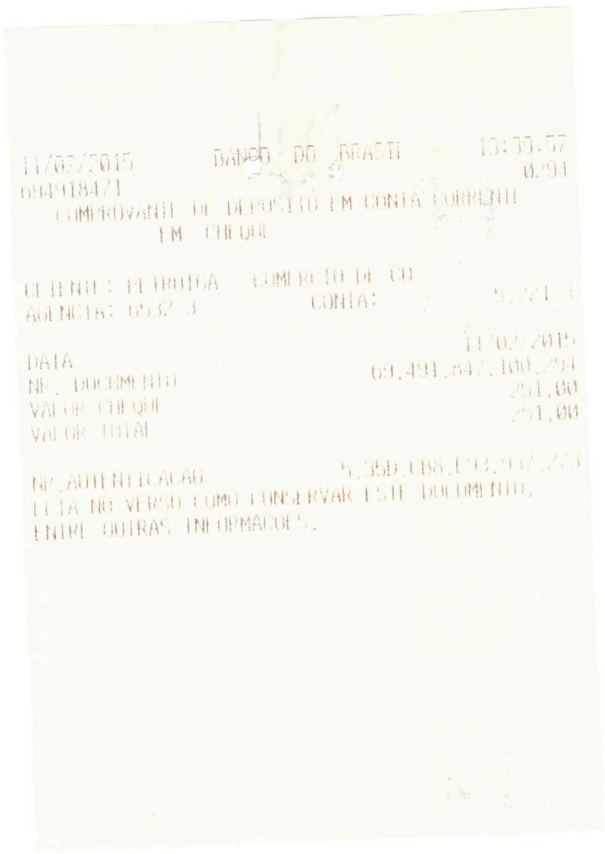

PREFEITURA MUNICIPAL DE JERIQUARA

Rua Jonas Alves Costa, 559
45353315/0001-50

NOTA DE EMPENHO

440

NOTA DE EMPENHO Nº **440**	FICHA: 123	DATA: 30/01/2015	REQUISIÇÃO Nº:

LICITAÇÃO: 000021/14	PREGÃO PRESENCIAL	0015/14	DOCUMENTO: NOTA FISCAL Nº	VENCIMENTO: 12/02/2015

NOME: DIMAPE COML MAT EIRELI EPP — 56.014.301/0001-29 — CÓDIGO: 2357

ENDEREÇO: AV: PAPA JOAO XXIII — BRODOWSKI

DESCRIÇÃO DO MATERIAL E/OU SERVIÇO	VALOR TOTAL
referente pagamento pelo fornecimento de materiais de higiene e limpeza. 01 TESOURO 310 SAÚDE-GERAL 000 SAÚDE-GERAL	
OR - Ordinario — **SOMA**	**378,07**

CÓDIGO	CLASSIFICAÇÃO DA DESPESA EMPENHADA
02	EXECUTIVO
02 04 10	Fundo Municipal de Saúde
3.3.90.30.22	MATERIAL DE LIMPEZA E PRODUTOS DE HIGIENIZAÇÃO
10.301.0150.2085.0000	Administração da Saúde Pública

DOTAÇÃO	EMPENHADO ATÉ A DATA	VALOR DESTE EMPENHO	SALDO ATUAL
500.000,00	48.897,03	378,07	450.724,90

VALOR A SER PAGO R$ **378,07**

trezentos e setenta e oito reais e sete centavos ********** ********

EMPENHO AUTORIZADO EM 30/01/2015

A DESPESA REFERENTE A ESTE EMPENHO, FOI DEVIDAMENTE PROCESSADA, ENCONTRANDO-SE EM ORDEM PARA PAGAMENTO.

DATA

CONTABILIZADO

DATA

Gustavo Henrique Costa
CONTADOR

ORDEM DE PAGAMENTO. PAGUE-SE:

DATA

Sebastião Henrique Dal Pccolo
ORDENADOR DA DESPESA

DESPESA PAGA EM 13/12/15

BANCO	CONTA	CHEQUE	VALOR
001	106121-6	853631	

Letícia de Paula Almeida
TESOUREIRO

RECIBO

RECEBI(EMOS) O VALOR CONSTANTE DESTE EMPENHO.

NOME:
CNPJ/CPF:

PREFEITURA MUNICIPAL DE JERIQUARA
Rua Jonas Alves Costa, 559
CNPJ : 45353315/0001-50

PEDIDO DE COMPRA

Autorizado por :
Data : 30/01/2015

Pedido	Data Pedido	Data Entrega
00109/15	30/01/2015	30/01/2015

Fornecedor DIMAPE COML MAT EIRELI EPP COD: 2357
Endereço: AV: PAPA JOAO XXIII Nº: 2600 CNPJ: 56.014.301/0001-29
BRODOWSKI

Cod Prod	Discr.	Unid	Quant	$ Unit	Centro de Custo	Valor
022.030.052	SABAO EM PO 1 KG	CX	4	72,29	MANUT DA ADMINISTR	289,16
022.044.009	LUVA LATEX P/ LIMPEZA	PAR	15	1,80	MANUT DA ADMINISTR	27,00
022.000.028	DESODORIZADOR AMBIENTAL	UN	3	4,80	MANUT DA ADMINISTR	14,40
022.036.011	PAPEL TOALHA	FD	1	28,50	MANUT DA ADMINISTR	28,50
021.052.006	GUARDANAPO DE PAPEL 30X32,5 PT/60	PCT	15	0,55	MANUT DA ADMINISTR	8,25
022.016.047	ESPONJA DE LA DE AÇO PCT C8	FD	1	10,76	MANUT DA ADMINISTR	10,76
TOTAL PEDIDO						378,07

Reserva(s):
Empenho(s):

Obs.:

Interessado \ Responsável

Ana Carolina Ferreira de Souza
Almoxarife

RECEBEMOS DE DIMAPE COMERCIAL DE MATERIAIS EIRELI - EPP OS PRODUTOS/SERVIÇOS CONSTANTES DA NOTA FISCAL ELETRÔNICA INDICADA AO LADO.
EMISSÃO: 30/ /2015 VALOR TOTAL: 378,07
DESTINATÁRIO: PREFEITURA MUNICIPAL DE JERIQUARA - JONAS ALVES COSTA, 559, CENTRO, JERIQUARA-SP

DATA DE RECEBIMENTO	IDENTIFICAÇÃO E ASSINATURA DO RECEBEDOR

NF-e
Nº 000.012.383
SÉRIE: 1

FORNA DISTRIBUIDORA DE MATERIAIS

DIMAPE COMERCIAL DE MATERIAIS EIRELI - EPP

AVENIDA PAPA JOAO XXIII,2600
VILA LUISA
BRODOWSKI, SP - CEP: 14340000
Fone:

DANFE

Documento Auxiliar da Nota Fiscal Eletrônica

0 - Entrada
1 - Saída **1**

Nº 000.012.383
SÉRIE: 1
Página 1 de 1

CONTROLE DO FISCO

CHAVE DE ACESSO
3515 0156 0143 0100 0129 5500 1000 0123 8310 0007 7819

Consulta de autenticidade no portal nacional da NF-e www.nfe.fazenda.gov.br/portal ou no site da Sefaz Autorizadora.

NATUREZA DA OPERAÇÃO	PROTOCOLO DE AUTORIZAÇÃO DE USO
Venda de mercadoria adquirida ou recebida de terce	135150064582041 - 30/01/2015 16:18:50

INSCRIÇÃO ESTADUAL	INSCRIÇÃO ESTADUAL DO SUBST TRIB.	CNPJ
227017449112		56.014.301/0001-29

DESTINATÁRIO/REMETENTE

NOME/RAZÃO SOCIAL	CNPJ/CPF	DATA DA EMISSÃO
PREFEITURA MUNICIPAL DE JERIQUARA	45.353.315/0001-50	30/01/2015

ENDEREÇO	BAIRRO/DISTRITO	CEP	DATA DE ENTRADA/SAÍDA
JONAS ALVES COSTA, 559	CENTRO	14450000	30/01/2015

MUNICÍPIO	FONE/FAX	UF	INSCRIÇÃO ESTADUAL	HORA DE ENTRADA/SAÍDA
JERIQUARA	1631341256	SP	ISENTO	

FATURA

PAGAMENTO Á PRAZO / Num.: 012383 / V. Orig.: 378,07 / V. Desc.: / V. Liq.: 378,07

Parc.	Num. duplicata	Data vencto	Valor	Parc.	Num. duplicata	Data vencto	Valor
1	012383	26/02/2015	378,07				

CÁLCULO DO IMPOSTO

BASE DE CÁLCULO DO ICMS	VALOR DO ICMS	BASE DE CÁLCULO DO ICMS ST	VALOR DO ICMS ST	VALOR TOTAL DOS PRODUTOS
0,00	0,00	0,00	0,00	378,07

VALOR DO FRETE	VALOR DO SEGURO	DESCONTO	OUTRAS DESPESAS ACESSÓRIAS	VALOR DO IPI	VALOR TOTAL DA NOTA
0,00	0,00	0,00	0,00	0,00	378,07

TRANSPORTADOR/VOLUMES TRANSPORTADOS

RAZÃO SOCIAL	FRETE POR CONTA (0 - EMITENTE, 1 - DESTINATÁRIO)	CÓDIGO ANTT	PLACA DO VEÍCULO	UF	CNPJ/CPF
	1				

ENDEREÇO	MUNICÍPIO	UF	INSCRIÇÃO ESTADUAL

QUANTIDADE	ESPÉCIE	MARCA	NUMERAÇÃO	PESO BRUTO	PESO LÍQUIDO

DADOS DO PRODUTO/SERVIÇO

CÓDIGO	DESCRIÇÃO DO PRODUTO/SERVIÇO	NCM/SH	CST	CFOP	UNID.	QTD.	VLR. UNIT.	VLR. TOTAL	BC ICMS	VLR. ICMS	VLR. IPI	ALIQ. ICMS	ALIQ. IPI
586	SABAO EM PO 1KG	34012090	0500	5405	CX	4,0000	72,2900	289,1600	0,00	0,00		0,00	
348	LUVA DE LATEX PARA LIMPEZA M	40151900	0500	5405	PR	15,0000	1,8000	27,0000	0,00	0,00		0,00	
7898436149393	DESODORIZADOR DE AMBIENTES VINOLIA	38089119	0500	5405	UN	3,0000	4,8000	14,4000	0,00	0,00		0,00	
1016	PAPEL TOALHA BOURBOM	47032100	0500	5405	FD	1,0000	28,5000	28,5000	0,00	0,00		0,00	
331	GUARDANAPO DE PAPEL 30 X 32,5 PT/60	48183000	0500	5405	PT	15,0000	0,5500	8,2500	0,00	0,00		0,00	
7896527701277	ESPONJA DE LA DE ACO / PT08	73231000	0500	5405	FD	1,0000	10,7600	10,7600	0,00	0,00		0,00	

CÁLCULO DO ISSQN

INSCRIÇÃO MUNICIPAL	VALOR TOTAL DOS SERVIÇOS	BASE DE CÁLCULO DO ISSQN	VALOR DO ISSQN

DADOS ADICIONAIS

INFORMAÇÕES COMPLEMENTARES	RESERVADO AO FISCO
Val Aprox Tributos R$ 125,03(33,07%) Fonte:IBPT Esta nota fiscal e referente a licitacao: 15/2014. SETOR SAUDE	

20/02/2015 - BANCO DO BRASIL - 13:18:30
694918449 0224

COMPROVANTE DE PAGAMENTO DE TITULOS

BANCO DO BRASIL S.A.

00190000090255681800900042012187163510000037807
NOSSO NUMERO 25568180000042012
CONVENIO 02556818
DIMAPE COMERCIAL DE MATERIAIS
AG/COD. BENEFICIARIO 4634/00007538
DATA DE VENCIMENTO 26/02/2015
DATA DO PAGAMENTO 20/02/2015
VALOR DO DOCUMENTO 378,07
VALOR COBRADO 378,07

NR.AUTENTICACAO 0.73D.E1F.EBF.61B.CAC
LEIA NO VERSO COMO CONSERVAR ESTE DOCUMENTO,
ENTRE OUTRAS INFORMACOES.

PREFEITURA MUNICIPAL DE JERIQUARA

Rua Jonas Alves Costa, 559
45353315/0001-50 Exercício: 2015

ORDEM DE PAGAMENTO

ORDEM DE PAGAMENTO 00438

DATA: 30/01/2015 VENCTO:13/02/2015 PAGTO: 13/02/2015

Credor..: DIMAPE COML MAT EIRELI EPP CNPJ: 56.014.301/0001-29 Cod: 2357
Endereço: AV: PAPA JOAO XXIII
Cidade..: BRODOWSKI CEP: 14340-000

Discriminação..:
referente pagamento pelo fornecimento de materiais de higiene e limpeza.

Valor **378,07**
(trezentos e setenta e oito reais e sete centavos) * * *

BANCO DO BRASIL | **001-9** | Recibo do Sacado

Local de Pagamento
PAGÁVEL EM QUALQUER BANCO ATÉ O VENCIMENTO

Vencimento
26/02/2015

BENEFICIARIO
DIMAPE COMERCIAL DE MATERIAIS EIRELI - EPP

Agência/Código Cedente
4634-5 / 7538-8

Data de Emissão	Número do Documento	Espécie Doc.	Aceite	Data do Processamento
30/01/2015	42012/012383	DM	N	30/01/2015

Carteira / Nosso Número
25568180000042012

Uso do Banco		Carteira	Espécie	Quantidade	Valor
		18	R$		x

(=) Valor do Documento
378,07

Instruções (Todas as informaçoes deste bloqueto são de exclusiva responsabilidade do cedente.)

Após vencimento, multa de 2 % .
Após vencimento mora diária de 0,33 % .
Protestar após 5 dias do vencimento.

(-) Desconto/Abatimento

(-) Outras Deduções

(+) Mora/Multa

(+) Outros Acréscimos

(=) Valor Cobrado

Pagador PREFEITURA MUNICIPAL DE JERIQUARA
JONAS ALVES COSTA, 559
- CENTRO JERIQUARA SP

CPF/CNPJ do Sacado
CNPJ: 45.353.315/0001-50

Código de Baixa
25568180000042012

Sacador Avalista

Recebimento através do cheque núm. do banco
Esta quitação só terá validade após o pagamento do cheque pelo banco sacado.

Autenticação mecânica

PREFEITURA MUNICIPAL DE JERIQUARA

Rua Jonas Alves Costa, 559
45353315/0001-50

NOTA DE EMPENHO

374

NOTA DE EMPENHO Nº 374	FICHA: 123	DATA: 28/01/2015	REQUISIÇÃO Nº:

LICITAÇÃO: 000019/14	PREGÃO PRESENCIAL	0013/14	DOCUMENTO: NOTA FISCAL Nº	VENCIMENTO: 10/02/2015

NOME: CUORE DISTRIBUIDORA DE MEDICAMENTOS LTDA ME — 08.791.248/0001-20 — CÓDIGO: 2370

ENDEREÇO: RUA ALBERTO SCHIRATO — FRANCA

DESCRIÇÃO DO MATERIAL E/OU SERVIÇO	VALOR TOTAL
REFERENTE PAGAMENTO PELO FORNECIMENTO DE MATERIAL DE CONSUMO PARA SAUDE. 01 TESOURO 310 SAÚDE-GERAL 000 SAÚDE-GERAL	
OR - Ordinario — **SOMA**	**458,61**

CÓDIGO	CLASSIFICAÇÃO DA DESPESA EMPENHADA
02	EXECUTIVO
02 04 10	Fundo Municipal de Saúde
3.3.90.30.35	MATERIAL LABORATORIAL
10.301.0150.2085.0000	Administração da Saúde Pública

DOTAÇÃO	EMPENHADO ATÉ A DATA	VALOR DESTE EMPENHO	SALDO ATUAL
500.000,00	39.770,12	458,61	459.771,27

VALOR A SER PAGO R$ **458,61**

quatrocentos e cinquenta e oito reais e sessenta e um centavos **********

EMPENHO AUTORIZADO EM 28/01/2015

A DESPESA REFERENTE A ESTE EMPENHO, FOI DEVIDAMENTE PROCESSADA, ENCONTRANDO-SE EM ORDEM PARA PAGAMENTO.

DATA

CONTABILIZADO

DATA

Gustavo Henrique Costa
CONTADOR

ORDEM DE PAGAMENTO. PAGUE-SE:

DATA

Sebastião Henrique Dal Pccolo
ORDENADOR DA DESPESA

DESPESA PAGA EM 10/02/15

BANCO	CONTA	CHEQUE	VALOR
001	106121-6	853615	

Letícia de Paula Almeida
TESOUREIRO

RECIBO

RECEBI(EMOS) O VALOR CONSTANTE DESTE EMPENHO.

NOME: Michell de Castro

CNPJ/CPF: M5522996.

PREFEITURA MUNICIPAL DE JERIQUARA
Rua Jonas Alves Costa, 559
CNPJ : 45353315/0001-50

PEDIDO DE COMPRA

Autorizado por :
Data : 28/01/2015

Pedido	Data Pedido	Data Entrega
00082/15	28/01/2015	28/01/2015

Fornecedor CUORE DISTRIBUIDORA DE MEDICAMENTOS LTDA ME COD: 2370
Endereço: RUA ALBERTO SCHIRATO Nº: 1041 CNPJ: 08.791.248/0001-20
FRANCA

Cod Prod	Discr.	Unid	Quant	$ Unit	Centro de Custo	Valor
010.000.158	AGUA P/INJEÇAO 10ML	AMP	200	0,15	MANUT DA ADMINISTR	30,00
010.035.002	FITA AUTOCLAVE 19 Mm x 30 Ms.	RL.	35	2,80	MANUT DA ADMINISTR	98,00
010.000.183	FITA HOSPITALAR ADESIVA BRANCA 16X50	UN	20	1,84	MANUT DA ADMINISTR	36,80
6.000.045	SCALP N.25 G	UN	100	0,18	MANUT DA ADMINISTR	18,00
036.000.126	SOLUÇÃO FISIOLOGICA 0,9% 100ML	UN	30	1,00	MANUT DA ADMINISTR	30,00
009.047.005	SONDA ALIMENTAÇÃO ENTERAL N° 12	UN	7	10,00	MANUT DA ADMINISTR	70,00
009.000.425	SONDA FOLEY 2 VIAS 16	UN	10	1,69	MANUT DA ADMINISTR	16,90
036.011.004	APARELHO PRESSAO MAN SIMPLES F/VELCRO PREMIUM	UND	3	52,97	MANUT DA ADMINISTR	158,91
	TOTAL PEDIDO					458,61

Reserva(s):
Empenho(s):

Obs.:

Interessado \ Responsável

Ana Carolina Ferreira de Souza
Almoxarife

Cuore

Distribuidora de Medicamentos e Materiais Hospitalares

Cuore Distribuidora de Medicamentos Ltda. EPP

Rua Alberto Schirato, 1041 - Parque Progresso
Cep: 14403-105 - Franca - SP
Fone: (16) 3403-8510 / 3702-5995
E-mail: cuoremed@uol.com.br

DANFE

Documento Auxiliar da Nota Fiscal Eletrônica

Entrada: 0
Saída: 1 | 1

Nº: 000.016.254
SÉRIE: 1
Página: 01/01

CHAVE DE ACESSO DA NF-e
3515 0108 7912 4800 0120 5500 1000 0162 5419 0564 5779

CONSULTA DE AUTENTICIDADE DO PORTAL NACIONAL DA NF-e
www.nfe.fazenda.gov.br/portal OU NO SITE DA SEFAZ AUTORIZADORA

NATUREZA DA OPERAÇÃO		
5102 - VENDA DE MERCADORIA		
INSCRIÇÃO ESTADUAL	**INSCRIÇÃO ESTADUAL DO SUBST. TRIBUTÁRIO**	**CNPJ**
310.425.248.112		08.791.248/0001-20

DADOS DA NF-e (PROTOCOLO)
Autorizada -> Protocolo: 135150057647327 Data: 28/01/15 Hora: 14:25

DESTINATÁRIO/REMETENTE

NOME/RAZÃO SOCIAL				CNPJ	DATA DA EMISSÃO
PREFEITURA MUNICIPAL DE JERIQUARA				45.353.315/0001-50	28/01/15
ENDEREÇO			**BAIRRO/DISTRITO**	**CEP**	**DATA DA ENTRADA/SAÍDA**
Rua JONAS ALVES COSTA, 559			CENTRO	14450-000	28/01/15
MUNICÍPIO	**UF**	**FONE/FAX**	**INSCRIÇÃO MUNICIPAL**	**INSCRIÇÃO ESTADUAL**	**HORA DA ENTRADA/SAÍDA**
JERIQUARA	SP	16 3134-1205		ISENTO	13:20

FATURA

DOCUMENTO	VENCIMENTO	VALOR
16254-01/01	27/02/15	458,61

CÁLCULO DO IMPOSTO

BASE DE CÁLCULO DO ICMS	VALOR DO ICMS	BASE DE CÁLCULO DO ICMS SUBSTITUIÇÃO	VALOR DO ICMS SUBSTITUIÇÃO	VALOR TOTAL DOS PRODUTOS
0,00	0,00	0,00	0,00	458,61

VALOR DO FRETE	VALOR DO SEGURO	DESCONTO	OUTRAS DESPESAS ACESSÓRIAS	VALOR DO IPI	VALOR TOTAL DA NOTA
0,00	0,00	0,00	0,00	0,00	458,61

TRANSPORTADOR/VOLUMES TRANSPORTADOS

RAZÃO SOCIAL	FRETE POR CONTA (1-Emitente, 2-Destinatário)	CÓDIGO ANTT	PLACA DO VEÍCULO	UF	CNPJ/CPF
MESMO	1				

ENDEREÇO	MUNICÍPIO	UF	INSCRIÇÃO ESTADUAL
	FRANCA	SP	

QUANTIDADE	ESPÉCIE	MARCA	NUMERAÇÃO	PESO BRUTO	PESO LÍQUIDO
03	VOL			0,00	0,00

DADOS DO PRODUTO/SERVIÇO

CÓDIGO	DESCRIÇÃO DO PRODUTO/SERVIÇO	NCM/SH	CSOSN	CFOP	UNID	QTD	VLR UNIT	VLR TOTAL	Vlr Aprox Tributos	BC ICMS	VLR ICMS	VLR IPI	ALÍQ ICMS	ALÍQ IPI
00448	AGUA P/ INJECAO 10ML SAMTEC	30049099	0101	5102	AMP	200	0.1500	30.00	8.03			0.00		0
02546	FITA AUTOCLAVE 19X30 CIEX	48114110	0101	5102	RLO	35	2.8000	98.00	33.44			0.00		0
01717	FITA HOSPITALAR ADESIVA BRANCA 16X50 ADERE	48114110	0101	5102	UND	20	1.8400	36.80	12.56			0.00		0
02671	SCALP 25G LAMEDID	90183999	0101	5102	UND	100	0.1800	18.00	4.62			0.00		0
00715	SOLUCAO FISIOLOGICA 0,9% 100ML FARMAX	25010090	0101	5102	UND	30	1.0000	30.00	6.84			0.00		0
00906	SONDA ALIMENTACAO ENTERAL N.12 SOLUMED	90183921	0101	5102	UND	7	10.0000	70.00	15.05			0.00		0
01940	SONDA FOLEY 2 VIAS N.16 SOLIDOR	90183921	0101	5102	UND	10	1.6900	16.90	3.63			0.00		0
03533	APARELHO PRESSAO MAN.SIMPLES F/VELCRO PREMIUM	90189092	0101	5102	UND	3	52.9700	158.91	55.48			0.00		0

CONFIRA NO ATO DA ENTREGA.
TROCA DE MERCADORIA ATÉ 72hs

CÁLCULO DO ISSQN

INSCRIÇÃO MUNICIPAL	VALOR TOTAL DOS SERVIÇOS	BASE DE CÁLCULO DO ISSQN	VALOR DO ISSQN
	0,00	0,00	0,00

DADOS ADICIONAIS

DADOS ADICIONAIS

Valor aproximado dos tributos: R$ 139,65 (30,45%) Fonte: IBPT (v0.0.2)
Permite o aproveitamento do credito de ICMS no valor de R$ 13,02, correspondente a aliquota de 2,84%, nos termos do art.23 da lei LC 123
DOCUMENTO EMITIDO POR ME OU EPP OPTANTE
PELO SIMPLES NACIONAL. NAO GERA DIREITO A
CREDITO FISCAL DE IPI.
DEPOSITO BANCARIO, AGENCIA 3042, CONTA CORRENTE 53
0-6, CAIXA ECONOMICA FEDERAL, TITULAR: CUORE DISTR
IBUIDORA DE MEDICAMENTOS LTDA EPP
Cond. de Pagamento: 1 PGTO
Funcionário: MICHELL DE CASTRO CARVALHO

RESERVADO AO FISCO

PREFEITURA MUNICIPAL DE JERIQUARA

Rua Jonas Alves Costa, 559
45353315/0001-50 Exercício: 2015

ORDEM DE PAGAMENTO

ORDEM DE PAGAMENTO 00396

DATA: 28/01/2015 VENCTO:10/02/2015 PAGTO: 10/02/2015

Credor..: CUORE DISTRIBUIDORA DE MEDICAMEN' CNPJ: 08.791.248/0001-20 Cod: 2370
Endereço: RUA ALBERTO SCHIRATO
Cidade..: FRANCA CEP: 14403-105

Discriminação..:
REFERENTE PAGAMENTO PELO FORNECIMENTO DE MATERIAL DE CONSUMO PARA SAUDE.

Valor **458,61**

(quatrocentos e cinquenta e oito reais e sessenta e um centavos) * * *

PREFEITURA MUNICIPAL DE JERIQUARA

Rua Jonas Alves Costa, 559
45353315/0001-50

NOTA DE EMPENHO

495

NOTA DE EMPENHO Nº **495**	FICHA: 123	DATA: 03/02/2015	REQUISIÇÃO Nº:

LICITAÇÃO: DISPENSA	DOCUMENTO: NOTA FISCAL Nº	VENCIMENTO: 18/02/2015

NOME: COFRANA VEICULOS LTDA — 44.468.684/0001-26 — CÓDIGO: 1475
ENDEREÇO: AV. DR ISMAEL A E ALONSO,700 — FRANCA

DESCRIÇÃO DO MATERIAL E/OU SERVIÇO	VALOR TOTAL
referente pagamento pelo fornecimento de peças/materiais para veiculos. 01 TESOURO 310 SAÚDE-GERAL 000 SAÚDE-GERAL	
OR - Ordinario — **SOMA**	**1.292,23**

CÓDIGO	CLASSIFICAÇÃO DA DESPESA EMPENHADA
02	EXECUTIVO
02 04 10	Fundo Municipal de Saúde
3.3.90.30.39	MATERIAL PARA MANUTENÇÃO DE VEÍCULOS
10.301.0150.2085.0000	Administração da Saúde Pública

DOTAÇÃO	EMPENHADO ATÉ A DATA	VALOR DESTE EMPENHO	SALDO ATUAL
500.000,00	50.227,90	1.292,23	448.479,87

VALOR A SER PAGO R$ **1.292,23**

um mil, duzentos e noventa e dois reais e vinte e três centavos * * *

PREFEITURA MUNICIPAL DE JERIQUARA
Rua Jonas Alves Costa, 559
CNPJ : 45353315/0001-50

PEDIDO DE COMPRA

Autorizado por :
Data : 03/02/2015

Pedido	Data Pedido	Data Entrega
00122/15	03/02/2015	03/02/2015

Fornecedor COFRANA VEICULOS LTDA COD: 1475
Endereço: AV. DR ISMAEL A E ALONSO,700 Nº: CNPJ: 44.468.684/0001-26
FRANCA

Cod Prod	Discr.	Unid	Quant	$ Unit	Centro de Custo	Valor
039.095.001	ELEMENTO FILTRO AR	UN.	1	79,67	AMBULANCIA DUCATO	79,67
039.093.047	CORREIA ALT.	PC	1	68,80	AMBULANCIA DUCATO	68,80
?2.000.125	LIMPA PARA CRISA 500ML	UN	1	9,50	AMBULANCIA DUCATO	9,50
001.011.396	OLEO SELENIA WR 5W30 DIESEL	UN	6	43,34	AMBULANCIA DUCATO	260,04
039.000.607	KIT CORREA DENT.+2 TENSORES	UN	1	650,00	AMBULANCIA DUCATO	650,00
039.045.154	FILTRO OLEO LONGO	PC	1	74,06	AMBULANCIA DUCATO	74,06
039.000.394	ELEMENTO FILTRO COMBUSTIVEL	UN	1	150,16	AMBULANCIA DUCATO	150,16
TOTAL PEDIDO						1.292,23

Reserva(s):
Empenho(s):

Obs.:

Interessado \ Responsável

Ana Carolina Ferreira de Souza
Almoxarife

COFRANA VEICULOS LTDA

Cofrana Veículos Ltda.

ENDEREÇO: AVENIDA DOUTOR ISMAEL ALONSO Y ALONSO, , Nº 700 , Comp.

BAIRRO/DISTRITO: Jardim Veneza

MUNICÍPIO: FRANCA SP

CEP: 14.403-000 **FONE:** (16) 3707-0800

SITE: www.cofrana.com.br

Cód.Conc.:91053-9

DANFE

DOCUMENTO AUXILIAR DA NOTA FISCAL ELETRÔNICA

0 - ENTRADA

1 - SAÍDA [1]

000.087.315

Série: 1

CHAVE DE ACESSO DA NF-e P/ CONSULTA DE AUTENTICIDADE NO SITE WWW.NFE.FAZENDA.GOV.BR

3515 0244 4686 8400 0126 5500 1000 0873 1515 5418 6961

NATUREZA DA OPERAÇÃO	PROTOCOLO DE AUTORIZAÇÃO
VDA OFICINA (PCS/SERVICOS) (D / E)	135150072045561 03/02/2015 16:10

INSCRIÇÃO ESTADUAL	INSCRIÇÃO ESTADUAL DO SUBST. TRIBUTÁRIO	CNPJ	DADOS DA NF-e
310041477110		44.468.684/0001-26	

DESTINATÁRIO / REMETENTE

NOME/RAZÃO SOCIAL	CNPJ/CPF	DATA DA EMISSÃO
PREFEITURA MUNICIPAL DE JERIQUARA - Cod. 0004224	45.353.315/0001-50	03/02/2015

ENDEREÇO	BAIRRO/DISTRITO	CEP	DATA DA ENTRADA / SAÍDA
RUA JONAS ALVES COSTA, 559	CENTRO	14.450-000	03/02/2015

MUNICÍPIO	FONE/FAX	UF	INSCRIÇÃO ESTADUAL	HORA DA ENTRADA / SAÍDA
JERIQUARA	(16) 3134-1256	SP	ISENTO	16:09:44

FATURA

Duplicata	Vencimento	Valor R$	Forma de Pagamento

CÁLCULO DO IMPOSTO

BASE DE CÁLCULO DO ICMS	VALOR DO ICMS	BASE DE CÁLCULO DO ICMS SUBSTITUIÇÃO	VALOR DO ICMS SUBSTITUIÇÃO	VALOR DO PIS	VALOR TOTAL DOS PRODUTOS
9,50	1,71	,00	,00	17,62	1.292,23

VALOR DO FRETE	VALOR DO SEGURO	DESCONTO	OUTRAS DESPESAS ACESSÓRIAS	VALOR DO IPI	VALOR DO COFINS	VALOR TOTAL DA NOTA
,00	,00	,00	,00	,00	81,16	**1.292,23**

TRANSPORTADOR/VOLUMES TRANSPORTADOS

RAZÃO SOCIAL	FRETE POR CONTA	CÓDIGO ANTT	PLACA DO VEÍCULO	UF	CNPJ / CPF
	0 - EMITENTE [0]		-		. . -

ENDEREÇO	MUNCÍPIO	UF	INSCRIÇÃO ESTADUAL

QUANTIDADE	ESPÉCIE	MARCA	NUMERAÇÃO	PESO BRUTO	PESO LÍQUIDO
				,000	,000

DADOS DO PRODUTO / SERVIÇOS

CÓD. PROD	DESCRIÇÃO DO PRODUTO / SERVIÇOS	NCM/SH	CST	CFOP	UNID.	QTD.	V. UNITÁRIO	V. TOTAL	DESCONTO	BC ICMS	V. ICMS	V. IPI	ALIQ. ICMS	ALIQ. IPI
1365070080	ELEM.FILTRO AR DUCATO..2. Trib aprox R$ 5.01 Fed 14.34 Est Fonte IBPT/SP 9oi3aC	84219999	060	5405	UN	1,00	79,67	79,67	,00	,00	,00	,00	,00	,00
504347880	CORREIA ALTER ARV. Trib aprox R$ 4.66 Fed 0.00 Est Fonte IBPT/SP 9oi3aC	40103100	060	5405	UN	1,00	68,80	68,80	,00	,00	,00	,00	,00	,00
7082455	LIMPAPARABR.500 ML. Trib aprox R$ 1.44 Fed 1.71 Est Fonte IBPT/SP 9oi3aC	34029039	000	5102	UN	1,00	9,50	9,50	,00	9,50	1,71	,00	18,00	,00
7088486	SELENIA WR 5W30 DIESEL. Trib aprox R$ 25.48 Fed 65.01 Est Fonte IBPT/SP 9oi3aC	27101932	060	5656	UN	6,00	43,34	260,04	,00	,00	,00	,00	,00	,00
7089341	KIT CORREIA DENT+2 TENSORESDUCATO 2.3. Trib aprox R$ 59.80 Fed 117.00 Est Fonte IBPT/SP 9oi3aC	39269021	060	5405	UN	1,00	650,00	650,00	,00	,00	,00	,00	,00	,00
71749828	FILTRO OLEO LONGO. Trib aprox R$ 14.83 Fed 13.33 Est Fonte IBPT/SP 9oi3aC	84212300	160	5405	PC	1,00	74,06	74,06	,00	,00	,00	,00	,00	,00
77365902	ELEM.FIL.COMB.DUCAT. Trib aprox R$ 30.08 Fed 27.03 Est Fonte IBPT/SP 9oi3aC	84213100	160	5405	UN	1,00	150,16	150,16	,00	,00	,00	,00	,00	,00

CÁLCULO DO ISSQN

INSCRIÇÃO MUNICIPAL	VALOR TOTAL DOS SERVIÇOS	BASE DE CÁLCULO DO ISSQN	VALOR DO ISSQN
	,00	,00	,00

DADOS ADICIONAIS

INFORMAÇÕES COMPLEMENTARES	RESERVADO AO FISCO
VENDEDOR:JORDAN ERCOLINO SANTANA - N.S:0035494 - Num OS:0017476 - Tipo OS:DC - DATA ABERTURA:28/01/2015 - KM:60998 - MODELO:FIAT/DUCATO CARGO- PLACA:FTJ5770/SP - CHASSI:93W244F14E2130910 - RENAVAM: - Num Motor Interno: - Num Motor Externo: - Cambio interno: - Cambio externo: - Num Gi: Data: - Num Di: Data: - Pot.: 127 A3.600RPM - ICMS COBRADO POR SUSB.TRIB.CONF.PARAG.1ARTIGO 313-O DA SECAO XVIII DO ART.2.DO DEC.52.807/2008.BASE ST: 5.338,38 VLR ST: 376,68 - 30/60 - Email cliente: cota@jeriquara.sp.gov.br - Trib aprox R$: 141.30 Fed, 238.42 Est - Fonte: IBPT/SP 9oi3aC	

PREFEITURA MUNICIPAL DE JERIQUARA

Rua Jonas Alves Costa, 559
45353315/0001-50 Exercício: 2015

ORDEM DE PAGAMENTO

ORDEM DE PAGAMENTO 00474

DATA: 03/02/2015 VENCTO:19/02/2015 PAGTO: 19/02/2015

Credor..: COFRANA VEICULOS LTDA CNPJ: 44.468.684/0001-26 Cod: 1475
Endereço: AV. DR ISMAEL A E ALONSO,700
Cidade..: FRANCA CEP: 14403-000

Discriminação..:
referente pagamento pelo fornecimento de peças/materiais para veiculos.

Valor **1.292,23**
(um mil, duzentos e noventa e dois reais e vinte e três centavos) * * *

BANCO BRADESC |237-2|

FICHA DE CAIXA

Beneficiário COFRANA VEÍCULOS LTDA				Agência/Código Beneficiário 3385-5/2353-1	Vencimento 06/04/2015
Data do Documento 03/02/2015	Nº do Documento 0035258-002	Espécie Doc DP	Aceite	Data do Processamento 03/02/2015	Nosso Número 09/02353118459-1
Uso do Banco	Carteira 09	Espécie R$	Quantidade	Valor	(=) Valor do Documento 1.234,73

Instruções : (Todas informações deste bloqueto são de exclusiva responsabilidade do beneficiário)

MORA DIÁRIA DE 2,47 EM REAIS

REDE COFRANA
PROTESTO AUTOMÁTICO APOS 05 DIAS VEN
MORA DIA/COM. PERMANENCIA 0,2%

(-) Desconto
(-) Outras Deduções/Abatimento
(+) Mora/Multa/Juros
(+) Outros Acréscimo
(=) Valor Cobrado

Pagador: PREFEITURA MUNICIPAL DE JERIQUARA
RUA JONAS ALVES COSTA, 559 - CENTRO
14.450-000 JERIQUARA-SP

CNPJ/CPF - 45.353.315/0001-50

Sacador/Avalista

(Lanc:0056517- NF/Cupom: 0035258/0087315)

Autenticação Mecânica

BANCO BRADESC |237-2|

RECIBO DO PAGADOR

Beneficiário COFRANA VEÍCULOS LTDA				Agência/Código Beneficiário 3385-5/2353-1	Vencimento 06/04/2015
Data do Documento 03/02/2015	Nº do Documento 0035258-002	Espécie Doc DP	Aceite	Data do Processamento 03/02/2015	Nosso Número 09/02353118459-1
Uso do Banco	Carteira 09	Espécie R$	Quantidade	Valor	(=) Valor do Documento 1.234,73

Instruções : (Todas informações deste bloqueto são de exclusiva responsabilidade do beneficiário)

MORA DIÁRIA DE 2,47 EM REAIS

REDE COFRANA
PROTESTO AUTOMÁTICO APOS 05 DIAS VEN
MORA DIA/COM. PERMANENCIA 0,2%

(-) Desconto
(-) Outras Deduções/Abatimento
(+) Mora/Multa/Juros
(+) Outros Acréscimo
(=) Valor Cobrado

Pagador: PREFEITURA MUNICIPAL DE JERIQUARA
RUA JONAS ALVES COSTA, 559 - CENTRO
14.450-000 JERIQUARA-SP

CNPJ/CPF - 45.353.315/0001-50

Sacador/Avalista /

(Lanc:0056517- NF/Cupom: 0035258/0087315)

Autenticação Mecânica

20/02/2015 - BANCO DO BRASIL - 13:27:37
694918449 0244

COMPROVANTE DE PAGAMENTO DE TITULOS

BANCO BRADESCO S.A.

23793385089023531184359000235305163900000123473

DATA DO PAGAMENTO	20/02/2015
VALOR DO DOCUMENTO	1.234,73
VALOR COBRADO	1.234,73

NR.AUTENTICACAO 5.451.43E.711.74F.6AC
LEIA NO VERSO COMO CONSERVAR ESTE DOCUMENTO,
ENTRE OUTRAS INFORMACOES.

20/02/2015 - BANCO DO BRASIL - 13:27:36
694918449 0243

COMPROVANTE DE PAGAMENTO DE TITULOS

BANCO BRADESCO S.A.

23793385089023531184358000235307763580000123500

DATA DO PAGAMENTO	20/02/2015
VALOR DO DOCUMENTO	1.235,00
VALOR COBRADO	1.235,00

NR.AUTENTICACAO 0.750.CBB.DD8.6B3.25A
LEIA NO VERSO COMO CONSERVAR ESTE DOCUMENTO,
ENTRE OUTRAS INFORMACOES.

20/02/2015 - BANCO DO BRASIL - 13:27:37
694918449 0244

COMPROVANTE DE PAGAMENTO DE TITULOS

BANCO BRADESCO S.A.

23793385089023531184359000235305163900000123473

DATA DO PAGAMENTO	20/02/2015
VALOR DO DOCUMENTO	1.234,73
VALOR COBRADO	1.234,73

NR.AUTENTICACAO 5.451.43E.711.74F.6AC
LEIA NO VERSO COMO CONSERVAR ESTE DOCUMENTO,
ENTRE OUTRAS INFORMACOES.

PREFEITURA MUNICIPAL DE JERIQUARA

Rua Jonas Alves Costa, 559
45353315/0001-50

NOTA DE EMPENHO

614

NOTA DE EMPENHO Nº **614**	FICHA: 131	DATA: 10/02/2015	REQUISIÇÃO Nº:

LICITAÇÃO: DISPENSA	DOCUMENTO: NOTA FISCAL Nº	VENCIMENTO: 25/02/2015

NOME: LIO SERUM IND E COM DE EQ. E PROD P/ LABORAT. LTDA — 55.956.510/0001-29 — CÓDIGO: 1382
ENDEREÇO: RUA DUQUE DE CAXIAS,1212 — RIB PRETO

DESCRIÇÃO DO MATERIAL E/OU SERVIÇO	VALOR TOTAL
referente pagamento pelo fornecimento produtos laboratoriais. 05 TRANSFERÊNCIAS E CONVÊNIOS FEDERAIS-VINCULADOS 300 SAÚDE 005 VIGILÂNCIA EM SAÚDE	
OR - Ordinario	**SOMA** **1.530,50**

CÓDIGO	CLASSIFICAÇÃO DA DESPESA EMPENHADA
02 02 04 10 3.3.90.30.35 10.301.0150.2087.0000	EXECUTIVO Fundo Municipal de Saúde MATERIAL LABORATORIAL Manutenção da Vigilância em Saúde

DOTAÇÃO	EMPENHADO ATÉ A DATA	VALOR DESTE EMPENHO	SALDO ATUAL
22.000,00	2.800,00	1.530,50	17.669,50

VALOR A SER PAGO R$ **1.530,50**

um mil, quinhentos e trinta reais e cinquenta centavos * * *

PREFEITURA MUNICIPAL DE JERIQUARA
Rua Jonas Alves Costa, 559
CNPJ : 45353315/0001-50

PEDIDO DE COMPRA

Autorizado por :
Data : 10/02/2015

Pedido	Data Pedido	Data Entrega
00176/15	10/02/2015	11/02/2015

Fornecedor LIO SERUM IND E COM DE EQ. E PROD P/ LABORAT. LTDA COD: 1382
Endereço: RUA DUQUE DE CAXIAS,1212 Nº: CNPJ: 55.956.510/0001-29
RIB PRETO

Cod Prod	Discr.	Unid	Quant	$ Unit	Centro de Custo	Valor
035.000.061	FRASCO P/A.AGUA C/TIOSSULFATO 120ML C/100UN ESTE	PCT	2	563,00	MANUT DA ADMINISTR	1.126,00
035.000.062	FRASCO POLIET.GRAD.TPA ROSCA 500ML BCA 30MM	UN	50	8,09	MANUT DA ADMINISTR	404,50
TOTAL PEDIDO						1.530,50

Reserva(s):
Empenho(s):

Obs.:

Interessado \ Responsável

Ana Carolina Ferreira de Souza
Almoxarife

RECEBEMOS DE - CNPJ: 55.956.510/0001-29 OS PRODUTOS CONSTANTES DA NOTA FISCAL INDICADA AO LADO		
DATA DE RECEBIMENTO	IDENTIFICAÇÃO E ASSINATURA DO RECEBEDOR	NF-e NUMERO: 12232 SÉRIE 1

LIO SERUM PROD.LABORATORIAS E HOSPITALARES LTDA RUA DUQUE DE CAXIAS, 1212 CENTRO - 14015-020 3543402 - RIBEIRÃO PRETO / SP LIOSERUM Tel.: (16) 3323-9000	**DANFE** Documento Auxiliar da Nota Fiscal Eletrônica 1 - Saída 2 - Entrada [1] NUMERO: 12232 SÉRIE 1 Fl. 1 / 1	CONTROLE DO FISCO CHAVE DE ACESSO 3515 0255 9565 1000 0129 5500 1000 0122 3210 0009 1810 Consulta de autenticidade no portal nacional da NF-e www.nfe.fazenda.gov.br/portal ou no site da Sefaz Autorizadora

NATUREZA DA OPERAÇÃO		PROTOCOLO DE AUTORIZAÇÃO DE USO
VENDA		135150090137521
INSCRIÇÃO ESTADUAL	INSC. ESTADUAL DO SUBST.	CNPJ
582.032.722.110		55.956.510/0001-29

DESTINATÁRIO/REMETENTE

NOME/RAZÃO SOCIAL			CNPJ/CPF	DATA DA EMISSÃO
PREFEITURA MUNIC.DE JERIQUARA			45.353.315/0001-50	11/02/2015
ENDEREÇO	BAIRRO/DISTRITO		CEP	DATA SAÍDA/ENTRADA
RUA.JONAS ALVES COSTA N. 559, 0	CENTRO		14450-000	11/02/2015
MUNICÍPIO	FONE/FAX	UF	INSCRIÇÃO ESTADUAL	HORA DE SAÍDA
3525409 - JERIQUARA	(16) 3134-1256	SP		

FATURA / DUPLICATA

Numero: 48401 Valor Original: 1.530,50 Desconto: 0,00 Valor Liquido: 1.530,50

Número	Vencimento	Valor	Número	Vencimento	Valor	Número	Vencimento	Valor
12232	11/02/2015	1.530,50						

CÁLCULO DO IMPOSTO

BASE DE CÁLCULO ICMS	VALOR DO ICMS	BASE DE CÁLCULO DO ICMS ST	VALOR DO ICMS ST	VALOR TOTAL DOS PRODUTOS
0,00	0,00	0,00	0,00	1.530,50

VALOR DO FRETE	VALOR SEGURO	DESCONTO	OUT.DESPESAS ACESSÓRIAS	VALOR DO IPI	VALOR TOTAL DA NOTA
0,00	0,00	0,00	0,00	0,00	1.530,50

TRANSPORTADOR/VOLUMES TRANSPORTADOS

RAZÃO SOCIAL	FRETE POR CONTA	CÓDIGO ANTT	PLACA DO VEÍCULO	UF	CNPJ/CPF
	sem frete(9)				

ENDEREÇO	MUNICÍPIO	UF	INSCRIÇÃO ESTADUAL

QUANTIDADE	ESPÉCIE	MARCA	NUMERAÇÃO	PESO BRUTO	PESO LÍQUIDO

DADOS DO PRODUTO/SERVIÇO

COD.PRODUTO	DESCRIÇÃO DO PRODUTO/SERVIÇO	NCM/SH	CST	CFOP	UNID	QTDE	VL.UNITÁRIO	VL. TOTAL	BC.ICMS	VL.ICMS	VL.IPI	ALÍQUOTAS ICMS	ALÍQUOTAS IPI
6375	FRASCO P/A.AGUA C/TIOSSULFATO 120ML C/100UN ESTERIL CORNING/COSTAR	39233000	0 102	5102	PCT	2,00	563,0000	1.126,00	0,00	0,00	0,00	0,00	0,00
13563	FRASCO POLIET.GRAD.TPA ROSCA 500ML BCA.30MM NALGON	39269040	0 102	5102	UN	50,00	8,0900	404,50	0,00	0,00	0,00	0,00	0,00

CÁLCULO DO ISSQN

INSCRIÇÃO MUNICIPAL	VALOR TOTAL DOS SERVIÇOS	BASE DE CÁLCULO DO ISSQN	VALOR DO ISSQN
	0,00	0,00	0,00

DADOS ADICIONAIS

INFORMAÇÕES COMPLEMENTARES

Informações complementares de interesse do CONTRIBUINTE:
VAL APROX TRIBUTOS R$129.33 (8.45%) PAGAMENTO À VISTA ATRAVES DE ORDEM PELO BANCO DO BRASIL C/C: 1332-3 AG:6504-8. VENDEDORA ALZIRA.

Informações complementares de interesse do FISCO:
DOCUMENTO EMITIDO POR ME OU EPP OPTANTE PELO SIMPLES NACIONAL NÃO GERA DIREITO A CREDITO FISCAL DE IPI

RESERVADO AO FISCO

Recurso Vigilancia

LIO SERUM PROD.LABORATORIAS E HOSPITALARES LTDA
RUA DUQUE DE CAXIAS, 1212 - CENTRO - Cep:14.015-020
RIBEIRÃO PRETO - SP - Fone/Fax:(16)3323-9000
CNPJ:55.956.510/0001-29 - IE:582.032.722.110
www.lioserum.com.br / lioserum@lioserum.com.br

Data Orçamento: 06/02/2015 Data Pedido: 06/02/2015

PREFEITURA MUNIC.DE JERIQUARA
45.353.315/0001-50
RUA.JONAS ALVES COSTA N. 559 -
14.450-000 - JERIQUARA/SP
Telefone(s):(16)3134-1256 / /
Email: vigilanciasanitaria@jeriquara.sp.gov.br

Condições Comerciais:
Condição de Pagamento: 00 dias.
Validade do orçamento:
Forma de pagamento: A Vista
Frete: CIF
Prazo de Entrega: Imediato

Item	Descrição	Referência	Marca	UN	Qtde.	Valor Un.	Valor Total
001	FRASCO P/A.AGUA C/TIOSSULFATO 120ML C/100UN ESTE Clasificação Fiscal39233000DetalhesFRASCO P/ COLIFORMES EM AGUA , ESTERIL * Moldado em uma so peça, com tampa (FLIP TOP)* Feito em polipropileno reciclável* Com tiossulfato: recomendado para testes em agua potavel clorada* Lacre de segurança indica a nao-violacao da esterilidade* A prova de vazamento quando fechado* EstérilMedidas: Volume: 100-120 mlDiâm. x Alt. Aprox. (mm): 65 x 120	1700-100	CORNING/CO STAR	PCT	2,00	R$ 563,00	R$ 1.126,00
002	FRASCO POLIET.GRAD.TPA ROSCA 500ML BCA.30MM	2310-500	NALGON	UN	50,00	R$ 8,09	R$ 404,50

Total Geral: **R$ 1.530,50**

OBSERVAÇÃO

Alzira de Cardoso

55.956.510/0001-29
LIO SERUM - PRODUTOS LABORATORIAIS
E HOSPITALARES LTDA.-EPP
RUA DUQUE DE CAXIAS, 1212
CENTRO - CEP 14015-020
RIBEIRÃO PRETO-SP

Recebi Vigilancia

Vendedor: ALZIRA APARECIDA CARDOSO - Email: vendas8@lioserum.com.br

LS FARMA

LS - Farma Ltda.

Rua Garibaldi, nº 282 – Centro – Fone: (16) 3610-6475
CEP: 14010-170 – Ribeirão Preto – SP.

CNPJ: 04.626.877/0001-43 INSCR. ESTADUAL: 582.241.749.112

Data Orçamento: 22/10/2014

PREFEITURA MUNIC.DE JERIQUARA
45.353.315/0001-50
RUA.JONAS ALVES COSTA N. 559 -
14.450-000 - JERIQUARA/SP

Telefone(s): (16)3134-1256 / /

Condições Comerciais:

Condição de Pagamento: *A VISTA dias.*

Frete: FOB

Validade do orçamento:

Prazo de Entrega: *IMEDIATA*

Forma de pagamento: *A Vista*

Item	Descrição	MARCA	UNID	QTIDADE	PREÇO UNIT	VALOR TOTAL
001	FRASCO P/A.AGUA C/TIOSSULFATO 120ML C/100UN ESTERIL	CORNING/COSTAR	PCT	2,00	R$ 570,00	R$ 1140,00
003	FRASCO POLIET.GRAD.TPA ROSCA 500ML BCA.30MM	NALGON	UN	50,00	R$ 9,00	R$ 450,00
			Total Geral:			**R$ 1590,00**

Ribeirão Preto/SP, 06 de fevereiro de 2015.

LS - Farma Ltda.

AZ LABOR COMÉRCIO PROD. LABORATÓRIO ®

RAZÃO SOCIAL ⇒ ANTONIO GERALDO ZAMPOLA RIBEIRÃO PRETO – EPP

CNPJ :01.715.258 / 0001 - 37 **INSC:**582.437.110.110
FONE / FAX .: (0xx16) 3624 – 3801 / 3627 – 0147
CEL.: (0xx16) 9992 – 2893
E – MAIL : azlabor@terra.com.br
Endereço: R. João Nutti, 1048 - **Jd Paulistano**

PREFEITURA MUNIC.DE JERIQUARA
45.353.315/0001-50
RUA.JONAS ALVES COSTA N. 559 -
14.450-000 - JERIQUARA/SP

Telefone(s): (16)3134-1256 / /

Condições Comerciais:

Condição de Pagamento: *A VISTA dias.*

Validade do orçamento:

Forma de pagamento: *A Vista*

Frete: FOB

Prazo de Entrega:IMEDIATA

Item	Descrição	MARCA	UNID	QTIDADE	PREÇO UNIT	VALOR TOTAL
001	FRASCO P/A.AGUA C/TIOSSULFATO 120ML C/100UN ESTERIL	CORNING/COSTAR	PCT	2,00	R$ 567,50	R$ 1.135,00
003	FRASCO POLIET.GRAD.TPA ROSCA 500ML BCA.30MM	NALGON	UN	50,00	R$ 8,50	R$ 425,00

Total Geral: **R$ 1560,00**

Ribeirão Preto/SP, 06 de feveiro de 2015

Antonio Geraldo Zampola

**********Obrigado Por Cotar AZ Labor**********

COBRIMOS QUALQUER OFERTA APOS ANALISE DE PROPOSTA, MARCA E QUALIDADE
Rua João Nutti , nº 1048 - Jd. Paulistano - CEP: 14090 - 290 - Ribeirão Preto - S.P.

GOVERNO

Emissão de comprovantes

25/02/2015 15:24:38

```
25/02/2015    -  BANCO  DO  BRASIL  -    15:24:28
694906949           SEGUNDA VIA              0003
          COMPROVANTE DE TRANSFERENCIA
       DE CONTA CORRENTE P/ CONTA CORRENTE

CLIENTE: FMS-JERIQUA-FNS BLVGS
AGENCIA: 6949-3          CONTA:          5.090-3
================================================
DATA DA TRANSFERENCIA                  25/02/2015
NR. DOCUMENTO               666.504.000.001.332
VALOR TOTAL                               1.530,50
******  TRANSFERIDO PARA:
CLIENTE: LIO SERUM IND E COM DE EQ
AGENCIA: 6504-8          CONTA:          1.332-3
NR. DOCUMENTO               666.949.000.005.090
================================================
NR.AUTENTICACAO           F.080.72C.029.851.C10
```

Transação efetuada com sucesso por: J6425383 JULIANA SARRETA LUCINDO.

PREFEITURA MUNICIPAL DE JERIQUARA

Rua Jonas Alves Costa, 559
45353315/0001-50 Exercício: 2015

ORDEM DE PAGAMENTO

ORDEM DE PAGAMENTO 00508

DATA: 10/02/2015 VENCTO:25/02/2015 PAGTO: 25/02/2015

Credor..: LIO SERUM IND E COM DE EQ. E PRO CNPJ: 55.956.510/0001-29 Cod: 1382
Endereço: RUA DUQUE DE CAXIAS,1212
Cidade..: RIB PRETO CEP: 14015020

Discriminação..:
referente pagamento pelo fornecimento produtos laboratoriais.

Valor **1.530,50**
(um mil, quinhentos e trinta reais e cinquenta centavos) * * *